Fiat

Fiat 124 Spider Club e.V.

124 SPORT

CATALOGO PARTI DI RICAMBIO
CATALOGUE DE PIÈCES DÉTACHÉES
ERSATZTEILKATALOG
SPARE PARTS CATALOG
CATÁLOGO DE PIEZAS DE REPUESTO

Fiat

1ª EDIZIONE

124 SPORT

CATALOGO PARTI DI RICAMBIO
CATALOGUE DE PIÈCES DÉTACHÉES
ERSATZTEILKATALOG
SPARE PARTS CATALOG
CATÁLOGO DE PIEZAS DE REPUESTO

FIAT - DIREZIONE RICAMBI

Fiat 124 Spider Club e.V.

Per una corretta interpretazione di questo Catalogo vedere:

AVVERTENZE PER LA CONSULTAZIONE DEL CATALOGO (pag. 6)

Pour l'interprétation correcte de ce catalogue voyez:

REMARQUES POUR LA CONSULTATION DU CATALOGUE (page 7)

For proper interpretation see:

USE OF THE CATALOG (page 9)

Um den Katalog genau lesen zu können, siehe:

HINWEISE ZUM GEBRAUCH DES KATALOGS (Seite 8)

Para la correcta lectura del catálogo véase:

CÓMO SE MANEJA EL CATÁLOGO (pág. 10)

Tutti i diritti di riproduzione sono riservati alla Soc. p. Az. FIAT - TORINO

Il sistema di numerazione che individua i singoli particolari elencati nel presente catalogo non può essere adottato in alcun caso, senza autorizzazione scritta dalla Soc. p. Az. FIAT - TORINO

Tous droits réservés à la Soc. p. Az. FIAT - TURIN

Le système de numérotation des pièces en liste dans ce Catalogue ne peut être adopté en aucun cas, sans une autorisation écrite de la Soc. p. Az. FIAT - TURIN

All rights reserved by Soc. p. Az. FIAT - TURIN

Single item numeration method used in this catalog cannot be used without written consent by Soc. p. Az. FIAT - TURIN

Alle Urheberrechte sind von der FIAT Soc. p. Az. - TURIN - vorbehalten

Die Benutzung des Numerierungssystems zur Kennzeichnung der im vorliegenden Katalog aufgeführten Ersatzteile bedarf in jedem Falle der schriftlichen Genehmigung der FIAT Soc. p. Az., TURIN

Reservados todos los derechos para FIAT Soc. p. Az. - TURÍN

El sistema de numeración de las piezas reseñadas en el catálogo no puede ser objeto de imitación o copia en ningún caso sin autorización por escrito de Soc. p. Az. FIAT - TURÍN

Copyright by Soc. p. az. FIAT - TORINO

Printed in Italy

Stabilimento tipolitografico
G. CANALE & C. - TORINO

FIAT - RAGGRUPPAMENTO PUBBLICAZIONI TECNICHE

Stampato N. Imprimé Nº Print No. Druckschrift Nr. Impreso nº. | **603.10.111** - XII-1966 - 6000

Fiat 124 Spider Club e.V.

ELENCO DELLE VERSIONI

Versioni base	Codici Numerici
Coupé con guida sinistra	**05**
Spider con guida sinistra	**07**

NOTA - Le **validità delle tavole e degli elenchi delle parti di ricambio** di ciascun sottogruppo per le varie versioni base sono indicate sull'indice **« Validità dei sottogruppi »** *(pag.15)*.

Le **limitazioni di validità delle singole parti di ricambio delle versioni particolari** *(rispetto alla validità dell'intera tavola)* sono indicate con i codici numerici delle versioni particolari stesse, riportati fra parentesi a fianco del n° di ordinazione.

La **limitazione di validità di una intera tavola e del relativo elenco delle parti di ricambio per le sole versioni particolari,** viene indicata con i codici numerici delle versioni particolari stesse, fra parentesi, dopo il titolo del sottogruppo.

Fiat 124 Spider Club e.V.

LISTE DES VERSIONS

Versions-base	Codes numériques
Coupé conduite à gauche	05
Spider conduite à gauche	07

NOTA - Les **validités des planches et des listes des pièces détachées** de chaque sousgroupe pour les différentes versions-base sont indiquées dans l'index « **Validités des sousgroupes** » *(page 15)*.

Les **limitations de validité de chacune des pièces détachées des versions spéciales** *(par rapport à la validité de toute la planche)* sont indiquées avec les codes numériques des versions spéciales-mêmes, reportés entre parenthèses à côté du N° de commande.

La **limitation de validité d'une planche entière et la liste correspondante des pièces détachées, pour les versions spéciales seulement,** est indiquée par les codes numériques des versions spéciales, reporté entre parenthèses, après le titre du sousgroupe.

LISTE DER AUSFÜHRUNGEN

Grundausführungen	Kennummern
Coupé Linkslenkung	05
Spider Linkslenkung	07

ANMERKUNG - Die Zugehörigkeit der Bildtafeln und Ersatzteillisten jeder einzelnen Untergruppe zu den verschiedenen Grundausführungen geht aus dem Verzeichnis « **Gültigkeit der Untergruppen** » *(Seite 15)* hervor.

Die Gültigkeit der einzelnen Teile der Spezialausführungen *(im Vergleich zur gesamten Bildtafel)*, geht aus den Kennummern, die eingeklammert neben der Bestellnummer aufgeführt sind, hervor.

Die Gültigkeit einer kompletten Bildtafel und zugehörigen Ersatzteilliste nur für eine Spezialausführung, wird durch die eingeklammerte Kennummer neben der Untergruppenbenennung angegeben.

Fiat 124 Spider Club e.V.

VERSION LIST

Basic Versions	Code No.
Coupé L H D	05
Spider, L H D	07

NOTE - Applicability of plates and spare parts lists of each subgrup for the different basic versions are indicated on the **« Subgroup Applicability »** index *(page 15)*

The **limitations of applicability of the special version individual spare parts** *(with respect to the applicability of the whole plate)* are indicated by the code numbers of the special versions, parenthesized next to the Part Number.

The **limitation of applicability of a whole table and relevant spare parts list for the special versions alone**, is indicated by the code numbers of the special versions, parenthesized after the subgroup title.

LISTA DE VERSIONES

Versiones básicas	Códigos
Coupé conducción izquierda	05
Spider conducción izquierda	07

NOTA - La validez de las láminas y de las listas de piezas de repuesto de cada subgrupo de las versiones básicas, se indican en la table **« Validez de los subgrupos »** *(pág. 15)*.

Los números de código de las versiones especiales que acompañan, entre paréntesis, al número de catálogo de las piezas de repuesto limitan la validez de esas piezas, respecto a la de toda la lámina, **a las versiones especiales** expresadas por los números de código en cuestión.

Los números de código de las versiones especiales que acompañan, entre paréntesis, al título del subgrupo, limitan la **validez de la lámina y de su lista de piezas a las versiones especiales** expresadas por los número de código en cuestión.

Fiat 124 Spider Club e.V.

DATE DI AGGIORNAMENTO n. 1

DATES DE MISE À JOUR
DATEN DER KATALOGBLÄTTER
CATALOG SHEET ISSUE DATES
FECHAS DE EDICIÓN DE LAS HOJAS

Pag.	
2	*XII-1966*
* 3-4	*IV-1967*
5	*XII-1966*
6	»
7-8	»
9-10	»
* 11-12	*IV-1967*
* 13	»
* 15	»
* 17-18	»
* 19-20	»
* 21-22	»
* 23	»
* 25-26	»
* 27-28	»
* 29-30	»
* 31-32	»
* 33-34	»
* 35	»

Sgr.	
* A0.01	*IV-1967*
* A1.01	»
* A1.02	»
* A1.03	»
* A1.05	»
* A1.06	»
* A1.07	»
* A2.01	»
* A2.02	»
A2.03	*XII-1966*
* A2.03/1	*IV-1967*
A2.04	*XII-1966*
* A2.04/1	*IV-1967*
A2.05	*XII-1966*
* A2.05/1	*IV-1967*
* A2.06-1/2	»
* A2.06-2/2	»
* A2.06/1-1/2	»
* A2.06/1-2/2	»
* A2.21	»
* A2.54	»
A2.56	*XII-1966*
* A2.56/1	*IV-1967*
A3.01-1/2	*XII-1966*
A3.01-2/2	»
A3.02	»
* A4.01	*IV-1967*
* A4.02	»
A4.03	*XII-1966*
* A4.09	*IV-1967*
* B1.01	*IV-1967*
B1.05	*XII-1966*
* B2.01	*IV-1967*
* B2.01/1	»
* B2.04-1/2	»
* B2.04-2/2	»

Sgr.	
* B2.04/1	*IV-1967*
* B2.07	»
* B2.07/1	»
B2.10	*XII-1966*
* B2.10/1	*IV-1967*
B2.24	*XII-1966*
* B2.24/1	*IV-1967*
* B3.01	»
B3.16	*XII-1966*
* B3.16/1	*IV-1967*
* B4.01	*IV-1967*
* B4.04-1/2	»
* B4.04-2/2	»
C1.01	*XII-1966*
* C1.02-1/2	*IV-1967*
* C1.02-2/2	»
* C1.04	»
C1.06	*XII-1966*
* C1.08	*IV-1967*
C1.10	*XII-1966*
C1.30	»
* C1.31	*IV-1967*
C1.32	*XII-1966*
* C1.33	*IV-1967*
* C1.35	»
* C1.35/1	»
D2.01	*XII-1966*
* D2.01/1	*IV-1967*
D2.02	*XII-1966*
* D2.02/1	*IV-1967*
* D2.02/2	»
D2.03	*XII-1966*
D2.10	»

Sgr.	
* D3.01	*IV-1967*
D3.02	*XII-1966*
* D3.05	*IV-1967*
D3.06	*XII-1966*
D3.10	»
D3.10/1	»
D3.14	»
* D3.16	*IV-1967*
* E1.01	*IV-1967*
* E1.02	»
E1.03	*XII-1966*
* E1.03/1	*IV-1967*
E3.01	*XII-1966*
* F1.01	*IV-1967*
* F2.01	»
* F3.01	»
* F3.01a	»
* F4.01	»
* F4.01/1	»
* F5.01	»
F5.03	»
* F5.03/1	*IV-1967*
F5.05	*XII-1966*
* F5.05/1	*IV-1967*
* F6.02	»
* F6.03	»
* F6.08	»
* F6.08/1	»
F6.09	(°)
F6.14	*XII-1966*
F6.29	»

Sgr.	
F6.29/1	*XII-1966*
* F6.29/2	*IV-1967*
* F6.32	»
* F6.32/1	»
* F6.32/2	»
F6.34	*XII-1966*
F6.34/1	»
* F6.34/2	*IV-1967*
* F6.34/3	»
F6.35	*XII-1966*
* F6.35/1	*IV-1967*
* F6.35/2	»
F6.65	*XII-1966*
* F6.65/1	*IV-1967*
Z1.01	*XII-1966*
Modifiche	
* 1M	*IV-1967*
Tabelle varie	
* 1 T	*IV-1967*
2 T	*XII-1966*
3 T	»
4 T	»

Sgr.

Sgr.

Sgr.

(°) Soppresso — Supprimé — Enternt — Suppressed — Anulado.

Il catalogo verrà aggiornato con invio di fogli da inserire in aggiunta od in sostituzione dei fogli corrispondenti.

Le catalogue sera mis à jour par l'envoi de feuilles à intercaler en adjonction ou en remplacement des feuilles correspondantes.

Der Katalog ist durch die nachträglich gelieferten Blätter, die als Ersatz entsprechender früherer oder zusätzlich einzufügen sind, auf den neuesten Stand zu bringen.

This Catalog will be revised from time to time by sheets to be inserted in addition to or replacement of the corresponding sheets.

El catálogo se pondrá al día con las nuevas hojas que se remitirán para insertarlas en adición o en sustitución de las antiguas que corresponde.

Fiat 124 Sport Club e.V.

INDICE GENERALE

— Norme per le ordinazioni . pag. 5

— Avvertenze per la consultazione del Catalogo . . . . » 6

— Elenco delle versioni *su carta arancione* . . . . . » 11

— Validità dei sottogruppi . . » 15

— Indice dei sottogruppi . . . » 17

— Indice dei numeri d'ordinazione . . . . . » 25

PARTI DI RICAMBIO

— **Tavole**
da Sgr. **A0.01** *a Sgr.* **Z1.01**

— **Elenchi** delle parti di ricambio
sul retro della tavola

MODIFICHE

— Tabelle . . . . . pag. 1M

TABELLE VARIE

— Parti di ricambio RIV . . . pag. 1T

— Cavi per impianto elettrico . » 3T

— Capicorda e cappucci isolanti per cavi elettrici. . . . . » 4T

INDEX

— Commande de pièces détachées . . . . . page 5

— Remarques pour la consultation du Catalogue . . . . . » 7

— Liste des versions *sur papier orange* . . . . . » 12

— Validité des Sousgroupes . . » 15

— Index des Sousgroupes . . . » 17

— Liste numérique . . . . . » 25

PIÈCES DÉTACHÉES

— **Planches**
de Sgr. **A0.01** *a Sgr.* **Z1.01**

— **Liste** des pièces détachées
au verso des planches

MODIFICATIONS

— Tableaux . . . . . page 1M

TABLEAUX DIVERS

— Pièces détachées RIV . . . page 1T

— Câbles électriques . . . . . » 3T

— Cosses et capuchons isolants pour câbles électriques . . . » 4T

VERZEICHNIS

— Anweisungen zur Bestellung Seite 5

— Hinweise zum Gebrauch des Katalogs . . . . . » 8

— Liste der Ausführungen *auf orangefarbigem Papier* . . . 12

— Gültigkeit der Untergruppen

— Untergruppenverzeichnis . . » 17

— Nummernverzeichnis . . . . » 25

ERSATZTEILE

— **Bildtafeln**
von Utgr. **A0.01** *bis* **Z1.01**

— **Ersatzteilliste** *auf der Rückseite der jeweiligen Bildtafel*

ÄNDERUNGEN

— Tabelle . . . . . Seite 1M

VERSCHIEDENE TABELLEN

— Ersatzteile RIV . . . . . Seite 1T

— Elektrische Leitungen . . . » 3T

— Tabelle der Kabelschuhe und Schutzkappen . . . . . » 4T

CONTENTS

— Ordering Parts . . . . . Page 5

— Use of the Catalog . . . . » 9

— Version List *on orange paper* . . . . . » 13

— Subgroup Applicability . . . » 15

— Subgroup Index . . . . . » 17

— Numerical Index . . . . . « 25

SPARE PARTS

— **Plates**
Sgr. **A0.01** *to Sgr.* **Z1.01**

— **Spare Parts List**
on the Plate sheet verso

MODIFICATIONS

— Tables . . . . . Page 1M

MISCELLANEA

— RIV Spares . . . . . Page 1T

— Electrical cables . . . . . » 3T

— Electrical cable terminals and boots list . . . . . » 4T

ÍNDICE GENERAL

— Pedidos de repuestos . . . pág. 5

— Cómo se maneja el catálogo » 10

— Lista de versiones *papel naranja* . . . . . » 13

— Validez de los subgrupos . . » 15

— Índice de subgrupos . . . . » 17

— Índice numérico . . . . . » 25

PIEZAS DE REPUESTO

Láminas
Sgrs. **A0.01** *a* **Z1.01**

— **Listas de piezas de repuesto**
en el dorso de las láminas

MODIFICACIONES

— Tablas . . . . . pág. 1M

TABLAS

— Piezas de recambio RIV . . pág. 1T

— Cables eléctricos . . . . . » 3T

— Terminales y capuchones aislantes de cables eléctricos » 4T

Fiat 124 Spider Club e.V.

Fiat 124 Sport - VALIDITÀ DEI SOTTOGRUPPI

(IV-1967)

Validité des Sousgroupes

Gültigkeit der Untergruppen

Subgroup Applicability

Validez de los subgrupos

Sgr.	05 ★	07 ★	Sgr.	05 ★	07 ★	Sgr.	05 ★	07 ★	Sgr.	05 ★	07 ★	Sgr.	05 ★	07 ★
A0.01	05	07	A4.02	=	=	C1.08	=	=	E1.03		=	F6.32/2	=	
A1.01	=	=	A4.03	=	=	C1.10	=	=	E1.03/1	=		F6.34		=
A1.02	05	07	A4.09	=	=	C1.30	=	=	E3.01	=	=	F6.34/1		=
A1.03	=	=	B1.01	05	07	C1.31	=	=	F1.01	=	=	F6.34/2	=	
A1.05	=	=	B1.05	=	=	C1.32	=	=	F2.01	=	=	F6.34/3	=	
A1.06	=	=	B2.01		=	C1.33	=	=	F3.01		=	F6.35		=
A1.07	=	=	B2.01/1	=		C1.35		=	F3.01a	=	=	F6.35/1	=	
A2.01	05	07	B2.04		=	C1.35/1	=		F4.01		=	F6.35/2	=	
A2.02	=	=	B2.04/1	=		D2.01		=	F4.01/1	=		F6.65		=
A2.03	=	=	B2.07		=	D2.01/1	=		F5.01	05	07	F6.65/1	=	
A2.03/1	=	=	B2.07/1	=		D2.02		=	F5.03		=	Z1.01	=	=
A2.04		=	B2.10		=	D2.02/1	=		F5.03/1	=				
A2.04/1	=		B2.10/1	=		D2.02/2	=		F5.05		=			
A2.05		=	B2.24		=	D2.10	=	=	F5.05/1	=				
A2.05/1	=		B2.24/1	=		D3.01	05	07	F6.02		=			
A2.06		=	B3.01	05	07	D3.02	=	=	F6.03	=	=			
A2.06/1	=		B3.16		=	D3.05	05	07	F6.08		=			
A2.21	05	07	B3.16/1	=		D3.06	=	=	F6.08/1	=	=			
A2.54	05	07	B4.01	=	=	D3.10	=	=	F6.14	=	=			
A2.56		=	B4.04	=	=	D3.10/1	=	=	F6.29	=	=			
A2.56/1	=		C1.01	=	=	D3.14	=	=	F6.29/1	=	=			
A3.01	=	=	C1.02	05	07	D3.16	=	=	F6.29/2	=				
A3.02	=	=	C1.04	=	=	E1.01	05	07	F6.32		=			
A4.01	=	=	C1.06	=	=	E1.02	05	07	F6.32/1		=			

★ Codici delle versioni base.
= Valgono tutte le parti del sottogruppo indicato nella colonna Sgr.
05, 07, ... valgono le parti contraddistinte da questi numeri, oltre a tutte le altre parti senza alcuna indicazione.

★ Codes des versions-base.
= Toutes les pièces du Sousgroupe indiqué à la colonne Sgr. sont valables.
05, 07, ... les pièces valables sont celles portant ces chiffres et celles dépourvues de toute indication.

★ Kennummern der Grundausführungen.
= alle Teile der in der Spalte « Sgr. » aufgeführten Untergruppe sind gültig.
05, 07, ... die Teile sind gültig, die mit einer dieser Nummern versehen sind und ferner alle diejenigen ohne besondere Angabe.

★ Basic version codes.
= All parts of the Subgroups indicated under « Sgr. » are applicable.
05, 70, .. Applicable parts are those marked off in the lists by these numbers plus all other without any indication.

★ Códigos de las versiones básicas.
= Son válidas todas las piezas del subgrupo indicado en la columna Sgr.
05, 07, ... Son válidas todas las piezas acompañadas de estos números, y además todas las que carecen de otras indicaciones.

Fiat 124 Sport Club e.V.

	INDICE DEI SOTTOGRUPPI	INDEX DES SOUSGROUPES	UNTERGRUPPEN-VERZEICHNIS	SUBGROUP INDEX	ÍNDICE DE SUBGRUPOS
A	MOTORE	Moteur	Motor	Engine	Motor
A0	COMPLESSIVO MOTORE	Ensemble moteur	Vollständiger Motor	Engine Assembly	Conjunto del motor
A0.01	Motore e supporti gruppo motopropulsore	Moteur et supports du groupe propulseur	Motor und Triebwerk-lager	Engine and Power Plant Supports	Motor y anclaje de la planta motriz
A1	ORGANI PRINCIPALI	Organes principaux	Hauptorgane	Main Components	Órganos principales
A1.01	Basamento e testa cilindri	Bâti et culasse	Kurbelgehäuse und Zylinderkopf	Crankcase and Cylinder Head	Bloque de cilindros y culata
A1.02	Coppa e coperchi basamento	Carter d´huile et couvercles de bâti	Ölwanne und Deckel des Kurbelgehäuses	Oil Sump and Crankcase Covers	Cárter de aceite y tapas del bloque
A1.03	Albero e volano motore	Vilebrequin et volant moteur	Kurbelwelle und Schwungrad	Crankshaft and Flywheel	Cigüeñal y volante
A1.05	Bielle e stantuffi	Bielles et pistons	Pleuelstangen und Kolben	Connecting Rods and Pistons	Bielas y émbolos
A1.06	Comando distribuzione	Commande de distribution	Steuerungsantrieb	Camshaft Drive	Piñones de la distribución
A1.07	Distribuzione	Distribution	Steuerung	Valve Gear	Distribución
A2	ALIMENTAZIONE E SCARICO	Alimentation et échappement	Kraftstofförderung und Auspuff	Fuel and Exhaust Systems	Alimentación y escape
A2.01	Serbatoio combustibile e tubazioni	Réservoir et canalisations combustible	Kraftstofftank und Leitungen	Fuel Tank and Lines	Depósito de combustible y tuberías
A2.02	Pompa alimentazione e tubazioni	Pompe et canalisations d´alimentation	Kraftstoffpumpe und Leitungen	Fuel Pump and Lines	Bomba de alimentación y tuberías
A2.03	Pompa alimentazione (A2.03,/1)	Pompe d´alimentation	Kraftstoffpumpe	Fuel Pump	Bomba de alimentación
A2.04	Carburatore e filtro aria (A2.04,/1)	Carburateur et filtre à air	Vergaser und Luftfilter	Carburetor and Air Cleaner	Carburador y filtro de aire

Fiat 124 Spider Club e.V.

A2.05	Filtro aria (A2.05,/1)	Filtre à air	Luftfilter	Air Cleaner	Filtro de aire
A2.06	Carburatore (A2.06,/1)	Carburateur	Vergaser	Carburetor	Carburador
A2.21	Comandi acceleratore e carburatore	Commandes d´accélérateur et de starter	Gasregulierung	Choke and Accelerator Control Linkage	Mandos del acelerador y "starter"
A2.54	Condotti aspirazione e scarico	Tubulures d admission et d´échappement	Saug- und Auspuffkrümmer	Intake and Exhaust Manifolds	Colectores de admisión y escape
A2.56	Tubazione di scarico (A2.56,/1)	Canalisation d´échappement	Auspuffleitung	Exhaust Pipe	Tubería de escape
A3	LUBRIFICAZIONE	Graissage	Schmierung	Lubrication System	Engrase
A3.01	Lubrificazione	Graissage	Schmierung	Lubrication System	Sistema de engrase
A3.02	Pompa olio	Pompe à huile	Ölpumpe	Oil Pump	Bomba de aceite
A4	RAFFREDDAMENTO	Refroidissement	Motorkühlung	Cooling System	Refrigeración
A4.01	Radiatore	Radiateur	Kühler	Radiator	Radiador
A4.02	Pompa acqua e tubazioni	Pompe et canalisations d´eau	Wasserpumpe und Leitungen	Water Pump and Lines	Bomba de agua y tuberías
A4.03	Pompa acqua	Pompe à eau	Wasserpumpe	Water Pump	Bomba de agua
A4.09	Ventilatore	Ventilateur	Lüfter	Fan	Ventilador
B	TRASMISSIONE	Transmission	Kraftübertragung	Power Train	Transmisión
B1	INNESTO	Embrayage	Kupplung	Clutch	Embrague
B1.01	Comando disinnesto frizione	Commande de débrayage	Kupplungsbetätigung	Clutch Release Control	Sistema de embrague
B1.05	Frizione (parti)	Embrayage (pièces)	Kupplung (Einzelteile)	Clutch (Components)	Embrague (despiezo)

Fiat 124 Spider Club e.V.

B2	CAMBIO	Boîte de vitesses	Wechselgetriebe	Transmission	Cambio de velocidades
B2.01	Cambio di velocità, scatola e coperchi (B2.01,/1)	Boîte de vitesses, carter et couvercles	Wechselgetriebe, Gehäuse und Deckel	Transmission, Casing and Covers	Cambio de velocidades, caja y tapas
B2.04	Ruotismi cambio di velocità (B2.04,/1)	Engrenages de boîte de vitesses	Zahnräder und Wellen des Wechselgetriebes	Transmission Gears	Engranajes del cambio
B2.07	Comandi esterni cambio di velocità (B2.07,/1)	Commandes extérieures de boîte de vitesses	Äussere Getriebe-schaltung	Gearshift Outer Controls	Varillaje del cambio de velocidades
B2.10	Comandi interni cambio di velocità (B2.10,/1)	Commandes intérieures de boîte de vitesses	Innere Getriebeschaltung	Gearshift Inner Controls	Barras del cambio de velocidades
B2.24	Segnalazione velocità e suo comando (B2.24,/1)	Compteur de vitesse et sa commande	Tachometer und sein Antrieb	Speedometer and Drive	Velocímetro y su arrastre
B3	ALBERI E GIUNTI	Arbres et joints	Wellen und Gelenke	Shafts and Joints	Árboles y juntas
B3.01	Trasmissione tra cambio e ponte	Transmission	Übertragungswelle	Propeller Shaft	Árbol de transmisión
B3.16	Albero di trasmissione (B3.16,/1)	Arbre de transmission	Übertragungswelle	Propeller Shaft	Árbol de transmisión
B4	PONTI	Ponts	Achsen	Axles	Puentes
B4.01	Ponte e semialberi differenziale	Pont et arbres de différentiel	Achse und Achswellen	Axle and Axle Shafts	Puente y palieres
B4.04	Ruotismi riduzione e differenziale del ponte	Engrenages de réduction et différentiel	Achsantrieb und Ausgleichgetriebe	Final Drive and Differential Gears	Reducción final y diferencial

Fiat 124 Spider Club e.V.

C	FRENI	Freins	Bremsen	Brakes	Frenos
C1	FRENI RUOTE	Freins aux roues	Radbremsen	Service Brakes	Frenos de ruedas
C1.01	Comando a pedale freni	Commande au pied de freins	Bremsfusshebel	Brake Foot Control	Pedal de freno
C1.02	Comando idraulico freni	Commande hydraulique de freins	Hydraulische Bremsbetätigung	Brake Hydraulic System	Sistema de freno hidráulico
C1.04	Comando correttore di frenata	Commande de correcteur de freinage	Betätigung des Bremskraftreglers	Braking Action Compensator Control	Mando de válvula de compensación de freno
C1.06	Cilindro maestro	Maître-cylindre	Hauptzylinder	Master Cylinder	Bomba
C1.08	Servofreno	Servo-frein	Servobremse	Brake Servo	Servofreno
C1.10	Correttore di frenata	Correcteur de freinage	Bremskraftregler	Braking Action Compensator	Válvula de compensación de freno
C1.30	Freni ruote anteriori	Freins de roues AV	Vorderradbremsen	Front Wheel Brakes	Frenos anteriores
C1.31	Pinza anteriore	Étrier avant	Vorderer Sattel	Front Brake Caliper	Pinza de freno anterior
C1.32	Freni ruote posteriori	Freins de roues AR	Hinterradbremsen	Rear Wheel Brakes	Frenos posteriores
C1.33	Pinza posteriore	Étrier arrière	Hinterer Sattel	Rear Brake Caliper	Pinza de freno posterior
C1.35	Comando a mano freni (C1.35,/1)	Commande de freins à main	Handbremsbetätigung	Brake Hand Control	Freno de mano
D	STERZO, SOSPENSIONI E RUOTE	Direction, suspension et roues	Lenkung, Aufhängung und Räder	Steering, Suspension and Wheels	Dirección, suspensión y ruedas
D2	STERZO	Direction	Lenkung	Steering System	Dirección
D2.01	Comando sterzo (D2.01,/1)	Commande de direction	Lenkgetriebe	Steering Gear	Volante y caja de la dirección
D2.02	Scatola sterzo (D2.02,/1,/2)	Boîtier de direction	Lenkgehäuse	Steering Box	Caja de la dirección
D2.03	Albero snodato	Arbre articulé	Gelenkwelle	Shaft with Joint	Árbol articulado

Fiat 124 Spider Club e.V.

D2.10	Tiranteria comando sterzo	Timonerie de direction	Lenkgestänge	Steering Linkage	Timonería de la dirección
D3	SOSPENSIONI E RUOTE	Suspensions et roues	Aufhängung und Räder	Suspensions and Wheels	Suspensión y ruedas
D3.01	Sospensione anteriore	Suspension AV	Vorderradaufhängung	Front Suspension	Suspensión anterior
D3.02	Ammortizzatori e barre anteriori	Amortisseurs et barres AV	Vord.Stossdämpfer und Stabilisator	Front Shock Absorbers and Bars	Amortiguadores y barras anteriores
D3.05	Sospensione posteriore	Suspension AR	Hinterradaufhängung	Rear Suspension	Suspensión posterior
D3.06	Ammortizzatori e barre posteriori	Amortisseurs et barres AR	Hint.Stossdämpfer und Stabilisator	Rear Shock Absorbers and Bars	Amortiguadores y barras posteriores
D3.10	Ammortizzatore (D3.10,/1)	Amortisseur	Stossdämpfer	Shock Absorber	Amortiguador
D3.14	Fuso a snodo	Fusée	Achsschenkel	Steering Knuckle	Mangueta
D3.16	Ruote	Roues	Räder	Wheels	Ruedas
E	ORGANI SUSSIDIARI	Organes subsidiaires	Nebenorgane	Accessory Equipment	Equipos accesorios
E1	RISCALDAMENTO E VENTILAZIONE INTERNA	Chauffage et aération	Heizung und Belüftung	Ventilation and Heating	Sistema de calefacción y ventilación
E1.01	Riscaldamento e ventilazione	Chauffage et aération	Heizung und Belüftung	Ventilation and Heating System	Sistema de ventilación y calefacción
E1.02	Riscaldatore	Réchauffeur	Heizgerät	Heater	Calorífero
E1.03	Comandi riscaldamento e ventilazione (E1.03,/1)	Commandes de chauffage et d'aération	Bedienungsvorrichtung für Heizung und Belüftung	Ventilation and Heating Controls	Mandos de ventilación y calefacción
E3	VARI	Divers	Verschiedenes	Miscellaneous	Accesorios varios
E3.01	Lavacristallo	Lave-glace	Scheibenwascher	Windshield Washer	Lava-parabrisas

Fiat 124 Spider Club e.V.

F	IMPIANTO ELETTRICO	Installation électrique	Elektrische Anlage	Electrical System	Instalación eléctrica
F1	ACCENSIONE	Allumage	Zündanlage	Ignition Equipment	Encendido
F1.01	Accensione motore	Allumage moteur	Motorzündung	Engine Ignition System	Encendido del motor
F2	AVVIAMENTO	Démarrage	Anlassen	Starting Equipment	Arranque del motor
F2.01	Avviamento motore	Lancement du moteur	Anlassen des Motors	Engine Starting Equipment	Arranque del motor
F3	GENERATORE	Génératrice	Stromanlage	Generating Equipment	Generador
F3.01	Generazione di corrente (F3.01, F3.01a)	Génératrice	Stromerzeugung	Current Generating System	Generador de corriente
F4	ILLUMINAZIONE	Éclairage	Beleuchtung	Lighting Equipment	Alumbrado
F4.01	Illuminazione esterna ed interna (F4.01,/1)	Eclairage extérieur et intérieur	Aussen- und Innenbeleuchtung	Outer and Inner Lighting	Alumbrado exterior e interior
F5	ACCESSORI	Accessoires	Zubehör	Accessories	Accesorios
F5.01	Segnalazione di avviso e di manovra	Dispositifs de signalisation	Signalisiervorrichtung	Signalling Devices	Aparatos de señalización
F5.03	Segnalazioni di funzionamento (F5.03,/1)	Témoins de fonctionnement	Anzeigevorrichtungen	Operation Indicators	Testigos de funcionamiento
F5.05	Accessori vari (F5.05,/1)	Accessories divers	Verschiedenes Zubehör	Miscellaneous Accessories	Accesorios varios

Fiat 124 Spider Club e.V.

F6	PARTI DI APPARECCHI	Pièces d´appareils	Geräteeinzelteile	Component Parts	Despiezo de aparatos
F6.02	Dinamo	Dynamo	Lichtmaschine	Generator	Dínamo
F6.03	Alternatore	Alternateur	Drehstrom-Lichtmaschine	Alternator	Alternador
F6.08	Motorino di avviamento (F6.08,/1)	Démarreur	Anlasser	Starter Motor	Motor de arranque
F6.14	Distributore di accensione	Allumeur	Zündverteiler	Ignition Distributor	Distribuidor de encendido
F6.29	Proiettore (F6.29,/1,/2)	Projecteur	Scheinwerfer	Headlamp	Proyector
F6.32	Fanale anteriore (F6.32,/1,/2)	Lanterne AV	Vordere Leuchte	Front Lamp	Lámpara anterior
F6.34	Fanale posteriore (F6.34,/1,/2,/3)	Lanterne AR	Schlussleuchte	Tail Lamp	Lámpara posterior
F6.35	Fanale targa (F6.35,/1,/2)	Feu de plaque	Nummernschildleuchte	Number Plate Lamp	Lámpara de matrícula
F6.65	Tergicristallo (F6.65,/1)	Essuie-glace	Scheibenwischer	Windshield Wiper	Limpia-parabrisas
Z	DOTAZIONI	Dotations	Werkzeuge	Kits	Equipo
Z1	ATTREZZI	Outils	Werkzeuge	Tools	Herramientas
Z1.01	Attrezzi	Outils	Werkzeuge	Tools	Herramientas

Fiat 124 Spider Club e.V.

INDICE DEI NUMERI D'ORDINAZIONE

Liste numérique — Nummernverzeichnis — Numerical Index — Índice numérico

n. ordinaz.	Sgr.
336231	C101
336434	A254
355300	B210
355300	B210/ 1
545338	B204
545338	B204
637410	F608
672948	F608
672949	F608
692394	C102
722763	Z101
725345	F101
725662	F301
730624	B201/ 1
734697	B404
734698	B404
750540	B404
801611	D202
810550	D202
811134	B224
811134	B224/ 1
812688	B204
812688	B204/ 1
812877	C110
813149	B210
813149	B210/ 1
813980	D202
813981	D202
813983	D202
814253	D202
814635	D316
814677	D306
817226	A107
830042	B401
830561	A256
830561	A256/ 1
836212	D306
839614	D202
840440	D202
848610	B404
854940	B204
854940	B204/ 1
856027	D306
857808	C135
857808	C135/ 1
858394	D210
859367	B224
861290	D201
861290	D201/ 1
861570	D202
868156	F602
873093	B210
873093	B210/ 1
874690	B201
874690	B201/ 1
874761	B210
874761	B210/ 1
875657	D202
877205	A101
878770	C131
878770	C133
879710	Z101
880059	D202
880673	A221
883175	B401
883236	B301
883236	B316
883236	B316/ 1
883239	B301
883239	B316
883239	B316/ 1
883240	B301
883240	B316
883240	B316/ 1
883241	B301
883241	B316
883241	B316/ 1
883243	B316
883243	B316/ 1
883244	B316
883244	B316/ 1
883323	F608/ 1
888019	B224
888019	B224/ 1
888782	F602
899985	D301
902144	A103
902145	A103
902146	A103
902147	A103
902148	A103
902160	A103
902161	A103
902276	A101
902277	A105
902278	A105
902279	A105
902280	A105
902281	A105
902282	A105
902283	A105
902284	A105
902285	A105
902286	A105
902335	A206
902335	A206/ 1
902336	A206
902336	A206/ 1
902337	A206
902337	A206/ 1
973910	B105
980848	C106
983027	B210
983027	B210/ 1
983028	B210
983028	B210/ 1
984069	B224
984069	B224/ 1
984070	B224
984070	B224/ 1
986228	F501
987112	A301
987819	F602
987820	F602
990114	B224
990114	B224/ 1
992273	A201
994922	C102
4007952	F608/ 1
4009037	D202
4009067	D314
4009587	D301
4010900	B204/ 1
4013362	E103
4013362	E103/ 1
4017940	D306
4019462	B207/ 1
4019992	B224/ 1
4019994	B224
4019994	B224/ 1
4023838	F401
4023838	F401/ 1
4026912	B204
4026912	B204/ 1
4030188	A221
4030188	B101
4032794	F501
4038163	B204
4038163	B204/ 1
4038169	B204/ 1
4038170	B204
4038170	B204/ 1
4038174	B204
4038174	B204/ 1
4038176	B204
4038176	B204/ 1
4038181	B204
4038181	B204/ 1
4042073	B401
4042341	F602
4042681	F602
4042682	F602
4042881	F602
4043202	D202
4044550	B204
4044550	B204/ 1
4045500	F608/ 1
4045771	F608/ 1
4046537	F608/ 1
4047423	A256
4047423	A256/ 1
4047985	F608/ 1
4049181	A106
4049182	A106
4051375	D202
4051375	D202/ 1
4054886	B401
4055524	C130
4056020	F602
4056020	F603
4056224	B201
4056224	B201/ 1
4056225	B201
4056225	B201/ 1
4056233	B204/ 1
4056239	B204
4056239	B204/ 1
4056241	B204/ 1
4056242	B204
4056242	B204/ 1
4056551	A001
4056690	E102
4059228	A221
4059459	B201
4059459	B201/ 1
4059466	B204
4059466	B204/ 1
4059470	B204/ 1
4059471	B204
4059471	B204/ 1
4059472	B210
4059472	B210
4059472	B210/ 1
4059513	B201
4059513	B201/ 1
4059514	B204
4059514	B204/ 1
4059515	B204/ 1
4059706	B404
4060659	C135
4060659	C135/ 1
4060716	B404
4060717	B404
4061818	B201/ 1
4061947	F301
4061947	F301 A
4061950	F301
4061950	F301 A
4061970	F602
4062070	F301
4062070	F301 A
4062109	F301
4062109	F301 A
4062279	C102
4062549	F608/ 1
4062713	D202
4062793	B201
4062793	B201/ 1
4062890	F301
4063110	B201
4063110	B201/ 1
4063656	F608/ 1
4063657	F608/ 1
4064324	F608
4064324	F608/ 1
4064325	F608
4064325	F608/ 1
4064496	C135
4065615	F602
4065615	F603

Fiat 124 Sport Club e.V.

n. ordinaz.	Sgr.
4066941	A001
4066945	A001
4066981	F401
4067233	F401
4067233	F401/ 1
4067916	F501
4068161	F401
4068161	F401/ 1
4068208	E103
4068208	E103/ 1
4068360	F603
4068380	A107
4069103	F501
4069380	E301
4070167	C130
4070167	C132
4071011	E103
4071011	E103/ 1
4071012	E103
4071012	E103/ 1
4071473	C102
4072398	F602
4072400	F602
4073245	B204
4073245	B204/ 1
4073453	E102
4073659	F401
4074781	A409
4074783	A409
4074785	A409
4074787	A409
4075394	F602
4076046	F301
4076497	B204
4076497	B204/ 1
4077191	F503/ 1
4077191	F505/ 1
4077339	B204
4077339	B204/ 1
4077382	B204/ 1
4077589	C102
4077627	A409
4077628	A409
4078322	F301
4078575	A409
4078578	A409
4079090	F602
4079093	F602

n. ordinaz.	Sgr.
4079280	A204
4079566	D202
4079567	D202
4079568	D202
4079569	D202
4079570	D202
4079571	D202
4081258	A202
4081259	F401
4081259	F503/ 1
4081298	A409
4082113	F501
4082895	A256
4082895	A256/ 1
4083645	A107
4084116	F301 A
4084119	F301
4084236	F505
4084236	F505/ 1
4084545	F301
4084545	F301 A
4084707	B204/ 1
4084952	F665
4085212	F603
4085213	F603
4085214	F603
4085490	F602
4085631	A401
4085967	F608/ 1
4087102	D316
4087103	D316
4087104	D316
4087105	D316
4087270	F608/ 1
4088199	C135
4088199	C135/ 1
4089651	F501
4091420	F401
4091697	Z101
4092083	B204
4092092	B204
4092093	B204
4092094	B204
4092105	B204
4092109	B204
4093276	B207
4094069	B404
4094072	A254

n. ordinaz.	Sgr.
4095889	F301 A
4096104	D314
4097367	C131
4097367	C133
4098792	A401
4099144	B404
4100652	F501
4100653	F501
4100693	A409
4100871	D210
4100998	D210
4101148	B224/ 1
4101150	B224
4101150	B224/ 1
4101891	D306
4101893	D306
4102056	A301
4102125	D201
4102348	A409
4102593	C135
4102593	C135/ 1
4102793	F401
4102793	F401/ 1
4103532	B101
4103532	C101
4104085	D210
4104921	C102
4105291	E102
4105308	E101
4105531	B105
4105533	B105
4106420	F401
4106911	C102
4106919	C104
4106924	C104
4107220	B207/ 1
4107224	B210/ 1
4107226	B210/ 1
4107229	B210/ 1
4107233	B207/ 1
4107651	C110
4107652	C110
4107653	C104
4107781	F301 A
4108203	E301
4108568	C108
4108569	C108
4108672	A402

n. ordinaz.	Sgr.
4108899	C102
4109133	F101
4109168	A302
4109227	F608
4109228	F608
4109369	A302
4109523	D302
4109523	D306
4111201	A103
4111357	D201
4111357	D201/ 1
4111458	D314
4111750	F603
4111751	F603
4111752	F603
4111753	F603
4111754	F603
4111755	F603
4111819	A401
4111979	C104
4112792	A401
4112854	A401
4112913	C102
4113411	D301
4113846	F301
4113846	F301 A
4114132	A402
4114415	F608
4114416	F608
4114431	F608
4114432	F608
4114442	F608
4114449	F608
4114450	F608
4114457	F608
4114458	F608
4114460	F608
4114461	F608
4114810	C108
4114941	A201
4115020	F501
4115071	C135
4115071	C135/ 1
4115451	C106
4115451	C110
4115523	B201/ 1
4115742	F602
4115776	B207/ 1

n. ordinaz.	Sgr.
4116741	A301
4117002	A107
4117031	A201
4117083	A301
4117085	A301
4117215	C102
4117216	C102
4117217	C102
4117396	A409
4117400	A409
4117879	F401/ 1
4117880	F401
4117880	F401/ 1
4117881	F629/ 2
4117882	F629
4119311	C135
4119311	C135/ 1
4119316	C135
4119397	C135
4119397	C135/ 1
4119398	C135
4119398	C135/ 1
4119399	C135
4119399	C135/ 1
4119613	B105
4119668	A205
4119668	A205/ 1
4120156	A205
4120182	B201
4120182	B201/ 1
4120641	F401/ 1
4120672	F401
4120943	A302
4121061	A202
4121062	A302
4121068	A301
4121075	A301
4121081	A302
4121082	A302
4121222	A205
4121564	A103
4122155	C102
4123140	A301
4123149	A101
4123150	A101
4123154	A101
4123209	A107
4123210	A107

Fiat 124 Sport Club e.v.

n. ordinaz.	Sgr.
4123213	A204
4123213	A204/ 1
4123220	A301
4123229	A402
4124022	F301 A
4124167	A205
4124167	A205/ 1
4124626	A402
4124673	C133
4124881	C131
4125231	C104
4125393	B101
4125396	B101
4125403	B101
4125468	D305
4125542	F101
4125640	F505
4125890	F401/ 1
4125892	F632/ 2
4125893	F632/ 2
4125894	F632/ 2
4125896	F632/ 2
4125903	F632/ 2
4126126	Z101
4126147	Z101
4126221	A302
4126228	A403
4126567	B204
4126567	B204/ 1
4126729	A256
4126822	B101
4126822	C101
4126843	A401
4127208	E102
4127446	A301
4127574	F603
4127647	F401
4127647	F401/ 1
4127648	F629/ 1
4128459	C102
4128843	F602
4129164	A302
4129169	C110
4129170	C110
4129171	C110
4129172	C110
4129654	B224
4129657	B224

n. ordinaz.	Sgr.
4129710	B204
4129711	B204
4129714	B204
4129715	B204
4129716	B204
4129717	B204
4129720	B204
4129729	B210
4129731	B210
4129740	C108
4129754	A102
4129756	A102
4129762	A102
4129763	A102
4129768	A101
4129789	A301
4129796	F101
4129808	A301
4129813	A402
4129820	E101
4129845	B201
4129847	B201
4129851	B201
4129853	B207
4129854	B207
4129856	B207
4129858	B207
4129859	B207
4129860	B207
4129861	B207
4129862	B207
4129863	B207
4129864	B207
4129865	B207
4129875	B207
4129877	B207
4129982	A301
4130096	B404
4130097	B404
4130149	B224
4130150	B224
4130150	B224/ 1
4130313	A204
4130313	A204/ 1
4130442	A103
4130443	A103
4130550	A105
4130888	F501

n. ordinaz.	Sgr.
4130901	A102
4130903	A102
4130912	A204
4130912	A204/ 1
4130913	A204
4130913	A204/ 1
4130914	A102
4130916	A102
4130924	A301
4130926	A301
4130927	A301
4130961	A107
4130961	A301
4130981	A301
4130986	A301
4132006	A202
4132009	E101
4132012	A301
4132013	A301
4132047	B207
4132097	F401
4132159	A401
4132409	B207/ 1
4132686	B207/ 1
4132687	B207/ 1
4132688	B207/ 1
4132690	B207/ 1
4132691	B207/ 1
4132692	B207/ 1
4132693	B207/ 1
4133260	D314
4133261	D314
4133262	C130
4133263	C130
4133264	D314
4133398	B207/ 1
4133446	B207
4133447	B207
4133817	A401
4133922	A301
4133981	C135/ 1
4134054	B201
4134054	B201/ 1
4134126	A301
4134137	D301
4134138	D301
4134139	D301
4134140	D301

n. ordinaz.	Sgr.
4134146	A301
4134155	D301
4134162	D301
4134167	D301
4134194	D302
4134195	D302
4134280	C102
4134285	C102
4134287	C102
4134291	C102
4134327	A301
4134491	D210
4134496	C102
4134516	D210
4134598	F608/ 1
4134610	C135/ 1
4134900	A107
4135182	F201
4135344	B201/ 1
4135346	C110
4135378	A256
4135378	A256/ 1
4135487	A001
4135489	A102
4135490	A102
4135494	A105
4135522	F401
4135526	A221
4135526	E301
4135559	A301
4135604	A301
4135628	F401
4135628	F401/ 1
4135854	E102
4135855	E102
4135856	E102
4135858	E102
4135865	E102
4135880	E101
4135886	E103
4135886	E103/ 1
4135891	A301
4135892	A301
4135893	A301
4136055	D305
4136064	E103
4136065	E103
4136066	E103

n. ordinaz.	Sgr.
4136067	E103
4136068	E103
4136069	E103
4136070	E103
4136070	E103/ 1
4136244	C102
4136245	C102
4136465	D316
4136475	C130
4136475	C132
4136973	B101
4136976	B101
4136981	D202
4136981	D202/ 1
4136988	D202
4137016	B201/ 1
4137069	B201
4137069	B201/ 1
4137277	D301
4137320	C106
4137382	A401
4137385	A401
4137386	A401
4137841	B207
4137841	B207/ 1
4137842	B207
4137842	B207/ 1
4137843	B207
4137843	B207/ 1
4137844	B207
4137844	B207/ 1
4137946	E102
4138003	E103
4138003	E103/ 1
4138012	B224
4138765	A403
4138898	C106
4138916	C106
4139010	C130
4139010	C132
4139013	C130
4139015	C131
4139016	C131
4139021	C131
4139021	C133
4139028	C131
4139029	C131
4139065	C133

Fiat 124 Spider Club B.V.

n. ordinaz.	Sgr.
4139066	C133
4139067	C133
4139068	C133
4139077	C133
4139399	B404
4139430	B404
4139431	B404
4139432	B404
4139433	B404
4139434	B404
4139435	B404
4139436	B404
4139437	B404
4139438	B404
4139439	B404
4139440	B404
4139441	B404
4139442	B404
4139443	B404
4139444	B404
4139445	B404
4139446	B404
4139501	B404
4139528	B404
4139534	A106
4140154	B301
4140167	D305
4140170	D305
4140253	C106
4140254	C106
4140284	F401/ 1
4140431	E103
4140431	E103/ 1
4140463	E102
4140677	B404
4140865	D201
4140869	D201
4140870	D201
4140995	A301
4141037	D301
4141348	E101
4141435	A221
4141682	A105
4141753	C131
4141753	C133
4141784	C135
4141844	B224/ 1
4141881	F608
4141971	D301
4142061	A201
4142062	D210
4142063	D210
4142169	A107
4142225	F608
4142256	A105
4142274	B404
4142278	B404
4142298	B224
4142558	F201
4142558	F608
4142735	C135
4142735	C135/ 1
4142782	A256
4142782	A256/ 1
4143097	B224/ 1
4143098	B224/ 1
4143114	A403
4143116	A403
4143406	B207
4143730	A202
4143919	A204
4143919	A204/ 1
4143928	A001
4143929	A001
4144275	B101
4144275	C101
4144443	B301
4144508	B301
4144512	B404
4144513	B404
4144518	C135/ 1
4144525	E103
4144527	B301
4144534	B404
4144546	D306
4144556	F505
4144733	F505
4144735	F505
4144739	A001
4144741	A001
4144795	C102
4145143	A107
4145176	D301
4145177	D301
4145199	B404
4145208	B404
4145379	C133
4145447	B201/ 1
4145457	C133
4145458	C133
4145468	C133
4145469	C133
4145637	F401
4145637	F401/ 1
4145708	E103
4145751	F608
4145844	B404
4145849	E103
4145953	D201
4145953	D201/ 1
4145981	A001
4146073	B301
4146074	B301
4146124	C130
4146130	C130
4146131	C132
4146216	D305
4146675	A001
4146681	B301
4146970	E301
4146971	E301
4146972	E301
4147281	F602
4147284	F401/ 1
4147285	F401/ 1
4147332	D301
4147466	F501
4148530	E101
4148532	E101
4148534	E101
4148536	E101
4148904	B207/ 1
4149048	E101
4149049	E101
4149117	A402
4149359	F101
4149484	F401
4149484	F401/ 1
4149593	F603
4149595	F603
4149607	F603
4149611	F603
4149619	F603
4149620	F603
4149621	F603
4149622	F603
4149675	B404
4149734	B204
4149734	B204/ 1
4149774	A256/ 1
4149807	A201
4149974	A106
4149975	A106
4150143	B301
4150212	F634/ 2
4150212	F634/ 3
4150285	A105
4150297	A105
4150344	F505/ 1
4150346	F505/ 1
4150418	A201
~~4150458~~	A201
4150460	A201
4150462	A201
4150502	D301
4150503	D301
4150504	D301
4150656	A101
4150660	A101
4150787	F603
4150972	A105
4150973	A105
4150974	A105
4150975	A105
4151190	A301
4151244	A301
4151268	A101
4151274	A254
4151276	A254
4151277	A254
4151389	D316
4151391	D202
4151394	D201
4151423	A106
4151480	B101
4151505	A401
4151559	D202/ 1
4151573	B207
4151573	B207/ 1
4151673	E101
4151686	C135
4151687	C135
4151688	C135
4151691	C135
4151692	C135
4151714	D301
4151919	D305
4151997	A301
4152101	F301 A
4152104	F603
4152192	D305
4152196	F201
4152199	F608
4152319	B204
4152326	A106
4152329	A106
4152331	A106
4152332	A106
4152334	A402
4152447	A107
4152448	A107
4152449	A107
4152450	A107
4152451	A107
4152452	A107
4152453	A107
4152454	A107
4152455	A107
4152456	A107
4152457	A107
4152458	A107
4152459	A107
4152460	A107
4152461	A107
4152462	A107
4152463	A107
4152464	A107
4152465	A107
4152466	A107
4152467	A107
4152468	A107
4152481	B201
4152482	B201
4152482	B201/ 1
4152558	B401
4152569	A001
4152570	B401
4152586	B204
4152586	B204/ 1
4152605	A101

Fiat 124 Sport Club e.v.

n. ordinaz.	Sgr.
4152629	D305
4152653	F401/ 1
4152672	B101
4152777	C133
4152778	C133
4152873	A256
4152873	A256/ 1
4152878	A256
4152891	A402
4152949	F401
4153001	F505
4153002	F505
4153003	F505
4153008	A401
4153055	A401
4153104	F301
4153225	A409
4153287	C135/ 1
4153296	A106
4153518	A106
4153661	E101
4153662	E102
4153664	E101
4153715	C104
4153716	C104
4153717	C104
4153791	D305
4153792	D305
4153793	D305
4153794	C102
4153891	A302
4153898	D201/ 1
4154101	E102
4154103	E102
4154106	F201
4154106	F608/ 1
4154193	A107
4154194	A107
4154272	F608/ 1
4154273	F608/ 1
4154275	F608/ 1
4154276	F608/ 1
4154279	F608/ 1
4154290	F608/ 1
4154293	F608/ 1
4154303	F608/ 1
4154304	F608/ 1
4154311	F608/ 1
4154430	A302
4154434	E102
4154520	F101
4154522	A301
4154524	A103
4154560	D201
4154581	C101
4154688	E102
4155235	B204
4155235	B204/ 1
4155236	B204
4155236	B204/ 1
4155237	B204
4155237	B204/ 1
4155241	B204
4155241	B204/ 1
4155244	B204/ 1
4155304	F301
4155473	F608
4155474	F608
4155497	F501
4155742	B201
4155829	B204
4155829	B204/ 1
4156064	F201
4156070	F608/ 1
4156140	A201
4156141	A201
4156195	F301 A
4156331	F501
4156470	A201
4156473	C102
4156475	C102
4156476	C102
4156479	C102
4156480	C102
4156500	A201
4156529	A105
4156656	A103
4156679	A254
4156691	A409
4156743	F503
4156744	F503
4156745	F503
4156825	A401
4156826	A401
4156828	B105
4156932	A221
4157001	D210
4157008	F401
4157009	F401
4157014	F401
4157015	F401
4157018	F401
4157020	F401
4157021	F401
4157120	C102
4157210	A204
4157212	A205
4157212	A205/ 1
4157213	A205
4157213	A205/ 1
4157214	A205
4157214	A205/ 1
4157215	A205
4157256	B224
4157257	B224
4157331	A105
4157342	F301
4157343	F301
4157343	F301 A
4157398	F634/ 2
4157398	F634/ 3
4157400	F634/ 2
4157400	F634/ 3
4157431	Z101
4157457	B401
4157655	A106
4157656	A106
4157734	D201
4158016	B401
4158100	A301
4158167	F401
4158168	B204/ 1
4158362	E103
4158363	E103
4158367	E103
4158369	D210
4158370	D202
4158370	D202/ 1
4158372	F401
4158399	F505/ 1
4158401	F505/ 1
4158402	F505/ 1
4158441	D302
4158442	D302
4158457	A409
4158493	F101
4158513	B204
4158513	B204/ 1
4158514	B204
4158514	B204/ 1
4158515	B204
4158515	B204/ 1
4158516	B204
4158516	B204/ 1
4158612	F101
4158643	A101
4158645	A101
4158646	A101
4158684	B101
4158709	B101
4158710	C101
4158711	B101
4158715	C102
4158718	C102
4158719	C102
4158720	C102
4158721	C101
4158772	F503/ 1
4158805	B201
4158805	B201/ 1
4158808	C102
4158813	B207
4158818	B204
4158859	B404
4158860	C131
4158860	C133
4158896	F401
4158896	F505
4158898	B207
4158987	B201
4158996	A001
4158997	A001
4158999	F301
4159201	A256
4159202	A256/ 1
4159204	F301
4159204	F301 A
4159209	F301
4159209	F301 A
4159210	F401
4159222	B207/ 1
4159259	D302
4159260	D306
4159261	D306
4159262	D306
4159287	F505
4159327	A256
4159327	A256/ 1
4159420	C130
4159424	C132
4159495	D316
4159579	F401/ 1
4159642	A301
4159698	E103
4160011	F401
4160012	F401
4160012	F401/ 1
4160013	F505
4160029	B201
4160140	B401
4160141	B401
4160307	B101
4160309	D201/ 1
4160379	A201
4160397	A103
4160443	F503
4160444	F503
4160694	B207
4160870	A107
4160880	A103
4160881	A103
4160915	B201/ 1
4160981	B204
4160982	B210
4160983	B210
4161084	B201
4161168	A221
4161171	A221
4161222	A301
4161305	F401/ 1
4161330	A301
4161414	A201
4161435	B224/ 1
4161505	F503/ 1
4161506	D316
4161508	C130
4161508	C132
4161509	C131
4161509	C133
4161537	E101

Fiat 124 Sport Club e.v.

n. ordinaz.	Sgr.
4161538	E101
4161544	A201
4161580	A102
4161588	B210/ 1
4161657	A204
4161658	A105
4161661	A105
4161662	A105
4161663	A105
4161669	A101
4161671	A105
4161672	A105
4161673	A105
4161675	A105
4161676	A105
4161677	A105
4161679	A105
4161680	A105
4161681	A105
4161698	A221
4161898	A409
4161901	A221
4161912	A221
4162034	D202/ 1
4162036	D202/ 1
4162037	D202/ 1
4162038	D202/ 1
4162041	D202/ 1
4162042	D202/ 1
4162043	D202/ 1
4162047	D202/ 1
4162048	D202/ 1
4162049	D202/ 1
4162064	B204/ 1
4162123	F505/ 1
4162237	B401
4162304	C135/ 1
4162307	C135/ 1
4162332	A409
4162333	A409
4162334	A403
4162337	A409
4162614	A107
4162728	A201
4162744	A102
4162817	A105
4162819	A105
4162887	F505/ 1
4162888	A107
4162889	A107
4162890	A107
4162891	A107
4162892	F505/ 1
4163635	A409
4163667	C104
4163668	C104
4163670	A201
4163671	A201
4163693	B204
4163826	F301 A
4163970	B204
4163989	A221
4164061	A402
4164237	A401
4164499	C133
4164500	C133
4164521	A221
4164637	D201/ 1
4164643	F301 A
4164647	B210/ 1
4164648	B210/ 1
4164654	F401
4164654	F401/ 1
4164671	D201/ 1
4164681	F501
4164797	B201/ 1
4164909	B224
4164910	B224
4164914	B404
4164973	A106
4164974	A106
4165034	C130
4165035	C130
4165036	C132
4165037	C132
4165059	F505/ 1
4165062	B224
4165091	A256
4165139	C102
4165155	E103/ 1
4165158	E103/ 1
4165160	E103/ 1
4165161	E103/ 1
4165162	E103/ 1
4165189	A409
4165193	F301 A
4165208	A103
4165328	F503/ 1
4165329	F503/ 1
4165330	F503/ 1
4165331	F503/ 1
4165332	F503/ 1
4165380	A106
4165453	D202/ 1
4165454	D202/ 1
4165456	A101
4165469	A101
4165517	A402
4165518	A402
4165582	F401/ 1
4165583	F401/ 1
4165586	F401/ 1
4165587	F401/ 1
4165594	F634/ 2
4165595	F634/ 2
4165596	F634/ 2
4165597	F634/ 2
4165598	F634/ 2
4165599	F634/ 2
4165600	F634/ 2
4165601	F634/ 2
4165602	F634/ 3
4165603	F634/ 3
4165604	F634/ 3
4165605	F634/ 3
4165606	F634/ 3
4165607	F634/ 3
4165608	F634/ 3
4165609	F634/ 3
4165610	F634/ 2
4165610	F634/ 3
4165611	F634/ 2
4165611	F634/ 3
4165612	F634/ 2
4165612	F634/ 3
4165618	F634/ 2
4165618	F634/ 3
4165620	F401/ 1
4165652	A106
4165681	A001
4165682	F401/ 1
4165689	F401
4165689	F401/ 1
4165870	F401/ 1
4165872	F401/ 1
4165873	F301 A
4165886	A201
4166173	B204
4166175	B204
4166191	A201
4166392	A101
4166406	A221
4166420	A201
4166422	A201
4166467	D301
4166468	D305
4166630	B201/ 1
4166694	C133
4166787	A107
4166788	A107
4166789	A107
4166790	A107
4167660	E101
4167662	E102
4167663	E102
4167666	E103/ 1
4167806	D201/ 1
4167935	A256/ 1
4167937	A256/ 1
4168199	A204/ 1
4168200	A204/ 1
4168202	A204/ 1
4168346	F634/ 2
4168346	F634/ 3
4168478	F401/ 1
4168479	F401
4168479	F401/ 1
4168480	F401
4168501	E103/ 1
4168896	F401
4168896	F401/ 1
4168979	F401
4169042	A202
4169058	A202
4169064	D201/ 1
4169065	D202/ 1
4169067	D202/ 1
4169157	F101
4169218	D202/ 1
4169413	A107
4169415	C102
4169438	A221
4169540	A221
4169585	A402
4169600	A254
4170458	A107
4170469	A107
4170473	F101
4170485	A205/ 1
4170610	D202/ 1
4170643	D202/ 1
4170741	F401/ 1
4170757	E103/ 1
4171172	C135
4171342	A107
4172385	A256/ 1
4173196	A205/ 1
4516801	B301
4574563	B301
4574563	B316
4574563	B316/ 1
4574564	B301
4574564	B316
4574564	B316/ 1
4574565	B301
4574565	B316
4574565	B316/ 1
4574566	B301
4574566	B316
4574566	B316/ 1
4593212	B316
4593212	B316/ 1
4593214	B301
4593215	B301
4593224	B316
4593224	B316/ 1
4593225	B316
4593225	B316/ 1
4593549	D203
4593550	D203
4593551	D203
4593552	D203
4593553	D203
4595446	B316
4595446	B316/ 1
4595449	B301
4595450	B316/ 1
4597280	B316
4597280	B316/ 1
4603810	B301

Fiat 124 Sport Club e.V.

n. ordinaz.	Sgr.
4603811	B316
4603813	D201
4603814	D203
9902586	F614
9903279	F665
9903367	F614
9904577	A206
9904577	A206/ 1
9904617	A206
9904617	A206/ 1
9904641	D310
9904667	A206
9904667	A206/ 1
9904687	A206
9904687	A206/ 1
9904794	A206
9904794	A206/ 1
9904811	A206
9904811	A206/ 1
9904941	A206
9904941	A206/ 1
9904971	A206
9904971	A206/ 1
9904983	A206
9904983	A206/ 1
9905045	A206
9905045	A206/ 1
9905178	A206
9905178	A206/ 1
9905617	D310
9905617	D310/ 1
9905621	D310
9905621	D310/ 1
9905622	D310
9905622	D310/ 1
9905624	D310
9905624	D310/ 1
9905628	D310
9905628	D310/ 1
9905695	D310
9905695	D310/ 1
9905731	D310
9905731	D310/ 1
9905732	D310
9905732	D310/ 1
9905735	D310
9905735	D310/ 1
9905736	D310
9905736	D310/ 1
9906837	A206
9906837	A206/ 1
9906842	D310
9906842	D310/ 1
9906843	D310
9906843	D310/ 1
9906844	D310
9906844	D310/ 1
9906845	D310
9906845	D310/ 1
9907257	A206
9907257	A206/ 1
9907429	A206
9907429	A206/ 1
9908079	D310
9908079	D310/ 1
9908081	D310
9908081	D310/ 1
9908084	D310
9908084	D310/ 1
9908085	D310
9908085	D310/ 1
9908086	D310
9908086	D310/ 1
9908087	D310
9908087	D310/ 1
9908089	D310
9908089	D310/ 1
9908369	F665
9908382	F632
9908382	F632/ 1
9908434	F665
9908605	D310
9908650	A206
9908650	A206/ 1
9909139	A206
9909139	A206/ 1
9909323	D310
9909324	D310/ 1
9909481	D310
9909481	D310/ 1
9909508	D310/ 1
9909525	A206
9909525	A206/ 1
9909533	F665
9910053	A203
9910053	A203/ 1
9910054	A203
9910054	A203/ 1
9910069	A203
9910069	A203/ 1
9910789	A206
9910789	A206/ 1
9911186	A206
9911186	A206/ 1
9911212	D310
9911212	D310/ 1
9911213	D310
9911213	D310/ 1
9911214	D310
9911214	D310/ 1
9911221	A206
9911221	A206/ 1
9911225	A206
9911225	A206/ 1
9911674	A206
9911674	A206/ 1
9911956	F629
9911957	F629/ 2
9912655	F629/ 1
9912659	F629/ 2
9912661	F629
9912911	D310/ 1
9912912	D310
9912912	D310/ 1
9913649	C108
9913654	C108
9913655	C108
9913656	C108
9913657	C108
9913661	C108
9913662	C108
9913663	C108
9913665	C108
9913692	C108
9913696	C108
9913697	C108
9913848	F614
9913849	F614
9913850	F614
9913858	F614
9913859	F614
9913861	F614
9913862	F614
9913871	F629
9913872	F629
9913873	F629
9913874	F629
9913991	F629/ 2
9913992	F629/ 2
9913993	F629/ 2
9913994	F629/ 2
9914145	F635/ 2
9914281	F614
9914303	F665
9914490	A206
9914490	A206/ 1
9914495	A206
9914495	A206/ 1
9914500	A206
9914500	A206/ 1
9914504	A206
9914504	A206/ 1
9914507	A206
9914507	A206/ 1
9914510	A206
9914510	A206/ 1
9914641	D310/ 1
9914783	A206
9914783	A206/ 1
9914800	F665
9915096	F629/ 1
9915098	F629/ 1
9915099	F629/ 1
9915100	F629/ 1
9915101	F629/ 1
9915235	A206
9915235	A206/ 1
9915236	A206/ 1
9915243	A206
9915243	A206/ 1
9915254	A206
9915254	A206/ 1
9915261	A206
9915261	A206/ 1
9915262	A206
9915262	A206/ 1
9915378	F665
9915687	F635/ 2
9915688	F635/ 2
9915689	F635/ 2
9915690	F635/ 2
9915814	D310
9915815	D310/ 1
9915831	A203
9915832	A203
9915832	A203/ 1
9915833	A203
9915833	A203/ 1
9915834	A203
9915834	A203/ 1
9915844	F635/ 1
9915845	F635/ 1
9915846	F635/ 1
9915847	F635/ 1
9915848	F635/ 1
9915874	F635
9915898	F665
9915905	F614
9915907	F614
9915908	F614
9915909	F614
9915910	F614
9915912	F614
9915913	F614
9915914	F614
9915960	A203
9915960	A203/ 1
9915963	A203
9915963	A203/ 1
9915964	A203
9915964	A203/ 1
9915965	A203
9915965	A203/ 1
9915968	A206
9915968	A206/ 1
9915971	A206
9915971	A206/ 1
9915990	A206
9915990	A206/ 1
9915991	A206
9915991	A206/ 1
9915993	A206
9915993	A206/ 1
9916022	D310/ 1
9916280	A206
9916280	A206/ 1
9916286	A206
9916286	A206/ 1
9916296	A206
9916296	A206/ 1

Fiat 124 Sport Club N.V.

n. ordinaz.	Sgr.
9916321	A206
9916328	F632
9916328	F632/ 1
9916329	F632
9916330	F632/ 1
9916331	F632
9916375	F632
9916376	F632/ 1
9916433	F665
9916434	F665
9916435	F665
9916436	F665
9916437	F665
9916438	F665
9916439	F665
9916440	F665
9916441	F614
9916442	F614
9916443	F614
9916444	F614
9916445	F614
9916446	F614
9916447	F614
9916482	F634/ 1
9916483	F634
9916483	F634/ 1
9916484	F634
9916484	F634/ 1
9916488	D310
9916495	F635
9916496	F635
9916497	F635
9916498	F635
9916514	A203
9916514	A203/ 1
9916515	A203
9916515	A203/ 1
9916516	A203
9916516	A203/ 1
9916589	C108
9916590	C108
9916595	D310
9916595	D310/ 1
9916734	F632/ 1
9916742	A206
9916742	A206/ 1
9916743	A206
9916743	A206/ 1

n. ordinaz.	Sgr.
9916744	A206
9916744	A206/ 1
9916745	A206
9916745	A206/ 1
9916746	A206
9916746	A206/ 1
9916747	A206
9916747	A206/ 1
9916748	A206
9916748	A206/ 1
9916749	A206
9916749	A206/ 1
9916750	A206
9916750	A206/ 1
9916751	A206
9916751	A206/ 1
9916752	A206
9916752	A206/ 1
9916753	A206
9916753	A206/ 1
9916754	A206
9916754	A206/ 1
9916755	A206
9916755	A206/ 1
9916756	A206
9916756	A206/ 1
9916757	A206
9916757	A206/ 1
9916758	A206
9916758	A206/ 1
9916759	A206
9916759	A206/ 1
9916760	A206
9916761	A206
9916761	A206/ 1
9916762	A206
9916762	A206/ 1
9916763	A206
9916763	A206/ 1
9916764	A206
9916764	A206/ 1
9916765	A206
9916765	A206/ 1
9916766	A206
9916766	A206/ 1
9916767	A206
9916767	A206/ 1
9916768	A206

n. ordinaz.	Sgr.
9916768	A206/ 1
9916769	A206
9916769	A206/ 1
9916770	A206
9916770	A206/ 1
9916771	A206
9916771	A206/ 1
9916772	A206
9916772	A206/ 1
9916773	A206/ 1
9917341	A203/ 1
10124311	A221
10124775	A221
10158601	A101
10158601	A301
10168590	A201
10168590	A202
10168890	C102
10168990	A201
10196901	F608
10196901	F608/ 1
10205720	A409
10205720	F602
10205720	F603
10205920	A106
10249740	-T-
10249844	-T-
10250140	-T-
10250540	-T-
10250640	-T-
10260060	A301
10268350	A254
10268450	A254
10269650	A254
10269950	B201
10269950	B201/ 1
10279985	A101
10284460	C102
10290690	E101
10291290	A402
10291490	A201
10291490	A205/ 1
10291790	C102
10298350	A201
10389401	E102
10396180	A401
10396180	B224
10396180	B224/ 1

n. ordinaz.	Sgr.
10396380	A201
10396380	C102
10396380	F101
10396780	F301
10401590	-T-
10401744	-T-
10401944	-T-
10404640	-T-
10404740	-T-
10404840	-T-
10404940	-T-
10405180	F101
10405186	-T-
10405280	-T-
10405380	-T-
10405486	-T-
10405580	-T-
10405680	-T-
10410640	-T-
10410740	-T-
10410940	-T-
10411040	-T-
10411140	-T-
10412840	-T-
10418305	A201
10444511	E103
10444511	E103/ 1
10502074	-T-
10502274	-T-
10516470	A001
10516470	A101
10516470	A102
10516470	A106
10516470	A201
10516470	A256/ 1
10516470	A301
10516470	A302
10516470	A401
10516470	A402
10516470	A409
10516470	B101
10516470	B201
10516470	B201/ 1
10516470	B207
10516470	B207/ 1
10516470	B210
10516470	B210/ 1
10516470	B224

n. ordinaz.	Sgr.
10516470	B224/ 1
10516470	C104
10516470	C135
10516470	C135/ 1
10516470	D201
10516470	D201/ 1
10516470	E101
10516470	E103
10516470	E103/ 1
10516470	F602
10516470	F603
10516670	A001
10516670	A101
10516670	A201
10516670	A221
10516670	A254
10516670	A256
10516670	A256/ 1
10516670	A301
10516670	B101
10516670	B101
10516670	B201
10516670	B201/ 1
10516670	B207
10516670	B301
10516670	B404
10516670	C102
10516670	C135/ 1
10516670	D201
10516670	D201/ 1
10516670	D202
10516670	D210
10516670	D302
10516670	D306
10516670	F101
10516670	F301
10516670	F301 A
10516670	F501
10516670	F608
10516670	F608/ 1
10516870	A001
10516870	A106
10516870	A301
10516870	B101
10516870	B201
10516870	B201/ 1
10516870	B301
10516870	B404

Fiat 124 Sport Club e.V.

n. ordinaz.	Sgr.
10516870	C130
10516870	C132
10516870	C135
10516870	D301
10516870	D302
10516870	D306
10516870	F301
10516870	F301 A
10517070	B101
10517070	B201
10517070	B201/ 1
10517070	B204
10517070	B204/ 1
10517070	D301
10517070	D305
10517070	F301 A
10517470	D202
10517470	D202/ 1
10519201	D201
10519301	E102
10519301	F101
10519401	A106
10519401	A201
10519601	A101
10519601	A254
10519601	A256
10519601	A256/ 1
10519601	C102
10519601	C135
10519601	C135/ 1
10519601	D201/ 1
10519601	D306
10519601	F201
10519601	F608
10519601	F608/ 1
10519660	B207/ 1
10520001	F301 A
10615470	E101
10725911	A409
10725911	B101
10725911	E101
10725911	E102
10725911	F602
10725911	F603
10733601	F608
10734201	E103
10734201	E103/ 1
10734301	F608/ 1
10735880	F602
10788811	A221
10788811	E102
10791211	D202
10791211	F501
10791411	D201
10791411	D201/ 1
10794011	A201
10794011	A201
10794011	A256
10794011	A256/ 1
10794011	F603
10796301	C135
10796301	C135/ 1
10856290	F401
10856990	F401
10856990	F401/ 1
10857790	F401
10857790	F401/ 1
10858090	F401
10858090	F401
10858090	F401/ 1
10858390	F401/ 1
10858390	F503
10858390	F503/ 1
10858390	F505
10858390	F505/ 1
10863090	F401
10863090	F401/ 1
10902021	A401
10902021	E101
10902121	C135
10902221	A102
10902221	A106
10902221	A301
10902221	D201/ 1
10902321	A102
10902421	A102
10902421	A106
10902421	B101
10902421	C104
10902621	A302
10902621	A402
10902821	C104
10902921	A302
10903021	A102
10903221	E101
10903421	A402
10903821	A106
10903921	A106
10977521	C104
11048990	F401
11048990	F401/ 1
11057975	C106
11060575	B301
11064075	C101
11066175	B207/ 1
11066275	B204
11066275	B204/ 1
11066875	D201
11195370	A201
11195370	A256
11195370	A256/ 1
11195370	E103/ 1
11195370	F101
11195370	F602
11195370	F603
11195370	F608
11195370	F608/ 1
11195370	F614
11195470	A201
11195470	C104
11195470	E103
11195470	E103/ 1
11195470	F101
11195470	F602
11197473	A102
11198073	A202
11198073	A204
11198073	A204/ 1
11198177	A106
11343821	B404
11500020	B201
11500020	B201/ 1
11500111	A102
11500120	B207
11500120	B224
11500120	B224/ 1
11500221	A101
11500321	A101
11500521	A204
11500521	A204/ 1
11592921	A402
11632321	A402
11903171	A201
11944908	F301
11944908	F301 A
12056040	-T-
12056686	F101
12058880	F603
12164321	D202
12164321	D202/ 1
12164711	A001
12164711	A106
12164711	A301
12164711	B201
12164711	B201/ 1
12164711	C135
12164711	D306
12164711	F301
12164711	F301 A
12164721	C130
12164721	D301
12164721	D302
12170090	C102
12170690	A301
12170690	A401
12170890	A301
12429211	D202
12429920	B201
12430020	B201
12430120	B201/ 1
12430320	B201/ 1
12567620	A105
12574111	A204
12574111	A204/ 1
12574111	F603
12574111	F608
12574111	F608/ 1
12574211	A204
12574211	A204/ 1
12574211	A205/ 1
12574211	C104
12574211	F602
12574211	F608
12574211	F608/ 1
12574511	D201
12574511	D201/ 1
12574511	D210
12574511	F301 A
12574511	F602
12574821	D301
12575611	D210
12575611	F602
12575611	F603
12599070	A221
12599170	F401
12599170	F401/ 1
12605170	A201
12605170	E103
12605170	E103/ 1
12605270	C102
12605270	E102
12605270	F301 A
12605270	F501
12605370	A201
12605370	B224
12605370	C102
12605370	E301
12605370	F101
12605370	F301
12605370	F301 A
12605370	F501
12605570	C108
12606870	E103
12606970	B204
12606970	B204
12606970	B204/ 1
12608570	A201
12625001	B101
12625001	D201
12625001	D201/ 1
12638101	E101
12638670	B207/ 1
12638670	D210
12639701	A409
12639701	F501
12639701	F602
12640601	A106
12640601	A256/ 1
12642801	A201
12642801	F603
12643701	A102
12643701	A204
12643701	A204/ 1
12643701	A205/ 1
12643701	A401
12643701	E103
12644401	A102
12644401	A401
12644401	F101
12644401	F301

Fiat 124 Sport Club e.V.

n. ordinaz.	Sgr.
12646201	D302
12646701	A001
12646701	B101
12646701	B101
12646701	B301
12646701	F501
12646801	A001
12646801	D301
12647001	A201
12948110	A409
12953011	A409
13271601	F602
13271801	F101
13271801	F608
13271801	F608/ 1
13271901	F602
13272001	A201
13272001	E103/ 1
13272101	F603
13272201	F608
13272201	F608/ 1
13276101	F301 A
13299401	E103/ 1
13301501	A221
13303711	B204
13303711	B204/ 1
13400275	B224
13400276	B224/ 1
13449520	F301
13449520	F301 A
13449721	A301
13449721	F301 A
13516620	B201
13516620	B201/ 1
13516721	A001
13516911	A204
13516911	A204/ 1
13516921	A106
13517010	A256
13517010	A256/ 1
13517021	F101
13517121	A202
13517220	B201
13517320	A202
13517320	B201
13517320	B201/ 1
13517320	B207
13540811	E101
13541020	B207/ 1
13543120	B207
13543521	A254
13543720	A101
13543721	A254
13544020	A101
13544520	A101
13545521	A254
13546621	B201
13746310	A403
13824011	B404
13824021	C102
13824111	A401
13824221	A409
13824221	B201/ 1
13824321	A102
13824321	A221
13824611	A301
13824621	A301
13825621	B201
13825621	B201/ 1
13825621	C135
13825621	C135/ 1
13825821	B105
13826521	F201
13826621	F201
13829921	F301
13830121	F301 A
13832111	E101
13836471	E102
14044171	B204
14044171	D314
14044871	D314
14142390	F401
14142390	F401/ 1
14144690	F401/ 1
14147590	F401
14147590	F401/ 1
14148190	F401/ 1
14189176	A201
14189771	E103
14189771	E103/ 1
14234330	A101
14323101	A402
14323901	B201
14324101	D202
14324111	D202/ 1
14324411	B201
14324411	B201/ 1
14324411	B401
14325301	A102
14326050	A101
14328201	A103
14328901	A101
14329901	A101
14522421	Z101
14525021	Z101
14528271	Z101
14533631	Z101
15185701	E103
15185701	E103/ 1
15186001	C102
15186101	E101
15187001	A201
15187301	A102
15187301	A201
15193511	A102
15540420	B204/ 1
15540421	B204
15540721	B201
15540921	B201/ 1
15541221	D305
15541321	B301
15541421	B201
15541421	B201/ 1
15541421	B301
15541821	F301 A
15611201	F632/ 2
15888721	D306
15888830	D302
15896211	A001
15896211	A101
15896211	A102
15896211	A106
15896211	A221
15896211	A256/ 1
15896211	A401
15896211	A409
15896211	B201
15896211	B201/ 1
15896211	B207
15896211	B207/ 1
15896211	B224
15896211	B224/ 1
15896211	C102
15896211	C135
15896211	C135/ 1
15896211	E101
15896211	E103
15896211	E103/ 1
15896211	E301
15896211	F101
15896211	F301
15896211	F501
15896218	F301
15896218	F301 A
15896411	A201
15896411	F101
15896411	F401
15896411	F401/ 1
15896411	F602
15896411	F608/ 1
15896411	F634/ 2
15896411	F634/ 3
15970521	C135
15970721	A106
15970730	B301
15970921	F301 A
15971421	D210
15972130	A101
16043221	C102
16043221	F301
16043221	F301 A
16043421	A221
16043421	B101
16043421	B404
16043621	A001
16043621	A256
16043621	A256/ 1
16043621	C108
16043821	C135/ 1
16043821	D201/ 1
16043821	D210
16043921	D201
16044221	D306
16044521	A001
16044721	A256
16044721	A256/ 1
16044821	A256
16044821	A256/ 1
16044821	A301
16045021	A301
16045321	A301
16100811	A001
16100811	A001
16100811	A101
16100811	A106
16100811	A201
16100811	A202
16100811	A204
16100811	A204/ 1
16100811	A254
16100811	A256
16100811	A256/ 1
16100811	B101
16100811	B201
16100811	B201/ 1
16100811	B207
16100811	B301
16100811	C102
16100811	D201
16100811	D202
16100811	D210
16100811	D306
16100811	F101
16100811	F301
16100811	F501
16100811	F608
16100811	F608/ 1
16100821	D302
16100821	D306
16101511	B101
16101511	D305
16101511	F301 A
16101521	D301
16102042	F505/ 1
16102311	B207
16102311	C135
16102311	C135/ 1
16102311	F608
16102311	F608/ 1
16104111	D306
16105011	B301
16139721	D301
17669101	D201
17669101	D201/ 1
17670002	F301 A
17671001	F501
17671101	E103
17671101	E103/ 1
17671301	E103
17671301	E103/ 1

Fiat 124 Sport Club e.V.

n. ordinaz.	Sgr.	n. ordinaz.	Sgr.	ERA	VED	n. ordinaz.	Sgr.	n. ordinaz.	Sgr.
19052880	E301	23767491	D201/ 1	848460	4094072				
19052980	E301	23767491	D210	883242	B316/1				
19053080	A301	24912551	E301	4055206	4170473				
19053080	C102	24940440	A103	4115591	4163667				
19053180	A201	28042320	B301	4129645	10519601				
19053180	A202	28044370	B204	4132072	4168896				
19053180	F501	28044370	B204/ 1	4134901	4170458				
19053781	A401	28103910	B204	4137067	4158805				
19110094	F101	40000040	A102	4138790	4163668				
19110094	-T-	40000050	A102	4139034	4158860				
19140090	-T-	60052397	D314	4139034	4158860				
19140190	-T-	60055392	B404	4141061	4151573				
19140390	-T-	60055476	B404	4141538	4149117				
19140490	-T-	60058196	B201/ 1	4142113	40000050				
19140590	-T-	60071319	C102	4142114	40000040				
19140690	-T-	60071320	C102	4145142	4170469				
19141890	-T-	60093124	F301	4151424	4169413				
19141990	-T-	60093124	F301 A	4151424	4171342				
19142090	-T-			4151514	4169585				
19142190	-T-			4151689	4171172				
19142290	-T-			4152602	4165456				
19142390	-T-			4152603	4165469				
19142490	-T-			4154100	4154101				
19142590	-T-			4156003	4164654				
19142690	-T-			4156005	4164654				
19142790	-T-			4156007	4164654				
19142890	-T-			4156723	4165886				
19142990	-T-			4160211	4166392				
19143190	-T-								
19143390	-T-								
19143490	-T-								
19143690	-T-								
19143790	-T-								
19143890	-T-								
19143990	-T-								
19150570	A221								
19150570	E103								
19150570	E103/ 1								
19152197	E103								
19152197	E103/ 1								
20419300	B224								
20419300	B224/ 1								
20419310	B210								
20419310	B210/ 1								
20419330	A301								
20715580	B204/ 1								
23144770	B204								
23767491	D201								

Fiat 124 Sport Club e.V.

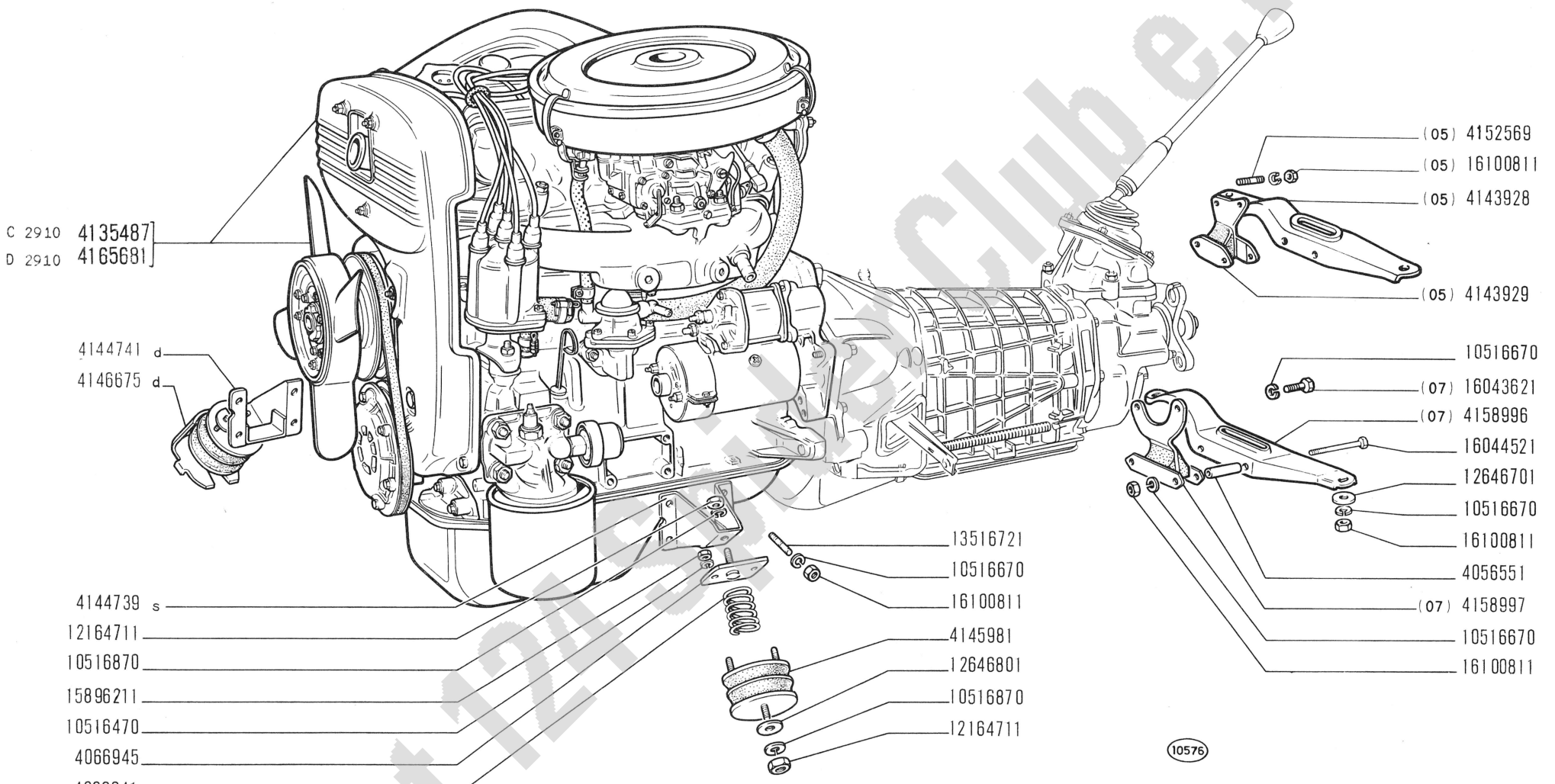

Fiat 124 Sport Club e.V.

124 Sport

MOTORE E SUPPORTI GRUPPO MOTOPROPULSORE

- *Moteur et supports du groupe propulseur*
- *Motor und Triebwerklager*
- *Engine and Power Plant Supports*
- *Motor y anclaje de la planta motriz*

A0.01

IV-1967

modif.	n. ordinaz.	quant.	Denominazione	Désignation	Benennung	Description	Denominaciones
	4056551	2	Distanziale	Entretoise	Abstandstück	Spacer	Separador
	4066941	2	Molla	Ressort	Feder	Spring	Resorte
	4066945	2	Piastra	Plaque	Platte	Plate	Placa
C 2910	4135487	1	Motore compl.	Moteur	Motor	Engine	Motor
	4143928	1	Traversa -05-	Traverse	Traverse	Cross rail	Travesaño
	4143929	1	Tassello elastico -05-	Tampon	Gummistück	Pad	Almohadilla
	4144739	1	Mensola s	Console	Stütze	Reinforcement	Refuerzo
	4144741	1	Mensola d	Console	Stütze	Reinforcement	Refuerzo
	4145981	2	Tassello elastico	Tampon	Gummistück	Pad	Almohadilla
	4146675	1	Riparo d	Protection	Abdeckung	Protection	Defensa
	4152569	2	Prigioniero -05-	Goujon	Stiftschraube	Stud	Espárrago
	4158996	1	Traversa -07-	Traverse	Traverse	Cross rail	Travesaño
	4158997	1	Tassello elastico -07-	Tampon	Gummistück	Pad	Almohadilla
D 2910	4165681	1	Motore compl.	Moteur	Motor	Engine	Motor
	10516470	4	Rosetta elastica	Rondelle frein	Sicherungsring	Lockwasher	Arandela de freno
	10516670	14	Rosetta elastica	Rondelle frein	Sicherungsring	Lockwasher	Arandela de freno
	10516870	4	Rosetta elastica	Rondelle frein	Sicherungsring	Lockwasher	Arandela de freno
	12164711	4	Dado	Écrou	Mutter	Nut	Tuerca
	12646701	2	Rosetta piana	Rondelle	Scheibe	Washer	Arandela
	12646801	2	Rosetta piana	Rondelle	Scheibe	Washer	Arandela
	13516721	8	Prigioniero	Goujon	Stiftschraube	Stud	Espárrago
	15896211	4	Dado	Écrou	Mutter	Nut	Tuerca
	16043621	2	Vite -07-	Vis	Schraube	Screw	Tornillo
	16044521	2	Vite	Vis	Schraube	Screw	Tornillo
	16100811	2	Dado -05-	Écrou	Mutter	Nut	Tuerca
	16100811	12	Dado	Écrou	Mutter	Nut	Tuerca

Fiat 124 Spider Club e.V.

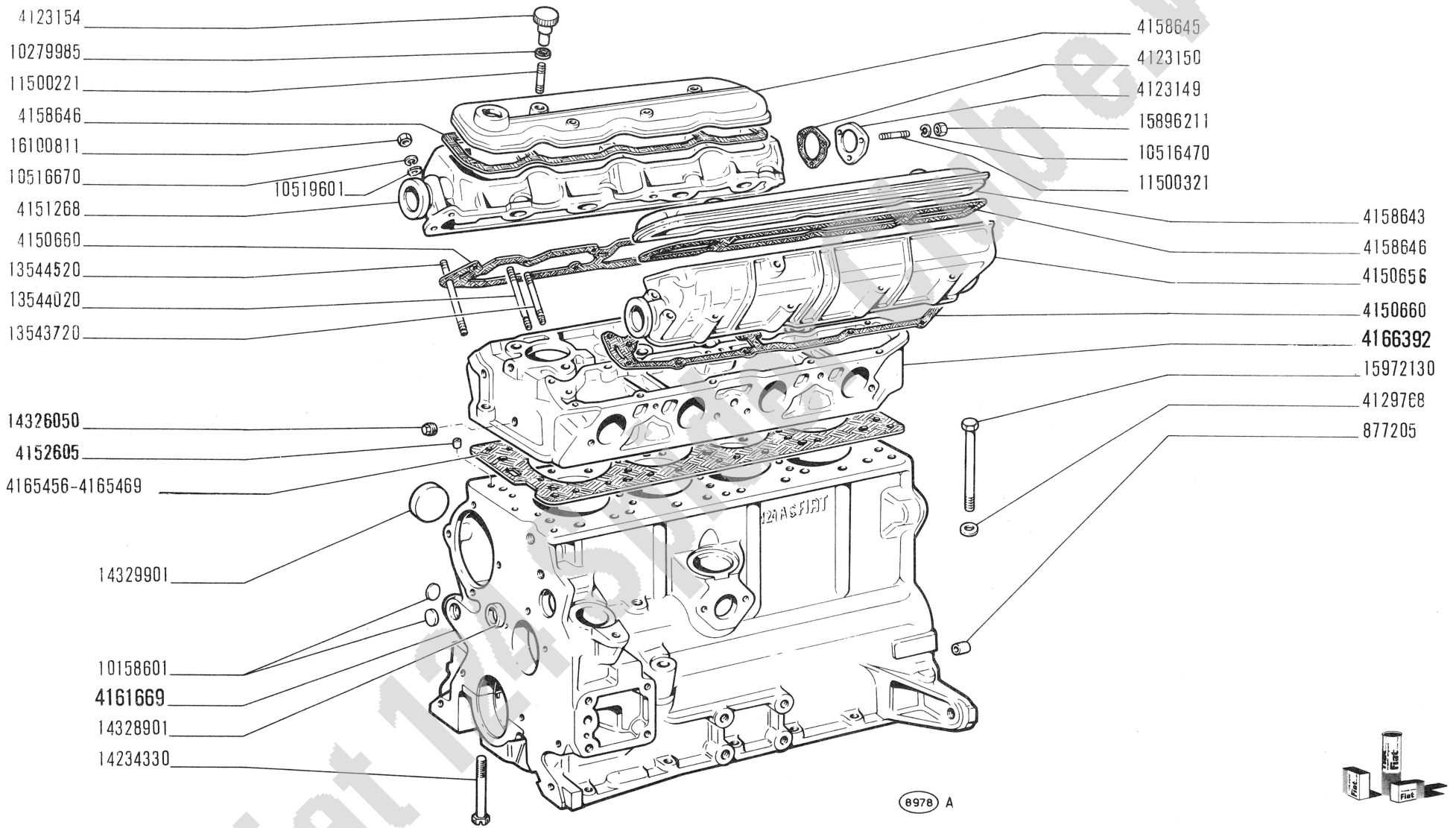

Fiat 124 Sport e.V.

124 Sport

BASAMENTO E TESTA CILINDRI

- *Bâti et culasse*
- *Kurbelgehäuse und Zylinderkopf*
- *Crankcase and Cylinder Head*
- *Bloque de cilindros y culata*

A1.01

IV-1967

modif.	n. ordinaz.	quant.	Denominazione	Désignation	Benennung	Description	Denominaciones
	877205	2	Grano	Ergot	Passtift	Dowel	Pitón
	4123149	2	Coperchio post.	Couvercle	Deckel	Cover	Tapa
	4123150	2	Guarnizione	Joint	Dichtung	Gasket	Junta
	4123154	4	Pomello	Bouton	Knebelgriff	Knob	Botón
	4129768	10	Rosetta piana	Rondelle	Scheibe	Washer	Arandela
	4150656	1	Testa cilindri sup.	Culasse	Zylinderkopf	Cylinder head	Culata
	4150660	2	Guarnizione	Joint	Dichtung	Gasket	Junta
	4151268	1	Testa cilindri sup.	Culasse	Zylinderkopf	Cylinder head	Culata
	4152605	2	Grano	Ergot	Passtift	Dowel	Pitón
	4166392	1	Testa cilindri inf. compl.	Culasse	Zylinderkopf	Cylinder head	Culata
	4158643	1	Coperchio punterie aspirazione	Couvercle	Deckel	Cover	Tapa
	4158645	1	Coperchio punterie scarico	Couvercle	Deckel	Cover	Tapa
	4158646	2	Guarnizione	Joint	Dichtung	Gasket	Junta
	4161669	1	Basamento compl.	Bâti	Kurbelgehäuse	Crankcase	Bloque de cilindros
	4165456	1	Guarnizione	Joint	Dichtung	Gasket	Junta
	4165469	1	Guarnizione	Joint	Dichtung	Gasket	Junta
	10158601	3	Tappo 16	Bouchon	Stopfen	Plug	Tapón
	10279985	4	Guarnizione	Joint	Dichtring	Gasket	Junta
	10516470	6	Rosetta elastica	Rondelle frein	Sicherungsring	Lockwasher	Arandela de freno
	10516670	20	Rosetta elastica	Rondelle frein	Sicherungsring	Lockwasher	Arandela de freno
	10519601	20	Rosetta piana	Rondelle	Scheibe	Washer	Arandela
	11500221	4	Prigioniero	Goujon	Stiftschraube	Stud	Espárrago
	11500321	6	Prigioniero	Goujon	Stiftschraube	Stud	Espárrago
	13543720	8	Prigioniero	Goujon	Stiftschraube	Stud	Espárrago
	13544020	8	Prigioniero	Goujon	Stiftschraube	Stud	Espárrago
	13544520	4	Prigioniero	Goujon	Stiftschraube	Stud	Espárrago
	14234330	10	Vite	Vis	Schraube	Screw	Tornillo
	14326050	1	Tappo 10x1,25	Bouchon	Stopfen	Plug	Tapón
	14328901	1	Tappo 25	Bouchon	Stopfen	Plug	Tapón
	14329901	4	Tappo 40	Bouchon	Stopfen	Plug	Tapón
	15896211	6	Dado	Écrou	Mutter	Nut	Tuerca
	15972130	10	Vite	Vis	Schraube	Screw	Tornillo
	16100811	20	Dado	Écrou	Mutter	Nut	Tuerca
	902276	S	Guarnizioni	Joints	Dichtungen	Gaskets	Juntas

Fiat 124 Spider Club e.V.

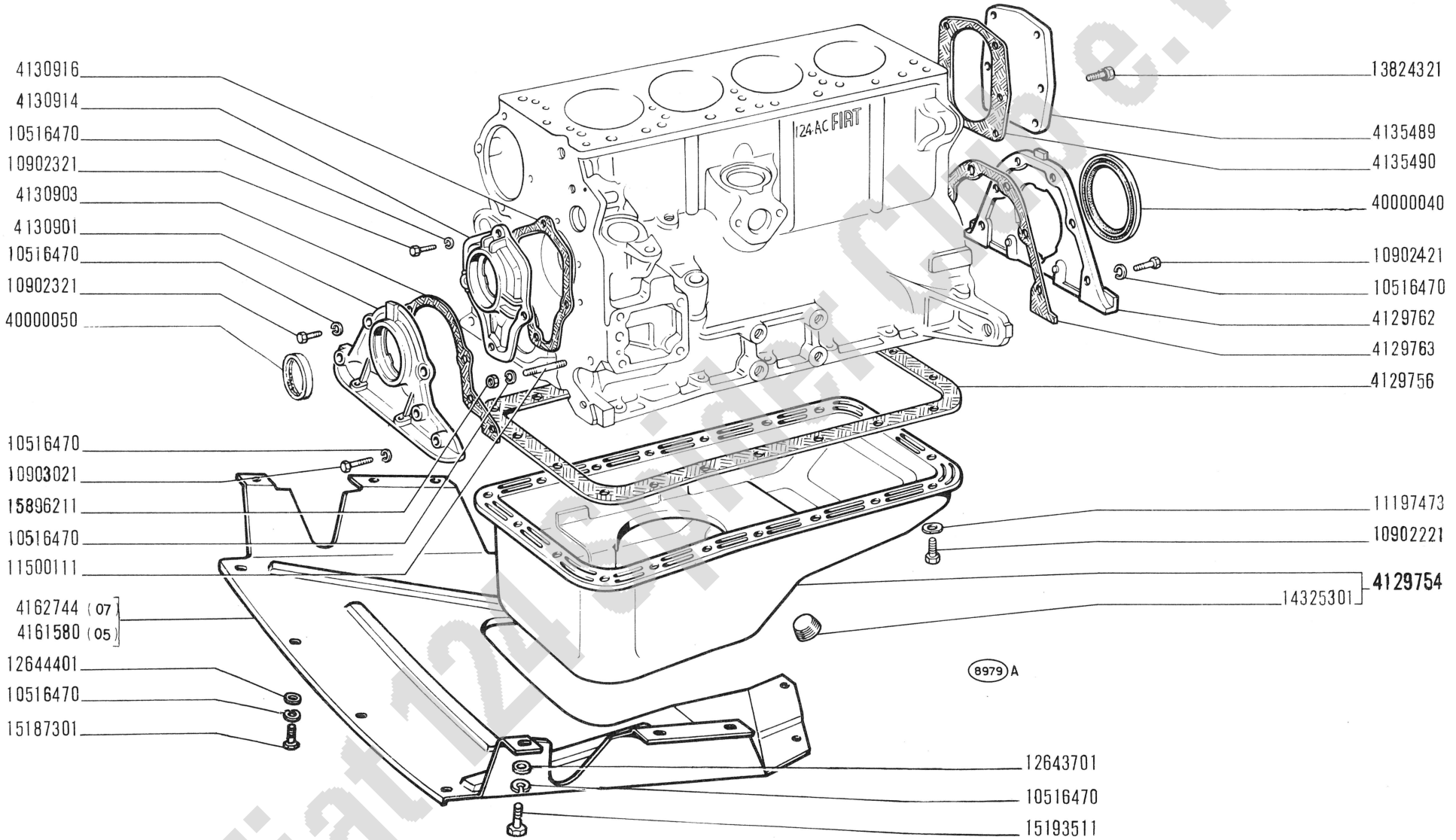

Fiat 124 Sport Club e.V.

124 Sport

COPPA E COPERCHI BASAMENTO

- *Carter d'huile et couvercles de bâti*
- *Ölwanne und Deckel des Kurbelgehäuses*
- *Oil Sump and Crankcase Covers*
- *Cárter de aceite y tapas del bloque*

A1.02

IV-1967

modif.	n. ordinaz.	quant.	Denominazione	Désignation	Benennung	Description	Denominaciones
	4129754	1	Coppa compl.	Carter	Ölwanne	Sump	Cárter
	4129756	1	Guarnizione	Joint	Dichtung	Gasket	Junta
	4129762	1	Coperchio post.	Couvercle	Deckel	Cover	Tapa
	4129763	1	Guarnizione	Joint	Dichtung	Gasket	Junta
	4130901	1	Coperchio distribu-zione	Couvercle	Deckel	Cover	Tapa
	4130903	1	Guarnizione	Joint	Dichtung	Gasket	Junta
	4130914	1	Coperchio	Couvercle	Deckel	Cover	Tapa
	4130916	1	Guarnizione	Joint	Dichtung	Gasket	Junta
	4135489	1	Coperchio	Couvercle	Deckel	Cover	Tapa
	4135490	1	Guarnizione	Joint	Dichtung	Gasket	Junta
	4161580	1	Riparo -05-	Protection	Abdeckung	Protection	Defensa
	4162744	1	Riparo -07-	Protection	Abdeckung	Protection	Defensa
	10516470	30	Rosetta elastica	Rondelle frein	Sicherungsring	Lockwasher	Arandela de freno
	10902221	18	Vite	Vis	Schraube	Screw	Tornillo
	10902321	5	Vite	Vis	Schraube	Screw	Tornillo
	10902421	6	Vite	Vis	Schraube	Screw	Tornillo
	10903021	3	Vite	Vis	Schraube	Screw	Tornillo
	11197473	18	Rosetta elastica	Rondelle frein	Sicherungsring	Lockwasher	Arandela de freno
	11500111	1	Prigioniero	Goujon	Stiftschraube	Stud	Espárrago
	12643701	6	Rosetta piana	Rondelle	Scheibe	Washer	Arandela
	12644401	8	Rosetta piana	Rondelle	Scheibe	Washer	Arandela
	13824321	6	Vite	Vis	Schraube	Screw	Torrillo
	14325301	1	Tappo	Bouchon	Stopfen	Plug	Tapón
	15187301	8	Vite	Vis	Schraube	Screw	Tornillo
	15193511	6	Vite	Vis	Schraube	Screw	Tornillo
	15896211	1	Dado	Écrou	Mutter	Nut	Tuerca
	40000040	1	Guarnizione	Joint	Dichtring	Seal	Junta
	40000050	1	Guarnizione	Joint	Dichtring	Seal	Junta

Fiat 124 Spider Club e.V.

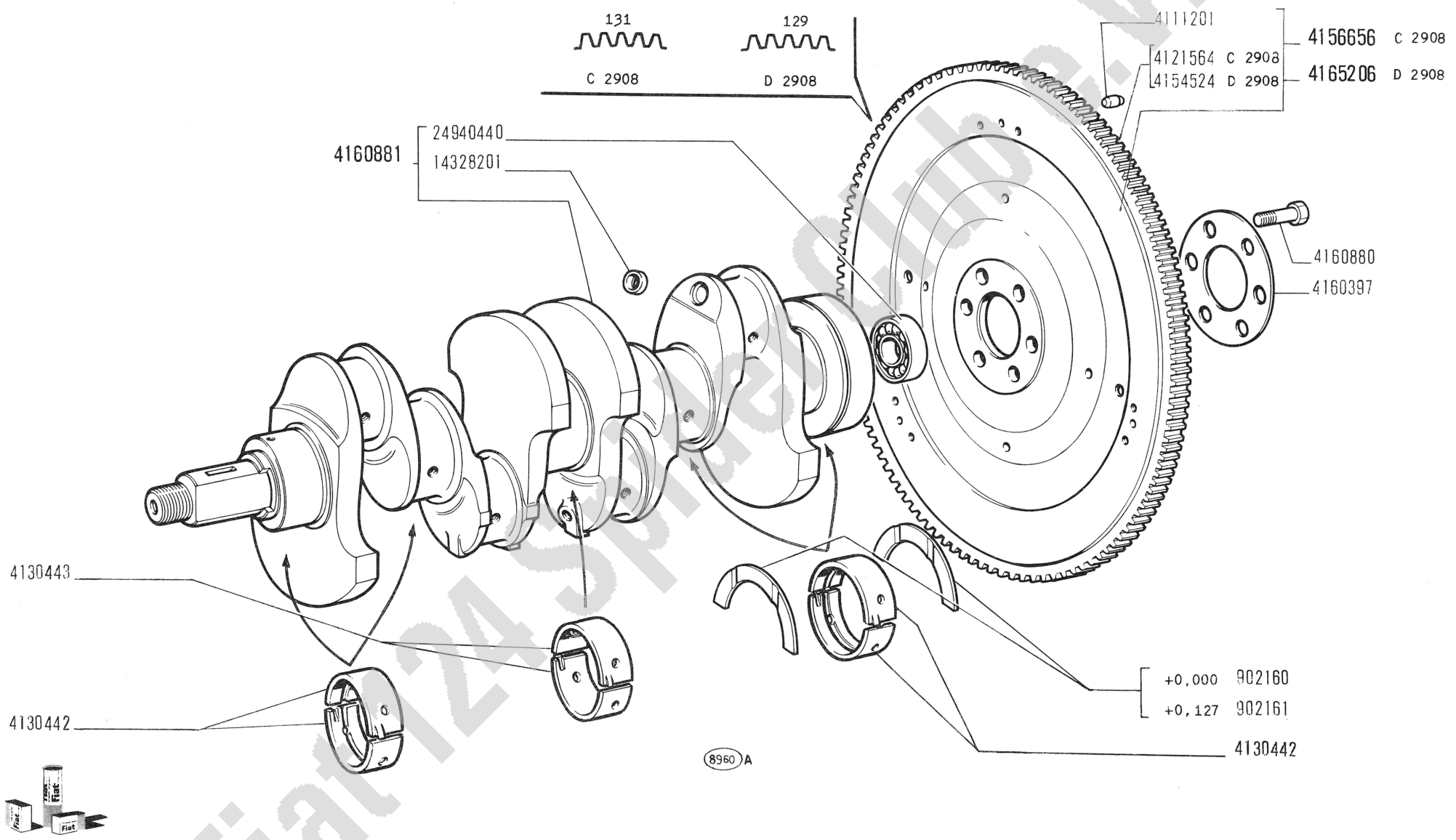

Fiat 124 Sport S.r.l.

124 Sport

ALBERO E VOLANO MOTORE

- *Vilebrequin et volant moteur*
- *Kurbelwelle und Schwungrad*
- *Crankshaft and Flywheel*
- *Cigüeñal y volante*

A1.03

IV-1967

modif.	n. ordinaz.	quant.	Denominazione	Désignation	Benennung	Description	Denominaciones
	902160	1	Anello	Rondelle butée	Druckscheibe	Thrust ring	Anillo de apoyo
	902161	1	Anello +0,127	Rondelle butée	Druckscheibe	Thrust ring	Anillo de apoyo
	4111201	3	Grano	Ergot	Passtift	Dowel	Pitón
C 2908	4121564	1	Corona dentata	Couronne dentée	Zahnkranz	Ring gear	Corona dentada
	4130442	8	Semicuscinetto	Demi-coussinet	Schalenhälfte	Half-bearing	Cojinete
	4130443	2	Semicuscinetto	Demi-coussinet	Schalenhälfte	Half-bearing	Cojinete
D 2908	4154524	1	Corona dentata	Couronne dentée	Zahnkranz	Ring gear	Corona dentada
C 2908	4156656	1	Volano motore compl.	Volant moteur	Schwungrad	Flywheel	Volante
	4160397	1	Rosetta piana	Rondelle	Scheibe	Washer	Arandela
	4160880	6	Vite	Vis	Schraube	Screw	Tornillo
	4160881	1	Albero motore compl.	Vilebrequin	Kurbelwelle	Crankshaft	Cigüeñal
D 2908	4165208	1	Volano motore compl.	Volant moteur	Schwungrad	Flywheel	Volante
	14328201	4	Tappo	Bouchon	Stopfen	Plug	Tapón
	24940440	1	Cuscinetto sfere	Roulement	Lager	Bearing	Rodamiento
	902144	S	Semicuscinetti	Demi-coussinets	Schalenhälften	Half-bearings	Cojinetes
	902145	S	Semicuscinetti -0,254	Demi-coussinets	Schalenhälften	Half-bearings	Cojinetes
	902146	S	Semicuscinetti -0,508	Demi-coussinets	Schalenhälften	Half-bearings	Cojinetes
	902147	S	Semicuscinetti -0,762	Demi-coussinets	Schalenhälften	Half-bearings	Cojinetes
	902148	S	Semicuscinetti -1,016	Demi-coussinets	Schalenhälften	Half-bearings	Cojinetes

Fiat 124 Spider Club e.V.

+ 0,6	+ 0,4	+ 0,2	+ 0,0
4161663	4161662	4161661	4141682
4161681	4161680	4161679	4142256
4161677	4161676	4161675	4157331

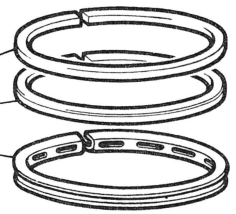

	+ 0,00	+ 0,2	+ 0,4	+ 0,6
A	4156529	4161671	4161672	4161673
C	4162817			
E	4162819			

4135494 + 0,0
4161658 + 0,2

4130550 - 0,000
4150972 - 0,254
4150973 - 0,508
4150974 - 0,762
4150975 - 1,016



4150297
12567620
4150285

8842 A

Fiat 124 Spider Club e.V.

124 Sport

BIELLE E STANTUFFI

- *Bielles et pistons*
- *Pleuelstangen und Kolben*
- *Connecting Rods and Pistons*
- *Bielas y émbolos*

A1.05

IV-1967

modif.	n. ordinaz.	quant.	Denominazione	Désignation	Benennung	Description	Denominaciones
	4130550	8	Semicuscinetto	Demi-coussinet	Schalenhälfte	Half-bearing	Cojinete
	4135494	4	Perno	Axe	Bolzen	Pin	Eje
	4141682	4	Anello stantuffo	Segment	Kolbenring	Ring	Aro de émbolo
	4142256	4	Anello raschiaolio	Racleur	Ölabstreifring	Oilscraper ring	Aro de engrase
	4150285	4	Biella compl.	Bielle	Pleuelstange	Connecting rod	Biela
	4150297	8	Bullone p.biella	Boulon	Pleuelschraube	Bolt	Tornillo
	4150972	8	Semicuscinetto -0,254	Demi-coussinet	Schalenhälfte	Half-bearing	Cojinete
	4150973	8	Semicuscinetto -0,508	Demi-coussinet	Schalenhälfte	Half-bearing	Cojinete
	4150974	8	Semicuscinetto -0,762	Demi-coussinet	Schalenhälfte	Half-bearing	Cojinete
	4150975	8	Semicuscinetto -1,016	Demi-coussinet	Schalenhälfte	Half-bearing	Cojinete
	4156529	4	Stantuffo classe A	Piston, classe A	Kolben, Klasse A	Piston, class A	Émbolo, clase A
	4157331	4	Anello raschiaolio	Racleur	Ölabstreifring	Oilscraper ring	Aro de engrase
	4161658	4	Perno +0,2	Axe	Bolzen	Pin	Eje
	4161661	4	Anello stantuffo +0,2	Segment	Kolbenring	Ring	Aro de émbolo
	4161662	4	Anello stantuffo +0,4	Segment	Kolbenring	Ring	Aro de émbolo
	4161663	4	Anello stantuffo +0,6	Segment	Kolbenring	Ring	Aro de émbolo
	4161671	4	Stantuffo +0,2	Piston	Kolben	Piston	Émbolo
	4161672	4	Stantuffo +0,4	Piston	Kolben	Piston	Émbolo
	4161673	4	Stantuffo +0,6	Piston	Kolben	Piston	Émbolo
	4161675	4	Anello raschiaolio +0,2	Racleur	Ölabstreifring	Oilscraper ring	Aro de engrase
	4161676	4	Anello raschiaolio +0,4	Racleur	Ölabstreifring	Oilscraper ring	Aro de engrase
	4161677	4	Anello raschiaolio +0,6	Racleur	Ölabstreifring	Oilscraper ring	Aro de engrase
	4161679	4	Anello raschiaolio +0,2	Racleur	Ölabstreifring	Oilscraper ring	Aro de engrase
	4161680	4	Anello raschiaolio +0,4	Racleur	Ölabstreifring	Oilscraper ring	Aro de engrase
	4161681	4	Anello raschiaolio +0,6	Racleur	Ölabstreifring	Oilscraper ring	Aro de engrase
	4162817	4	Stantuffo classe C	Piston, classe C	Kolben, Klasse C	Piston, class C	Émbolo, clase C
	4162819	4	Stantuffo classe E	Piston, classe E	Kolben, Klasse E	Piston, class E	Émbolo, clase E
	12567620	8	Dado	Écrou	Mutter	Nut	Tuerca
	902277	S	Stantuffo,anelli e perno, classe A	Piston, segments et axe, classe A	Kolben, Ringe u. Bolzen, Klasse A	Piston, rings and pin, class A	Émbolo, aros y bulón, clase A
	902278	S	Stantuffo,anelli e perno, classe C	Piston, segments et axe, classe C	Kolben, Ringe u. Bolzen, Klasse C	Piston, rings and pin, class C	Émbolo, aros y bulón, clase C
	902279	S	Stantuffo,anelli e perno, classe E	Piston, segments et axe, classe E	Kolben, Ringe u. Bolzen, Klasse E	Piston, rings and pin, class E	Émbolo, aros y bulón, clase E
	902280	S	Stantuffi,anelli e perni +0,2	Pistons, segments, axes	Kolben, Ringe u. Bolzen	Pistons, rings and pins	Émbolos, aros y bulones
	902281	S	Stantuffi,anelli e perni +0,4	Pistons, segments, axes	Kolben, Ringe u. Bolzen	Pistons, rings and pins	Émbolos, aros y bulones
	902282	S	Stantuffi,anelli e perni +0,6	Pistons, segments, axes	Kolben, Ringe u. Bolzen	Pistons, rings and pins	Émbolos, aros y bulones
	902283	S	Anelli stantuffo	Segments	Kolbenringe	Rings	Aros de émbolo
	902284	S	Anelli stantuffo +0,2	Segments	Kolbenringe	Rings	Aros de émbolo
	902285	S	Anelli stantuffo +0,4	Segments	Kolbenringe	Rings	Aros de émbolo
	902286	S	Anelli stantuffo +0,6	Segments	Kolbenringe	Rings	Aros de émbolo

Fiat 124 Spider Club B.V.

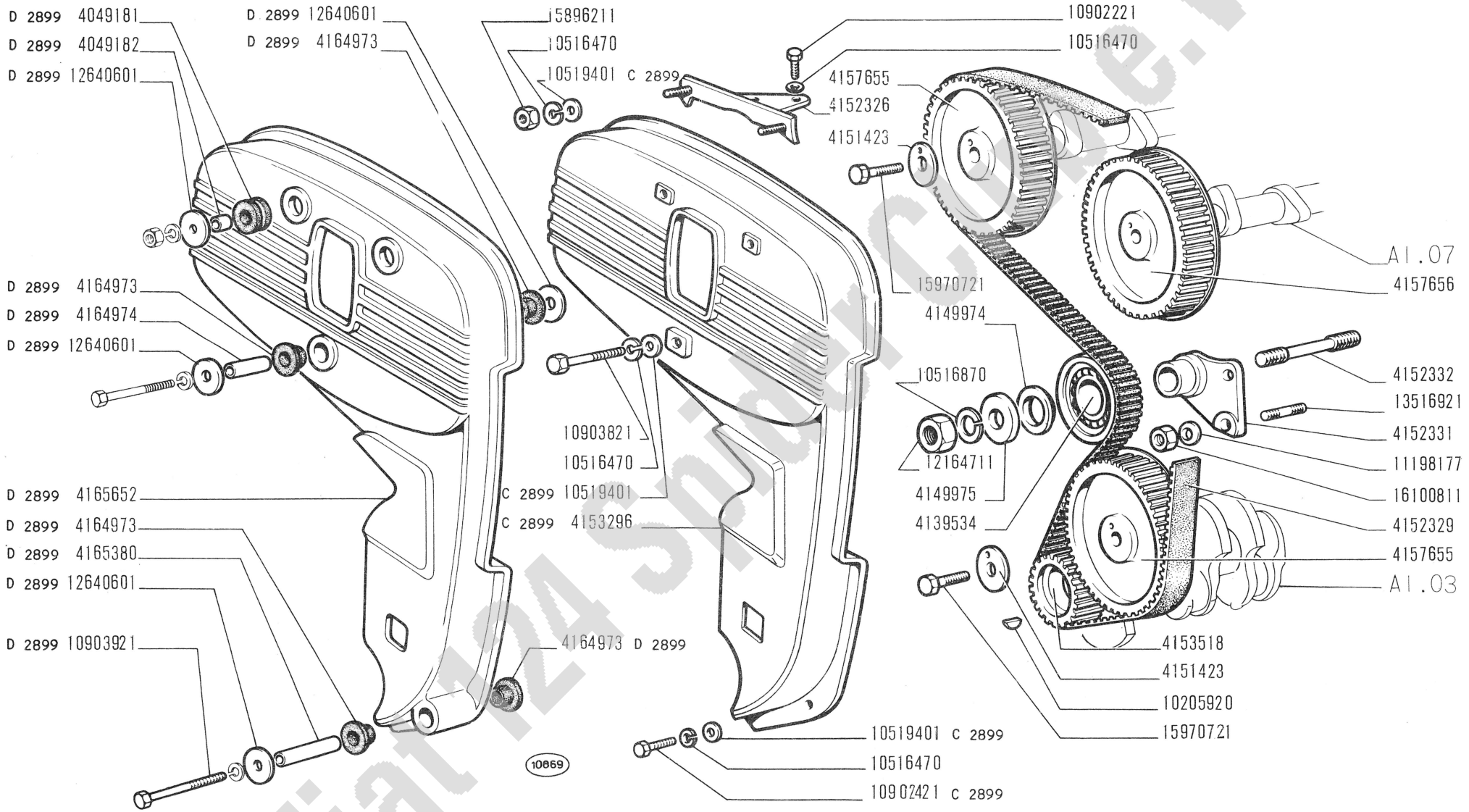

Fiat 124 Sport Club e.V.

124 Sport

COMANDO DISTRIBUZIONE

- *Commande de distribution*
- *Steuerungsantrieb*
- *Camshaft Drive*
- *Piñones de la distribución*

A1.06

IV-1967

modif.	n. ordinaz.	quant.	Denominazione	Désignation	Benennung	Description	Denominaciones
D 2899	4049181	2	Anello isolante	Bague	Ring	Ring	Guarnición
D 2899	4049182	2	Anello distanziale	Bague	Ring	Ring	Anillo
	4139534	1	Puleggia	Poulie	Riemenscheibe	Pulley	Polea
	4149974	1	Distanziale	Spacer	Separador		
	4149975	1	Rosetta piana	Rondelle	Scheibe	Washer	Arandela
	4151423	3	Piastrina sicurezza	Plaquette frein	Sicherungsblech	Lockplate	Placa de freno
	4152326	1	Staffa	Étrier	Halter	Bracket	Soporte
	4152329	1	Cinghia	Courroie	Riemen	Belt	Correa
	4152331	1	Supporto	Support	Lager	Support	Soporte
	4152332	1	Prigioniero	Goujon	Stiftschraube	Stud	Espárrago
C 2899	4153296	1	Riparo	Protection	Abdeckung	Protection	Defensa
	4153518	1	Ingranaggio conduttore	Pignon	Zahnrad	Gear	Piñón
	4157655	2	Ingranaggio condotto	Pignon	Zahnrad	Gear	Piñón
	4157656	1	Ingranaggio condotto	Pignon	Zahnrad	Gear	Piñón
D 2899	4164973	4	Anello isolante	Bague	Ring	Ring	Guarnición
D 2899	4164974	1	Tubetto distanziale	Entretoise	Abstandstück	Spacer	Separador
D 2899	4165380	1	Tubetto distanziale	Entretoise	Abstandstück	Spacer	Separador
D 2899	4165652	1	Riparo	Protection	Abdeckung	Protection	Defensa
	10205920	1	Linguetta	Linguet	Scheibenfeder	Key	Chaveta
	10516470	6	Rosetta elastica	Rondelle frein	Sicherungsring	Lockwasher	Arandela de freno
	10516870	1	Rosetta elastica	Rondelle frein	Sicherungsring	Lockwasher	Arandela de freno
C 2899	10519401	4	Rosetta piana	Rondelle	Scheibe	Washer	Arandela
	10902221	2	Vite	Vis	Schraube	Screw	Tornillo
C 2899	10902421	1	Vite	Vis	Schraube	Screw	Tornillo
	10903821	1	Vite	Vis	Schraube	Screw	Tornillo
D 2899	10903921	1	Vite	Vis	Schraube	Screw	Tornillo
	11198177	1	Rosetta elastica	Rondelle frein	Sicherungsring	Lockwasher	Arandela de freno
	12164711	1	Dado	Écrou	Mutter	Nut	Tuerca
D 2899	12640601	5	Rosetta piana	Rondelle	Scheibe	Washer	Arandela
	13516921	1	Prigioniero	Goujon	Stiftschraube	Stud	Espárrago
	15896211	2	Dado	Écrou	Mutter	Nut	Tuerca
	15970721	3	Vite	Vis	Schraube	Screw	Tornillo
	16100811	1	Dado	Écrou	Mutter	Nut	Tuerca

Fiat 124 Spider Club e.V.

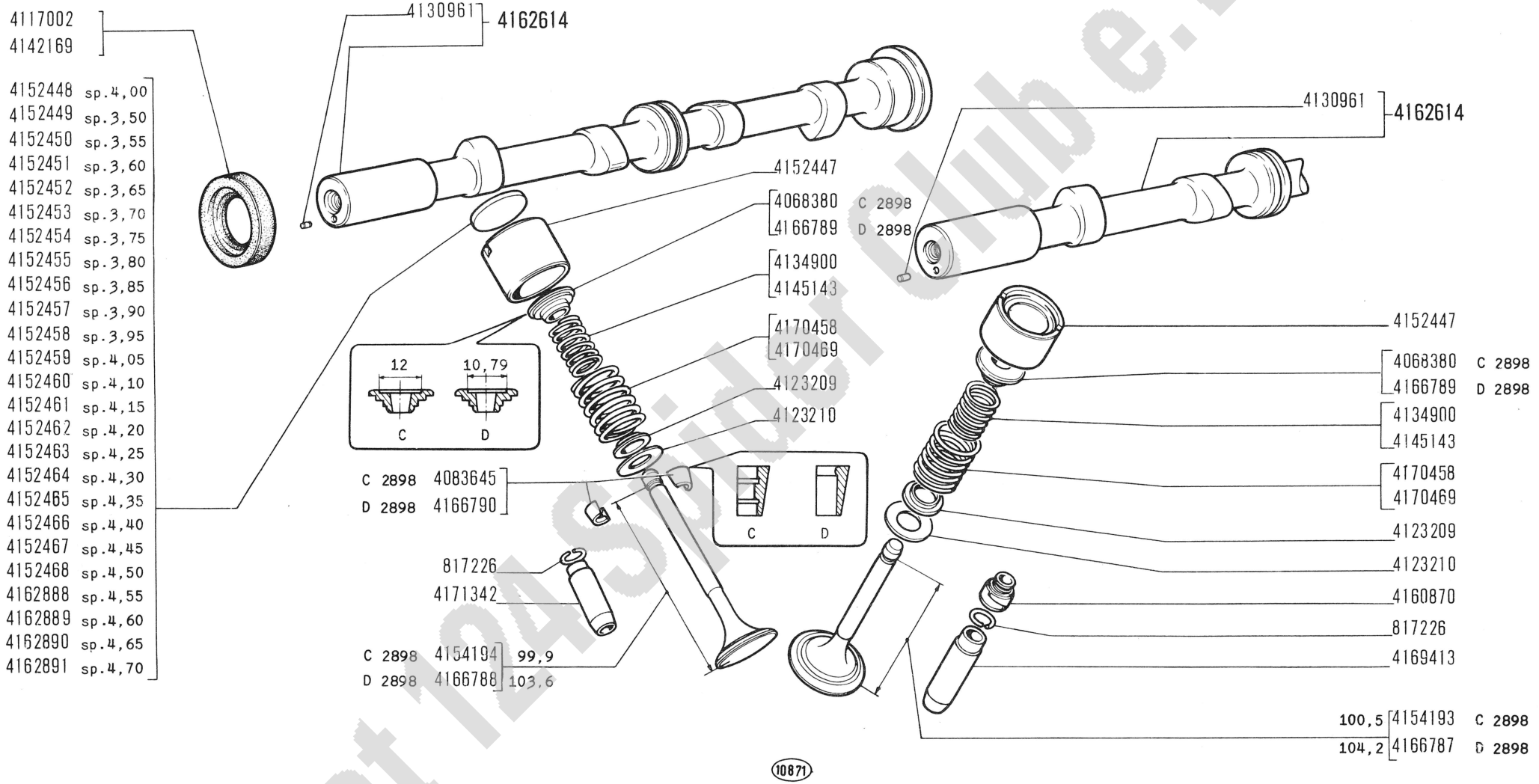

Fiat 124 Spider Club e.V.

modif.	n. ordinaz.	quant.	Denominazione	Désignation	Benennung	Description	Denominaciones
	817226	8	Anello sicurezza	Arrêtoir	Sicherungsring	Lockring	Anillo de freno
C 2898	4068380	8	Scodellino sup.	Cuvette	Tellerscheibe	Cup	Platillo
C 2898	4083645	16	Semicono	Demi-cône	Kegelstück	Lock cone	Chaveta cónica
	4117002	3	Guarnizione	Joint	Dichtring	Seal	Junta
	4123209	8	Scodellino inf.	Cuvette	Tellerscheibe	Cup	Platillo
	4123210	8	Rosetta piana	Rondelle	Scheibe	Washer	Arandela
	4130961	2	Grano	Ergot	Passtift	Dowel	Pitón
	4134900	8	Molla int.	Ressort	Feder	Spring	Resorte
	4142169	3	Guarnizione	Joint	Dichtring	Seal	Junta
	4145143	8	Molla int.	Ressort	Feder	Spring	Resorte
	4152447	8	Punteria	Poussoir	Stössel	Tappet	Empujador
	4152448	8	Piattello sp.4,00	Coupelle	Tellerscheibe	Plate	Platillo
	4152449	8	Piattello sp.3,50	Coupelle	Tellerscheibe	Plate	Platillo
	4152450	8	Piattello sp.3,55	Coupelle	Tellerscheibe	Plate	Platillo
	4152451	8	Piattello sp.3,60	Coupelle	Tellerscheibe	Plate	Platillo
	4152452	8	Piattello sp.3,65	Coupelle	Tellerscheibe	Plate	Platillo
	4152453	8	Piattello sp.3,70	Coupelle	Tellerscheibe	Plate	Platillo
	4152454	8	Piattello sp.3,75	Coupelle	Tellerscheibe	Plate	Platillo
	4152455	8	Piattello sp.3,80	Coupelle	Tellerscheibe	Plate	Platillo
	4152456	8	Piattello sp.3,85	Coupelle	Tellerscheibe	Plate	Platillo
	4152457	8	Piattello sp.3,90	Coupelle	Tellerscheibe	Plate	Platillo
	4152458	8	Piattello sp.3,95	Coupelle	Tellerscheibe	Plate	Platillo
	4152459	8	Piattello sp.4,05	Coupelle	Tellerscheibe	Plate	Platillo
	4152460	8	Piattello sp.4,10	Coupelle	Tellerscheibe	Plate	Platillo
	4152461	8	Piattello sp.4,15	Coupelle	Tellerscheibe	Plate	Platillo
	4152462	8	Piattello sp.4,20	Coupelle	Tellerscheibe	Plate	Platillo
	4152463	8	Piattello sp.4,25	Coupelle	Tellerscheibe	Plate	Platillo
	4152464	8	Piattello sp.4,30	Coupelle	Tellerscheibe	Plate	Platillo
	4152465	8	Piattello sp.4,35	Coupelle	Tellerscheibe	Plate	Platillo
	4152466	8	Piattello sp.4,40	Coupelle	Tellerscheibe	Plate	Platillo
	4152467	8	Piattello sp.4,45	Coupelle	Tellerscheibe	Plate	Platillo
	4152468	8	Piattello sp.4,50	Coupelle	Tellerscheibe	Plate	Platillo
C 2898	4154193	4	Valvola aspirazione	Soupape	Ventil	Valve	Válvula
C 2898	4154194	4	Valvola scarico	Soupape	Ventil	Valve	Válvula
D 2898	4166787	4	Valvola aspirazione	Soupape	Ventil	Valve	Válvula
D 2898	4166788	4	Valvola scarico	Soupape	Ventil	Valve	Válvula
D 2898	4166789	8	Scodellino sup.	Cuvette	Tellerscheibe	Cup	Platillo
D 2898	4166790	16	Semicono	Demi-cône	Kegelstück	Lock cone	Chaveta cónica
	4169413	4	Guida valvola aspiraz.	Guide-soupape	Ventilführung	Valve guide	Guía de válvula
	4160870	4	Cappuccio paraolio valvola aspirazione	Capuchon	Schutzkappe	Boot	Capuchón
	4162614	2	Albero eccentrici compl.	Arbre	Exzenterwelle	Camshaft	Árbol
	4162888	8	Piattello sp.4,55	Coupelle	Tellerscheibe	Plate	Platillo
	4162889	8	Piattello sp.4,60	Coupelle	Tellerscheibe	Plate	Platillo
	4162890	8	Piattello sp.4,65	Coupelle	Tellerscheibe	Plate	Platillo
	4162891	8	Piattello sp.4,70	Coupelle	Tellerscheibe	Plate	Platillo
	4170458	8	Molla est.	Ressort	Feder	Spring	Resorte
	4170469	8	Molla est.	Ressort	Feder	Spring	Resorte
	4171342	4	Guida valvola scarico	Guide-soupape	Ventilführung	Valve guide	Guía de válvula

Fiat 124 Spider Club e.V.

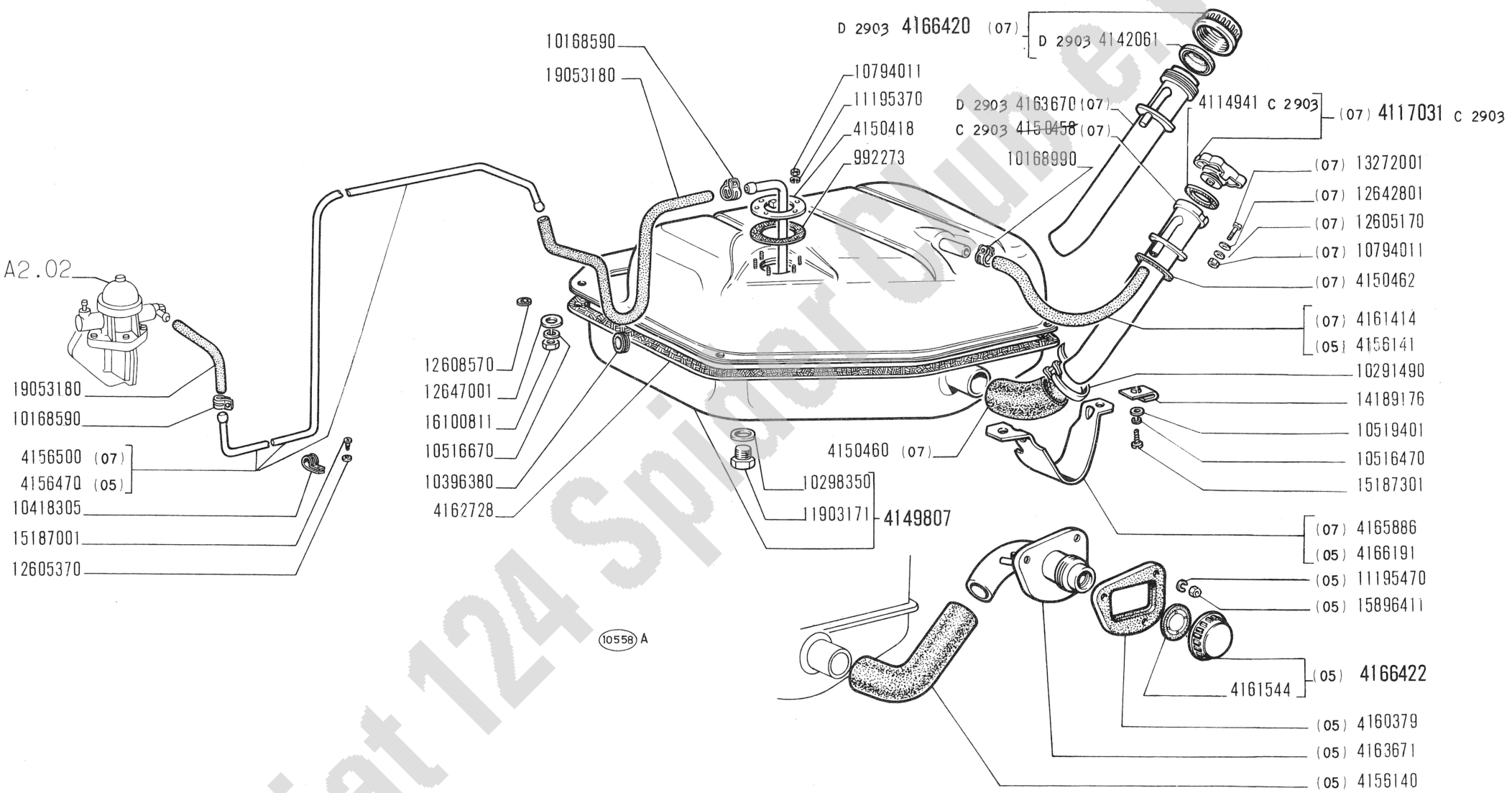

Fiat 124 Sport Club e.V.

124 Sport

SERBATOIO COMBUSTIBILE E TUBAZIONI

- *Réservoir et canalisations combustible*
- *Kraftstofftank und Leitungen*
- *Fuel Tank and Lines*
- *Depósito de combustible y tuberías*

A2.01

IV-1967

modif.	n. ordinaz.	quant.	Denominazione	Désignation	Benennung	Description	Denominaciones
	992273	1	Guarnizione	Joint	Dichtung	Gasket	Junta
C 2903	4114941	1	Guarnizione -07-	Joint	Dichtring	Gasket	Junta
C 2903	4117031	1	Tappo compl.-07-	Bouchon	Schraubdeckel	Cap	Tapón
D 2903	4142061	1	Guarnizione -07-	Joint	Dichtring	Gasket	Junta
	4149807	1	Serbatoio compl.	Réservoir	Behälter	Tank	Depósito
	4150418	1	Comando indicatore livello	Commande de jauge	Standgeber	Sending unit	Indicador de nivel
C 2903	4150458-	1	Bocchettone -07-	Vis-raccord	Hohlschraube	Union	Boquilla
	4150460	1	Manicotto -07-	Manchon	Muffe	Sleeve	Manga
	4150462	1	Guarnizione -07-	Joint	Dichtung	Gasket	Junta
	4156140	1	Manicotto -05-	Manchon	Muffe	Sleeve	Manga
	4156141	1	Tubo sfogo aria -05-	Tuyau	Schlauch	Hose	Manga
	4156470	1	Tubo ant.-05-	Tuyau	Schlauch	Hose	Manga
	4156500	1	Tubo ant. -07-	Tuyau	Rohr	Pipe	Tubo
	4165886	1	Riparo -07-	Protection	Abdeckung	Protection	Defensa
	4166191	1	Riparo -05-	Protection	Abdeckung	Protection	Defensa
D 2903	4166420	1	Tappo compl.-07-	Bouchon	Schraubdeckel	Cap	Tapón
	4166422	1	Tappo compl.-05-	Bouchon	Schraubdeckel	Cap	Tapón
	4160379	1	Guarnizione -05-	Joint	Dichtung	Gasket	Junta
	4161414	1	Tubo sfogo aria -07-	Tuyau	Schlauch	Hose	Manga
	4161544	1	Guarnizione -05-	Joint	Dichtring	Gasket	Junta
	4162728	1	Guarnizione	Joint	Dichtung	Gasket	Junta
D 2903	4163670	1	Bocchettone -07-	Vis-raccord	Hohlschraube	Union	Boquilla
	4163671	1	Bocchettone -05-	Vis-raccord	Hohlschraube	Union	Boquilla
	10168590	4	Collare	Collier	Schelle	Collar	Abrazadera
	10168990	2	Collare	Collier	Schelle	Collar	Abrazadera
	10291490	2	Collare	Collier	Schelle	Collar	Abrazadera
	10298350	1	Rosetta tenuta	Joint	Dichtring	Gasket	Junta
	10396380	1	Anello isolante	Bague	Ring	Ring	Guarnición
	10418305	1	Staffetta	Collier	Halter	Retainer	Abrazadera
	10516470	2	Rosetta elastica	Rondelle frein	Sicherungsring	Lockwasher	Arandela de freno
	10516670	4	Rosetta sicurezza	Rondelle frein	Sicherungsring	Lockwasher	Arandela de freno
	10519401	2	Rosetta piana	Rondelle	Scheibe	Washer	Arandela
	10794011	6	Dado	Écrou	Mutter	Nut	Tuerca
	10794011	2	Dado -07-	Écrou	Mutter	Nut	Tuerca
	11195370	6	Rosetta sicurezza	Rondelle frein	Sicherungsring	Lockwasher	Arandela de freno
	11195470	3	Rosetta elastica -05-	Rondelle frein	Sicherungsring	Lockwasher	Arandela de freno
	11903171	1	Tappo scarico	Bouchon	Stopfen	Plug	Tapón
	12605170	2	Rosetta dentata -07-	Rondelle frein	Sicherungsring	Lockwasher	Arandela de freno
	12605370	1	Rosetta dentata	Rondelle frein	Sicherungsring	Lockwasher	Arandela de freno
	12608570	1	Rosetta sicurezza	Rondelle frein	Sicherungsring	Lockwasher	Arandela de freno
	12642801	2	Rosetta piana -07-	Rondelle	Scheibe	Washer	Arandela
	12647001	3	Rosetta piana	Rondelle	Scheibe	Washer	Arandela
	13272001	2	Vite -07-	Vis	Schraube	Screw	Tornillo
	14189176	2	Staffetta	Collier	Halter	Retainer	Abrazadera
	15187001	1	Vite	Vis	Schraube	Screw	Tornillo
	15187301	2	Vite	Vis	Schraube	Screw	Tornillo
	15896411	3	Dado -05-	Écrou	Mutter	Nut	Tuerca
	16100811	4	Dado	Écrou	Mutter	Nut	Tuerca
	19053180	m	Tubo 7x12	Tuyau	Schlauch	Hose	Manga

Fiat 124 Spider Club e.V.

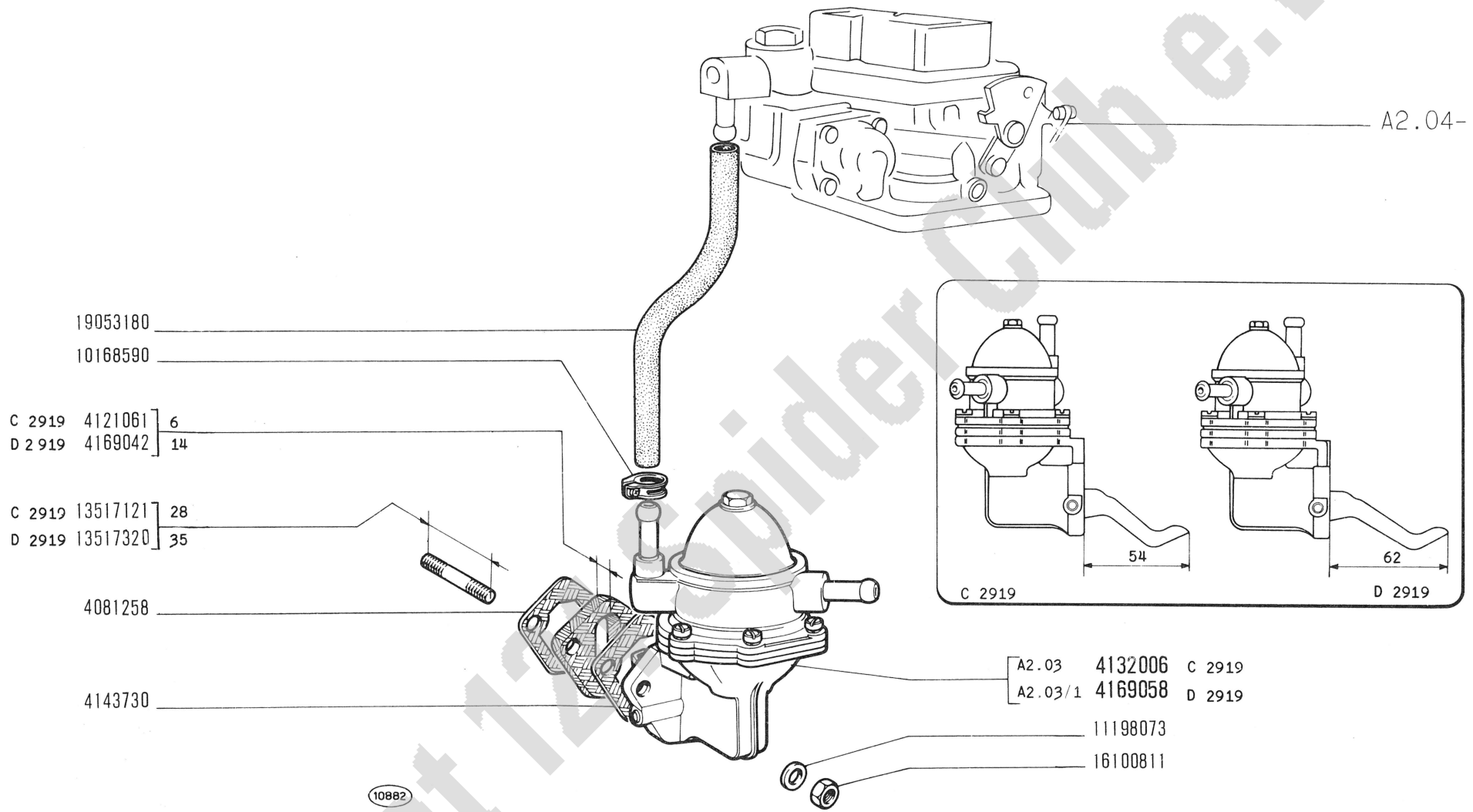

Fiat 124 Spider Club e.V.

124 Sport

POMPA ALIMENTAZIONE E TUBAZIONI

- *Pompe et canalisations d'alimentation*
- *Kraftstoffpumpe und Leitungen*
- *Fuel Pump and Lines*
- *Bomba de alimentación y tuberías*

A2.02

IV-1967

modif.	n. ordinaz.	quant.	Denominazione	Désignation	Benennung	Description	Denominaciones
	4081258	1	Guarnizione	Joint	Dichtung	Gasket	Junta
C 2919	4121061	1	Isolante	Isolant	Isolierung	Insulator	Aislador
C 2919	4132006	1	Pompa compl.	Pompe	Pumpe	Pump	Bomba
	4143730	1	Guarnizione	Joint	Dichtung	Gasket	Junta
D 2919	4169042	1	Isolante	Isolant	Isolierung	Insulator	Aislador
D 2919	4169058	1	Pompa compl.	Pompe	Pumpe	Pump	Bomba
	10168590	2	Collare	Collier	Schelle	Collar	Abrazadera
	11198073	2	Rosetta elastica	Rondelle frein	Sicherungsring	Lockwasher	Arandela de freno
C 2919	13517121	2	Prigioniero	Goujon	Stiftschraube	Stud	Espárrago
D 2919	13517320	2	Prigioniero	Goujon	Stiftschraube	Stud	Espárrago
	16100811	2	Dado	Écrou	Mutter	Nut	Tuerca
	19053180	m	Tubo	Tuyau	Schlauch	Hose	Manga

Fiat 124 Spider Club e.V.

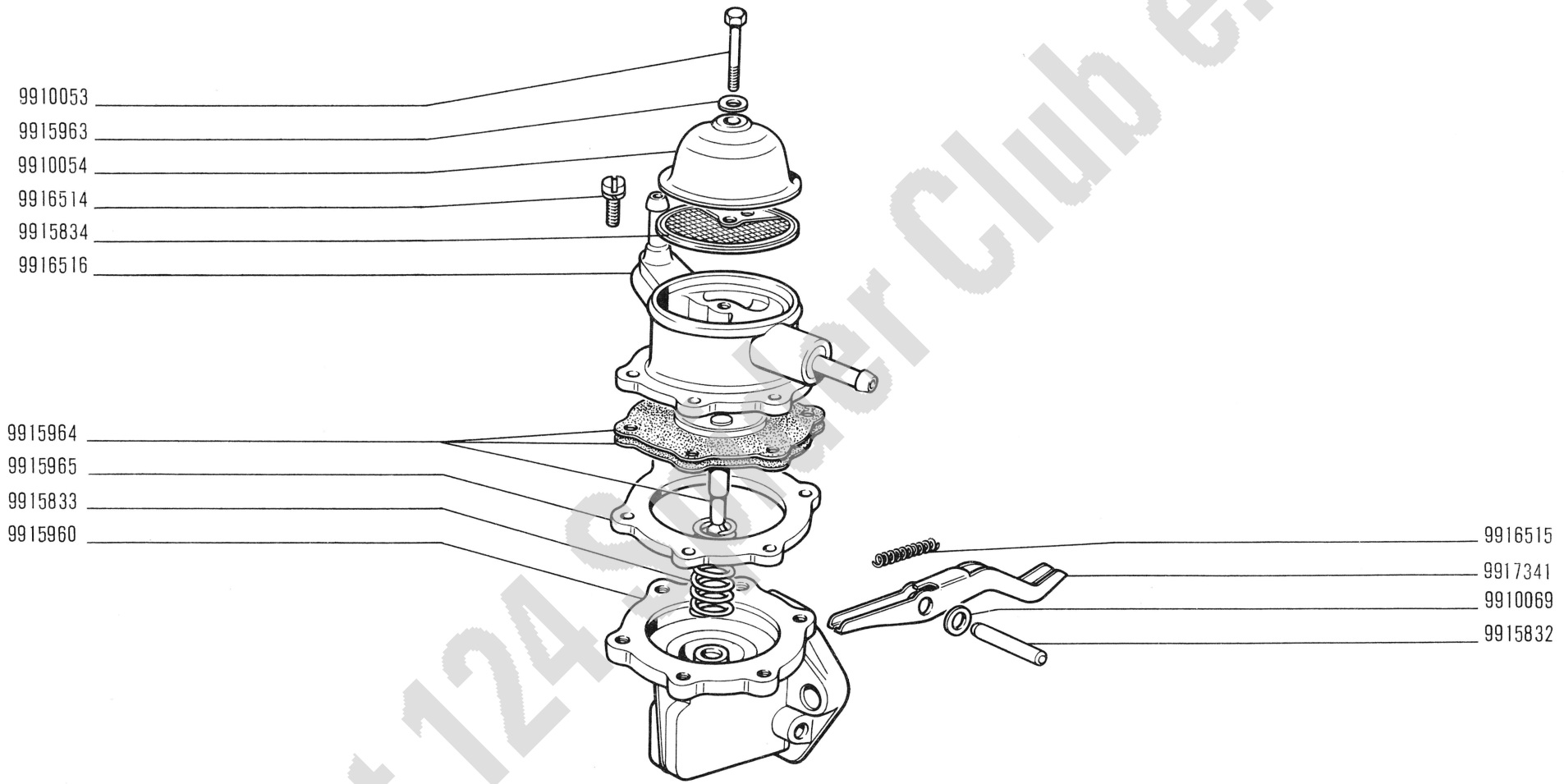

Fiat 124 Sport Club e.V.

124 Sport

POMPA ALIMENTAZIONE 4169058 (B. C. D.)

- *Pompe d'alimentation*
- *Kraftstoffpumpe*
- *Fuel Pump*
- *Bomba de alimentación*

A2.03/1

IV-1967

modif.	n. ordinaz.	quant.	Denominazione	Désignation	Benennung	Description	Denominaciones
	9910053	1	Vite	Vis	Schraube	Screw	Tornillo
	9910054	1	Coperchio	Couvercle	Deckel	Cover	Tapa
	9910069	2	Rosetta piana	Rondelle	Scheibe	Washer	Arandela
	9915832	1	Perno	Axe	Bolzen	Pin	Eje
	9915833	1	Molla	Ressort	Feder	Spring	Resorte
	9915834	1	Filtro	Filtre	Filter	Filter	Filtro
	9915960	1	Corpo inf.	Corps	Gehäuse	Body	Cuerpo
	9915963	1	Rosetta tenuta	Joint	Dichtring	Gasket	Junta
	9915964	1	Membrana	Membrane	Membran	Diaphragm	Membrana
	9915965	1	Distanziale	Entretoise	Abstandstück	Spacer	Separador
	9916514	6	Vite	Vis	Schraube	Screw	Tornillo
	9916515	1	Molla	Ressort	Feder	Spring	Resorte
	9916516	1	Corpo sup.	Corps	Gehäuse	Body	Cuerpo
	9917341	1	Leva	Levier	Hebel	Lever	Palanca

Fiat 124 Spider Club e.V.

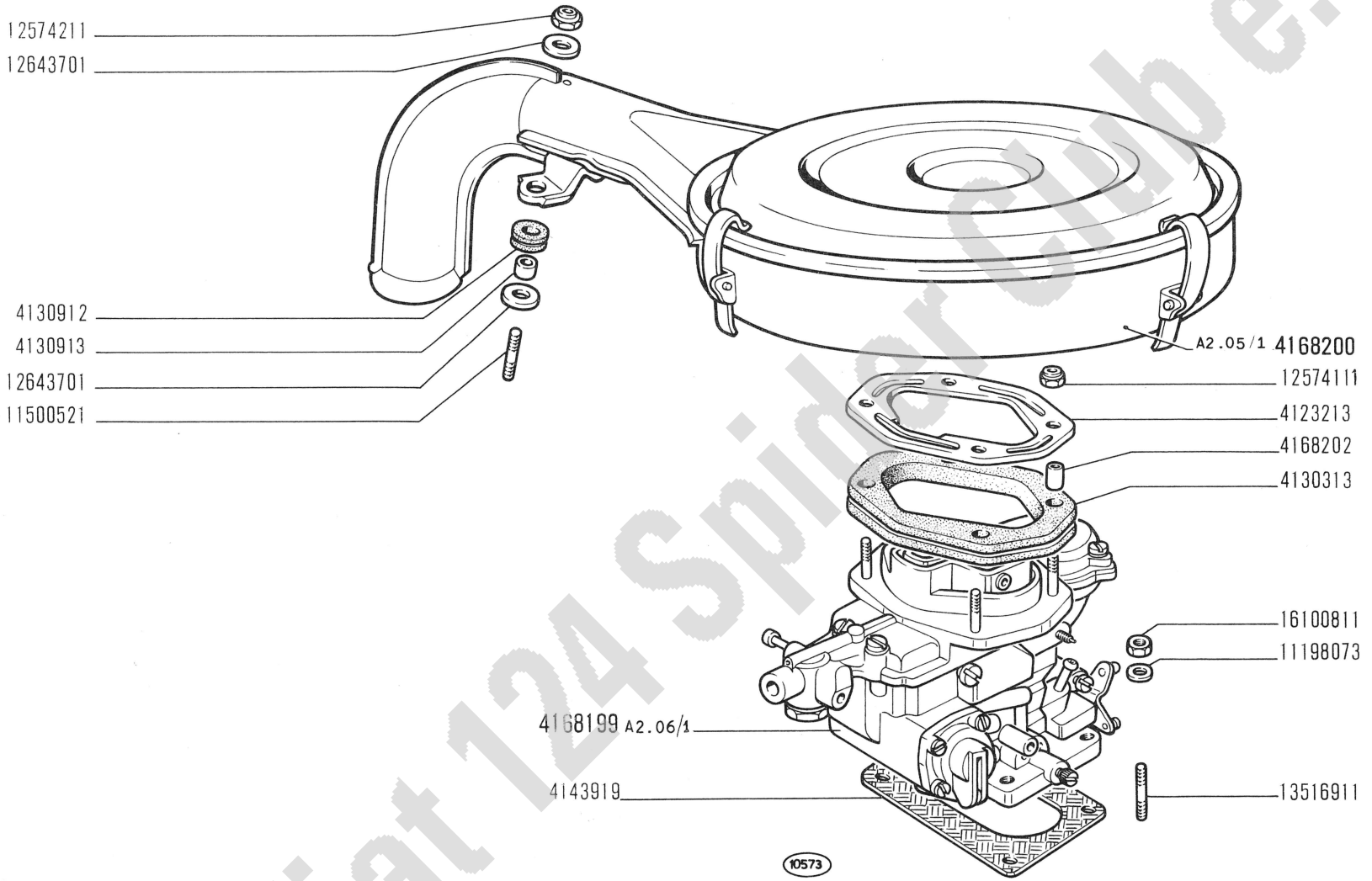

Fiat 124 Spider Club e.V.

124 Sport

CARBURATORE E FILTRO ARIA

- *Carburateur et filtre à air*
- *Vergaser und Luftfilter*
- *Carburetor and Air Cleaner*
- *Carburador y filtro de aire*

A2.04/1

IV-1967

modif.	n. ordinaz.	quant.	Denominazione	Désignation	Benennung	Description	Denominaciones
	4123213	1	Piastra	Plaque	Platte	Plate	Placa
	4130313	1	Guarnizione	Joint	Dichtung	Gasket	Junta
	4130912	2	Tassello	Tampon	Gummistück	Pad	Almohadilla
	4130913	2	Distanziale	Entretoise	Abstandstück	Spacer	Separador
	4143919	1	Guarnizione	Joint	Dichtung	Gasket	Junta
	4168199	1	Carburatore compl.	Carburateur	Vergaser	Carburetor	Carburador
	4168200	1	Filtro aria compl.	Filtre à air	Luftfilter	Air cleaner	Filtro de aire
	4168202	4	Distanziale	Entretoise	Abstandstück	Spacer	Separador
	11198073	4	Rosetta elastica	Rondelle frein	Sicherungsring	Lockwasher	Arandela de freno
	11500521	2	Prigioniero	Goujon	Stiftschraube	Stud	Espárrago
	12574111	4	Dado	Écrou	Mutter	Nut	Tuerca
	12574211	2	Dado	Écrou	Mutter	Nut	Tuerca
	12643701	4	Rosetta piana	Rondelle	Scheibe	Washer	Arandela
	13516911	4	Prigioniero	Goujon	Stiftschraube	Stud	Espárrago
	16100811	4	Dado	Écrou	Mutter	Nut	Tuerca

Fiat 124 Spider Club e.V.

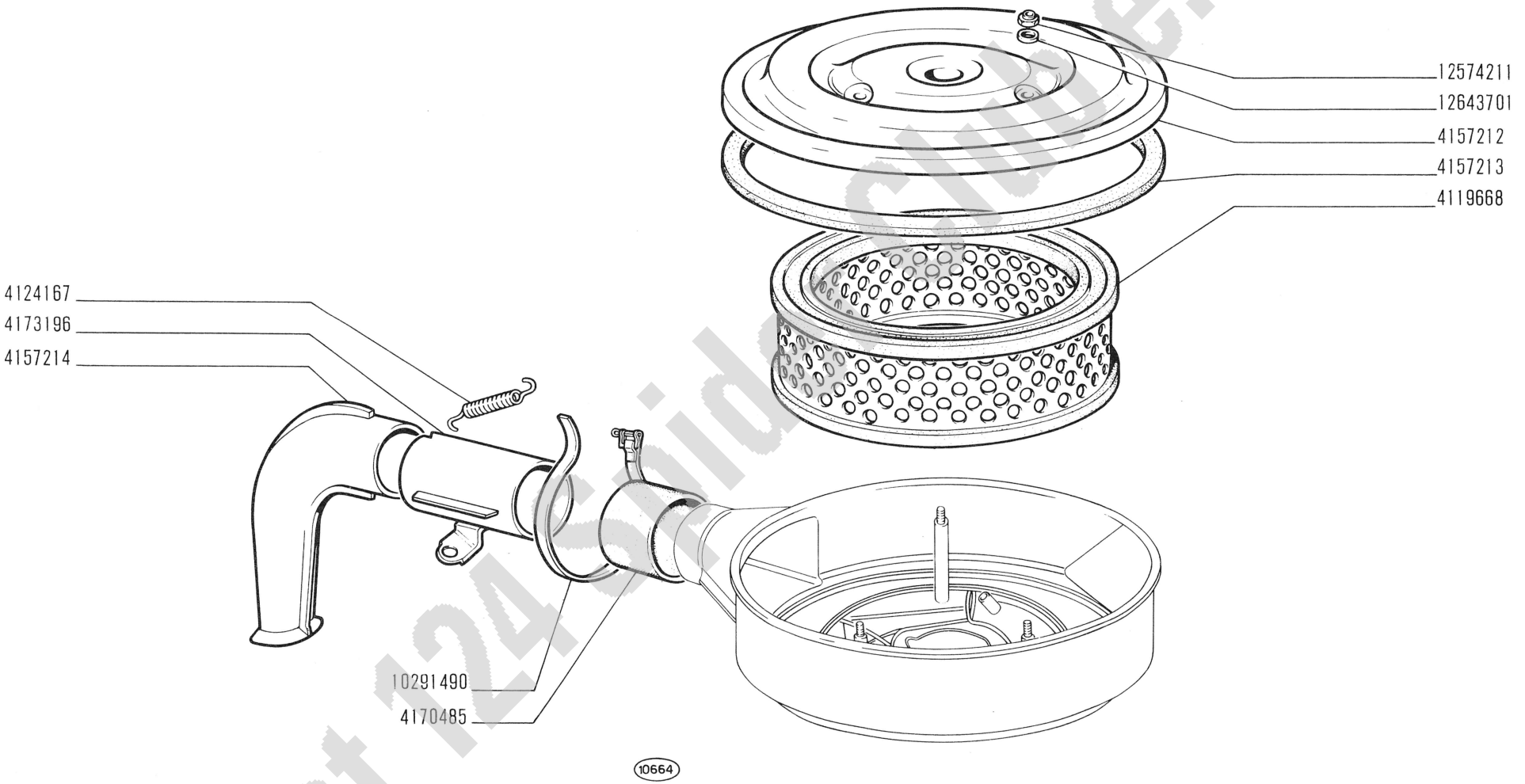

Fiat 124 Sport Club e.V.

124 Sport

- *Filtre à air*
- *Luftfilter*

FILTRO ARIA 4168200

- *Air Cleaner*
- *Filtro de aire*

A2.05/1

IV-1967

modif.	n. ordinaz.	quant.	Denominazione	Désignation	Benennung	Description	Denominaciones
	4119668	1	Elemento filtrante	Élément filtrant	Filtereinsatz	Cartridge	Filtro
	4124167	1	Molla	Ressort	Feder	Spring	Resorte
	4157212	1	Coperchio	Couvercle	Deckel	Cover	Tapa
	4157213	1	Guarnizione	Joint	Dichtung	Gasket	Junta
	4157214	1	Presa aria	Prise d´air	Luftleitung	Air intake	Boca de aire
	4170485	1	Manicotto	Manchon	Muffe	Sleeve	Manguito
	4173196	1	Distanziale	Entretoise	Abstandstück	Spacer	Separador
	10291490	2	Collare	Collier	Schelle	Collar	Collar
	12574211	3	Dado	Écrou	Mutter	Nut	Tuerca
	12643701	3	Rosetta piana	Rondelle	Scheibe	Washer	Arandela

Fiat 124 Spider Club e.V.

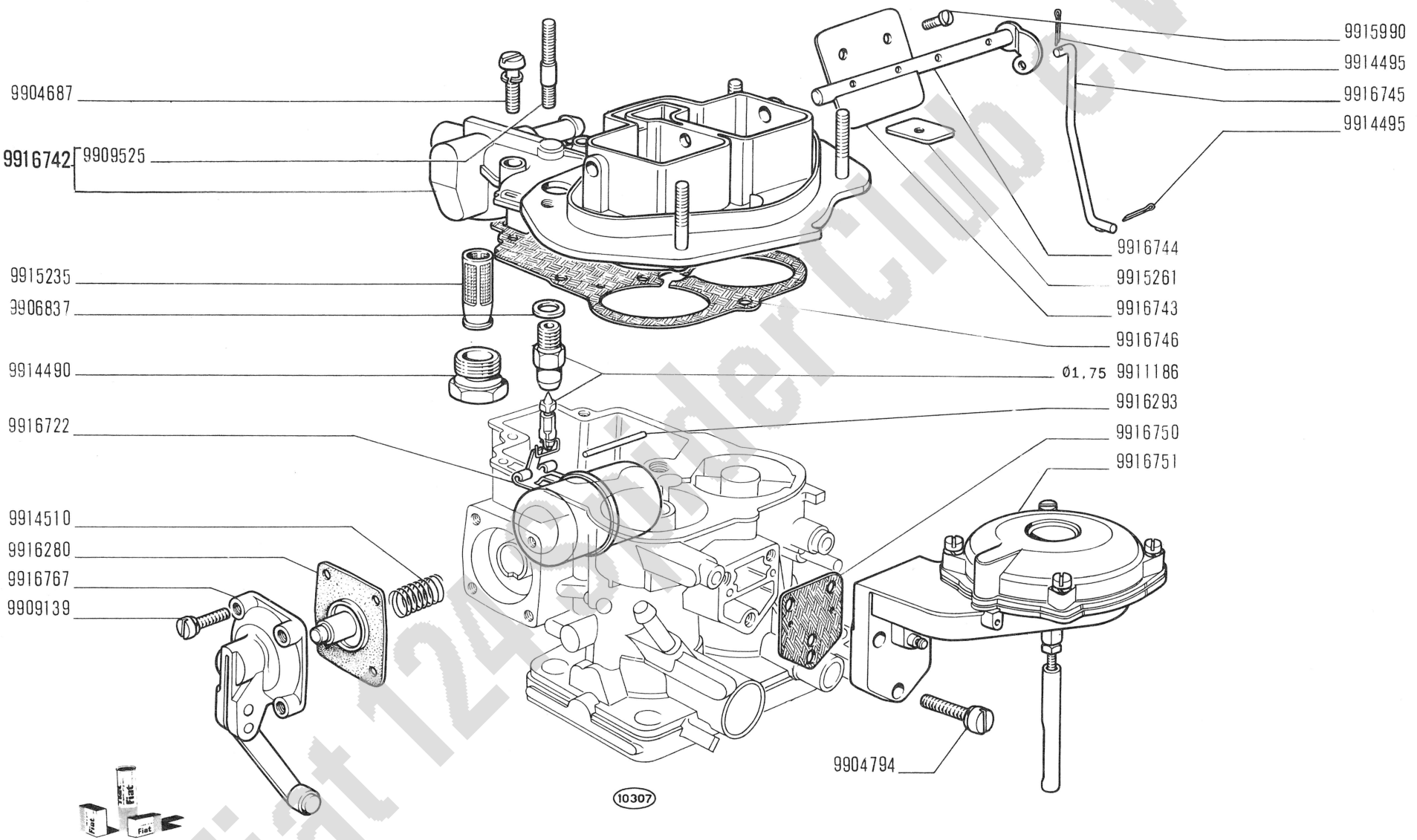

Fiat 124 Spider Club e.V.

124 Sport

CARBURATORE 4161657 (Weber)

- *Carburateur*
- *Vergaser*
- *Carburetor*
- *Carburador*

modif.	n. ordinaz.	quant.	Denominazione	Désignation	Benennung	Description	Denominaciones
	9904577	2	Molla	Ressort	Feder	Spring	Resorte
	9904617	1	Vite	Vis	Schraube	Screw	Tornillo
	9904667	1	Dado	Écrou	Mutter	Nut	Tuerca
	9904687	5	Vite	Vis	Schraube	Screw	Tornillo
	9904794	3	Vite	Vis	Schraube	Screw	Tornillo
	9904811	1	Rosetta sicurezza	Rondelle frein	Sicherungsring	Lockwasher	Arandela de freno
	9904941	1	Rosetta piana	Rondelle	Scheibe	Washer	Arandela
	9904971	1	Getto principale primario Ø 1,35	Gicleur	Düse	Jet	Surtidor
	9904983	1	Rosetta tenuta	Joint	Dichtring	Gasket	Junta
	9905045	1	Dado	Écrou	Mutter	Nut	Tuerca
	9905178	1	Getto principale secondario Ø 1,20	Gicleur	Düse	Jet	Surtidor
	9906837	1	Rosetta tenuta	Joint	Dichtring	Gasket	Junta
	9907257	2	Portagetto	Porte-gicleur	Düsenhalter	Jet holder	Portasurtidor
	9907429	1	Vite	Vis	Schraube	Screw	Tornillo
	9908650	1	Vite	Vis	Schraube	Screw	Tornillo
	9909139	4	Vite	Vis	Schraube	Screw	Tornillo
	9909525	4	Prigioniero	Goujon	Stiftschraube	Stud	Espárrago
	9910789	1	Valvola mandata	Soupape	Ventil	Valve	Válvula
	9911186	1	Valvola spillo Ø 1,75	Soupape	Ventil	Valve	Válvula
	9911221	1	Rosetta piana	Rondelle	Scheibe	Washer	Arandela
	9911225	1	Copiglia	Goupille	Splint	Pin	Pasador abierto
	9911674	1	Rosetta sicurezza	Rondelle frein	Sicherungsring	Lockwasher	Arandela de freno
	9914490	1	Tappo	Bouchon	Stopfen	Plug	Tapón
	9914495	3	Copiglia	Goupille	Splint	Pin	Pasador abierto
	9914500	1	Vite	Vis	Schraube	Screw	Tornillo
	9914504	4	Vite	Vis	Schraube	Screw	Tornillo
	9914507	1	Rosetta piana	Rondelle	Scheibe	Washer	Arandela
	9914510	1	Molla	Ressort	Feder	Spring	Resorte
	9914783	1	Rosetta piana	Rondelle	Scheibe	Washer	Arandela
	9915235	1	Filtro	Filtre	Filter	Filter	Filtro
	9915243	1	Vite	Vis	Schraube	Screw	Tornillo
	9915254	1	Molla	Ressort	Feder	Spring	Resorte
	9915261	1	Piastrina	Plaquette	Plättchen	Plate	Placa
	9915262	1	Vite	Vis	Schraube	Screw	Tornillo
	9915968	1	Getto aria Ø 1,80	Gicleur	Düse	Jet	Surtidor
	9915971	1	Molla	Ressort	Feder	Spring	Resorte
	9915990	4	Vite	Vis	Schraube	Screw	Tornillo
	9915991	1	Getto minimo Ø 0,45	Gicleur	Düse	Jet	Surtidor
	9915993	1	Vite	Vis	Schraube	Screw	Tornillo
	9916280	1	Membrana pompa	Membrane	Membran	Diaphragm	Membrana
	9916286	1	Molla	Ressort	Feder	Spring	Resorte
	9916296	1	Perno	Axe	Bolzen	Pin	Eje
	9916321	1	Getto aria Ø 1,65	Gicleur	Düse	Jet	Surtidor
	9916742	1	Coperchio compl.	Couvercle	Deckel	Cover	Tapa
	9916743	2	Farfalla	Papillon	Drosselklappe	Throttle	Mariposa
	9916744	1	Alberino avviamento	Axe	Welle	Shaft	Eje
	9916745	1	Tirante	Tirant	Verbindungsstange	Link	Biela

Fiat 124 Spider Club e.V.

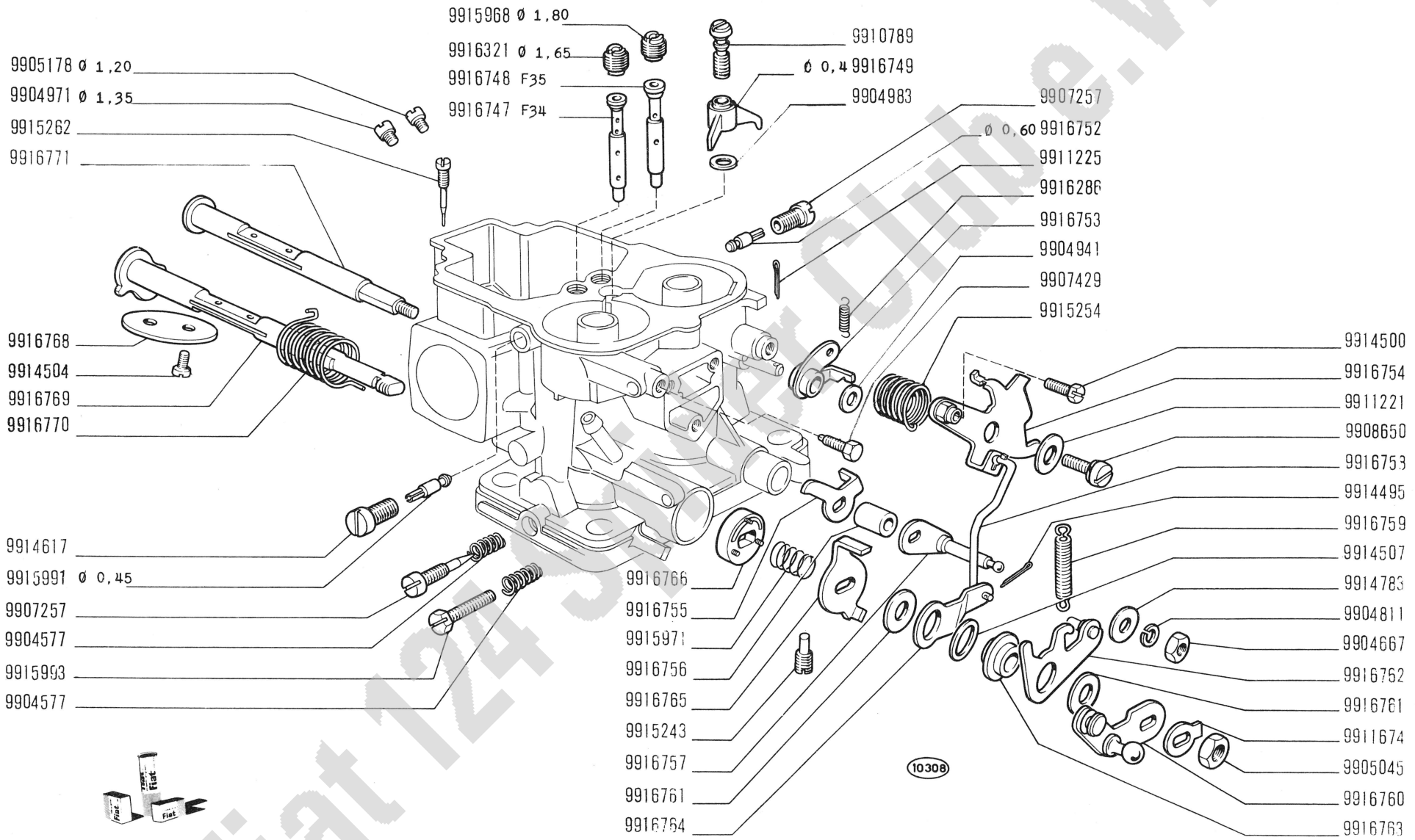

Fiat 124 Sport Club e.V.

124 Sport

CARBURATORE 4161657 (Weber)

- *Carburateur*
- *Vergaser*
- *Carburetor*
- *Carburador*

A2.06

modif.	n. ordinaz.	quant.	Denominazione	Désignation	Benennung	Description	Denominaciones
	9916746	1	Guarnizione	Joint	Dichtung	Gasket	Junta
	9916747	1	Emulsionatore F34	Tube émulsion	Mischrohr	Emulsion tube	Emulsionador
	9916748	1	Emulsionatore F35	Gicleur	Düse	Jet	Surtidor
	9916749	1	Getto pompa Ø 0,40	Gicleur	Düse	Jet	Surtidor
	9916750	1	Guarnizione	Joint	Dichtung	Gasket	Junta
	9916751	1	Valvola	Soupape	Ventil	Valve	Válvula
	9916752	1	Getto minimo Ø 0,60	Gicleur	Düse	Jet	Surtidor
	9916753	1	Leva	Levier	Hebel	Lever	Palanca
	9916754	1	Leva	Levier	Hebel	Lever	Palanca
	9916755	1	Leva	Levier	Hebel	Lever	Palanca
	9916756	1	Boccola	Douille	Büchse	Bush	Casquillo
	9916757	1	Leva	Levier	Hebel	Lever	Palanca
	9916758	1	Tirante	Tirant	Verbindungsstange	Link	Biela
	9916759	1	Molla	Ressort	Feder	Spring	Resorte
	9916760	1	Leva	Levier	Hebel	Lever	Palanca
	9916761	2	Rosetta piana	Rondelle	Scheibe	Washer	Arandela
	9916762	1	Leva	Levier	Hebel	Lever	Palanca
	9916763	1	Boccola	Douille	Büchse	Bush	Casquillo
	9916764	1	Leva	Levier	Hebel	Lever	Palanca
	9916765	1	Leva	Levier	Hebel	Lever	Palanca
	9916766	1	Disco	Disque	Scheibe	Plate	Disco
	9916767	1	Coperchio pompa	Couvercle	Deckel	Cover	Tapa
	9916768	2	Farfalla	Papillon	Drosselklappe	Throttle	Mariposa
	9916769	1	Alberino primario	Axe	Welle	Shaft	Eje
	9916770	1	Molla	Ressort	Feder	Spring	Resorte
	9916771	1	Alberino secondario	Axe	Welle	Shaft	Eje
	9916772	1	Galleggiante	Flotteur	Schwimmer	Float	Flotador
	902335	S	Guarnizioni	Joints	Dichtungen	Gaskets	Juntas
	902336	S	Revisione normale	Pour révis.normale	für Überholung norm.	Routine servicing	Revisión normal
	902337	S	Revisione completa	Pour révis.complète	Für Überholung kpl.	Complete servicing	Revisión completa

Fiat 124 Spider Club e.V.

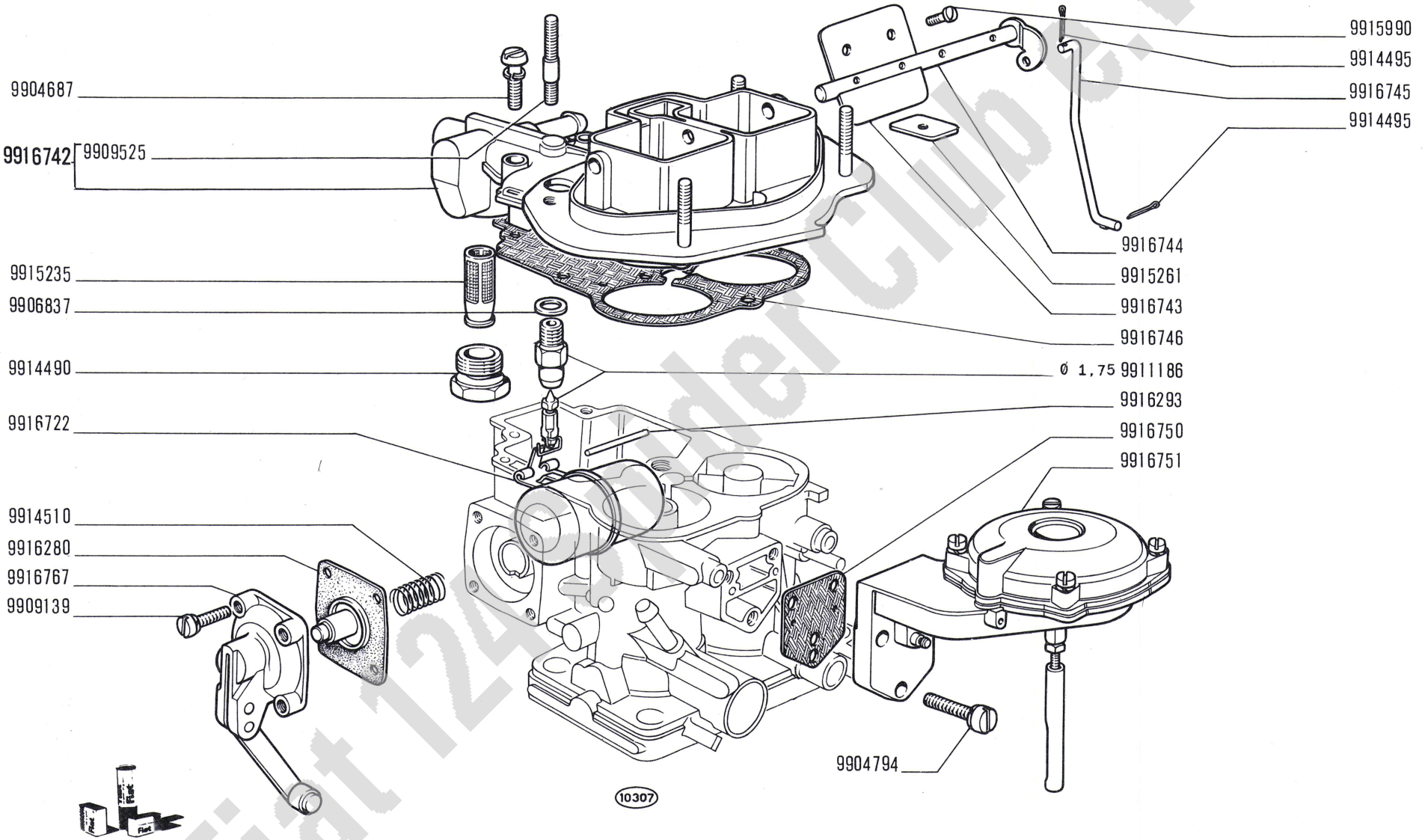

Fiat 124 Spider Club e.V.

124 Sport

CARBURATORE 4168199 (Weber)

- *Carburateur*
- *Vergaser*
- *Carburetor*
- *Carburador*

modif.	n. ordinaz.	quant.	Denominazione	Désignation	Benennung	Description	Denominaciones
	9904577	2	Molla	Ressort	Feder	Spring	Resorte
	9904617	1	Vite	Vis	Schraube	Screw	Tornillo
	9904667	1	Dado	Écrou	Mutter	Nut	Tuerca
	9904687	5	Vite	Vis	Schraube	Screw	Tornillo
	9904794	3	Vite	Vis	Schraube	Screw	Tornillo
	9904811	1	Rosetta sicurezza	Rondelle frein	Sicherungsring	Lockwasher	Arandela de freno
	9904941	1	Rosetta piana	Rondelle	Scheibe	Washer	Arandela
	9904971	1	Getto principale primario Ø 1,35	Gicleur	Düse	Jet	Surtidor
	9904983	1	Rosetta tenuta	Joint	Dichtring	Gasket	Junta
	9905045	1	Dado	Écrou	Mutter	Nut	Tuerca
	9905178	1	Getto principale secondario Ø 1,20	Gicleur	Düse	Jet	Surtidor
	9906837	1	Rosetta tenuta	Joint	Dichtring	Gasket	Junta
	9907257	2	Portagetto	Porte-gicleur	Düsenhalter	Jet holder	Portasurtidor
	9907429	1	Vite	Vis	Schraube	Screw	Tornillo
	9908650	1	Vite	Vis	Schraube	Screw	Tornillo
	9909139	4	Vite	Vis	Schraube	Screw	Tornillo
	9909525	4	Prigioniero	Goujon	Stiftschraube	Stud	Espárrago
	9910789	1	Valvola mandata	Soupape	Ventil	Valve	Válvula
	9911186	1	Valvola spillo Ø 1,75	Soupape	Ventil	Valve	Válvula
	9911221	1	Rosetta piana	Rondelle	Scheibe	Washer	Arandela
	9911225	1	Copiglia	Goupille	Splint	Pin	Pasador abierto
	9911674	1	Rosetta sicurezza	Rondelle frein	Sicherungsring	Lockwasher	Arandela de freno
	9914490	1	Tappo	Bouchon	Stopfen	Plug	Tapón
	9914495	3	Copiglia	Goupille	Splint	Pin	Pasador abierto
	9914500	1	Vite	Vis	Schraube	Screw	Tornillo
	9914504	4	Vite	Vis	Schraube	Screw	Tornillo
	9914507	1	Rosetta piana	Rondelle	Scheibe	Washer	Arandela
	9914510	1	Molla	Ressort	Feder	Spring	Resorte
	9914783	1	Rosetta piana	Rondelle	Scheibe	Washer	Arandela
	9915235	1	Filtro	Filtre	Filter	Filter	Filtro
	9915236	1	Getto aria Ø 1,85	Gicleur	Düse	Jet	Surtidor
	9915243	1	Vite	Vis	Schraube	Screw	Tornillo
	9915254	1	Molla	Ressort	Feder	Spring	Resorte
	9915261	1	Piastrina	Plaquette	Plättchen	Plate	Placa
	9915262	1	Vite	Vis	Schraube	Screw	Tornillo
	9915968	1	Getto aria Ø 1,80	Gicleur	Düse	Jet	Surtidor
	9915971	1	Molla	Ressort	Feder	Spring	Resorte
	9915990	4	Vite	Vis	Schraube	Screw	Tornillo
	9915991	1	Getto minimo Ø 0,45	Gicleur	Düse	Jet	Surtidor
	9915993	1	Vite	Vis	Schraube	Screw	Tornillo
	9916280	1	Membrana pompa	Membrane	Membran	Diaphragm	Membrana
	9916286	1	Molla	Ressort	Feder	Spring	Resorte
	9916296	1	Perno	Axe	Bolzen	Pin	Eje
	9916742	1	Coperchio compl.	Couvercle	Deckel	Cover	Tapa
	9916743	2	Farfalla	Papillon	Drosselklappe	Throttle	Mariposa
	9916744	1	Alberino avviamento	Axe	Welle	Shaft	Eje
	9916745	1	Tirante	Tirant	Verbindungsstange	Link	Biela

Fiat 124 Spider Club e.V.

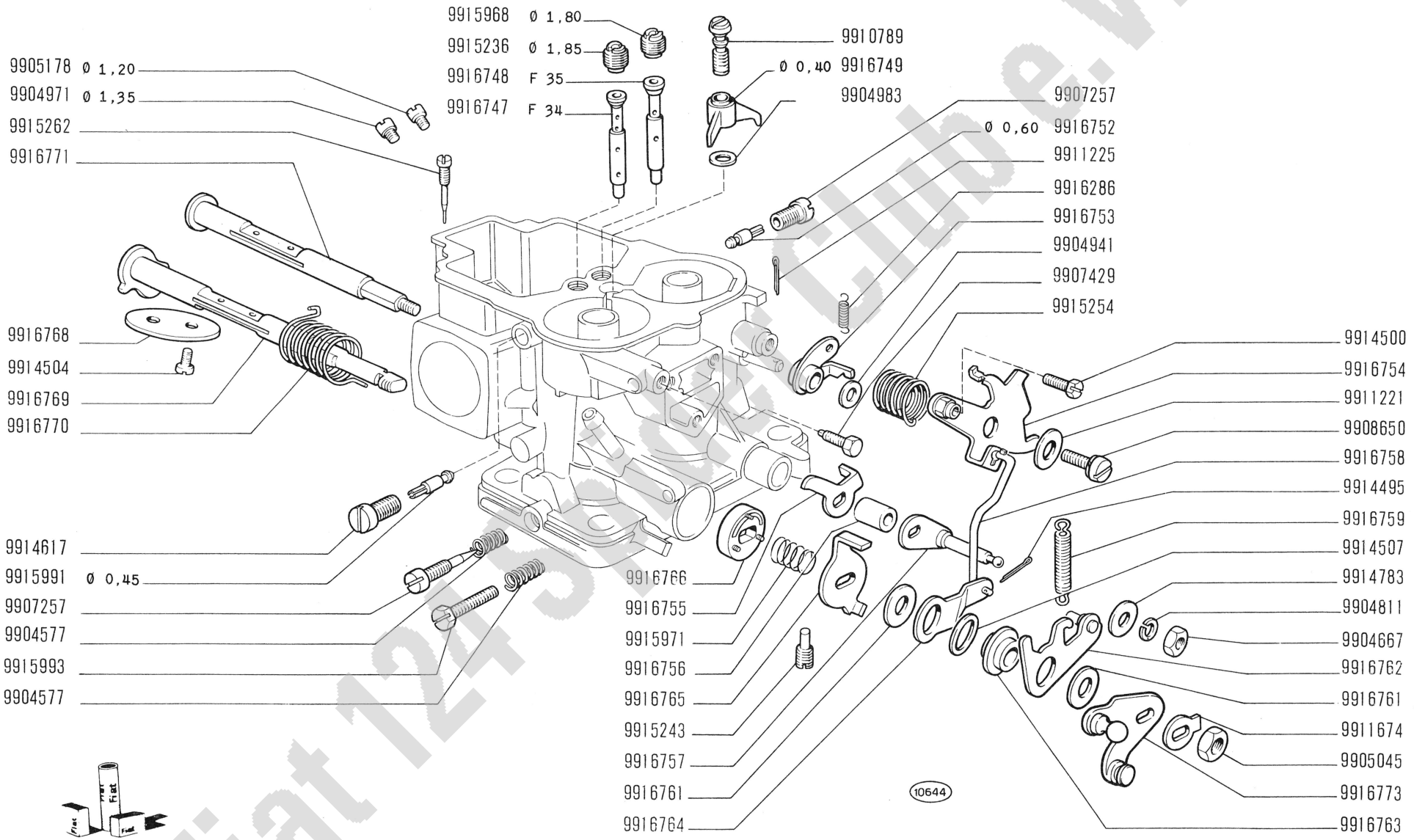

Fiat 124 Sport Club e.V.

124 Sport

- *Carburateur*
- *Vergaser*

CARBURATORE 4168199 (Weber)

- *Carburetor*
- *Carburador*

modif.	n. ordinaz.	quant.	Denominazione	Désignation	Benennung	Description	Denominaciones
	9916746	1	Guarnizione	Joint	Dichtung	Gasket	Junta
	9916747	1	Emulsionatore F34	Tube émulsion	Mischrohr	Emulsion tube	Emulsionador
	9916748	1	Emulsionatore F35	Gicleur	Düse	Jet	Surtidor
	9916749	1	Getto pompa ⌀ 0,40	Gicleur	Düse	Jet	Surtidor
	9916750	1	Guarnizione	Joint	Dichtung	Gasket	Junta
	9916751	1	Valvola	Soupape	Ventil	Valve	Válvula
	9916752	1	Getto minimo ⌀ 0,60	Gicleur	Düse	Jet	Surtidor
	9916753	1	Leva	Levier	Hebel	Lever	Palanca
	9916754	1	Leva	Levier	Hebel	Lever	Palanca
	9916755	1	Leva	Levier	Hebel	Lever	Palanca
	9916756	1	Boccola	Douille	Büchse	Bush	Casquillo
	9916757	1	Leva	Levier	Hebel	Lever	Palanca
	9916758	1	Tirante	Tirant	Verbindungsstange	Link	Biela
	9916759	1	Molla	Ressort	Feder	Spring	Resorte
	9916761	2	Rosetta piana	Rondelle	Scheibe	Washer	Arandela
	9916762	1	Leva	Levier	Hebel	Lever	Palanca
	9916763	1	Boccola	Douille	Büchse	Bush	Casquillo
	9916764	1	Leva	Levier	Hebel	Lever	Palanca
	9916765	1	Leva	Levier	Hebel	Lever	Palanca
	9916766	1	Disco	Disque	Scheibe	Plate	Disco
	9916767	1	Coperchio pompa	Couvercle	Deckel	Cover	Tapa
	9916768	2	Farfalla	Papillon	Drosselklappe	Throttle	Mariposa
	9916769	1	Alberino primario	Axe	Welle	Shaft	Eje
	9916770	1	Molla	Ressort	Feder	Spring	Resorte
	9916771	1	Alberino secondario	Axe	Welle	Shaft	Eje
	9916772	1	Galleggiante	Flotteur	Schwimmer	Float	Flotador
	9916773	1	Leva	Levier	Hebel	Lever	Palanca
	902335	S	Guarnizioni	Joints	Dichtungen	Gaskets	Juntas
	902336	S	Revisione normale	Pour révis.normale	für Überholung norm.	Routine servicing	Revisión normal
	902337	S	Revisione completa	Pour révis.complète	Für Überholung kpl.	Complete servicing	Revisión completa

Fiat 124 Spider Club e.V.

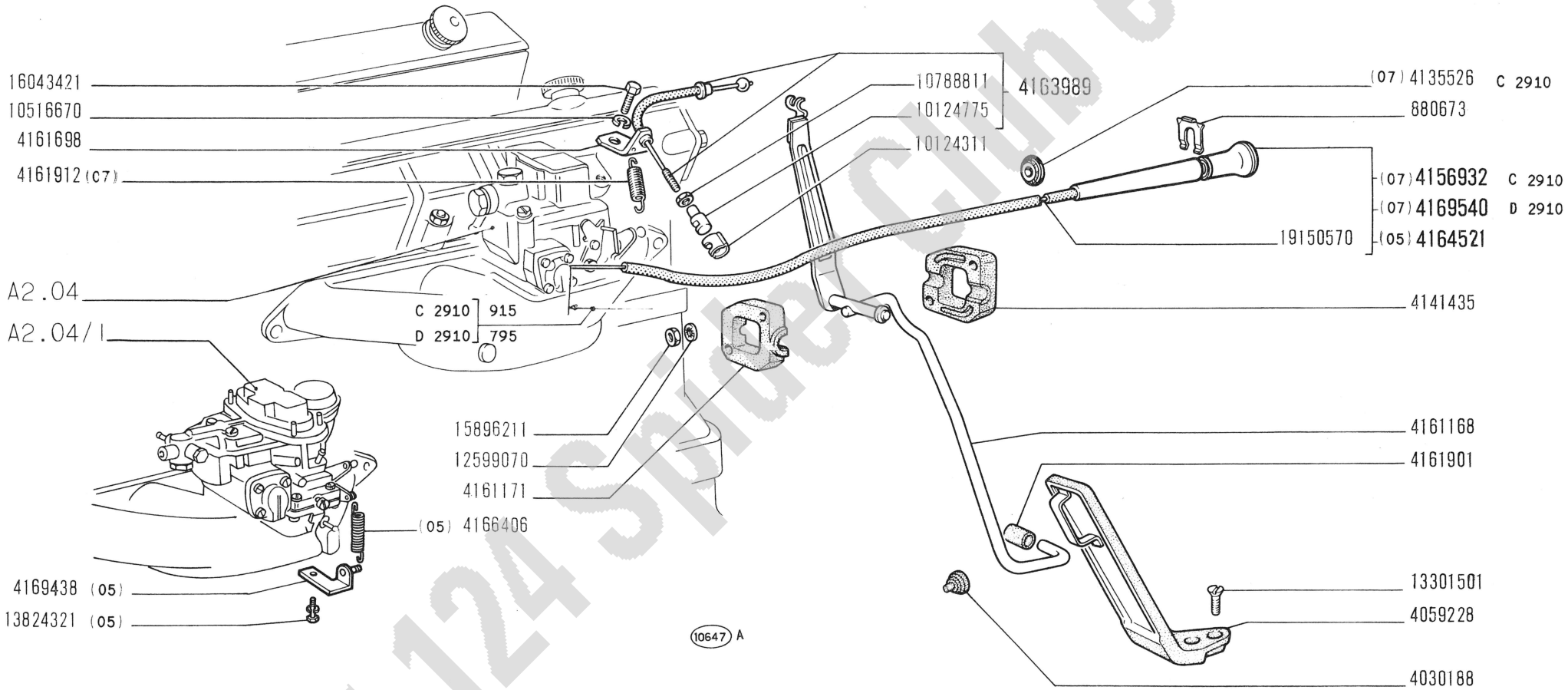

Fiat 124 Sport Club e.V.

124 Sport

COMANDI ACCELERATORE E CARBURATORE

- *Commandes d'accélérateur et de starter*
- *Gasregulierung*
- *Choke and Accelerator Control Linkage*
- *Mandos del acelerador y " starter "*

A2.21

IV-1967

modif.	n. ordinaz.	quant.	Denominazione	Désignation	Benennung	Description	Denominaciones
	880673	1	Piastrina elastica	Agrafe	Klemmstück	Clip	Sujetador
	4030188	1	Tassello elastico	Tampon	Gummistück	Pad	Almohadilla
	4059228	1	Pedale	Pédale	Fusshebel	Pedal	Pedal
C 2910	4135526	1	Anello gomma -07-	Bague	Ring	Ring	Guarnición
	4141435	1	Cappello supporto	Support	Lager	Support	Soporte
C 2910	4156932	1	Comando a mano compl. -07-	Commande à main	Handbetätigung	Hand control	Mando manual
	4166406	1	Molla richiamo -05-	Ressort	Feder	Spring	Resorte
	4161168	1	Alberino	Axe	Welle	Shaft	Eje
	4161171	1	Supporto	Support	Lager	Support	Soporte
	4161698	1	Staffa	Étrier	Halter	Bracket	Soporte
	4161901	1	Distanziale	Entretoise	Abstandstück	Spacer	Separador
	4161912	1	Molla richiamo -07-	Ressort	Feder	Spring	Resorte
	4163989	1	Flessibile compl.	Câble	Zugdraht	Wire	Bowden
	4164521	1	Comando a mano compl. -05-	Commande à main	Handbetätigung	Hand control	Mando manual
	4169438	1	Staffa -05-	Étrier	Halter	Bracket	Soporte
D 2910	4169540	1	Comando a mano compl. -07-	Commande à main	Handbetätigung	Hand control	Mando manual
	10124311	1	Testa giunto sferico	Joint à rotule	Kugelpfanne	Socket	Articulación
	10124775	1	Molla	Agrafe	Klemmstück	Clip	Sujetador
	10516670	1	Rosetta elastica	Rondelle frein	Sicherungsring	Lockwasher	Arandela de freno
	10788811	1	Dado	Écrou	Mutter	Nut	Tuerca
	12599070	2	Rosetta dentata	Rondelle frein	Sicherungsring	Lockwasher	Arandela de freno
	13301501	2	Vite	Vis	Schraube	Screw	Tornillo
	13824321	1	Vite -05-	Vis	Schraube	Screw	Tornillo
	15896211	2	Dado	Écrou	Mutter	Nut	Tuerca
	16043421	1	Vite	Vis	Schraube	Screw	Tornillo
	19150570	m	Trasmissione	Transmission	Bowdenzug	Flex/shaft	Árbol flexible

Fiat 124 Spider Club e.V.

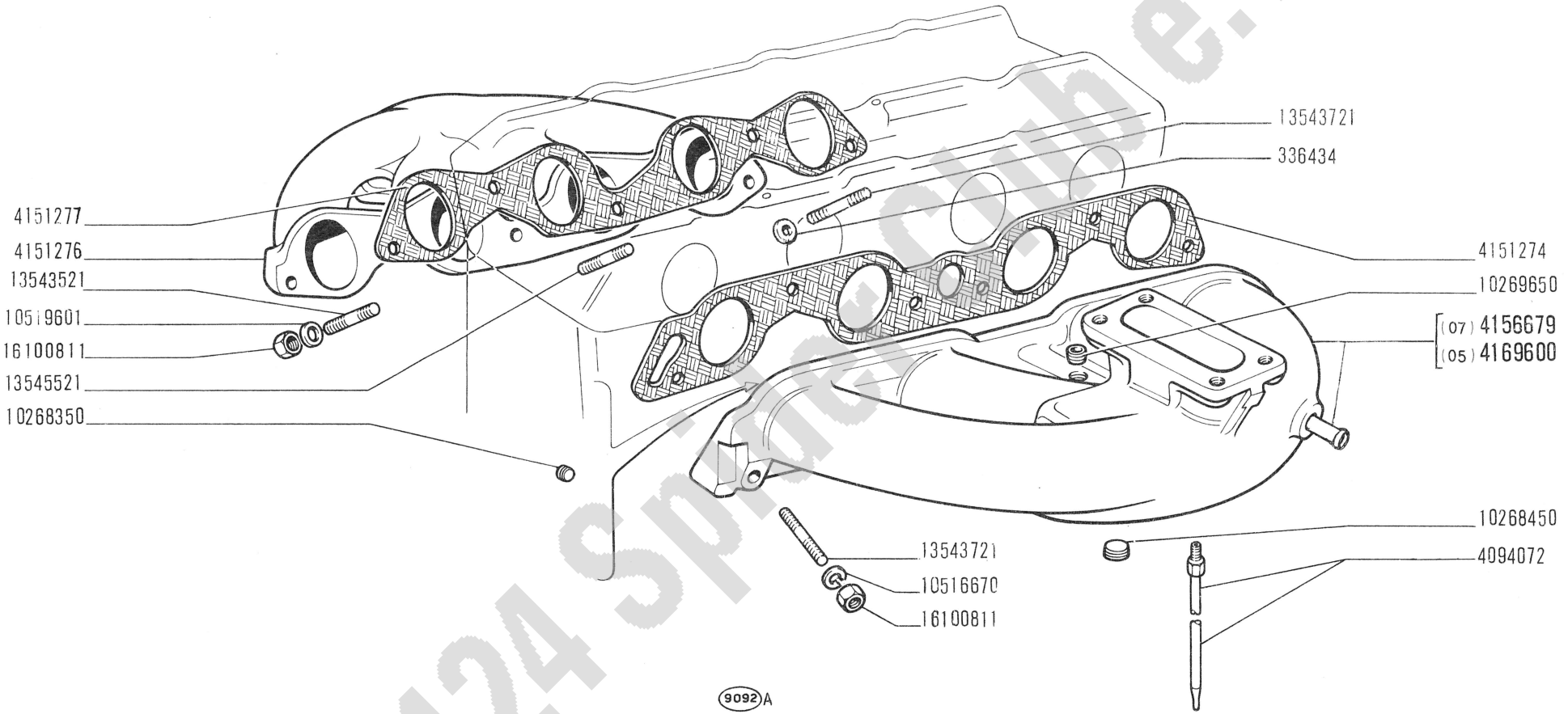

Fiat 124 Sport Club e.V.

124 Sport

CONDOTTI ASPIRAZIONE E SCARICO

- *Tubulures d'admission et d'échappement*
- *Saug- und Auspuffkrümmer*
- *Intake and Exhaust Manifolds*
- *Colectores de admisión y escape*

A2.54

IV-1967

modif.	n. ordinaz.	quant.	Denominazione	Désignation	Benennung	Description	Denominaciones
	336434	1	Rosetta piana	Rondelle	Scheibe	Washer	Arandela
	4094072	1	Tubetto	Tuyau	Rohr	Pipe	Tubo
	4151274	1	Guarnizione	Joint	Dichtung	Gasket	Junta
	4151276	1	Condotto scarico	Conduit échappement	Auspuffrohr	Exhaust manifold	Colector de escape
	4151277	1	Guarnizione	Joint	Dichtung	Gasket	Junta
	4156679	1	Condotto aspirazione compl.-07-	Conduit admission	Saugkrümmer	Intake manifold	Colector admisión
	4169600	1	Condotto aspirazione compl.-05-	Conduit admission	Saugkrümmer	Intake manifold	Colector admisión
	10268350	2	Tappo 20x1,5	Bouchor	Stopfen	Plug	Tapón
	10268450	2	Tappo 20x1,5	Bouchon	Stopfen	Plug	Tapón
	10269650	1	Tappo 16x1,5	Bouchon	Stopfen	Plug	Tapón
	10516670	6	Rosetta elastica	Rondelle frein	Sicherungsring	Lockwasher	Arandela de freno
	10519601	5	Rosetta piana	Rondelle	Scheibe	Washer	Arandela
	13543521	4	Prigioniero	Goujon	Stiftschraube	Stud	Espárrago
	13543721	7	Prigioniero	Goujon	Stiftschraube	Stud	Espárrago
	13545521	2	Prigioniero	Goujon	Stiftschraube	Stud	Espárrago
	16100811	11	Dado	Écrou	Mutter	Nut	Tuerca

Fiat 124 Spider Club e.V.

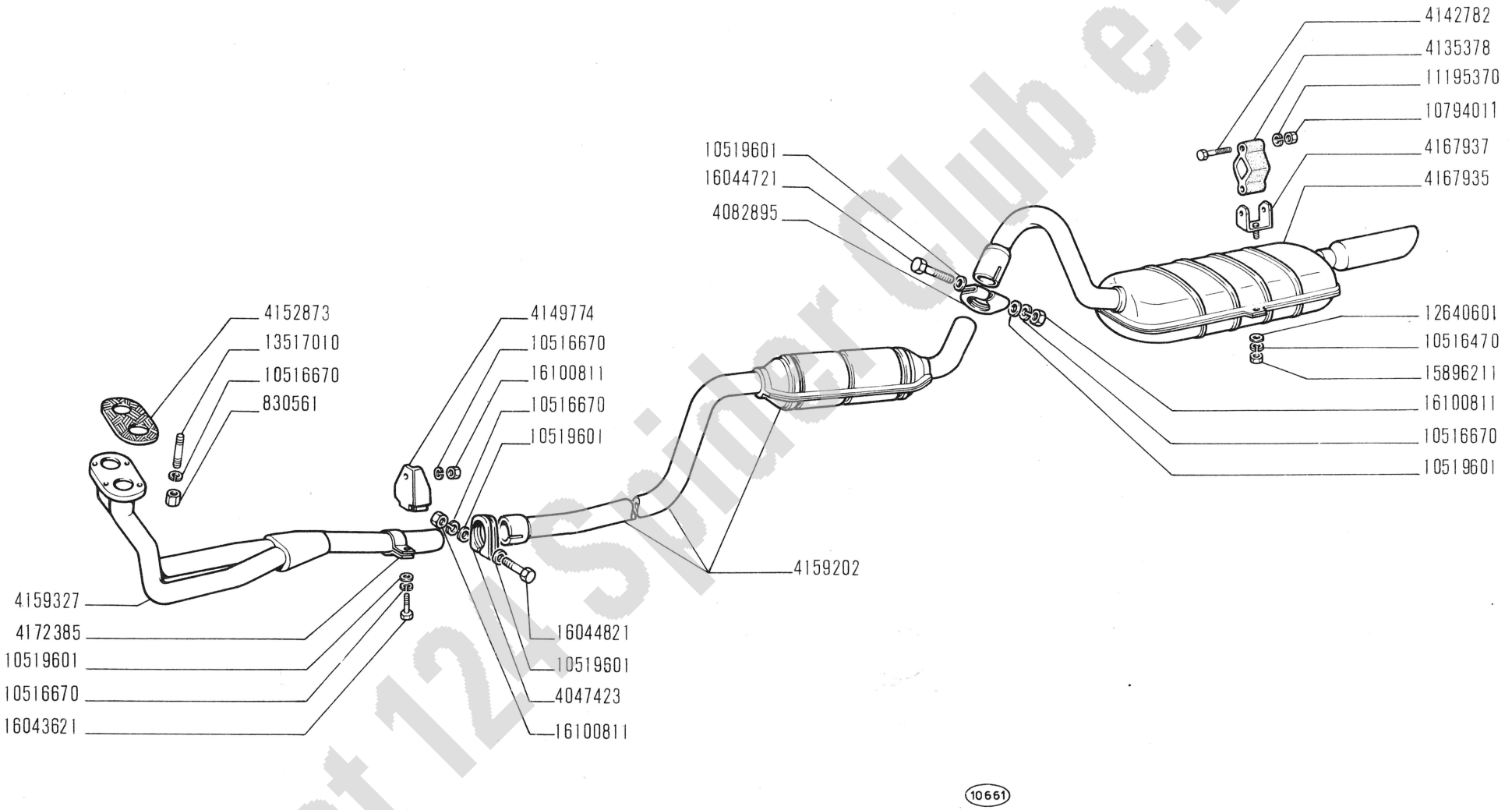

Fiat 124 Spider Club e.V.

124 Sport

TUBAZIONE DI SCARICO

- *Canalisation d'échappement*
- *Auspuffleitung*
- *Exhaust Pipe*
- *Tubería de escape*

A2.56/1

IV-1967

modif.	n. ordinaz.	quant.	Denominazione	Désignation	Benennung	Description	Denominaciones
	830561	4	Dado	Écrou	Mutter	Nut	Tuerca
	4047423	1	Staffa	Collier	Schelle	Clamp	Collar
	4082895	1	Staffa	Collier	Schelle	Clamp	Collar
	4135378	2	Nastro post.	Ruban	Band	Band	Tira
	4142782	4	Vite	Vis	Schraube	Screw	Tornillo
	4149774	1	Mensola ant.	Console	Stütze	Reinforcement	Refuerzo
	4152873	1	Guarnizione	Joint	Dichtung	Gasket	Junta
	4167935	1	Silenziatore normale	Silencieux	Auspufftopf	Silencer	Silenciador
	4167937	2	Staffa post.	Étrier	Halter	Bracket	Soporte
	4159202	1	Silenziatore supplementare	Silencieux	Auspufftopf	Silencer	Silenciador
	4159327	1	Tubo ant.	Tuyau	Rohr	Pipe	Tubo
	4172385	1	Staffa ant.	Collier	Schelle	Clamp	Collar
	10516470	2	Rosetta elastica	Rondelle frein	Sicherungsring	Lockwasher	Arandela de freno
	10516670	8	Rosetta elastica	Rondelle frein	Sicherungsring	Lockwasher	Arandela de freno
	10519601	5	Rosetta piana	Rondelle	Scheibe	Washer	Arandela
	10794011	4	Dado	Écrou	Mutter	Nut	Tuerca
	11195370	4	Rosetta elastica	Rondelle frein	Sicherungsring	Lockwasher	Arandela de freno
	12640601	2	Rosetta piana	Rondelle	Scheibe	Washer	Arandela
	13517010	4	Prigioniero	Goujon	Stiftschraube	Stud	Espárrago
	15896211	2	Dado	Écrou	Mutter	Nut	Tuerca
	16043621	1	Vite	Vis	Schraube	Screw	Tornillo
	16044721	1	Vite	Vis	Schraube	Screw	Tornillo
	16044821	1	Vite	Vis	Schraube	Screw	Tornillo
	16100811	3	Dado	Écrou	Mutter	Nut	Tuerca

Fiat 124 Spider Club e.V.

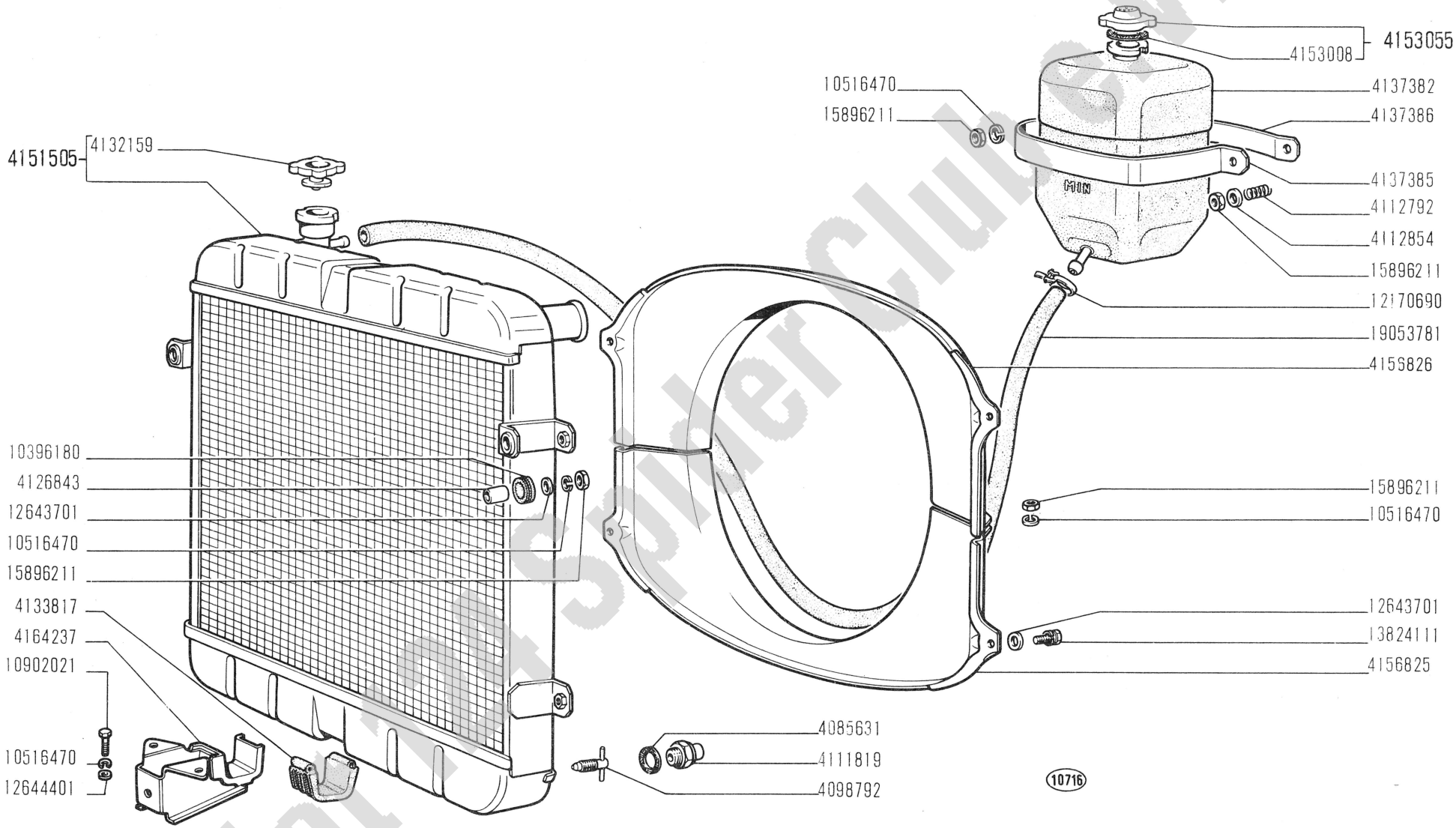

Fiat 124 Spider Club e.V.

124 Sport

- *Radiateur*
- *Kühler*

RADIATORE

- *Radiator*
- *Radiador*

A4.01

IV-1967

modif.	n. ordinaz.	quant.	Denominazione	Désignation	Benennung	Description	Denominaciones
	4085631	1	Guarnizione	Joint	Dichtring	Gasket	Junta
	4098792	1	Rubinetto	Robinet	Hahn	Cock	Grifo
	4111819	1	Interruttore	Interrupteur	Schalter	Switch	Interruptor
	4112792	1	Molla	Ressort	Feder	Spring	Resorte
	4112854	1	Scodellino	Cuvette	Tellerscheibe	Cup	Platillo
	4126843	2	Distanziale	Entretoise	Abstandstück	Spacer	Separador
	4132159	1	Tappo radiatore	Bouchon	Schraubdeckel	Cap	Tapón
	4133817	1	Supporto elastico	Support	Lager	Support	Apoyo
	4137382	1	Serbatoio	Réservoir	Behälter	Tank	Depósito
	4137385	1	Nastro serbatoio	Ruban	Band	Strap	Abrazadera
	4137386	1	Nastro appoggio	Ruban	Band	Strap	Abrazadera
	4151505	1	Radiatore compl.	Radiateur	Heizkörper	Radiator	Radiador
	4153008	1	Guarnizione	Joint	Dichtring	Gasket	Junta
	4153055	1	Tappo serbatoio compl.	Bouchon	Schraubdeckel	Cap	Tapón
	4156825	1	Convogliatore inf.	Convoyeur	Leitblech	Conveyor	Canalizador
	4156826	1	Convogliatore sup.	Convoyeur	Leitblech	Conveyor	Canalizador
	4164237	1	Supporto inf.	Support	Lager	Support	Soporte
	10396180	2	Anello isolante	Bague	Ring	Ring	Guarnición
	10516470	11	Rosetta elastica	Rondelle frein	Sicherungsring	Lockwasher	Arandela de freno
	10902021	3	Vite	Vis	Schraube	Screw	Tornillo
	12170690	2	Collare	Collier	Schelle	Collar	Collar
	12643701	6	Rosetta piana	Rondelle	Scheibe	Washer	Arandela
	12644401	3	Rosetta piana	Rondelle	Scheibe	Washer	Arandela
	13824111	4	Vite	Vis	Schraube	Screw	Tornillo
	15896211	7	Dado	Écrou	Mutter	Nut	Tuerca
	19053781	m	Tubo serbatoio 13x20	Tuyau	Schlauch	Hose	Manga

Fiat 124 Spider Club e.V.

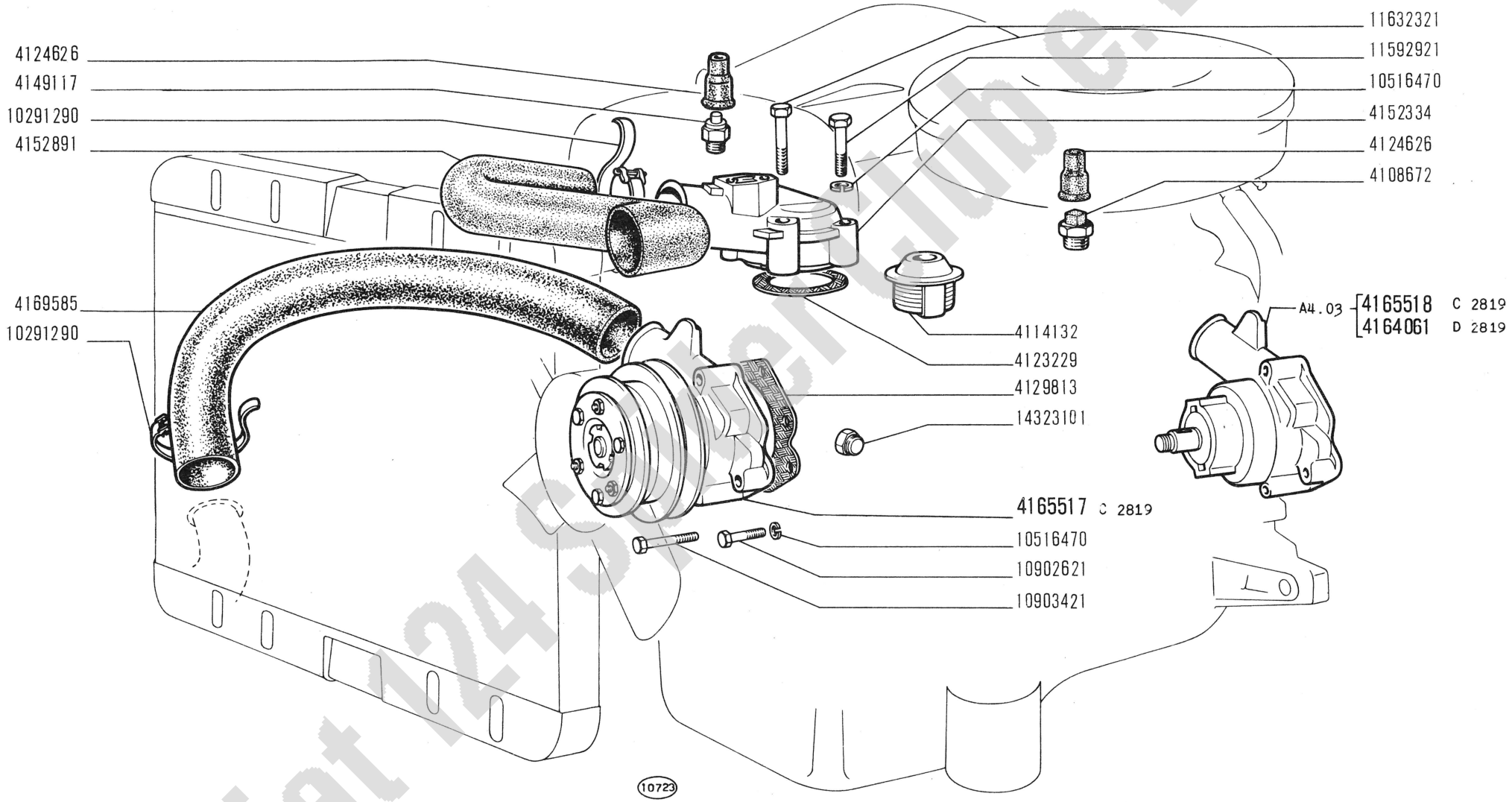

Fiat 124 Sport Line e.V.

124 Sport

POMPA ACQUA E TUBAZIONI

- *Pompe et canalisations d'eau*
- *Wasserpumpe und Leitungen*
- *Water Pump and Lines*
- *Bomba de agua y tuberlas*

A4.02

IV-1967

modif.	n. ordinaz.	quant.	Denominazione	Désignation	Benennung	Description	Denominaciones
	4108672	1	Trasmettitore	Contacteur	Kontaktgeber	Sending unit	Contactor
	4114132	1	Termostato	Thermostat	Thermostat	Thermostat	Termostato
	4123229	2	Guarnizione	Joint	Dichtung	Gasket	Junta
	4124626	2	Cappuccio	Capuchon	Schutzkappe	Boot	Capuchón
	4129813	1	Guarnizione	Joint	Dichtung	Gasket	Junta
	4149117	1	Trasmettitore	Contacteur	Kontaktgeber	Sending unit	Contactor
	4152334	1	Corpo bocchettone	Corps	Gehäuse	Body	Cuerpo
	4152891	1	Manicotto entrata	Manchon	Muffe	Sleeve	Manga
D 2819	4164061	1	Pompa acqua compl.	Pompe	Pumpe	Pump	Bomba
C 2819	4165517	1	Pompa con compl. elettromagnetico	Pompe	Pumpe	Pump	Bomba
C 2819	4165518	1	Pompa senza compl. elettromangetico	Pompe	Pumpe	Pump	Bomba
	4169585	1	Manicotto uscita	Manchon	Muffe	Sleeve	Manga
	10291290	4	Collare	Collier	Schelle	Collar	Abrazadera
	10516470	11	Rosetta elastica	Rondelle frein	Sicherungsring	Lockwasher	Arandela de freno
	10902621	2	Vite corta	Vis	Schraube	Screw	Tornillo
	10903421	2	Vite lunga	Vis	Schraube	Screw	Tornillo
	11592921	2	Vite	Vis	Schraube	Screw	Tornillo
	11632321	2	Vite	Vis	Schraube	Screw	Tornillo
	14323101	1	Tappo scarico	Bouchon	Stopfen	Plug	Tapón

Fiat 124 Spider Club e.V.

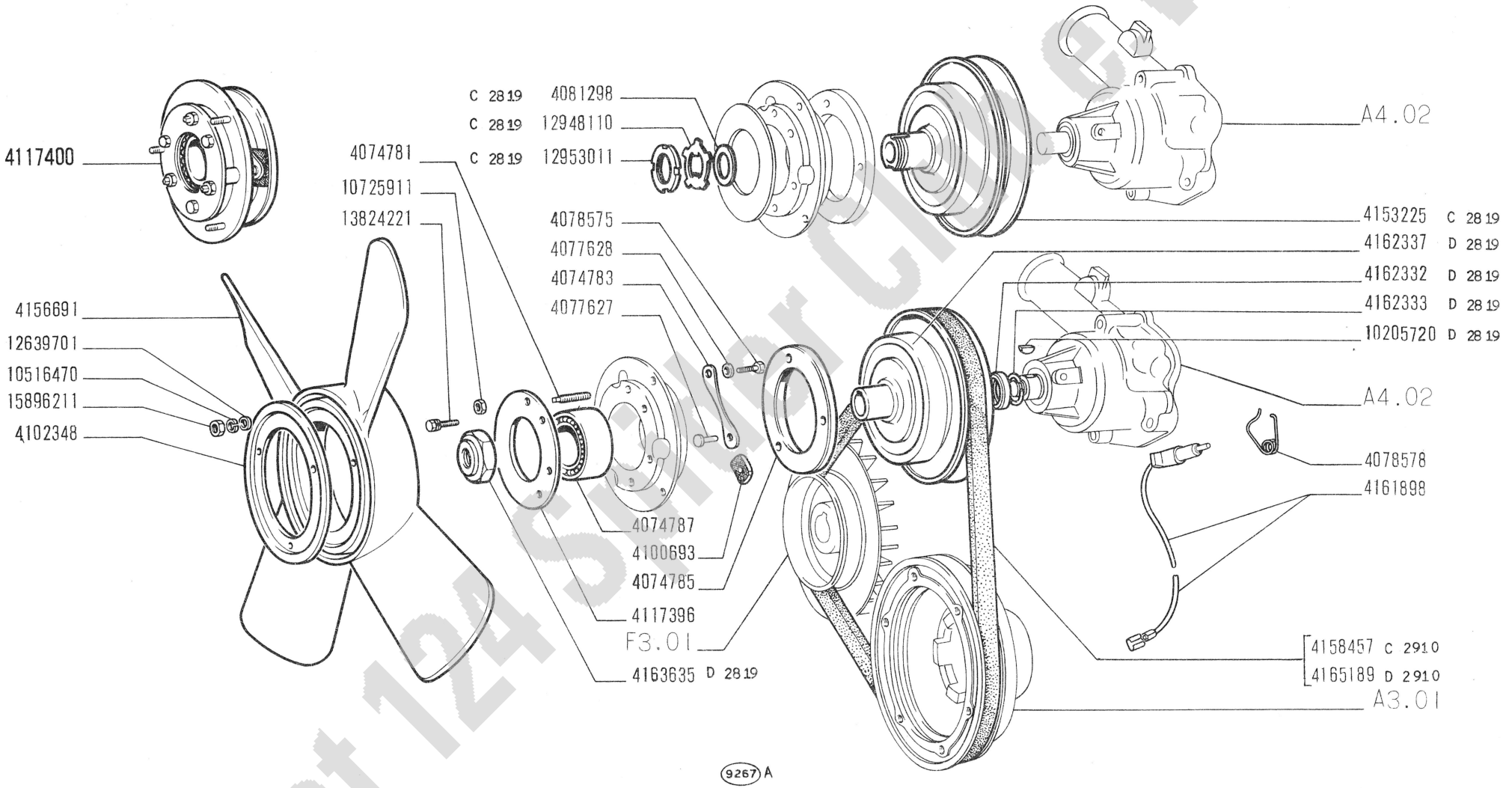

Fiat 124 Sport Club e.V.

124 Sport

- *Ventilateur*
- *Lüfter*

VENTILATORE

- *Fan*
- *Ventilador*

A4.09

IV-1967

modif.	n. ordinaz.	quant.	Denominazione	Désignation	Benennung	Description	Denominaciones
	4074781	3	Vite	Vis	Schraube	Screw	Tornillo
	4074783	3	Piastrina	Plaquette	Plättchen	Plate	Placa
	4074785	1	Anello spallamento	Rondelle butée	Druckscheibe	Thrust ring	Anillo de apoyo
	4074787	1	Cuscinetto	Roulement	Lager	Bearing	Rodamiento
	4077627	3	Perno	Axe	Bolzen	Pin	Pasador
	4077628	3	Rosetta piana	Rondelle	Scheibe	Washer	Arandela
	4078575	3	Vite	Vis	Schraube	Screw	Tornillo
	4078578	1	Molla	Agrafe	Klemmstück	Clip	Sujetador
C 2819	4081298	1	Rosetta piana	Rondelle frein	Sicherungsring	Lockwasher	Arandela de freno
	4100693	3	Distanziale	Entretoise	Abstandstück	Spacer	Separador
	4102348	1	Disco	Disque	Scheibe	Plate	Disco
	4117396	1	Anello	Rondelle butée	Druckscheibe	Thrust ring	Anillo de apoyo
	4117400	1	Mozzo compl.	Moyeu	Nabe	Hub	Buje
C 2819	4153225	1	Puleggia condotta	Poulie	Riemenscheibe	Pulley	Polea
	4156691	1	Ventilatore	Ventilateur plastique	Kunststofflüfter	Plastic fan	ventilador de plástico
C 2910	4158457	1	Cinghia	Courroie	Riemen	Belt	Correa
	4161898	1	Spazzola	Balai	Kohlebürste	Brush	Escobilla
D 2819	4162332	1	Anello appoggio	Rondelle butée	Druckscheibe	Thrust ring	Anillo de apoyo
D 2819	4162333	1	Anello sicurezza	Arrêtoir	Sicherungsring	Lockring	Anillo de freno
D 2819	4162337	1	Puleggia condotta	Poulie	Riemenscheibe	Pulley	Polea
D 2819	4163635	1	Dado	Écrou	Mutter	Nut	Tuerca
D 2910	4165189	1	Cinghia	Courroie	Riemen	Belt	Correa
D 2819	10205720	1	Linguetta	Linguet	Scheibenfeder	Key	Chaveta
	10516470	3	Rosetta elastica	Rondelle frein	Sicherungsring	Lockwasher	Arandela de freno
	10725911	3	Dado	Écrou	Mutter	Nut	Tuerca
	12639701	3	Rosetta piana	Rondelle	Scheibe	Washer	Arandela
C 2819	12948110	1	Rosetta sicurezza	Rondelle frein	Sicherungsring	Lockwasher	Arandela de freno
C 2819	12953011	1	Ghiera	Écrou	Gewindering	Ring	Tuerca
	13824221	3	Vite	Vis	Schraube	Screw	Tornillo
	15896211	3	Dado	Écrou	Mutter	Nut	Tuerca

Fiat 124 Spider Club e.V.

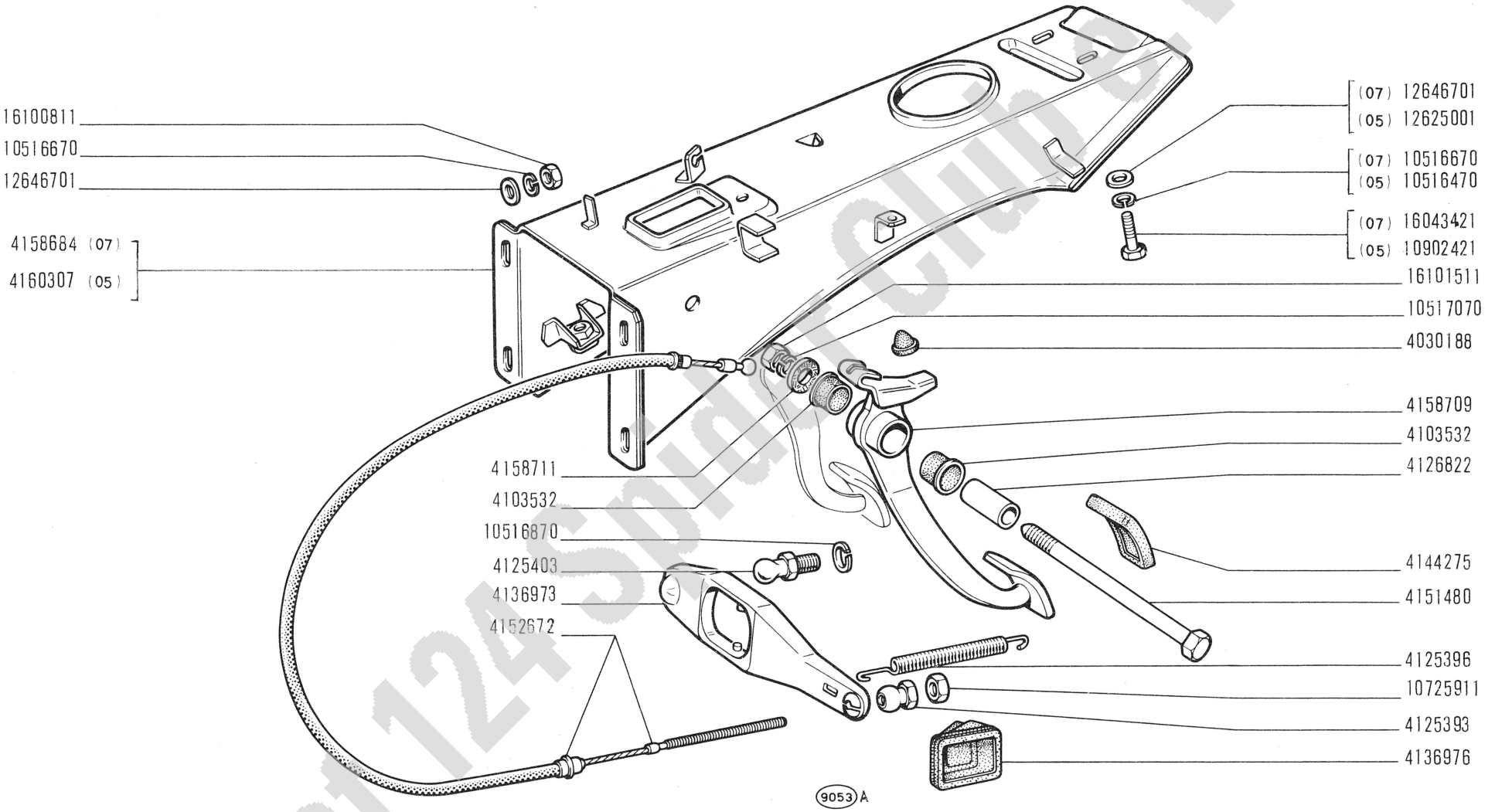

Fiat 124 Sport Club e.V.

124 Sport

COMANDO DISINNESTO FRIZIONE

- *Commande de débrayage*
- *Kupplungsbetätigung*
- *Clutch Release Control*
- *Sistema de embrague*

B1.01

IV-1967

modif.	n. ordinaz.	quant.	Denominazione	Désignation	Benennung	Description	Denominaciones
	4030188	1	Tassello gomma	Tampon	Gummistück	Pad	Almohadilla
	4103532	2	Boccola	Bague caoutchouc	Gummibüchse	Rubber bush	Cojinete
	4125393	1	Testa giunto sferico	Joint à rotule	Kugelpfanne	Socket	Articulación
	4125396	1	Molla richiamo	Ressort	Feder	Spring	Resorte
	4125403	1	Testa giunto sferico	Joint à rotule	Kugelpfanne	Socket	Articulación
	4126822	1	Distanziale	Entretoise	Abstandstück	Spacer	Separador
	4136973	1	Leva	Levier	Hebel	Lever	Palanca
	4136976	1	Cuffia parapolvere	Capuchon	Manschette	Boot	Capuchón
	4144275	1	Copripedale gomma	Caoutchouc	Fusshebelüberzug	Pad	Forro
	4151480	1	Vite	Vis	Schraube	Screw	Tornillo
	4152672	1	Flessibile	Câble	Zugdraht	Wire	Bowden
	4158684	1	Supporto -07-	Support	Lager	Support	Soporte
	4158709	1	Pedale	Pédale	Fusshebel	Pedal	Pedal
	4158711	1	Distanziale	Entretoise	Abstandstück	Spacer	Separador
	4160307	1	Supporto -05-	Support	Lager	Support	Soporte
	10516470	2	Rosetta elastica -05-	Rondelle frein	Sicherungsring	Lockwasher	Arandela de freno
	10516670	4	Rosetta elastica	Rondelle frein	Sicherungsring	Lockwasher	Arandela de freno
	10516670	2	Rosetta elastica -07-	Rondelle frein	Sicherungsring	Lockwasher	Arandela de freno
	10516870	1	Rosetta elastica	Rondelle frein	Sicherungsring	Lockwasher	Arandela de freno
	10517070	1	Rosetta elastica	Rondelle frein	Sicherungsring	Lockwasher	Arandela de freno
	10725911	1	Dado	Écrou	Mutter	Nut	Tuerca
	10902421	2	Vite -05-	Vis	Schraube	Screw	Tornillo
	12625001	2	Rosetta piana -05-	Rondelle	Scheibe	Washer	Arandela
	12646701	4	Rosetta piana	Rondelle	Scheibe	Washer	Arandela
	12646701	2	Rosetta piana -07-	Rondelle	Scheibe	Washer	Arandela
	16043421	2	Vite -07-	Vis	Schraube	Screw	Tornillo
	16100811	4	Dado	Écrou	Mutter	Nut	Tuerca
	16101511	1	Dado	Écrou	Mutter	Nut	Tuerca

Fiat 124 Spider Club e.V.

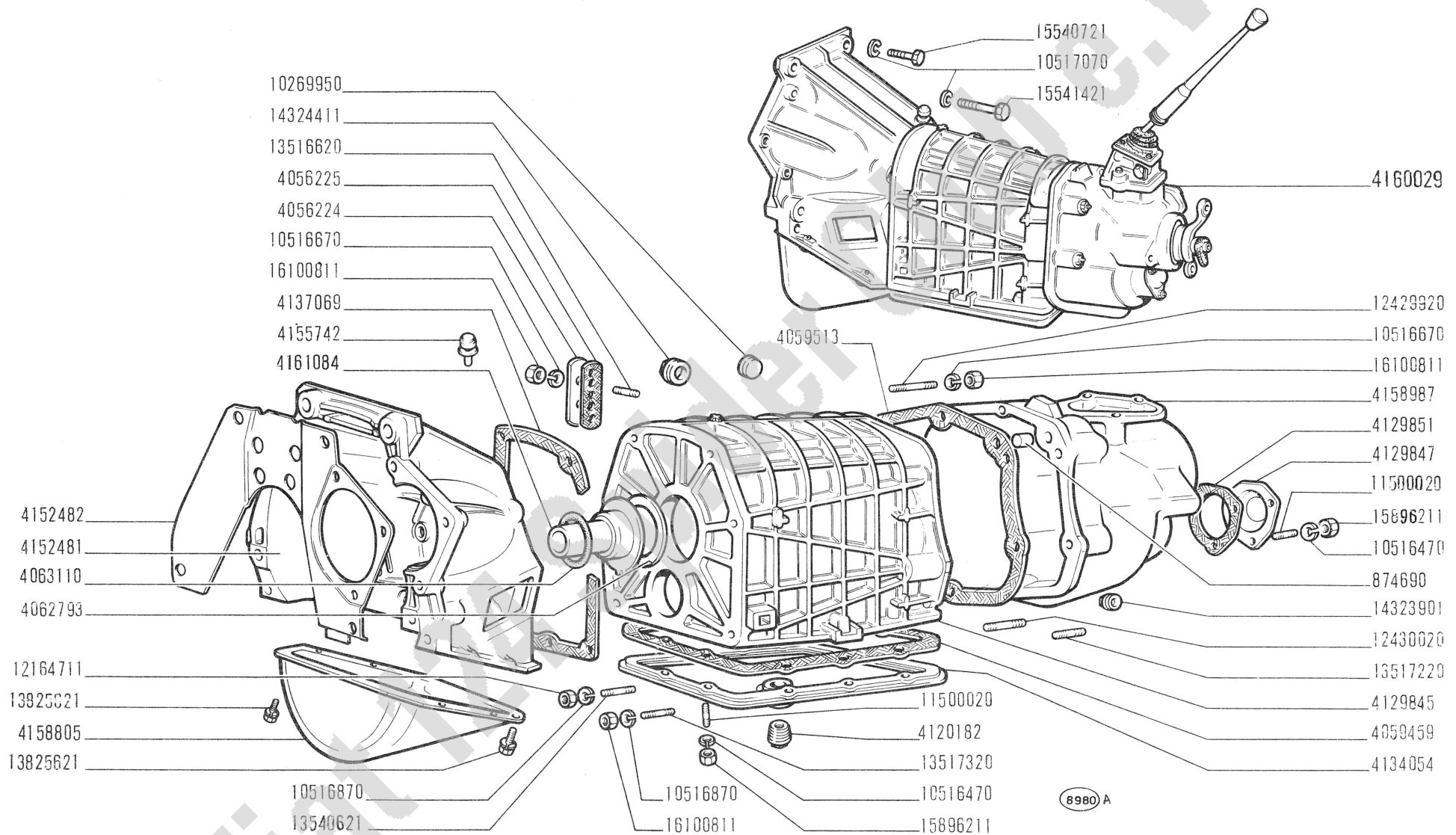

Fiat Klassiker e.V.

124 Sport

CAMBIO DI VELOCITÀ, SCATOLA E COPERCHI

- *Boîte de vitesses, carter et couvercles*
- *Wechselgetriebe, Gehäuse und Deckel*
- *Transmission, Casing and Covers*
- *Cambio de velocidades, caja y tapas*

B2.01

IV-1967

modif.	n. ordinaz.	quant.	Denominazione	Désignation	Benennung	Description	Denominaciones
	874690	2	Grano	Ergot	Passtift	Dowel	Pitón
	4056224	1	Coperchio	Couvercle	Deckel	Cover	Tapa
	4056225	1	Guarnizione	Joint	Dichtung	Gasket	Junta
	4059459	1	Guarnizione	Joint	Dichtung	Gasket	Junta
	4059513	1	Guarnizione	Joint	Dichtung	Gasket	Junta
	4062793	1	Rosetta elastica	Rondelle frein	Sicherungsring	Lockwasher	Arandela de freno
	4063110	1	Anello tenuta	Joint	Dichtring	Seal	Junta
	4120182	1	Tappo scarico	Bouchon	Stopfen	Plug	Tapón
	4129845	1	Corpo centr.	Corps	Gehäuse	Body	Cuerpo
	4129847	1	Coperchietto	Couvercle	Deckel	Cover	Tapa
	4129851	1	Guarnizione	Joint	Dichtung	Gasket	Junta
	4134054	1	Coperchio inf.	Couvercle	Deckel	Cover	Tapa
	4137069	1	Guarnizione post.	Joint	Dichtung	Gasket	Junta
	4152481	1	Corpo ant.	Corps	Gehäuse	Body	Cuerpo
	4152482	1	Riparo	Protection	Abdeckung	Protection	Defensa
	4155742	1	Sfiatatoio	Reniflard	Entlüfter	Vent	Respiradero
	4158805	1	Coperchio	Couvercle	Deckel	Cover	Tapa
	4158987	1	Coperchio post.	Couvercle	Deckel	Cover	Tapa
	4160029	1	Cambio compl.	Boîte de vitesses	Wechselgetriebe	Transmission	Cambio
	4161084	1	Coperchio ant.	Couvercle	Deckel	Cover	Tapa
	10269950	1	Tappo otturatore	Bouchon	Stopfen	Plug	Tapón
	10516470	13	Rosetta elastica	Rondelle frein	Sicherungsring	Lockwasher	Arandela de freno
	10516670	9	Rosetta elastica	Rondelle frein	Sicherungsring	Lockwasher	Arandela de freno
	10516870	6	Rosetta elastica	Rondelle frein	Sicherungsring	Lockwasher	Arandela de freno
	10517070	4	Rosetta elastica	Rondelle frein	Sicherungsring	Lockwasher	Arandela de freno
	11500020	13	Prigioniero	Goujon	Stiftschraube	Stud	Espárrago
	12164711	6	Dado	Écrou	Mutter	Nut	Tuerca
	12429920	4	Prigioniero sup.	Goujon	Stiftschraube	Stud	Espárrago
	12430020	1	Prigioniero inf.d	Goujon	Stiftschraube	Stud	Espárrago
	13516620	2	Prigioniero	Goujon	Stiftschraube	Stud	Espárrago
	13517220	1	Prigioniero inf.s	Goujon	Stiftschraube	Stud	Espárrago
	13517320	1	Prigioniero inf.	Goujon	Stiftschraube	Stud	Espárrago
	13546621	6	Prigioniero	Goujon	Stiftschraube	Stud	Espárrago
	13825621	4	Vite	Vis	Schraube	Screw	Tornillo
	14323901	1	Tappo	Bouchon	Stopfen	Plug	Tapón
	14324411	1	Tappo introduzione	Bouchon	Stopfen	Plug	Tapón
	15540721	2	Vite	Vis	Schraube	Screw	Tornillo
	15541421	2	Vite	Vis	Schraube	Screw	Tornillo
	15896211	13	Dado	Écrou	Mutter	Nut	Tuerca
	16100811	9	Dado	Écrou	Mutter	Nut	Tuerca

Fiat 124 Spider Club e.V.

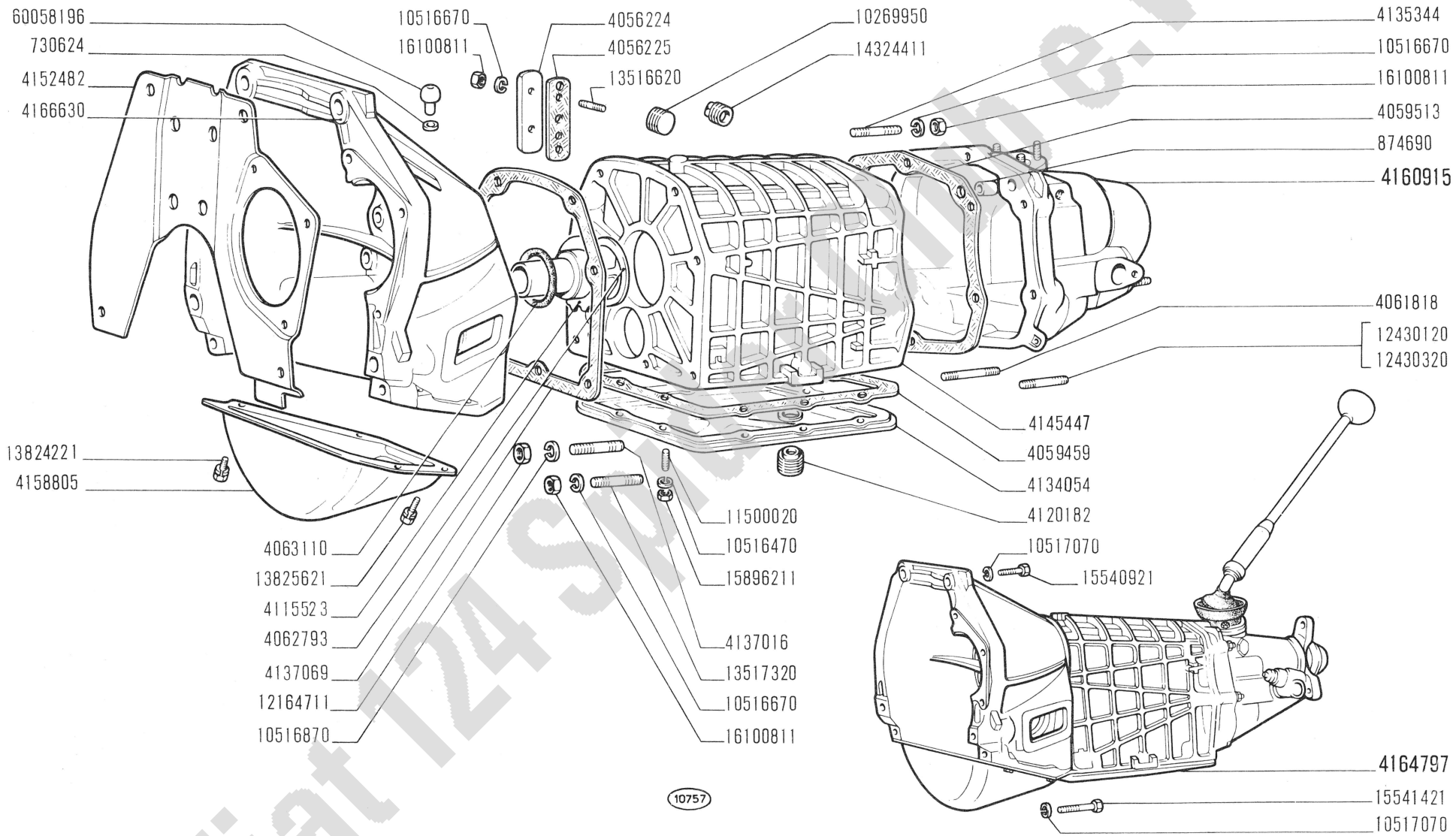

Fiat 124 Sport Club e.V.

124 Sport

CAMBIO DI VELOCITÀ, SCATOLA E COPERCHI

- *Boîte de vitesses, carter et couvercles*
- *Wechselgetriebe, Gehäuse und Deckel*
- *Transmission, Casing and Covers*
- *Cambio de velocidades, caja y tapas*

B2.01/1

IV-1967

modif.	n. ordinaz.	quant.	Denominazione	Désignation	Benennung	Description	Denominaciones
	730624	1	Disco paraolio	Disque	Scheibe	Plate	Disco
	874690	2	Grano	Ergot	Passtift	Dowel	Pitón
	4056224	1	Coperchio	Couvercle	Deckel	Cover	Tapa
	4056225	1	Guarnizione	Joint	Dichtung	Gasket	Junta
	4059459	1	Guarnizione	Joint	Dichtung	Gasket	Junta
	4059513	1	Guarnizione	Joint	Dichtung	Gasket	Junta
	4061818	1	Prigioniero inf.	Goujon	Stiftschraube	Stud	Espárrago
	4062793	1	Rosetta elastica	Rondelle frein	Sicherungsring	Lockwasher	Arandela de freno
	4063110	1	Anello tenuta	Joint	Dichtring	Seal	Junta
	4115523	1	Coperchio ant.	Couvercle	Deckel	Cover	Tapa
	4120182	1	Tappo scarico	Bouchon	Stopfen	Plug	Tapón
	4134054	1	Coperchio inf.	Couvercle	Deckel	Cover	Tapa
	4135344	1	Prigioniero sup.	Goujon	Stiftschraube	Stud	Espárrago
	4137016	6	Prigioniero	Goujon	Stiftschraube	Stud	Espárrago
	4137069	1	Guarnizione	Joint	Dichtung	Gasket	Junta
	4145447	1	Corpo centrale	Corps	Gehäuse	Body	Cuerpo
	4152482	1	Riparo polvere	Protection	Abdeckung	Protection	Defensa
	4166630	1	Corpo ant.	Corps	Gehäuse	Body	Cuerpo
	4158805	1	Coperchio volano	Couvercle	Deckel	Cover	Tapa
	4160915	1	Coperchio post.compl.	Couvercle	Deckel	Cover	Tapa
	4164797	1	Cambio compl.	Boîte de vitesses	Wechselgetriebe	Transmission	Cambio
	10269950	1	Tappo 28x1,5	Bouchon	Stopfen	Plug	Tapón
	10516470	10	Rosetta elastica	Rondelle frein	Sicherungsring	Lockwasher	Arandela de freno
	10516670	9	Rosetta elastica	Rondelle frein	Sicherungsring	Lockwasher	Arandela de freno
	10516870	6	Rosetta elastica	Rondelle frein	Sicherungsring	Lockwasher	Arandela de freno
	10517070	4	Rosetta elastica	Rondelle frein	Sicherungsring	Lockwasher	Arandela de freno
	11500020	10	Prigioniero	Goujon	Stiftschraube	Stud	Espárrago
	12164711	6	Dado	Écrou	Mutter	Nut	Tuerca
	12430120	3	Prigioniero centrale	Goujon	Stiftschraube	Stud	Espárrago
	12430320	1	Prigioniero inf.d	Goujon	Stiftschraube	Stud	Espárrago
	13516620	2	Prigioniero	Goujon	Stiftschraube	Stud	Espárrago
	13517320	1	Prigioniero	Goujon	Stiftschraube	Stud	Espárrago
	13824221	3	Vite corta	Vis	Schraube	Screw	Tornillo
	13825621	1	Vite lunga	Vis	Schraube	Screw	Tornillo
	14324411	1	Tappo introduzione	Bouchon	Stopfen	Plug	Tapón
	15540921	2	Vite sup.	Vis	Schraube	Screw	Tornillo
	15541421	2	Vite inf.	Vis	Schraube	Screw	Tornillo
	15896211	10	Dado	Écrou	Mutter	Nut	Tuerca
	16100811	9	Dado	Écrou	Mutter	Nut	Tuerca
	60058196	1	Sfiatatoio olio	Reniflard	Entlüfter	Vent	Respiradero

Fiat 124 Spider Club e.V.

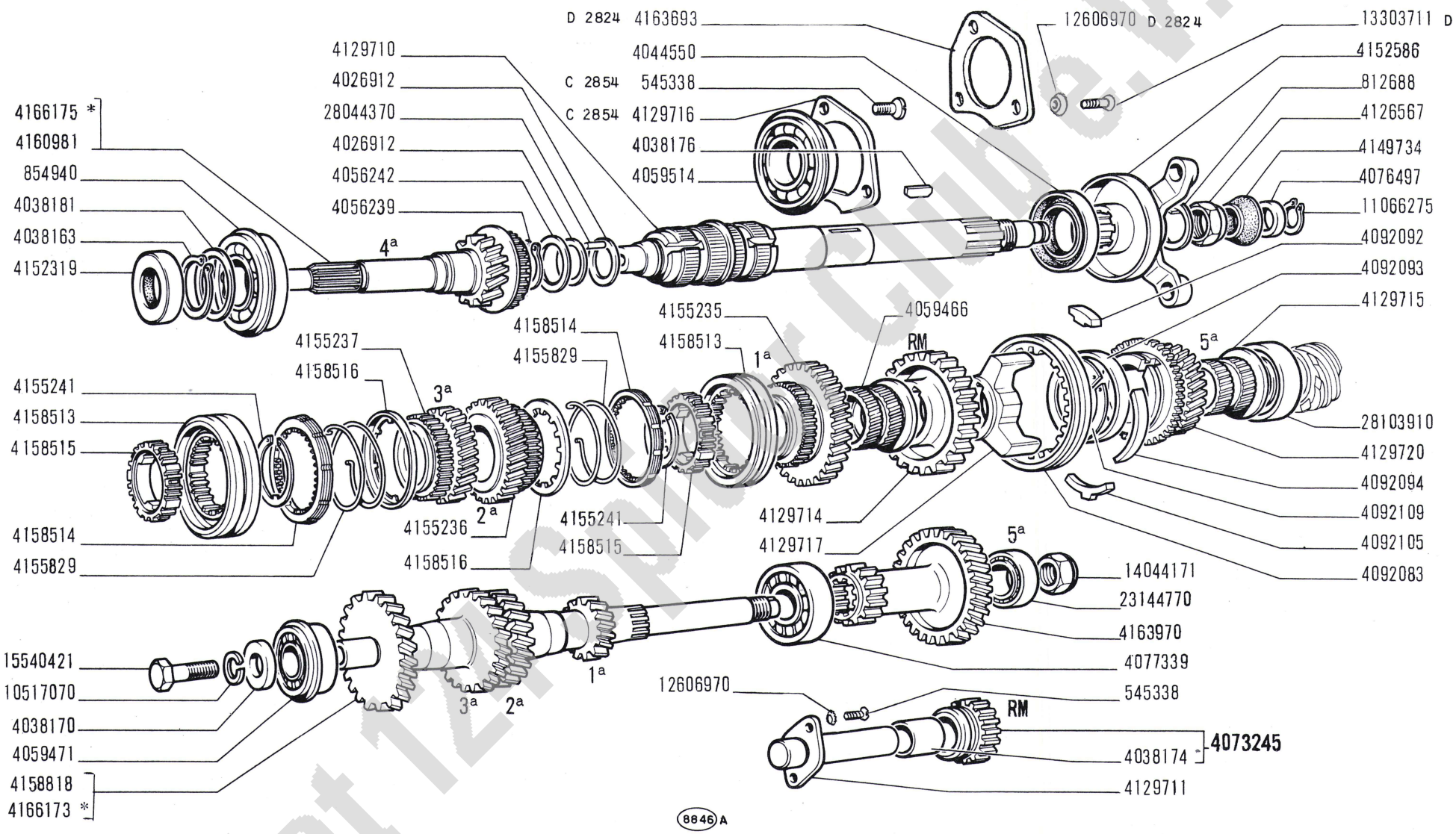

* Vedere elenco - Voir la liste - Siehe Tabelle - See list - Véase la lista

Fiat 124 Sport Club e.V.

modif.	n. ordinaz.	quant.	Denominazione	Désignation	Benennung	Description	Denominaciones
	545338	2	Vite	Vis	Schraube	Screw	Tornillo
C 2854	545338	3	Vite	Vis	Schraube	Screw	Tornillo
	812688	1	Rosetta piana	Rondelle	Scheibe	Washer	Arandela
	854940	1	Cuscinetto sfere	Roulement	Lager	Bearing	Rodamiento
	4026912	2	Anello	Bague	Ring	Ring	Anillo
	4038163	1	Anello sicurezza	Arrêtoir	Sicherungsring	Lockring	Anillo de freno
	4038170	1	Rosetta piana	Rondelle	Scheibe	Washer	Arandela
	4038174	1	Boccola	Douille	Büchse	Bush	Casquillo
	4038176	1	Linguetta	Linguet	Scheibenfeder	Key	Chaveta
	4038181	1	Rosetta elastica	Rondelle frein	Sicherungsring	Lockwasher	Arandela de freno
	4044550	1	Guarnizione	Joint	Dichtring	Seal	Junta
	4056239	1	Anello sicurezza	Arrêtoir	Sicherungsring	Lockring	Anillo de freno
	4056242	1	Rosetta elastica	Rondelle frein	Sicherungsring	Lockwasher	Arandela de freno
	4059466	1	Boccola	Douille	Büchse	Bush	Casquillo
	4059471	1	Cuscinetto sfere	Roulement	Lager	Bearing	Rodamiento
	4059514	1	Cuscinetto sfere	Roulement	Lager	Bearing	Rodamiento
	4073245	1	Ingranaggio R.M. compl.	Pignon	Zahnrad	Gear	Piñón
	4076497	1	Anello centraggio	Bague	Ring	Ring	Anillo
	4077339	1	Cuscinetto sfere	Roulement	Lager	Bearing	Rodamiento
	4092083	1	Manicotto 5a.	Manchon	Mitnehmer	Sleeve	Manguito
	4092092	1	Tassello	Tampon	Beilage	Pad	Taco
	4092093	1	Sincronizzatore	Synchroniseur	Synchronisierung	Synchronizer	Sincronizador
	4092094	2	Molla	Ressort	Feder	Spring	Resorte
	4092105	1	Tassello	Tampon	Beilage	Pad	Taco
	4092109	1	Anello sicurezza	Arrêtoir	Sicherungsring	Lockring	Anillo de freno
	4126567	1	Dado	Écrou	Mutter	Nut	Tuerca
	4129710	1	Albero primario	Arbre	Welle	Shaft	Árbol
	4129711	1	Albero R.M.	Arbre	Welle	Shaft	Árbol
	4129714	1	Ingranaggio R.M.	Pignon	Zahnrad	Gear	Piñón
	4129715	1	Boccola	Douille	Büchse	Bush	Casquillo
C 2854	4129716	1	Piastra	Plaque	Platte	Plate	Placa
	4129717	1	Mozzo	Moyeu	Nabe	Hub	Buje
	4129720	1	Ingranaggio 5a.	Pignon	Zahnrad	Gear	Piñón
	4149734	1	Anello tenuta	Joint	Dichtring	Seal	Junta
	4152319	1	Guarnizione	Joint	Dichtring	Seal	Junta
	4152586	1	Manicotto	Manchon	Mitnehmer	Sleeve	Manguito
	4155235	1	Ingranaggio 1a.	Pignon	Zahnrad	Gear	Piñón
	4155236	1	Ingranaggio 2a.	Pignon	Zahnrad	Gear	Piñón
	4155237	1	Ingranaggio 3a.	Pignon	Zahnrad	Gear	Piñón
	4155241	4	Anello elastico	Arrêtoir	Sicherungsring	Lockring	Anillo de freno
	4155829	4	Molla	Ressort	Feder	Spring	Resorte
	4158513	2	Manicotto 1a.2a.3a.4a.	Manchon	Mitnehmer	Sleeve	Manguito
	4158514	4	Sincronizzatore	Synchroniseur	Synchronisierung	Synchronizer	Sincronizador
	4158515	2	Mozzo	Moyeu	Nabe	Hub	Buje
	4158516	3	Disco	Disque	Scheibe	Plate	Disco
	4158818	1	Albero secondario	Arbre	Welle	Shaft	Árbol
	4160981	1	Albero presa continua	Arbre	Welle	Shaft	Árbol
D 2854	4163693	1	Piastra	Plaque	Platte	Plate	Placa

Fiat 124 Spider Club e.V.

modif.	n. ordinaz.	quant.	Denominazione	Désignation	Benennung	Description	Denominaciones
	4163970	1	Ingranaggio R.M. e 5a.	Pignon	Zahnrad	Gear	Piñón
	4166173	1	Albero secondario *	Arbre	Welle	Shaft	Árbol
	4166175	1	Albero presa continua*	Arbre	Welle	Shaft	Árbol
	10517070	1	Rosetta elastica	Rondelle frein	Sicherungsring	Lockwasher	Arandela de freno
	11066275	1	Anello sicurezza	Arrêtoir	Sicherungsring	Lockring	Anillo de freno
	12606970	2	Rosetta elastica	Rondelle frein	Sicherungsring	Lockwasher	Arandela de freno
D 2854	12606970	3	Rosetta dentata	Rondelle frein	Sicherungsring	Lockwasher	Arandela de freno
D 2854	13303711	3	Vite	Vis	Schraube	Screw	Tornillo
	14044171	1	Dado	Écrou	Mutter	Nut	Tuerca
	15540421	1	Vite	Vis	Schraube	Screw	Tornillo
	23144770	1	Cuscinetto a sfere	Roulement	Lager	Bearing	Rodamiento
	28044370	23	Rullino	Aiguille	Nadel	Needle roller	Aguja
	28103910	1	Cuscinetto rulli	Roulement	Lager	Bearing	Rodamiento
			* a richiesta	Sur demande	Auf Wunsch	Optional extra	Sobre pedido

Fiat 124 Spider Club e.V.

(IV-1967)

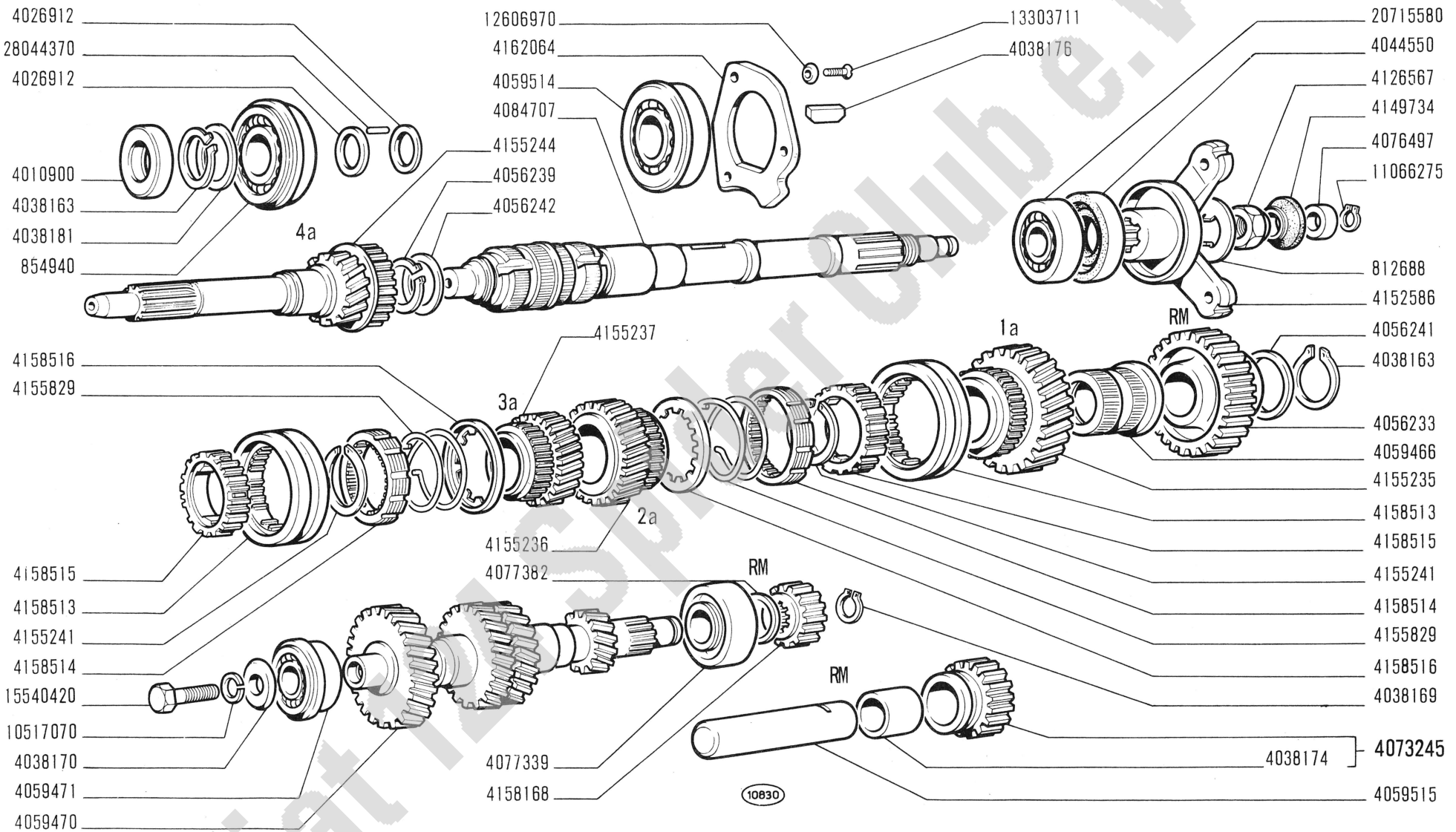

Fiat 124 Sport Club e.V.

124 Sport

RUOTISMI CAMBIO DI VELOCITÀ

- *Engrenages de boîte de vitesses*
- *Zahnräder und Wellen des Wechselgetriebes*
- *Transmission Gears*
- *Engranajes del cambio*

modif.	n. ordinaz.	quant.	Denominazione	Désignation	Benennung	Description	Denominaciones
	812688	1	Rosetta sicurezza	Rondelle frein	Sicherungsring	Lockwasher	Arandela de freno
	854940	1	Cuscinetto sfere	Roulement	Lager	Bearing	Rodamiento
	4010900	1	Guarnizione	Joint	Dichtring	Seal	Junta
	4026912	2	Anello spallamento	Rondelle butée	Druckscheibe	Thrust ring	Anillo de apoyo
	4038163	2	Anello elastico	Arrêtoir	Sicherungsring	Lockring	Anillo de freno
	4038169	1	Anello elastico	Arrêtoir	Sicherungsring	Lockring	Anillo de freno
	4038170	1	Rosetta	Rondelle	Scheibe	Washer	Arandela
	4038174	1	Boccola	Douille	Büchse	Bush	Casquillo
	4038176	1	Linguetta	Linguet	Scheibenfeder	Key	Chaveta
	4038181	1	Rosetta elastica	Rondelle frein	Sicherungsring	Lockwasher	Arandela de freno
	4044550	1	Guarnizione	Joint	Dichtring	Seal	Junta
	4056233	1	Ingranaggio R.M.	Pignon	Zahnrad	Gear	Piñón
	4056239	1	Anello elastico	Arrêtoir	Sicherungsring	Lockring	Anillo de freno
	4056241	1	Rosetta elastica	Rondelle frein	Sicherungsring	Lockwasher	Arandela de freno
	4056242	1	Rosetta elastica	Rondelle frein	Sicherungsring	Lockwasher	Arandela de freno
	4059466	1	Boccola	Douille	Büchse	Bush	Casquillo
	4059470	1	Albero secondario	Arbre	Welle	Shaft	Árbol
	4059471	1	Cuscinetto sfere	Roulement	Lager	Bearing	Rodamiento
	4059514	1	Cuscinetto sfere	Roulement	Lager	Bearing	Rodamiento
	4059515	1	Albero R.M.	Arbre	Welle	Shaft	Árbol
	4073245	1	Ingranaggio R.M. compl.	Pignon	Zahnrad	Gear	Piñón
	4076497	1	Anello	Bague	Ring	Ring	Anillo
	4077339	1	Cuscinetto rulli	Roulement	Lager	Bearing	Rodamiento
	4077382	1	Rosetta elastica	Rondelle frein	Sicherungsring	Lockwasher	Arandela de freno
	4084707	1	Albero primario	Arbre	Welle	Shaft	Árbol
	4126567	1	Dado	Écrou	Mutter	Nut	Tuerca
	4149734	1	Anello tenuta	Joint	Dichtring	Seal	Junta
	4152586	1	Manicotto	Manchon	Mitnehmer	Sleeve	Manguito
	4155235	1	Ingranaggio 1a.	Pignon	Zahnrad	Gear	Piñón
	4155236	1	Ingranaggio 2a.	Pignon	Zahnrad	Gear	Piñón
	4155237	1	Ingranaggio 3a.	Pignon	Zahnrad	Gear	Piñón
	4155241	4	Anello elastico	Arrêtoir	Sicherungsring	Lockring	Anillo de freno
	4155244	1	Albero presa continua	Arbre	Welle	Shaft	Árbol
	4155829	4	Molla	Ressort	Feder	Spring	Resorte
	4158168	1	Ingranaggio R.M.	Pignon	Zahnrad	Gear	Piñón
	4158513	2	Manicotto 1a.2a.3a.4a.	Manchon	Mitnehmer	Sleeve	Manguito
	4158514	4	Sincronizzatore	Synchroniseur	Synchronisierung	Synchronizer	Sincronizador
	4158515	2	Mozzo	Moyeu	Nabe	Hub	Buje
	4158516	3	Disco	Disque	Scheibe	Plate	Disco
	4162064	1	Piastra	Plaque	Platte	Plate	Placa
	10517070	1	Rosetta elastica	Rondelle frein	Sicherungsring	Lockwasher	Arandela de freno
	11066275	1	Anello elastico	Arrêtoir	Sicherungsring	Lockring	Anillo de freno
	12606970	3	Rosetta dentata	Rondelle frein	Sicherungsring	Lockwasher	Arandela de freno
	13303711	3	Vite	Vis	Schraube	Screw	Tornillo
	15540420	1	Vite	Vis	Schraube	Screw	Tornillo
	20715580	1	Cuscinetto post.	Roulement	Lager	Bearing	Rodamiento
	28044370	23	Rullino	Aiguille	Nadel	Needle roller	Aguja

Fiat 124 Spider Club e.V.

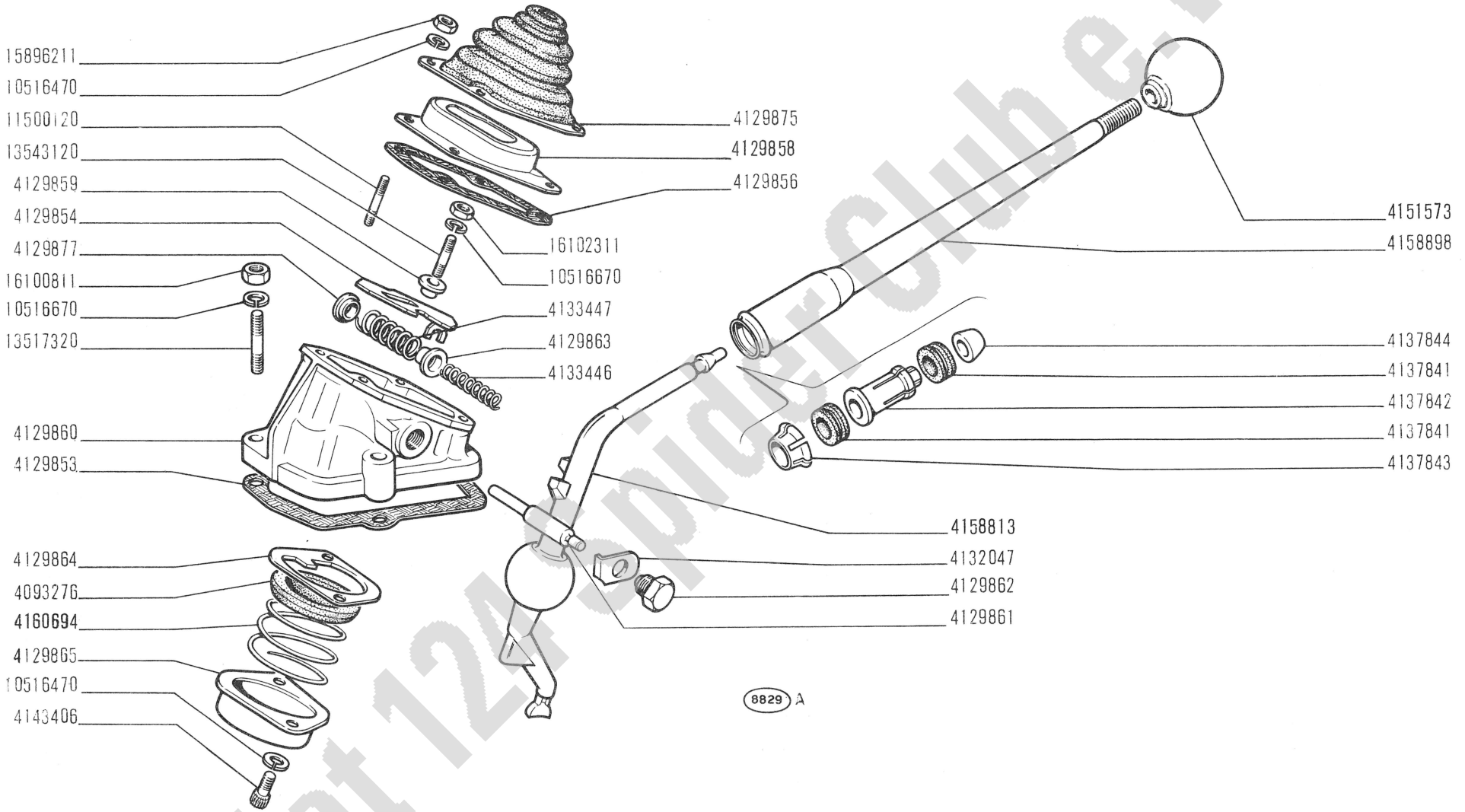

Fiat 124 Spider Club e.V.

124 Sport

COMANDI ESTERNI CAMBIO DI VELOCITÀ

- *Commandes extérieures de boîte de vitesses*
- *Äussere Getriebeschaltung*
- *Gearshift Outer Controls*
- *Varillaje del cambio de velocidades*

B2.07

IV-1967

modif.	n. ordinaz.	quant.	Denominazione	Désignation	Benennung	Description	Denominaciones
	4093276	1	Sede sferica	Siège sphérique	Kugelpfanne	Ball socket	Cojinete esférico
	4129853	1	Guarnizione	Joint	Dichtung	Gasket	Junta
	4129854	1	Piastra di guida	Plaque	Platte	Plate	Placa
	4129856	2	Guarnizione	Joint	Dichtung	Gasket	Junta
	4129858	1	Piastra	Plaque	Platte	Plate	Placa
	4129859	2	Distanziale	Entretoise	Abstandstück	Spacer	Separador
	4129860	1	Supporto	Support	Lager	Support	Soporte
	4129861	1	Asta	Tige	Stange	Rod	Varilla
	4129862	1	Tappo	Bouchon	Stopfen	Plug	Tapón
	4129863	1	Astuccio	Cuvette	Tellerscheibe	Cup	Platillo
	4129864	1	Piastra	Plaque	Platte	Plate	Placa
	4129865	1	Coperchio	Couvercle	Deckel	Cover	Tapa
	4129875	1	Cuffia gomma	Capuchon	Manschette	Boot	Capuchón
	4129877	1	Anello ritegno	Arrêtoir	Sicherungsring	Lockring	Anillo de freno
	4132047	1	Piastrina sicurezza	Plaquette frein	Sicherungsblech	Lockplate	Placa de freno
	4133446	1	Molla per 1a. 2a.	Ressort	Feder	Spring	Resorte
	4133447	1	Molla per 5a. R.M.	Ressort	Feder	Spring	Resorte
	4137841	2	Boccola elastica	Bague caoutchouc	Gummibüchse	Rubber bush	Cojinete
	4137842	1	Distanziale	Entretoise	Abstandstück	Spacer	Separador
	4137843	1	Anello elastico	Arrêtoir	Sicherungsring	Lockring	Anillo de freno
	4137844	1	Tassello spallamento	Tampon	Gummistück	Pad	Almohadilla
	4143406	2	Vite	Vis	Schraube	Screw	Tornillo
	4151573	1	Impugnatura	Poignée	Griff	Knob	Botón
	4158813	1	Leva con fulcro	Levier	Hebel	Lever	Palanca
	4158898	1	Leva a mano	Levier	Hebel	Lever	Palanca
	4160694	1	Molla	Ressort	Feder	Spring	Resorte
	10516470	6	Rosetta elastica	Rondelle frein	Sicherungsring	Lockwasher	Arandela de freno
	10516670	6	Rosetta elastica	Rondelle frein	Sicherungsring	Lockwasher	Arandela de freno
	11500120	4	Prigioniero	Goujon	Stiftschraube	Stud	Espárrago
	13517320	4	Prigioniero	Goujon	Stiftschraube	Stud	Espárrago
	13543120	2	Prigioniero	Goujon	Stiftschraube	Stud	Espárrago
	15896211	4	Dado	Écrou	Mutter	Nut	Tuerca
	16100811	4	Dado	Écrou	Mutter	Nut	Tuerca
	16102311	2	Dado	Écrou	Mutter	Nut	Tuerca

Fiat 124 Spider Club e.V.

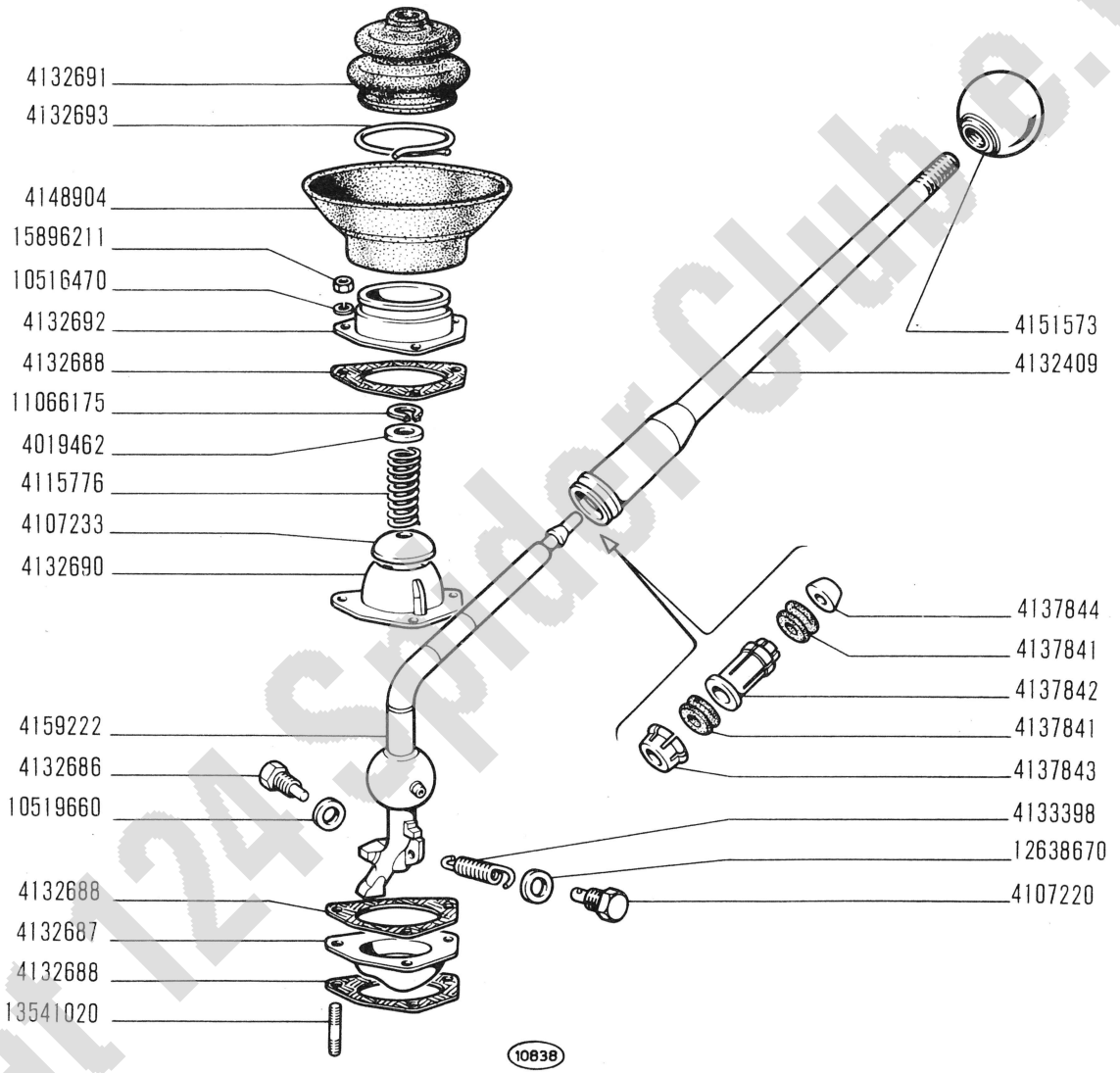

Fiat 124 Sport Club e.V.

124 Sport

COMANDI ESTERNI CAMBIO DI VELOCITÀ

- *Commandes extérieures de boîte de vitesses*
- *Äussere Getriebeschaltung*
- *Gearshift Outer Controls*
- *Varillaje del cambio de velocidades*

B2.07/1

IV-1967

modif.	n. ordinaz.	quant.	Denominazione	Désignation	Benennung	Description	Denominaciones
	4019462	1	Scodellino	Cuvette	Tellerscheibe	Cup	Platillo
	4107220	1	Vite	Vis	Schraube	Screw	Tornillo
	4107233	1	Calotta sferica	Calotte	Kappe	Cap	Tapa
	4115776	1	Molla	Ressort	Feder	Spring	Resorte
	4132409	1	Asta	Tige	Stange	Rod	Varilla
	4132686	1	Vite	Vis	Schraube	Screw	Tornillo
	4132687	1	Piastra	Plaque	Platte	Plate	Placa
	4132688	3	Guarnizione	Joint	Dichtung	Gasket	Junta
	4132690	1	Sede	Siège sphérique	Kugelpfanne	Ball socket	Cojinete esférico
	4132691	1	Cuffia gomma	Capuchon	Manschette	Boot	Capuchón
	4132692	1	Flangia	Bride	Flansch	Flange	Brida
	4132693	1	Collare	Collier	Schelle	Collar	Collar
	4133398	1	Molla	Ressort	Feder	Spring	Resorte
	4137841	2	Boccola	Bague caoutchouc	Gummibüchse	Rubber bush	Cojinete
	4137842	1	Distanziale	Entretoise	Abstandstück	Spacer	Separador
	4137843	1	Anello	Arrêtoir	Sicherungsring	Lockring	Anillo de freno
	4137844	1	Tassello spallamento	Tampon	Gummistück	Pad	Almohadilla
	4148904	1	Cuffia gomma	Capuchon	Manschette	Boot	Capuchón
	4151573	1	Impugnatura	Poignée	Griff	Knob	Botón
	4159222	1	Leva	Levier	Hebel	Lever	Palanca
	10516470	3	Rosetta elastica	Rondelle frein	Sicherungsring	Lockwasher	Arandela de freno
	10519660	1	Rosetta piana	Rondelle	Scheibe	Washer	Arandela
	11066175	1	Anello elastico	Arrêtoir	Sicherungsring	Lockring	Anillo de freno
	12638670	1	Rosetta piana	Rondelle	Scheibe	Washer	Arandela
	13541020	3	Prigioniero	Goujon	Stiftschraube	Stud	Espárrago
	15896211	3	Dado	Écrou	Mutter	Nut	Tuerca

Fiat 124 Spider Club e.V.

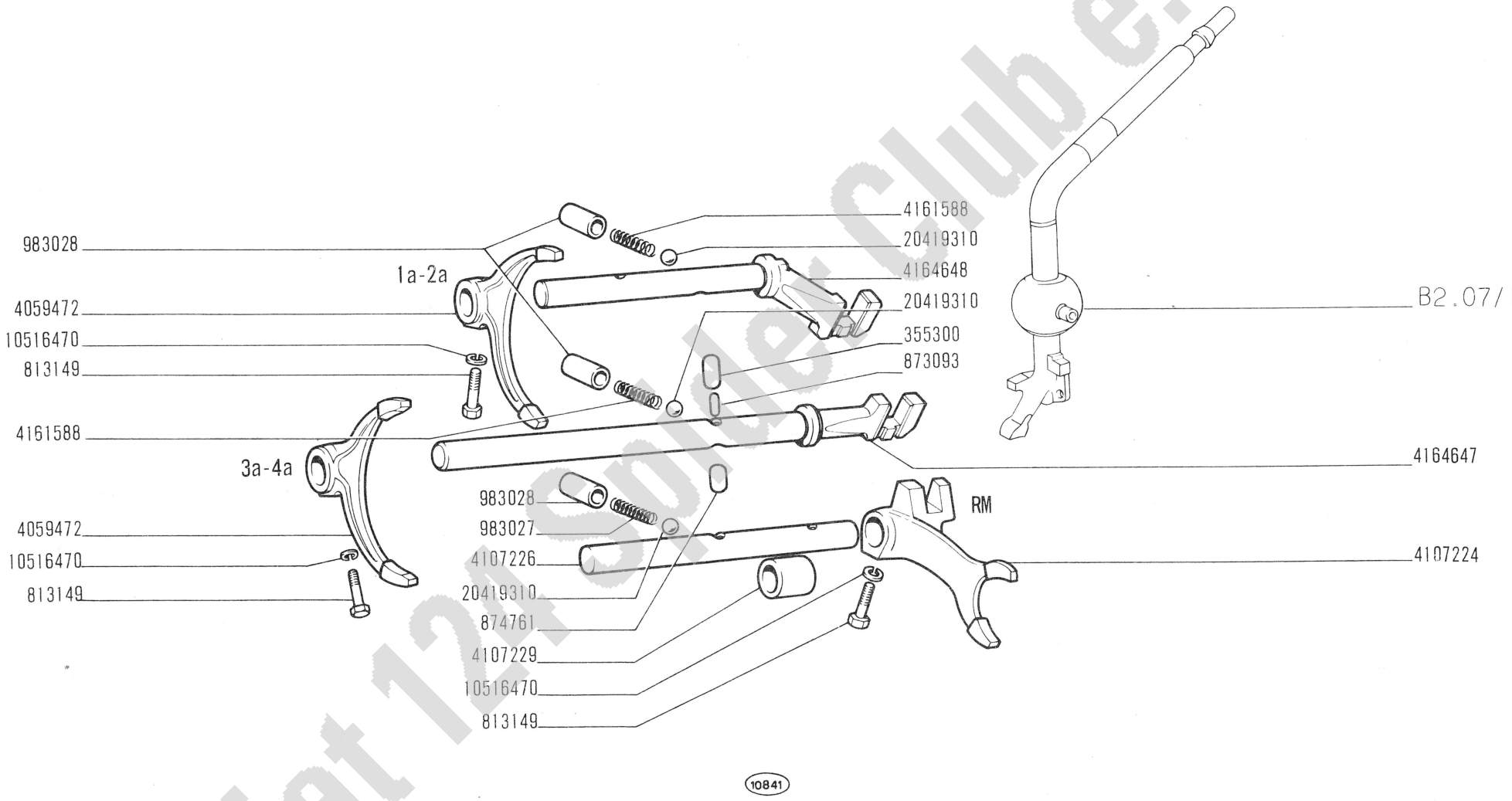

Fiat 124 Spider Club e.V.

124 Sport

COMANDI INTERNI CAMBIO DI VELOCITÀ

- *Commandes intérieures de boîte de vitesses*
- *Innere Getriebeschaltung*
- *Gearshift Inner Controls*
- *Barras del cambio de velocidades*

modif.	n. ordinaz.	quant.	Denominazione	Désignation	Benennung	Description	Denominaciones
	355300	1	Rullo 1a.2a.	Galet	Rolle	Roller	Tuerca
	813149	3	Vite	Vis	Schraube	Screw	Tornillo
	873093	1	Rullo 3a.4a.	Galet	Rolle	Roller	Tuerca
	874761	1	Rullo R.M.	Galet	Rolle	Roller	Tuerca
	983027	1	Molla R.M.	Ressort	Feder	Spring	Resorte
	983028	3	Boccola	Douille	Büchse	Bushing	Casquillo
	4059472	2	Forcella 1a.2a.3a.4a.	Fourche	Gabel	Fork	Horquilla
	4107224	1	Forcella R.M.	Fourche	Gabel	Fork	Horquilla
	4107226	1	Asta R.M.	Tige	Stange	Rod	Varilla
	4107229	1	Distanziale	Entretoise	Abstandstück	Spacer	Separador
	4161588	2	Molla 1a.2a.3a.4a.	Ressort	Feder	Spring	Resorte
	4164647	1	Asta 3a.4a.	Tige	Stange	Rod	Varilla
	4164648	1	Asta 1a.2a.	Tige	Stange	Rod	Varilla
	10516470	3	Rosetta elastica	Rondelle frein	Sicherungsring	Lockwasher	Arandela de freno
	20419310	3	Sfera	Bille	Kugel	Ball	Bola

Fiat 124 Spider Club e.V.

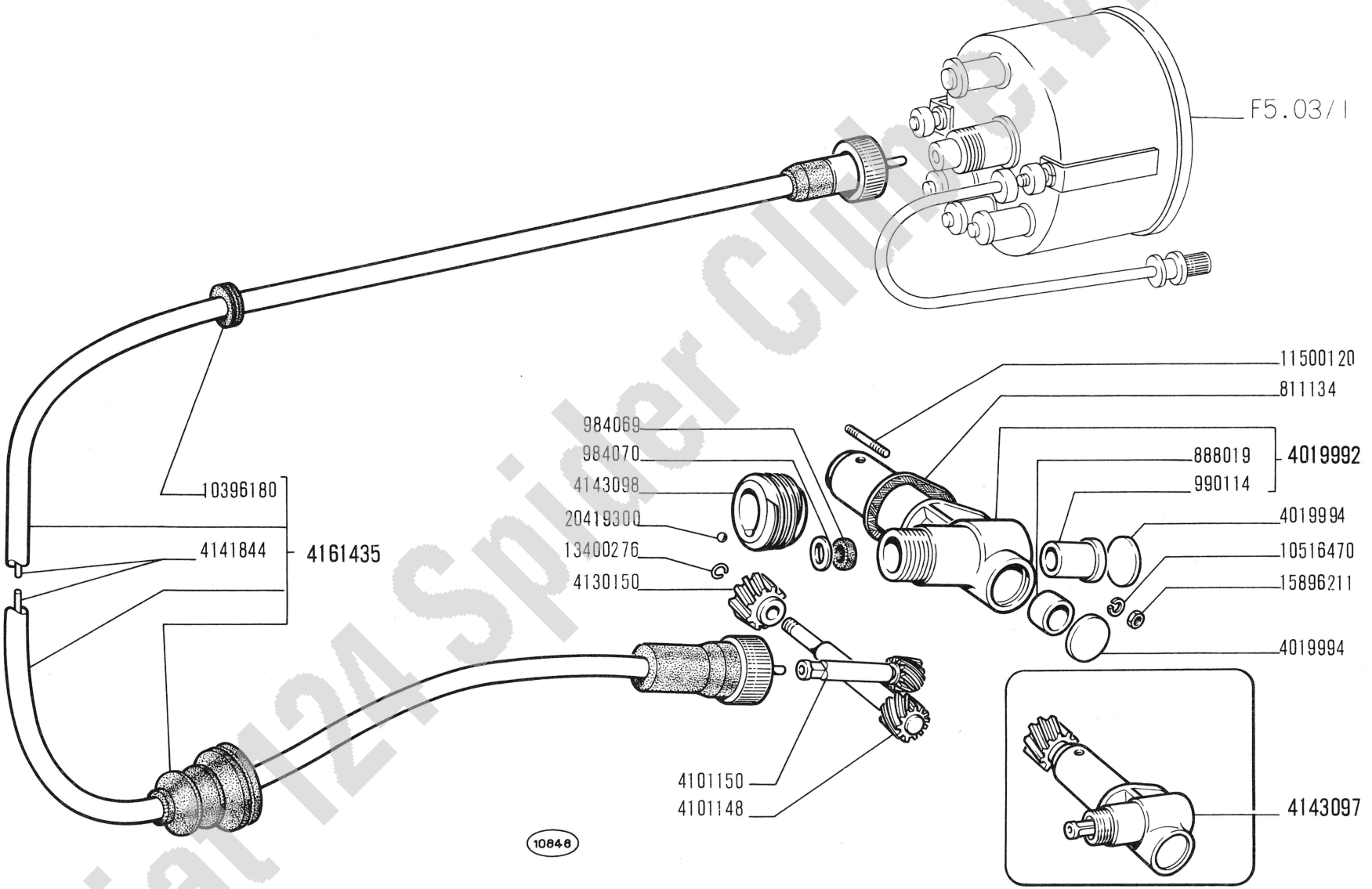

Fiat 124 Spider Club e.V.

124 Sport

SEGNALAZIONE VELOCITÀ E SUO COMANDO

- *Compteur de vitesse et sa commande*
- *Tachometer und sein Antrieb*
- *Speedometer and Drive*
- *Velocimetro y su arrastre*

modif.	n. ordinaz.	quant.	Denominazione	Désignation	Benennung	Description	Denominaciones
	811134	1	Guarnizione	Joint	Dichtung	Gasket	Junta
	888019	2	Boccola	Douille	Büchse	Bush	Casquillo
	984069	1	Guarnizione	Joint	Dichtring	Seal	Junta
	984070	1	Rosetta piana	Rondelle	Scheibe	Washer	Arandela
	990114	1	Boccola	Douille	Büchse	Bush	Casquillo
	4019992	1	Supporto compl.	Support	Lager	Support	Soporte
	4019994	2	Tappo	Bouchon	Stopfen	Plug	Tapón
	4101148	1	Alberino conduttore	Axe	Welle	Shaft	Eje
	4101150	1	Alberino condotto	Axe	Welle	Shaft	Eje
	4130150	1	Ingranaggio condotto	Pignon	Zahnrad	Gear	Piñón
	4141844	1	Flessibile	Transmission	Drahtwelle	Shaft	Árbol
	4143097	1	Supporto compl.	Support	Lager	Support	Soporte
	4143098	1	Ingranaggio conduttore	Pignon	Zahnrad	Gear	Piñón
	4161435	1	Tramisssione compl.	Transmission	Bowdenzug	Flex/shaft	Árbol flexible
	10396180	1	Anello gomma	Bague	Ring	Ring	Guarnición
	10516470	1	Rosetta elastica	Rondelle frein	Sicherungsring	Lockwasher	Arandela de freno
	11500120	1	Prigioniero	Goujon	Stiftschraube	Stud	Espárrago
	13400276	1	Anello sicurezza	Arrêtoir	Sicherungsring	Lockring	Anillo de freno
	15896211	1	Dado	Écrou	Mutter	Nut	Tuerca
	20419300	1	Sfera	Bille	Kugel	Ball	Bola

Fiat 124 Spider Club e.V.

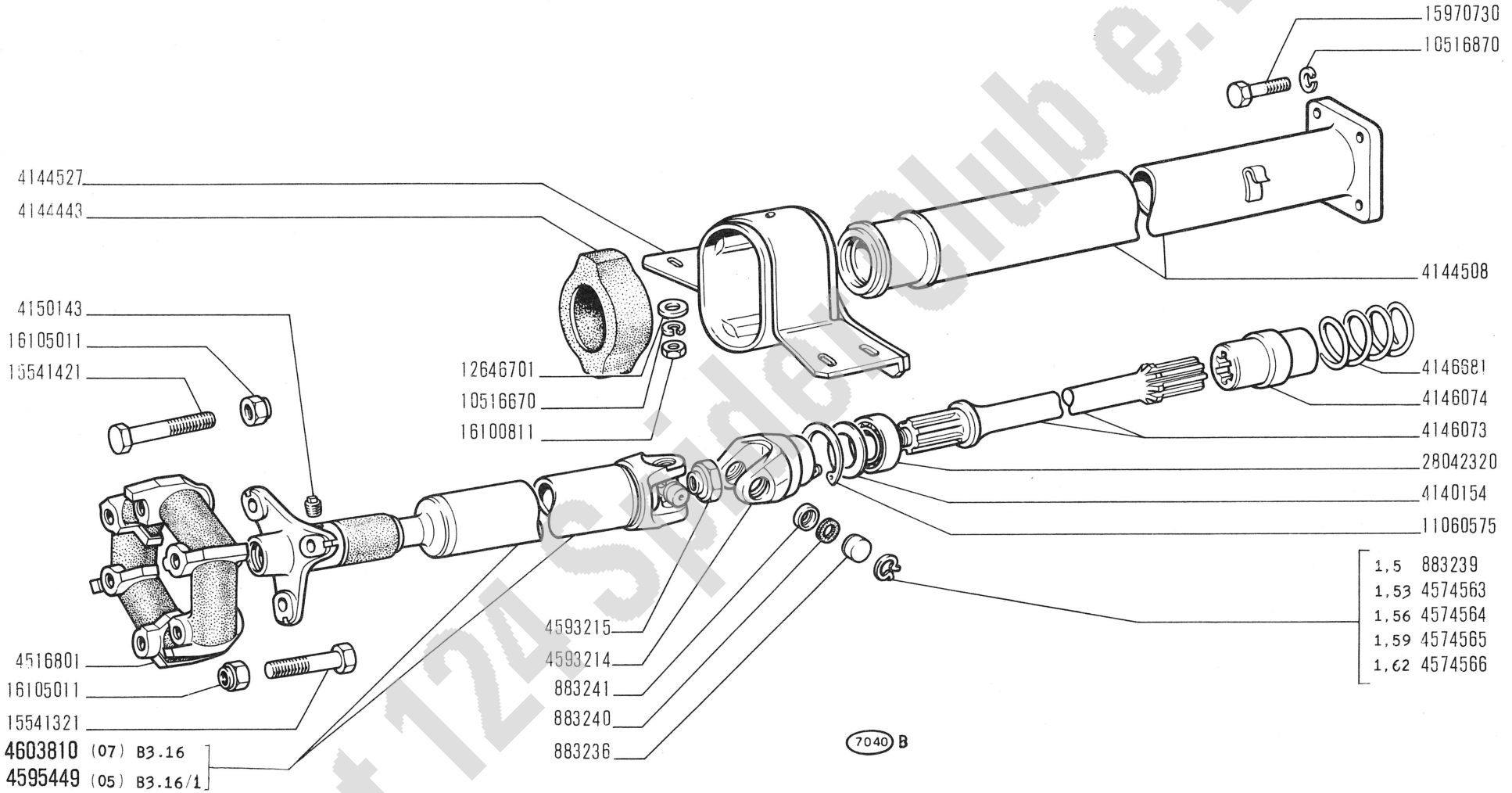

Fiat 124 Spider Club e.V.

124 Sport

TRASMISSIONE TRA CAMBIO E PONTE

- *Transmission*
- *Übertragungswelle*
- *Propeller Shaft*
- *Árbol de transmisión*

B3.01

IV-1967

modif.	n. ordinaz.	quant.	Denominazione	Désignation	Benennung	Description	Denominaciones
	883236	2	Cuscinetto a rullini	Roulement	Lager	Bearing	Rodamiento
	883239	2	Anello sp.1,5	Arrêtoir	Sicherungsring	Lockring	Anillo de freno
	883240	2	Anello tenuta	Joint	Dichtring	Seal	Junta
	883241	2	Scodellino	Cuvette	Tellerscheibe	Cup	Platillo
	4140154	1	Rosetta piana	Rondelle	Scheibe	Washer	Arandela
	4144443	1	Tassello elastico	Tampon	Gummistück	Pad	Almohadilla
	4144508	1	Tubo	Tuyau	Rohr	Pipe	Tubo
	4144527	1	Supporto	Support	Lager	Support	Soporte
	4146073	1	Albero post.	Arbre	Welle	Shaft	Árbol
	4146074	1	Manicotto post.	Manchon	Mitnehmer	Sleeve	Manguito
	4146681	1	Molla ritegno	Ressort	Feder	Spring	Resorte
	4150143	1	Tappo conico 10x1	Bouchon	Stopfen	Plug	Tapón
	4516801	1	Giunto elastico	Joint élastique	Elast.Kupplung	Flexible joint	Junta elástica
	4574563	2	Anello sp.1,53	Arrêtoir	Sicherungsring	Lockring	Anillo de freno
	4574564	2	Anello sp.1,56	Arrêtoir	Sicherungsring	Lockring	Anillo de freno
	4574565	2	Anello sp.1,59	Arrêtoir	Sicherungsring	Lockring	Anillo de freno
	4574566	2	Anello sp.1,62	Arrêtoir	Sicherungsring	Lockring	Anillo de freno
	4593214	1	Manicotto ant.	Manchon	Mitnehmer	Sleeve	Manguito
	4593215	1	Dado	Écrou	Mutter	Nut	Tuerca
	4595449	1	Albero ant.compl.-05-	Arbre	Welle	Shaft	Árbol
	4603810	1	Albero ant.compl.-07-	Arbre	Welle	Shaft	Árbol
	10516670	4	Rosetta elastica	Rondelle frein	Sicherungsring	Lockwasher	Arandela de freno
	10516870	4	Rosetta elastica	Rondelle frein	Sicherungsring	Lockwasher	Arandela de freno
	11060575	1	Anello sicurezza	Arrêtoir	Sicherungsring	Lockring	Anillo de freno
	12646701	4	Rosetta piana	Rondelle	Scheibe	Washer	Arandela
	15541321	3	Vite	Vis	Schraube	Screw	Tornillo
	15541421	3	Vite	Vis	Schraube	Screw	Tornillo
	15970730	4	Vite	Vis	Schraube	Screw	Tornillo
	16100811	4	Dado	Écrou	Mutter	Nut	Tuerca
	16105011	6	Dado	Écrou	Mutter	Nut	Tuerca
	28042320	1	Cuscinetto sfere	Roulement	Lager	Bearing	Rodamiento

Fiat 124 Spider Club e.V.

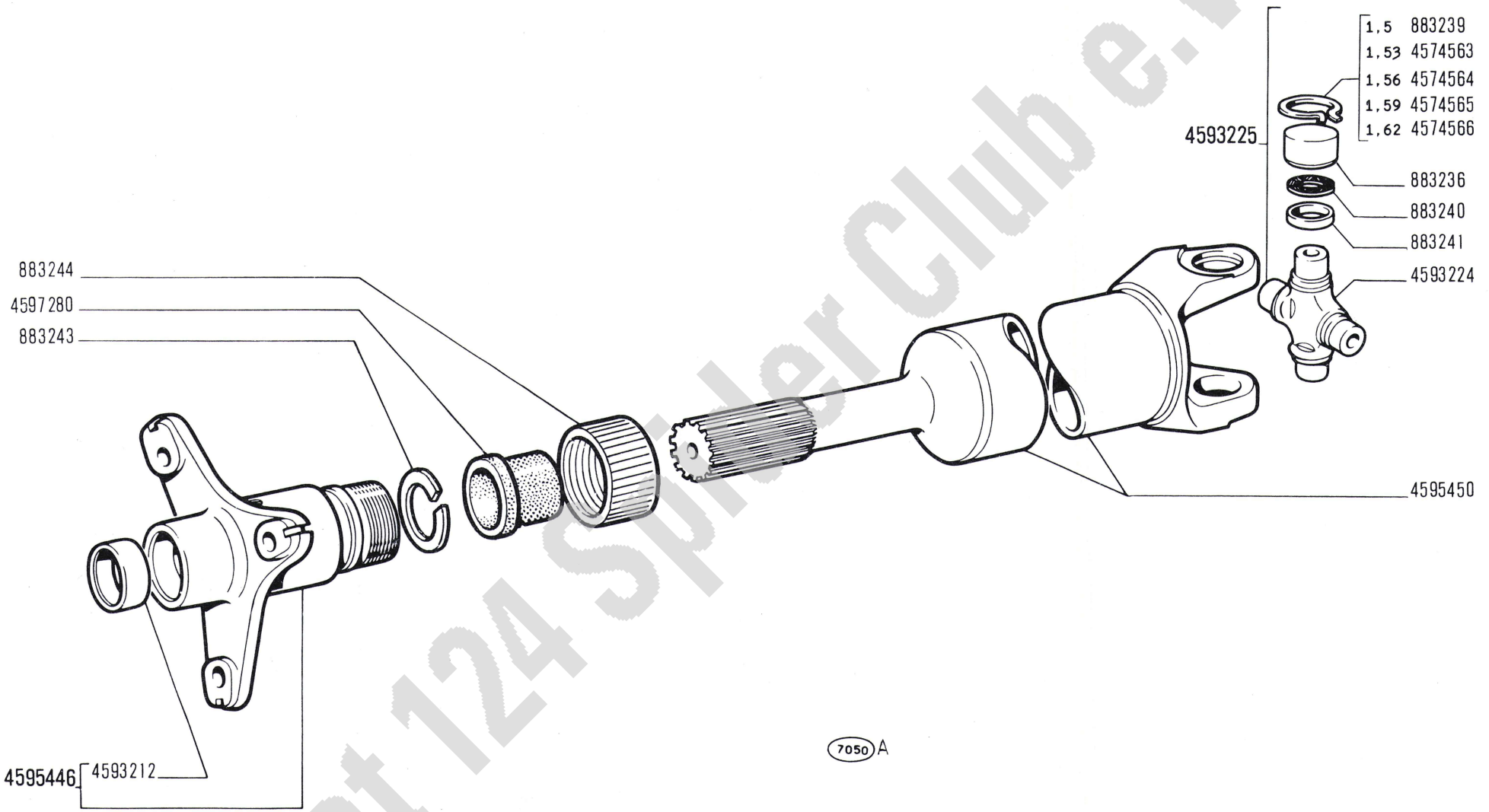

Fiat 124 Spider Club e.V.

124 Sport

ALBERO DI TRASMISSIONE 4595449

- *Arbre de transmission*
- *Übertragungswelle*
- *Propeller Shaft*
- *Árbol de transmisión*

modif.	n. ordinaz.	quant.	Denominazione	Désignation	Benennung	Description	Denominaciones
	883236	4	Cuscinetto a rulli	Roulement	Lager	Bearing	Rodamiento
	883239	4	Anello sp.1,5	Arrêtoir	Sicherungsring	Lockring	Anillo de freno
	883240	4	Rosetta tenuta	Joint	Dichtring	Gasket	Junta
	883241	4	Scodellino	Cuvette	Tellerscheibe	Cup	Platillo
	883243	1	Anello ritegno	Arrêtoir	Haltering	Retainer	Retenedor
	883244	1	Astuccio	Étui	Hülse	Casing	Tuerca
	4574563	4	Anello sp.1,53	Arrêtoir	Sicherungsring	Lockring	Anillo de freno
	4574564	4	Anello sp.1,56	Arrêtoir	Sicherungsring	Lockring	Anillo de freno
	4574565	4	Anello sp.1,59	Arrêtoir	Sicherungsring	Lockring	Anillo de freno
	4574566	4	Anello sp.1,62	Arrêtoir	Sicherungsring	Lockring	Anillo de freno
	4593212	1	Boccola	Douille	Büchse	Bush	Casquillo
	4593224	1	Crociera	Croisillon	Kreuzstück	Spider	Cruceta
	4593225	1	Crociera compl.	Croisillon	Kreuzstück	Spider	Cruceta
	4595446	1	Manicotto compl.	Manchon	Mitnehmer	Sleeve	Manguito
	4595450	1	Albero	Arbre	Welle	Shaft	Árbol
	4597280	1	Guarnizione	Joint	Dichtung	Gasket	Junta

Fiat 124 Spider Club e.V.

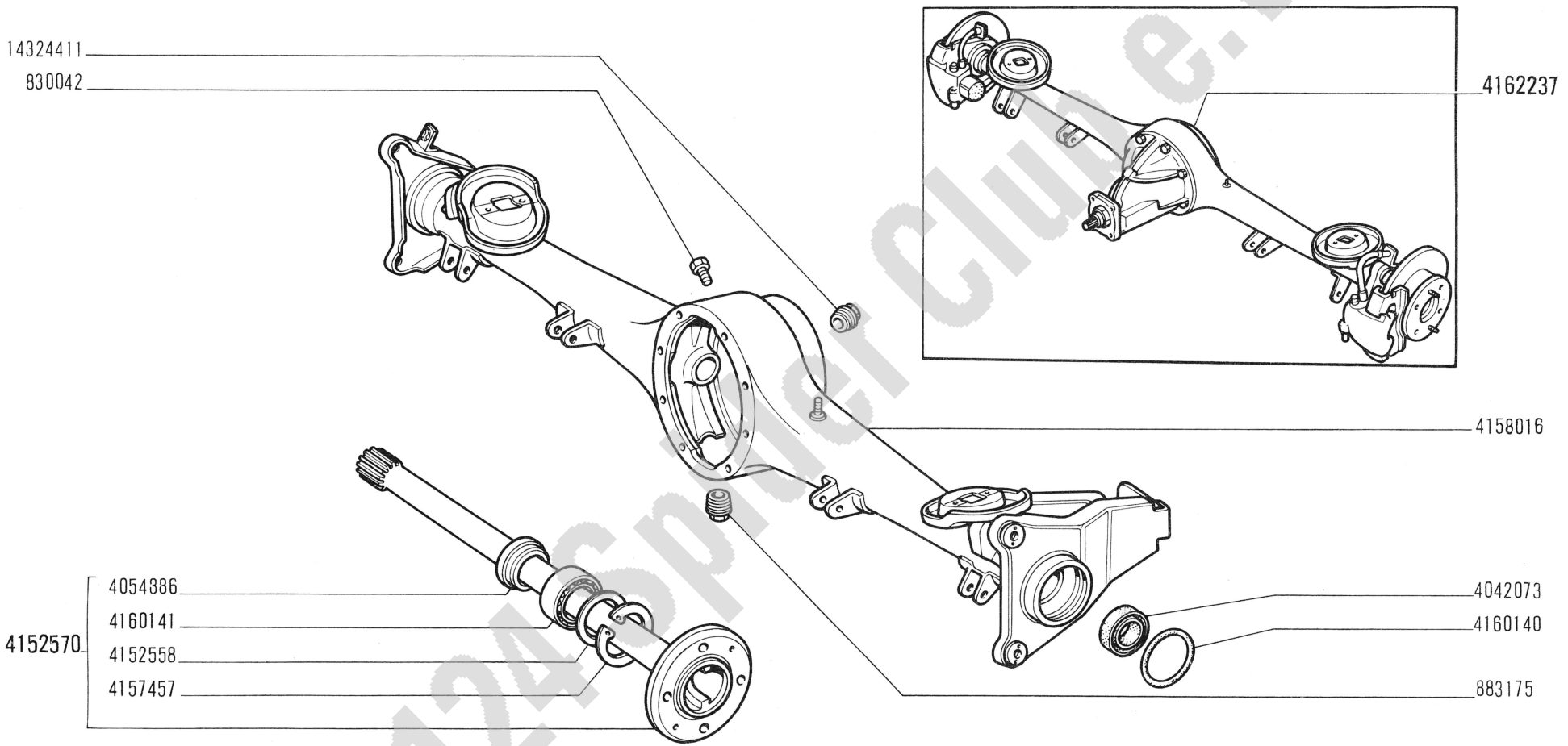

Fiat 124 Sport Club e.V.

124 Sport

PONTE E SEMIALBERI DIFFERENZIALE

- *Pont et arbres de différentiel*
- *Achse und Achswellen*
- *Axle and Axle Shafts*
- *Puente y palieres*

B4.01

IV-1967

modif.	n. ordinaz.	quant.	Denominazione	Désignation	Benennung	Description	Denominaciones
	830042	1	Vite sfiato	Vis	Schraube	Screw	Tornillo
	883175	1	Tappo scarico	Bouchon	Stopfen	Plug	Tapón
	4042073	2	Guarnizione	Joint	Dichtring	Seal	Junta
	4054886	2	Anello	Bague	Ring	Ring	Anillo
	4152558	2	Anello parapolvere	Bague	Ring	Ring	Anillo
	4152570	2	Semialbero compl.	Arbre	Welle	Shaft	Árbol
	4157457	2	Anello sicurezza	Arrêtoir	Sicherungsring	Lockring	Anillo de freno
	4158016	1	Scatola compl.	Carter	Gehäuse	Case	Caja
	4160140	2	Anello tenuta	Joint	Dichtring	Seal	Junta
	4160141	2	Cuscinetto sfere	Roulement	Lager	Bearing	Rodamiento
	4162237	1	Ponte rapp.10/41	Pont	Triebachse	Axle	Puente
	14324411	1	Tappo introduzione	Bouchon	Stopfen	Plug	Tapón

Fiat 124 Spider Club e.V.

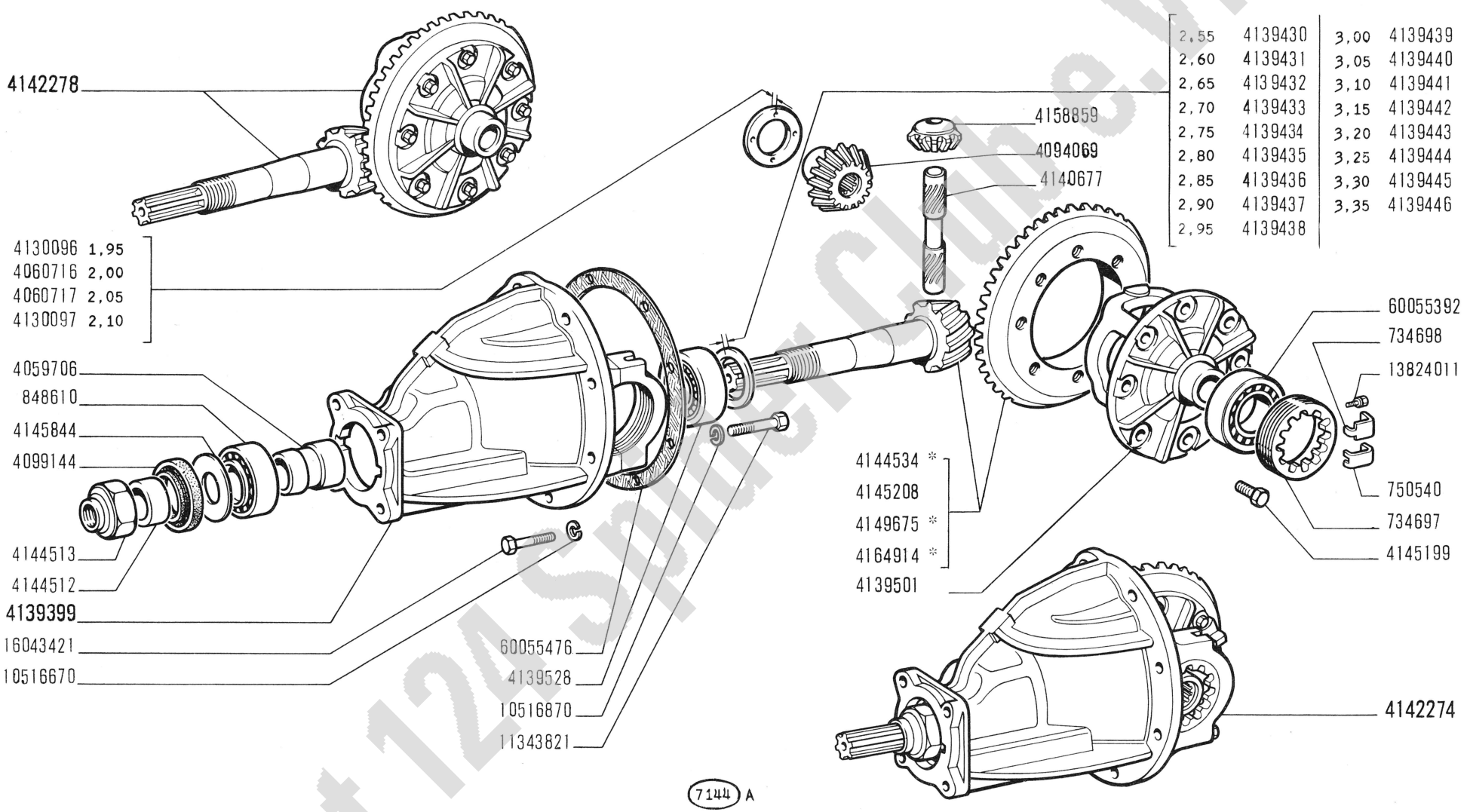

* Vedere elenco - Voir la liste - Siehe Tabelle - See list - Véase la lista

Fiat 124 Sport Club e.V.

modif.	n. ordinaz.	quant.	Denominazione	Désignation	Benennung	Description	Denominaciones
	734697	2	Ghiera	Écrou	Gewindering	Plug	Tornillo
	734698	2	Piastrina	Plaquette frein	Sicherungsblech	Lockplate	Placa de freno
	750540	2	Piastrina	Plaquette frein	Sicherungsblech	Lockplate	Placa de freno
	848610	1	Cuscinetto ant.	Roulement	Lager	Bearing	Rodamiento
	4059706	1	Distanziale	Entretoise	Abstandstück	Spacer	Separador
	4060716	2	Anello sp.2,00	Bague	Ring	Ring	Anillo
	4060717	2	Anello sp.2,05	Bague	Ring	Ring	Anillo
	4094069	2	Planetario	Planétaire	Achswellenrad	Sun gear	Piñón planetario
	4099144	1	Guarnizione	Joint	Dichtring	Seal	Junta
	4130096	2	Anello sp.1,95	Bague	Ring	Ring	Anillo
	4130097	2	Anello sp.2,10	Bague	Ring	Ring	Anillo
	4139399	1	Supporto compl.	Support	Lager	Support	Soporte
	4139430	1	Anello sp.2,55	Bague	Ring	Ring	Anillo
	4139431	1	Anello sp.2,60	Bague	Ring	Ring	Anillo
	4139432	1	Anello sp.2,65	Bague	Ring	Ring	Anillo
	4139433	1	Anello sp.2,70	Bague	Ring	Ring	Anillo
	4139434	1	Anello sp.2,75	Bague	Ring	Ring	Anillo
	4139435	1	Anello sp.2,80	Bague	Ring	Ring	Anillo
	4139436	1	Anello sp.2,85	Bague	Ring	Ring	Anillo
	4139437	1	Anello sp.2,90	Bague	Ring	Ring	Anillo
	4139438	1	Anello sp.2,95	Bague	Ring	Ring	Anillo
	4139439	1	Anello sp.3,00	Bague	Ring	Ring	Anillo
	4139440	1	Anello sp.3,05	Bague	Ring	Ring	Anillo
	4139441	1	Anello sp.3,10	Bague	Ring	Ring	Anillo
	4139442	1	Anello sp.3,15	Bague	Ring	Ring	Anillo
	4139443	1	Anello sp.3,20	Bague	Ring	Ring	Anillo
	4139444	1	Anello sp.3,25	Bague	Ring	Ring	Anillo
	4139445	1	Anello sp.3,30	Bague	Ring	Ring	Anillo
	4139446	1	Anello sp.3,35	Bague	Ring	Ring	Anillo
	4139501	1	Scatola	Carter	Gehäuse	Case	Caja
	4139528	1	Cuscinetto post.	Roulement	Lager	Bearing	Rodamiento
	4140677	1	Porta satelliti	Porte-satellites	Radachse	Shaft	Eje de satélites
	4142274	1	Supporto compl. rapp.10/41	Support et pignons	Achsantrieb	Carrier and gears	Cárter y diferencial
	4142278	1	Scatola compl. rapp.10/41	Carter et pignons	Ausgleichgetriebe	Gears and case	Caja y diferencial
	4144512	1	Anello distanziale	Entretoise	Abstandstück	Spacer	Separador
	4144513	1	Dado	Écrou	Mutter	Nut	Tuerca
	4144534	1	Coppia conica rapp.10/43 *	Couple conique	Kegelradantrieb	Bevel gear/pinion set	Par cónico
	4145199	8	Vite	Vis	Schraube	Screw	Tornillo
	4145208	1	Coppia conica rapp.10/41	Couple conique	Kegelradantrieb	Bevel gear/pinion set	Par cónico
	4145844	1	Disco paraolio	Disque	Scheibe	Plate	Disco
	4149675	1	Coppia conica rapp.9/40 *	Couple conique	Kegelradantrieb	Bevel gear/pinion set	Par cónico
	4158859	2	Satellite	Satellite	Kegelrad	Idle pinions	Piñón satélite
	4164914	1	Coppia conica rapp.9/43 *	Couple conique	Kegelradantrieb	Bevel gear/pinion set	Par cónico

Fiat 124 Spider Club e.V.

modif.	n. ordinaz.	quant.	Denominazione	Désignation	Benennung	Description	Denominaciones
	10516670	8	Rosetta elastica	Rondelle frein	Sicherungsring	Lockwasher	Arandela de freno
	10516870	4	Rosetta elastica	Rondelle frein	Sicherungsring	Lockwasher	Arandela de freno
	11343821	4	Vite	Vis	Schraube	Screw	Tornillo
	13824011	2	Vite	Vis	Schraube	Screw	Tornillo
	16043421	8	Vite	Vis	Schraube	Screw	Tornillo
	60055392	2	Cuscinetto rulli	Roulement	Lager	Bearing	Rodamiento
	60055476	1	Guarnizione	Joint	Dichtung	Gasket	Junta
			* a richiesta	Sur demande	Auf Wunsch	Optional extra	Sobre pedido

Fiat 124 Spider Club e.V.

(IV 1967)

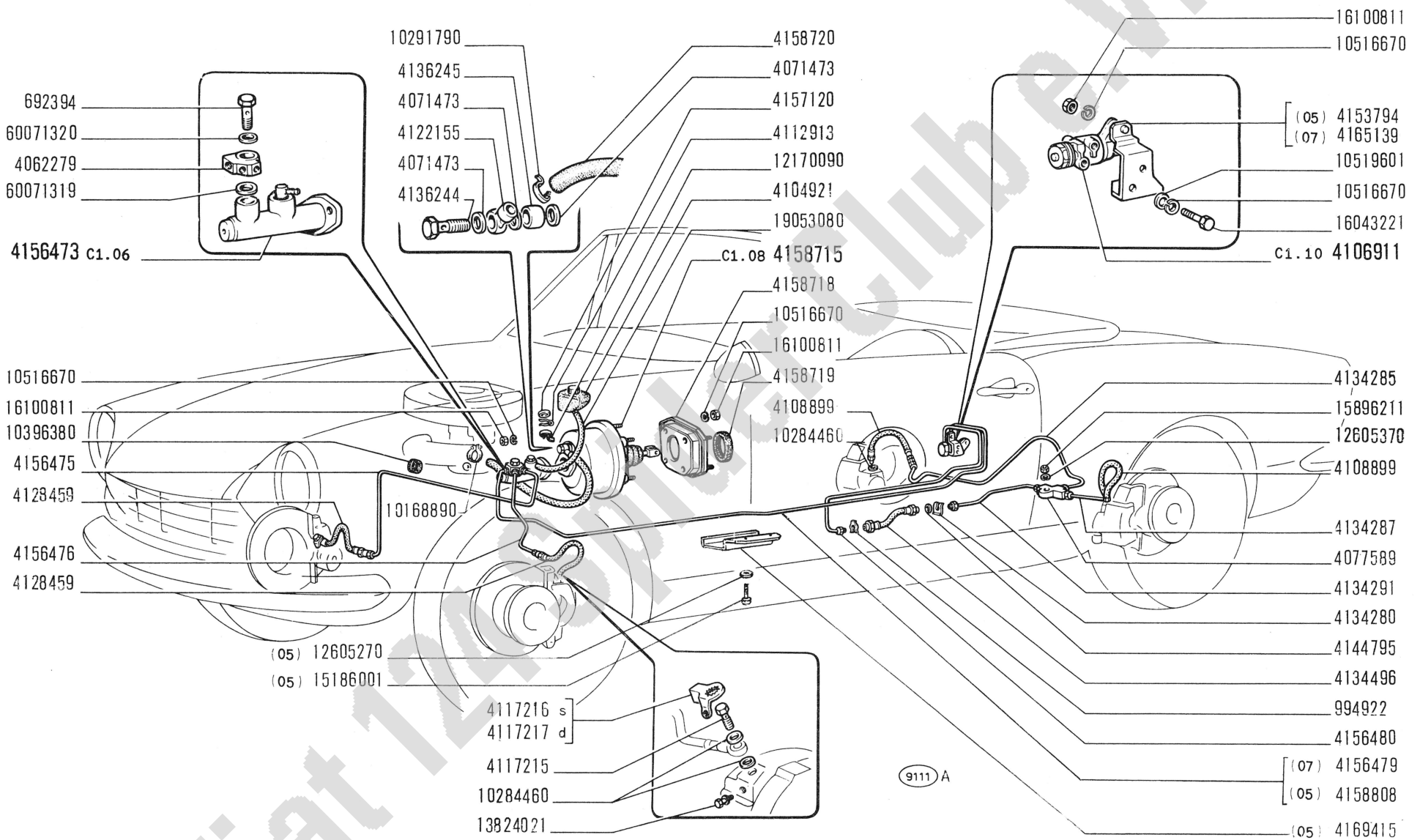

Fiat 124 Sport Club e.V.

COMANDO IDRAULICO FRENI

124 Sport

- *Commande hydraulique de freins*
- *Hydraulische Bremsbetätigung*
- *Brake Hydraulic System*
- *Sistema de freno hidráulico*

C1.02

IV-1967

modif.	n. ordinaz.	quant.	Denominazione	Désignation	Benennung	Description	Denominaciones
	692394	1	Vite	Vis	Schraube	Screw	Tornillo
	994922	5	Piastrina elastica	Agrafe	Klemmstück	Clip	Sujetador
	4062279	1	Raccordo a 3 vie	Raccord	Stutzen	Connection	Racor
	4071473	3	Guarnizione	Joint	Dichtung	Gasket	Junta
	4077589	1	Raccordo a 3 vie	Raccord	Stutzen	Connection	Racor
	4104921	2	Serbatoio	Réservoir	Behälter	Tank	Depósito
	4106911	1	Correttore frenata compl.	Correcteur	Versteller	Corrector	Corrector
	4108899	2	Tubo fless.post.	Tuyau	Schlauch	Hose	Manga
	4112913	1	Molletta	Agrafe	Klemmstück	Clip	Sujetador
	4117215	2	Vite bocchettone	Vis	Schraube	Screw	Tornillo
	4117216	1	Piastrina sicurezza s	Plaquette frein	Sicherungsblech	Lockplate	Placa de freno
	4117217	1	Piastrina sicurezza d	Plaquette frein	Sicherungsblech	Lockplate	Placa de freno
	4122155	1	Valvola	Soupape	Ventil	Valve	Válvula
	4128459	2	Tubo fless.ant.	Tuyau	Schlauch	Hose	Manga
	4134280	1	Piastrina elastica	Agrafe	Klemmstück	Clip	Sujetador
	4134285	1	Tubo post.d	Tuyau	Rohr	Pipe	Tubo
	4134287	1	Tubo post.s	Tuyau	Rohr	Pipe	Tubo
	4134291	1	Tubo post.	Tuyau	Rohr	Pipe	Tubo
	4134496	1	Tubo fless.interm.	Tuyau	Schlauch	Hose	Manga
	4136244	1	Bocchettone	Vis-raccord	Hohlschraube	Union	Boquilla
	4136245	1	Distanziale	Entretoise	Abstardstück	Spacer	Separador
	4144795	1	Rosetta piana	Rondelle	Scheibe	Washer	Arandela
	4153794	1	Supporto -05-	Support	Lager	Support	Soporte
	4156473	1	Cilindro maestro compl	Maître-cylindre	Hauptzylinder	Master cylinder	Bomba
	4156475	1	Tubo ant.d	Tuyau	Rohr	Pipe	Tubo
	4156476	1	Tubo ant.s	Tuyau	Rohr	Pipe	Tubo
	4156479	1	Tubo -07-	Tuyau	Rohr	Pipe	Tubo
	4156480	1	Tubo	Tuyau	Rohr	Pipe	Tubo
	4157120	2	Guarnizione	Joint	Dichtung	Gasket	Junta
	4169415	1	Riparo -05-	Protection	Abdeckung	Protection	Defensa
	4158715	1	Servofreno compl.	Servo-frein	Servobremse	Brake-servo	Servofreno
	4158718	1	Supporto	Support	Lager	Support	Soporte
	4158719	1	Guarnizione	Joint	Dichtring	Seal	Junta
	4158720	1	Tubo	Tuyau	Rohr	Pipe	Tubo
	4158808	1	Tubo -05-	Tuyau	Rohr	Pipe	Tubo
	4165139	1	Supporto -07-	Support	Lager	Support	Soporte
	10168890	1	Collare al condotto	Collier	Schelle	Collar	Abrazadera
	10284460	6	Guarnizione	Joint	Dichtring	Gasket	Junta
	10291790	1	Collare al servofreno	Collier	Schelle	Collar	Abrazadera
	10396380	2	Anello isolante	Bague	Ring	Ring	Guarnición
	10516670	11	Rosetta elastica	Rondelle frein	Sicherungsring	Lockwasher	Arandela de freno
	10519601	2	Rosetta piana	Rondelle	Scheibe	Washer	Arandela
	12170090	2	Collare	Collier	Schelle	Collar	Abrazadera
	12605270	2	Rosetta dentata -05-	Rondelle frein	Sicherungsring	Lockwasher	Arandela de freno
	12605370	1	Rosetta elastica	Rondelle frein	Sicherungsring	Lockwasher	Arandela de freno
	13824021	2	Vite	Vis	Schraube	Screw	Tornillo
	15186001	2	Vite -05-	Vis	Schraube	Screw	Tornillo
	15896211	1	Dado	Écrou	Mutter	Nut	Tuerca

Fiat 124 Spider Club N.V.

modif.	n. ordinaz.	quant.	Denominazione	Désignation	Benennung	Description	Denominaciones
	16043221	3	Vite	Vis	Schraube	Screw	Tornillo
	16100811	9	Dado	Écrou	Mutter	Nut	Tuerca
	19053080	m	Tubo al cilindro 5x9	Tuyau	Schlauch	Hose	Manga
	60071319	1	Guarnizione	Joint	Dichtring	Gasket	Junta
	60071320	1	Guarnizione	Joint	Dichtring	Gasket	Junta

C1.02 2/2

Fiat 124 Spider Club e.V.

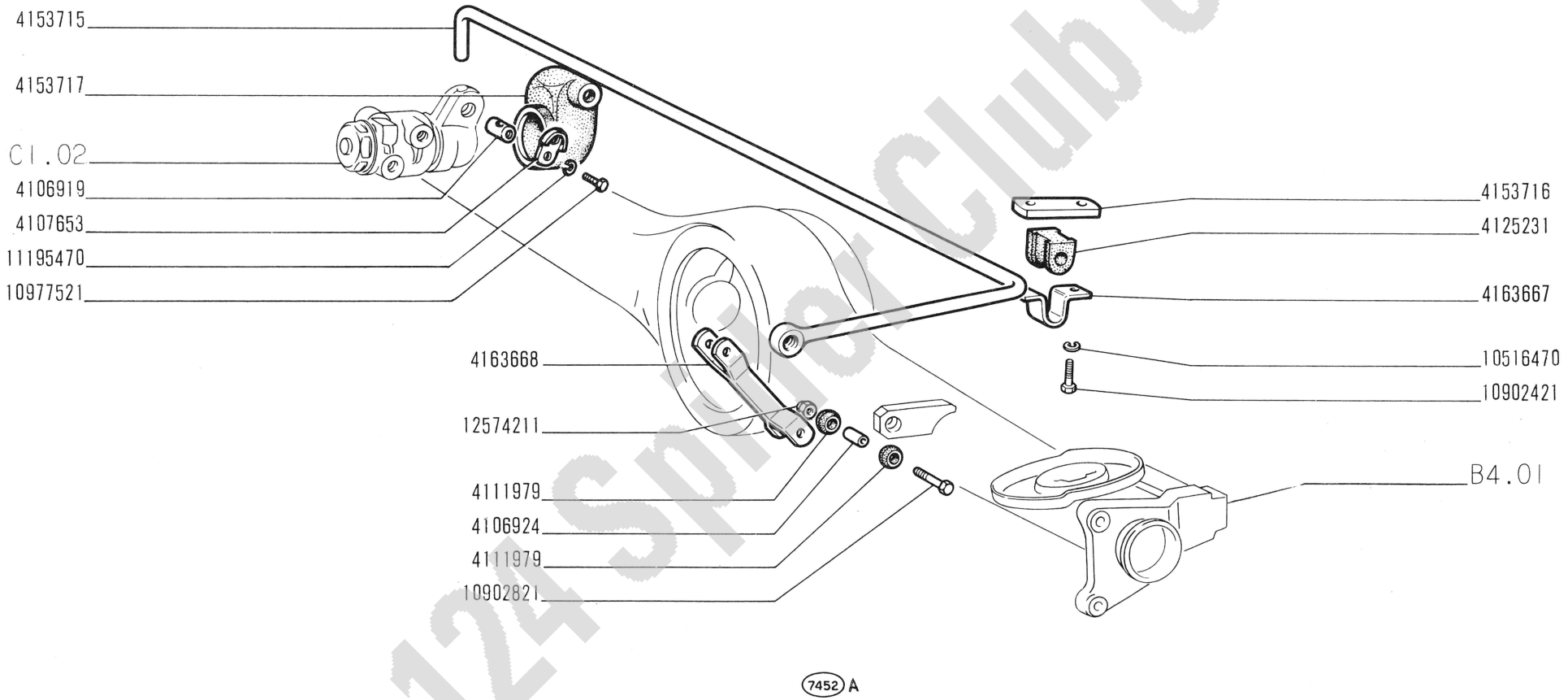

Fiat 124 Sport Club e.V.

124 Sport

COMANDO CORRETTORE DI FRENATA

- *Commande de correcteur de freinage*
- *Betätigung des Bremskraftreglers*
- *Braking Action Compensator Control*
- *Mando de válvula de compensación de freno*

C1.04

IV-1967

modif.	n. ordinaz.	quant.	Denominazione	Désignation	Benennung	Description	Denominaciones
	4106919	1	Perno	Axe	Bolzen	Pin	Eje
	4106924	2	Distanziale	Entretoise	Abstandstück	Spacer	Separador
	4107653	1	Piastrina	Plaquette frein	Sicherungsblech	Lockplate	Placa de freno
	4111979	4	Boccola gomma	Bague caoutchouc	Gummibüchse	Rubber bush	Cojinete
	4125231	1	Boccola elastica	Bague élastique	Elastische Büchse	Resilient bush	Casquillo elástico
	4153715	1	Barretta torsione	Barre de torsion	Drehstabfeder	Torsion bar	Barra de torsión
	4153716	1	Piastrina	Cale	Distanzscheibe	Shim	Suplemento
	4153717	1	Cuffia gomma	Capuchon	Manschette	Boot	Capuchón
	4163667	1	Supporto	Support	Lager	Support	Soporte
	4163668	1	Tirante	Tirant	Verbindungsstange	Link	Biela
	10516470	2	Rosetta elastica	Rondelle frein	Sicherungsring	Lockwasher	Arandela de freno
	10902421	2	Vite	Vis	Schraube	Screw	Tornillo
	10902821	2	Vite	Vis	Schraube	Screw	Tornillo
	10977521	1	Vite	Vis	Schraube	Screw	Tornillo
	11195470	1	Rosetta elastica	Rondelle frein	Sicherungsring	Lockwasher	Arandela de freno
	12574211	2	Dado	Écrou	Mutter	Nut	Tuerca

Fiat 124 Spider Club e.V.

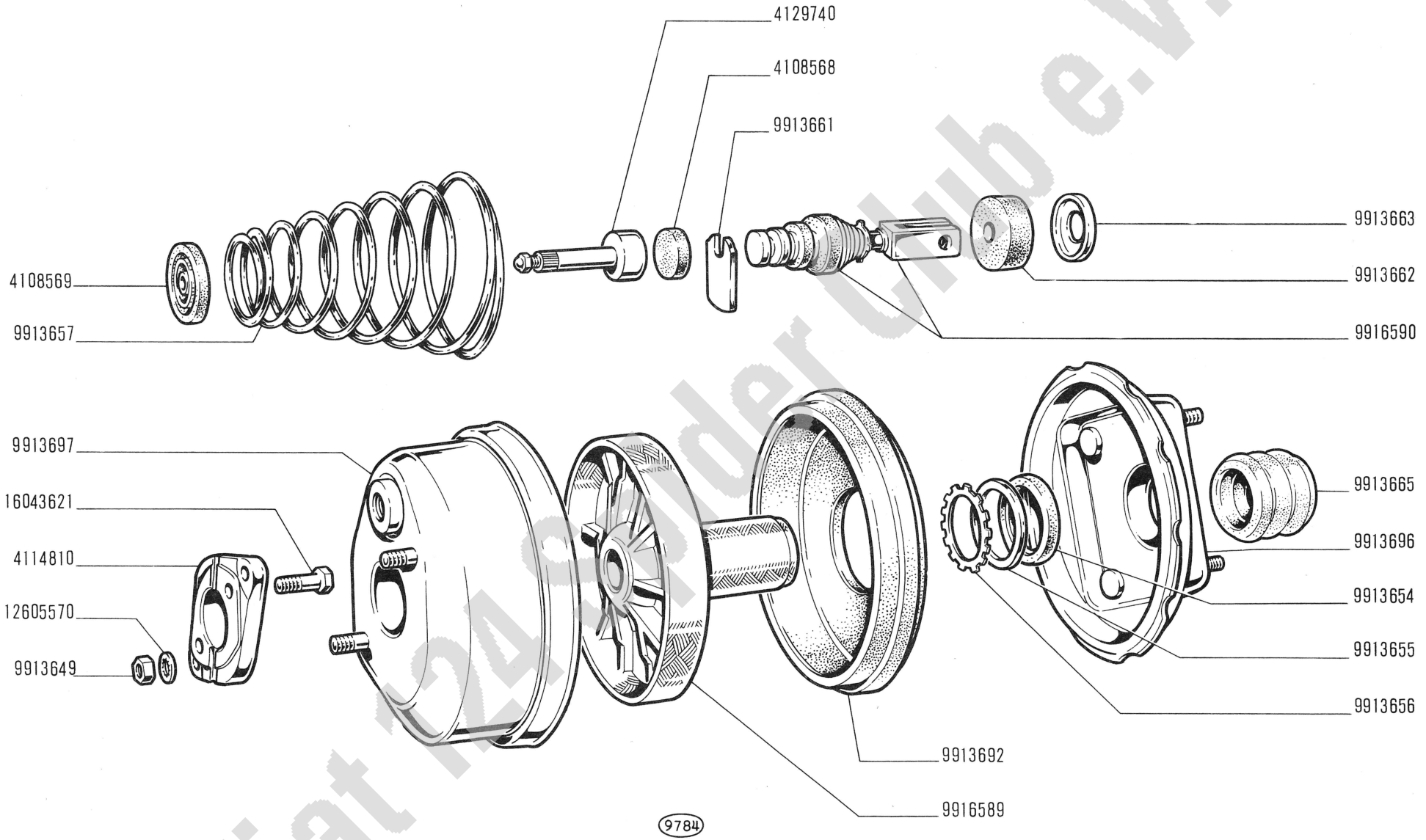

Fiat 124 Spider Club e.V.

124 Sport

- *Servo-frein*
- *Servobremse*

SERVOFRENO 4158715 (Bonaldi)

- *Brake Servo*
- *Servofreno*

C1.08

IV-1967

modif.	n. ordinaz.	quant.	Denominazione	Désignation	Benennung	Description	Denominaciones
	4108568	1	Disco reazione	Disque	Scheibe	Plate	Disco
	4108569	1	Guarnizione	Joint	Dichtung	Gasket	Junta
	4114810	1	Flangia	Bride	Flansch	Flange	Brida
	4129740	1	Pistoncino di spinta	Piston	Stössel	Plunger	Émbolo
	9913649	2	Dado	Écrou	Mutter	Nut	Tuerca
	9913654	1	Anello tenuta	Joint	Dichtring	Seal	Junta
	9913655	1	Anello supporto	Rondelle butée	Druckscheibe	Thrust ring	Anillo de apoyo
	9913656	1	Anello di fermo	Arrêtoir	Sicherungsring	Lockring	Anillo de freno
	9913657	1	Molla	Ressort	Feder	Spring	Resorte
	9913661	1	Chiave di fermo	Clavette	Halter	Key	Chaveta
	9913662	1	Filtro aria	Filtre	Filter	Filter	Filtro
	9913663	1	Scodellino	Cuvette	Tellerscheibe	Cup	Platillo
	9913665	1	Protezione	Protection	Abdeckung	Shield	Defensa
	9913692	1	Diaframma	Diaphragme	Membran	Diaphragm	Diafragma
	9913696	1	Coperchio	Couvercle	Deckel	Cover	Tapa
	9913697	1	Cilindro del vuoto	Cylindre	Vakuumzylinder	Vacuum cylinder	Cilindro de vacío
	9916589	1	Stantuffo	Piston	Kolben	Piston	Émbolo
	9916590	1	Pistoncino e valvola	Piston	Stössel	Plunger	Émbolo
	12605570	2	Rosetta sicurezza	Rondelle frein	Sicherungsring	Lockwasher	Arandela de freno
	16043621	2	Vite	Vis	Schraube	Screw	Tornillo

Fiat 124 Spider Club e.V.

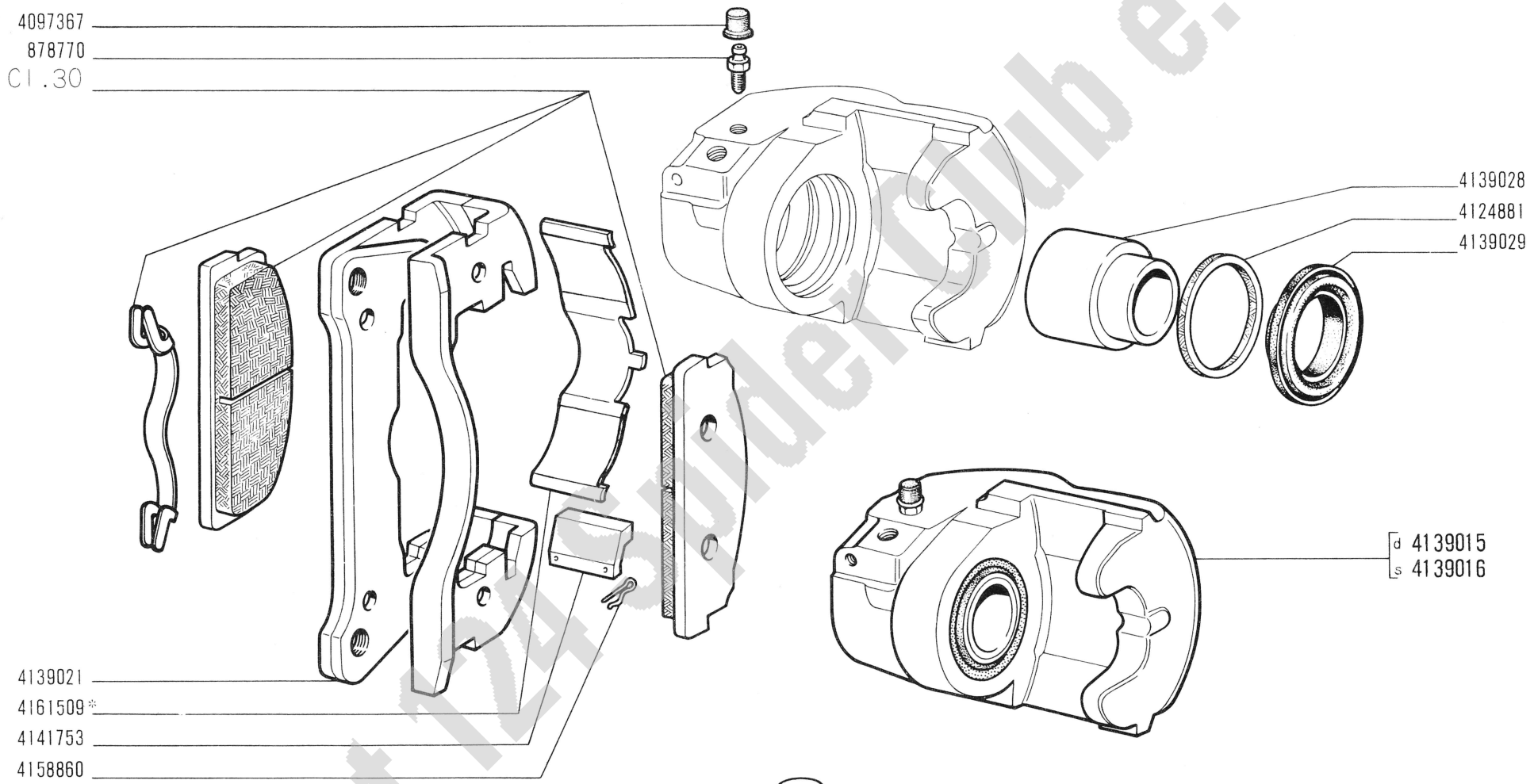

* Vedere elenco -Voir la liste -Siehe Tabelle -See list -Véase la lista

Fiat 124 Sport Club e.V.

124 Sport

PINZA ANTERIORE d 4165034, s 4165035

- *Étrier avant*
- *Vorderer Sattel*
- *Front Brake Caliper*
- *Pinza de freno anterior*

C1.31

IV-1967

modif.	n. ordinaz.	quant.	Denominazione	Désignation	Benennung	Description	Denominaciones
	878770	1	Vite di spurgo	Vis	Schraube	Screw	Tornillo
	4097367	1	Parapolvere	Capuchon	Schutzkappe	Boot	Capuchón
	4124881	1	Anello tenuta	Joint	Dichtring	Seal	Junta
	4139015	1	Pinza d compl.	Étrier	Sattel	Brake caliper	Zapata de freno
	4139016	1	Pinza s compl.	Étrier	Sattel	Brake caliper	Zapata de freno
	4139021	1	Staffa	Étrier	Halter	Bracket	Soporte
	4139028	1	Stantuffo	Piston	Kolben	Piston	Émbolo
	4139029	1	Cuffia	Capuchon	Manschette	Boot	Capuchón
	4141753	2	Pattino	Patin	Gleitstein	Pad	Patín
	4158860	4	Copiglia	Goupille	Splint	Pin	Pasador abierto
	4161509	1	Molla *	Ressort	Feder	Spring	Resorte
			* fornita con 4161508 -C130-	Fournie avec	Geliefert mit	Supplied with	Se acompaña al ....

Fiat 124 Spider Club e.V.

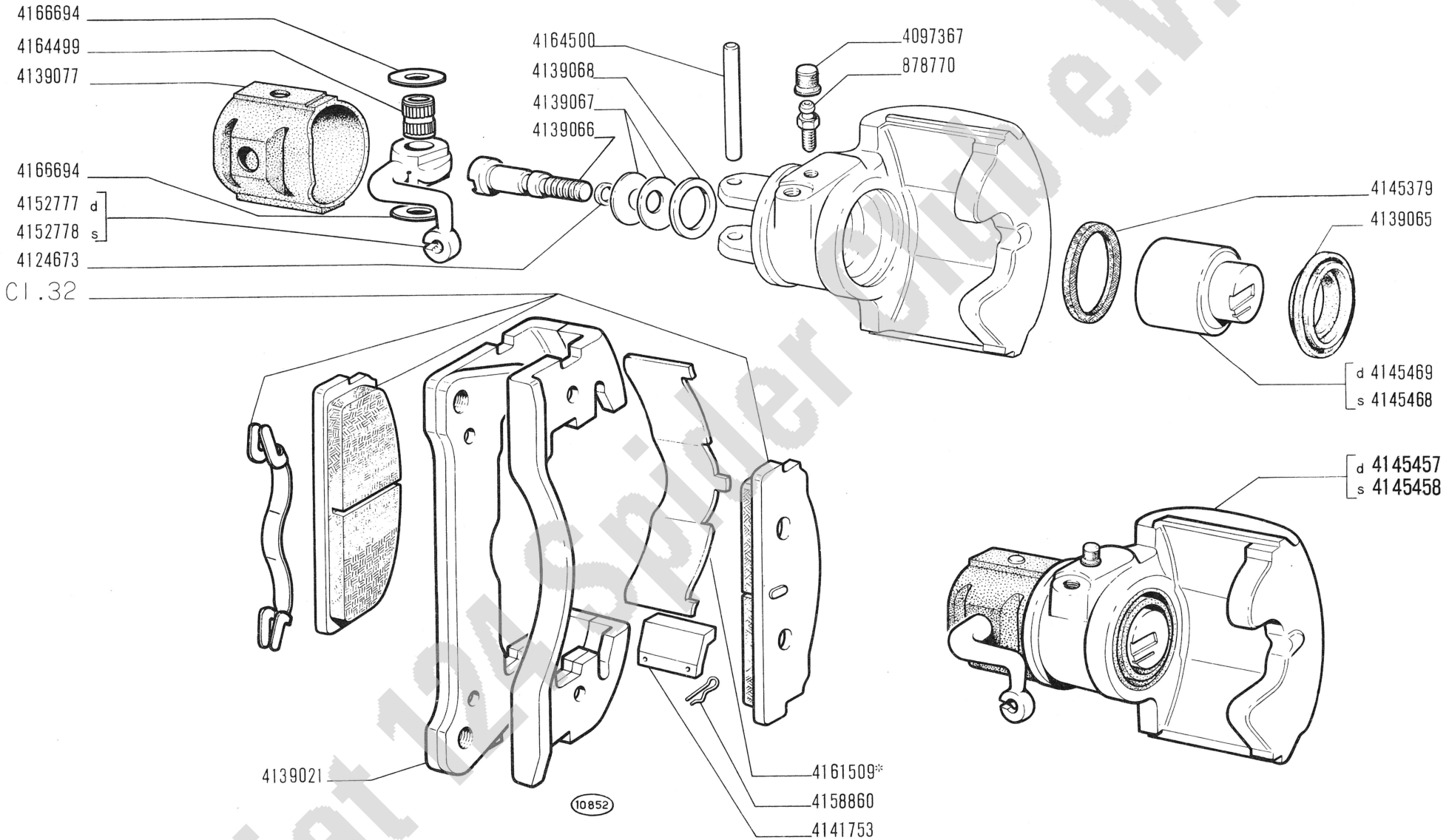

*Vedere elenco -Voir la liste -Siehe Tabelle -See list -Véase la lista

Fiat 124 Spider Club e.V.

124 Sport

PINZA POSTERIORE d 4165036, s 4165037

- *Étrier arrière*
- *Hinterer Sattel*
- *Rear Brake Caliper*
- *Pinza de freno posterior*

modif.	n. ordinaz.	quant.	Denominazione	Désignation	Benennung	Description	Denominaciones
	878770	1	Vite di spurgo	Vis	Schraube	Screw	Tornillo
	4097367	1	Parapolvere	Capuchon	Schutzkappe	Boot	Capuchón
	4124673	1	Anello tenuta	Joint	Dichtring	Seal	Junta
	4139021	1	Staffa	Étrier	Halter	Bracket	Soporte
	4139065	1	Cuffia	Capuchon	Manschette	Boot	Capuchón
	4139066	1	Perno	Tige	Stange	Rod	Varilla
	4139067	5	Rosetta sicurezza	Rondelle frein	Sicherungsring	Lockwasher	Arandela de freno
	4139068	1	Rosetta piana	Rondelle	Scheibe	Washer	Arandela
	4139077	1	Cuffia	Capuchon	Manschette	Boot	Capuchón
	4141753	2	Pattino	Patin	Gleitstein	Pad	Patín
	4145379	1	Anello tenuta	Joint	Dichtring	Seal	Junta
	4145457	1	Pinza d compl.	Étrier	Sattel	Brake caliper	Zapata de freno
	4145458	1	Pinza s compl.	Étrier	Sattel	Brake caliper	Zapata de freno
	4145468	1	Stantuffo s	Piston	Kolben	Piston	Émbolo
	4145469	1	Stantuffo d	Piston	Kolben	Piston	Émbolo
	4152777	1	Leva d	Levier	Hebel	Lever	Palanca
	4152778	1	Leva s	Levier	Hebel	Lever	Palanca
	4158860	4	Copiglia	Goupille	Splint	Pin	Pasador abierto
	4161509	1	Molla *	Ressort	Feder	Spring	Resorte
	4164499	1	Cuscinetto	Roulement	Lager	Bearing	Rodamiento
	4164500	1	Perno	Axe	Bolzen	Pin	Eje
	4166694	2	Rosetta spallamento	Rondelle	Scheibe	Washer	Arandela
			* fornita con 4161508	Fournie avec	Geliefert mit	Supplied with	Se acompaña al ....

-C132-

Fiat 124 Spider Club e.V.

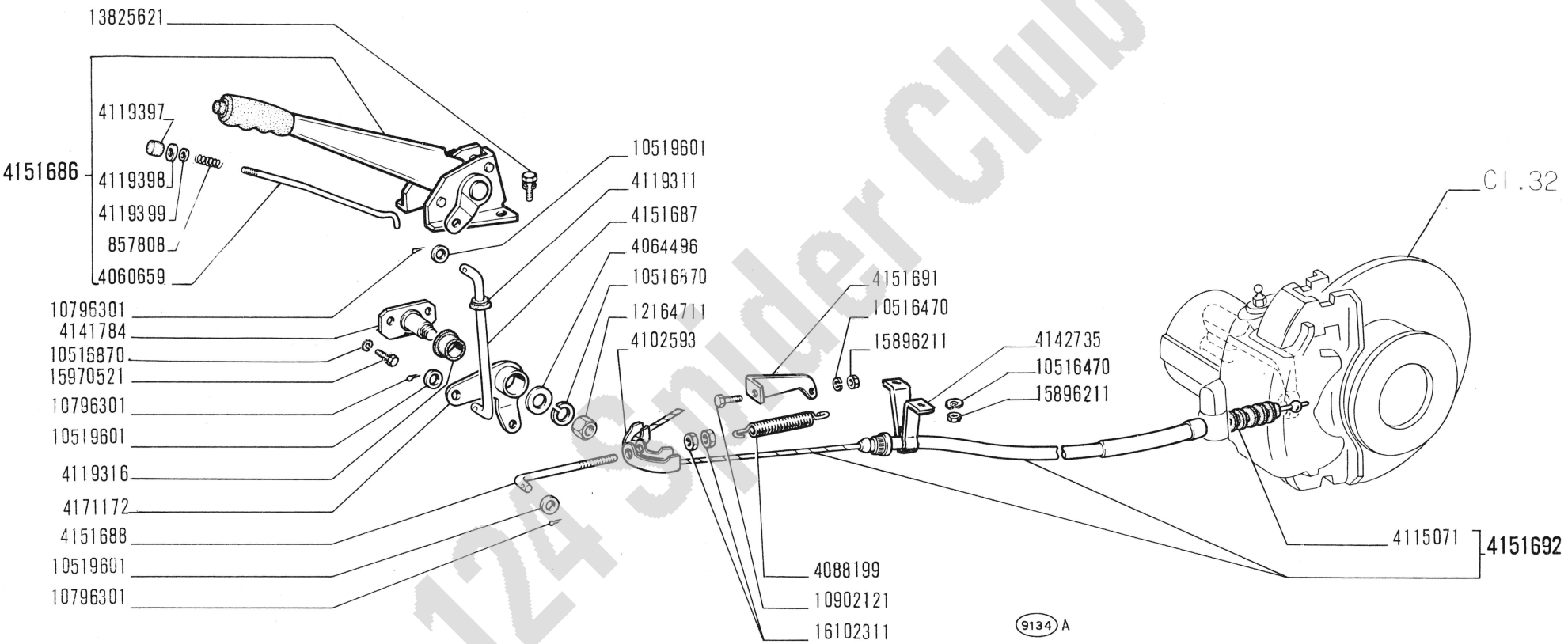

Fiat 124 Spider Club e.V.

124 Sport

COMANDO A MANO FRENI

- *Commande de freins à main*
- *Handbremsbetätigung*
- *Brake Hand Control*
- *Freno de mano*

C1.35

IV-1967

modif.	n. ordinaz.	quant.	Denominazione	Désignation	Benennung	Description	Denominaciones
	857808	1	Molla	Ressort	Feder	Spring	Resorte
	4060659	1	Asticina	Tige	Stange	Rod	Varilla
	4064496	1	Rosetta piana	Rondelle	Scheibe	Washer	Arandela
	4088199	1	Molla richiamo	Ressort	Feder	Spring	Resorte
	4102593	1	Ancora	Équilibreur	Seilausgleicher	Equalizer	Balancín
	4115071	2	Cuffia	Capuchon	Manschette	Boot	Capuchón
	4119311	1	Guarnizione	Bague	Ring	Ring	Guarnición
	4119316	1	Boccola elastica	Douille	Büchse	Bush	Casquillo
	4119397	1	Bottone	Bouton	Knopf	Button	Botón
	4119398	1	Guarnizione	Bague	Ring	Ring	Guarnición
	4119399	1	Rosetta piana	Rondelle	Scheibe	Washer	Arandela
	4141784	1	Perno	Axe	Bolzen	Pin	Eje
	4142735	2	Squadretta	Équerre	Halter	Bracket	Apoyo
	4151686	1	Leva compl.	Levier	Hebel	Lever	Palanca
	4151687	1	Tirante	Tirant	Spannbolzen	Tierod	Perno
	4151688	1	Tirante	Tirant	Spannbolzen	Tierod	Perno
	4151691	1	Staffetta	Collier	Halter	Retainer	Abrazadera
	4151692	1	Flessibile	Câble	Zugdraht	Wire	Bowden
	4171172	1	Leva rinvio	Levier	Hebel	Lever	Palanca
	10516470	5	Rosetta elastica	Rondelle frein	Sicherungsring	Lockwasher	Arandela de freno
	10516870	3	Rosetta elastica	Rondelle frein	Sicherungsring	Lockwasher	Arandela de freno
	10519601	3	Rosetta piana	Rondelle	Scheibe	Washer	Arandela
	10796301	3	Copiglia	Goupille	Splint	Pin	Pasador abierto
	10902121	1	Vite	Vis	Schraube	Screw	Tornillo
	12164711	1	Dado	Écrou	Mutter	Nut	Tuerca
	13825621	3	Vite	Vis	Schraube	Screw	Tornillo
	15896211	5	Dado	Écrou	Mutter	Nut	Tuerca
	15970521	2	Vite	Vis	Schraube	Screw	Tornillo
	16102311	2	Dado	Écrou	Mutter	Nut	Tuerca

Fiat 124 Spider Club e.V.

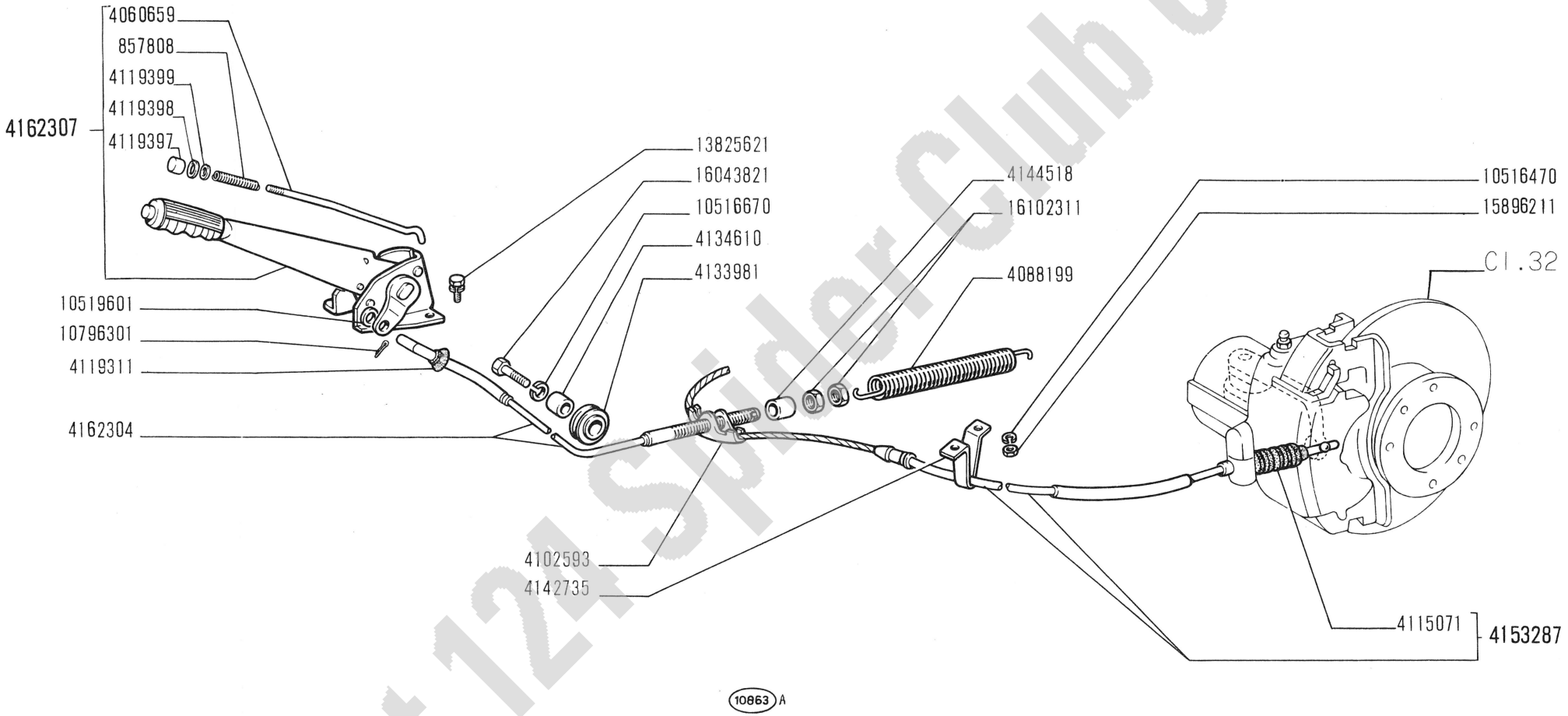

Fiat 124 Spider Club e.V.

124 Sport

COMANDO A MANO FRENI

- *Commande de freins à main*
- *Handbremsbetätigung*
- *Brake Hand Control*
- *Freno de mano*

C1.35/1

IV-1967

modif.	n. ordinaz.	quant.	Denominazione	Désignation	Benennung	Description	Denominaciones
	857808	1	Molla	Ressort	Feder	Spring	Resorte
	4060659	1	Asticina	Tige	Stange	Rod	Varilla
	4088199	1	Molla	Ressort	Feder	Spring	Resorte
	4102593	1	Ancora	Équilibreur	Seilausgleicher	Equalizer	Balancín
	4115071	2	Cuffia	Capuchon	Manschette	Boot	Capuchón
	4119311	1	Cappuccio	Capuchon	Schutzkappe	Boot	Capuchón
	4119397	1	Bottone	Bouton	Knopf	Button	Botón
	4119398	1	Guarnizione	Joint	Dichtring	Gasket	Junta
	4119399	1	Rosetta piana	Rondelle	Scheibe	Washer	Arandela
	4133981	1	Carrucola	Poulie	Seilrolle	Sheave	Roldana
	4134610	1	Distanziale	Entretoise	Abstandstück	Spacer	Separador
	4142735	2	Squadretta	Équerre	Halter	Bracket	Apoyo
	4144518	1	Distanziale	Entretoise	Abstandstück	Spacer	Separador
	4153287	1	Fune post.	Câble	Seil	Cable	Cable
	4162304	1	Fune ant.	Câble	Seil	Cable	Cable
	4162307	1	Leva compl.	Levier	Hebel	Lever	Palanca
	10516470	4	Rosetta elastica	Rondelle frein	Sicherungsring	Lockwasher	Arandela de freno
	10516670	1	Rosetta elastica	Rondelle frein	Sicherungsring	Lockwasher	Arandela de freno
	10519601	1	Rosetta piana	Rondelle	Scheibe	Washer	Arandela
	10796301	1	Copiglia	Goupille	Splint	Pin	Pasador abierto
	13825621	3	Vite	Vis	Schraube	Screw	Tornillo
	15896211	4	Dado	Écrou	Mutter	Nut	Tuerca
	16043821	1	Vite	Vis	Schraube	Screw	Tornillo
	16102311	2	Dado	Écrou	Mutter	Nut	Tuerca

Fiat 124 Spider Club e.V.

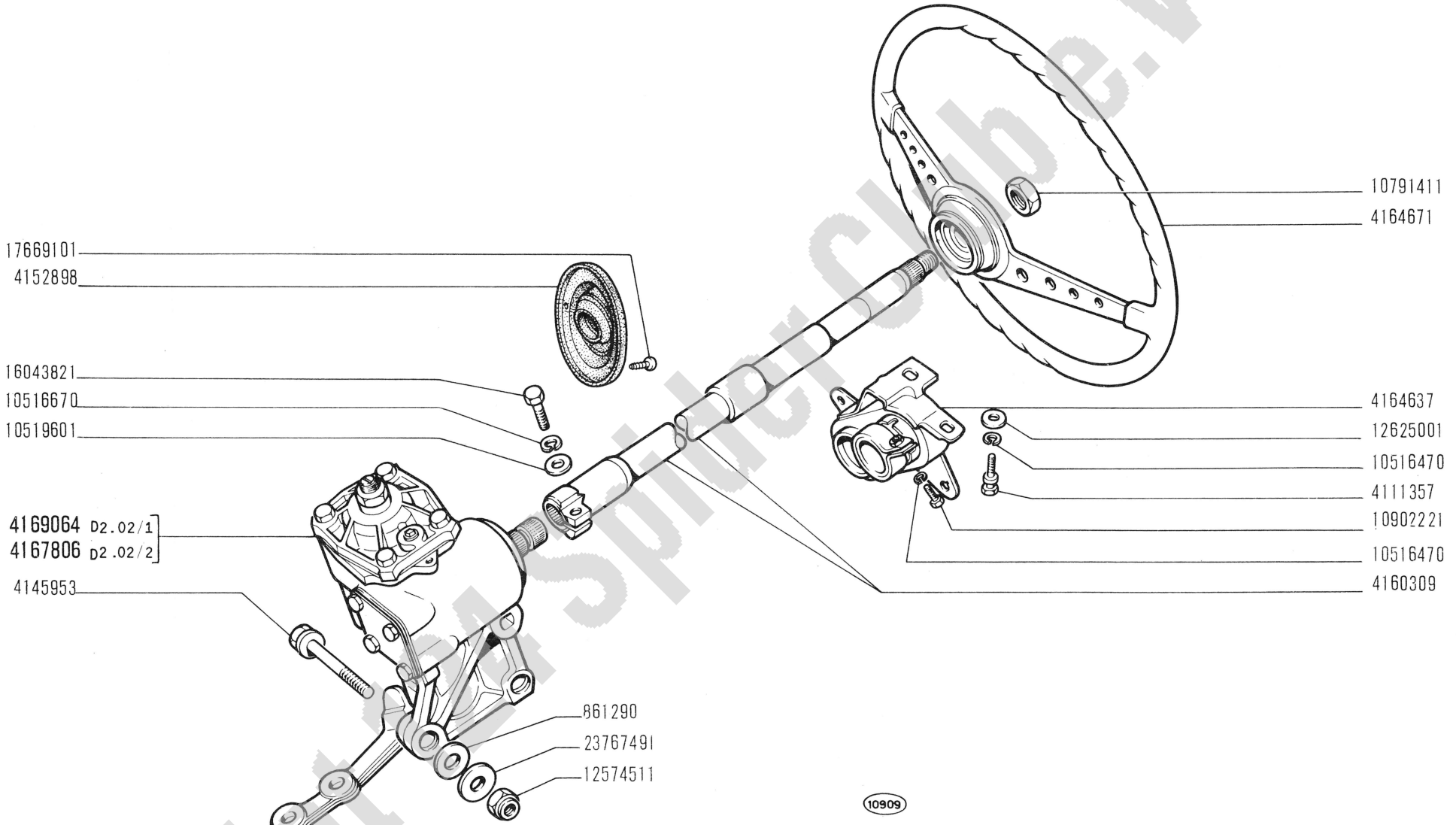

Fiat 124 Sport Club e.V.

124 Sport

COMANDO STERZO

- *Commande de direction*
- *Lenkgetriebe*
- *Steering Gear*
- *Volante y caja de la dirección*

D2.01/1

IV-1967

modif.	n. ordinaz.	quant.	Denominazione	Désignation	Benennung	Description	Denominaciones
	861290		Rosetta registro	Rondelle	Scheibe	Washer	Arandela
	4111357	2	Vite	Vis	Schraube	Screw	Tornillo
	4145953	3	Vite	Vis	Schraube	Screw	Tornillo
	4153898	1	Guarnizione	Joint	Dichtring	Seal	Junta
	4160309	1	Albero	Arbre	Welle	Shaft	Árbol
	4164637	1	Supporto	Support	Lager	Support	Soporte
	4164671	1	Volante	Volant	Lenkrad	Steering wheel	Volante
	4167806	1	Scatola compl.	Boîtier de direction	Lenkgehäuse	Steering box	Caja de dirección
	4169064	1	Scatola compl.	Boîtier de direction	Lenkgehäuse	Steering box	Caja de dirección
	10516470	3	Rosetta elastica	Rondelle frein	Sicherungsring	Lockwasher	Arandela de freno
	10516670	1	Rosetta elastica	Rondelle frein	Sicherungsring	Lockwasher	Arandela de freno
	10519601	1	Rosetta piana	Rondelle	Scheibe	Washer	Arandela
	10791411	1	Dado	Écrou	Mutter	Nut	Tuerca
	10902221	1	Vite	Vis	Schraube	Screw	Tornillo
	12574511	3	Dado	Écrou	Mutter	Nut	Tuerca
	12625001	2	Rosetta piana	Rondelle	Scheibe	Washer	Arandela
	16043821	1	Vite	Vis	Schraube	Screw	Tornillo
	17669101	3	Vite	Vis	Schraube	Screw	Tornillo
	23767491	3	Rosetta piana	Rondelle	Scheibe	Washer	Arandela

Fiat 124 Spider Club e.V.

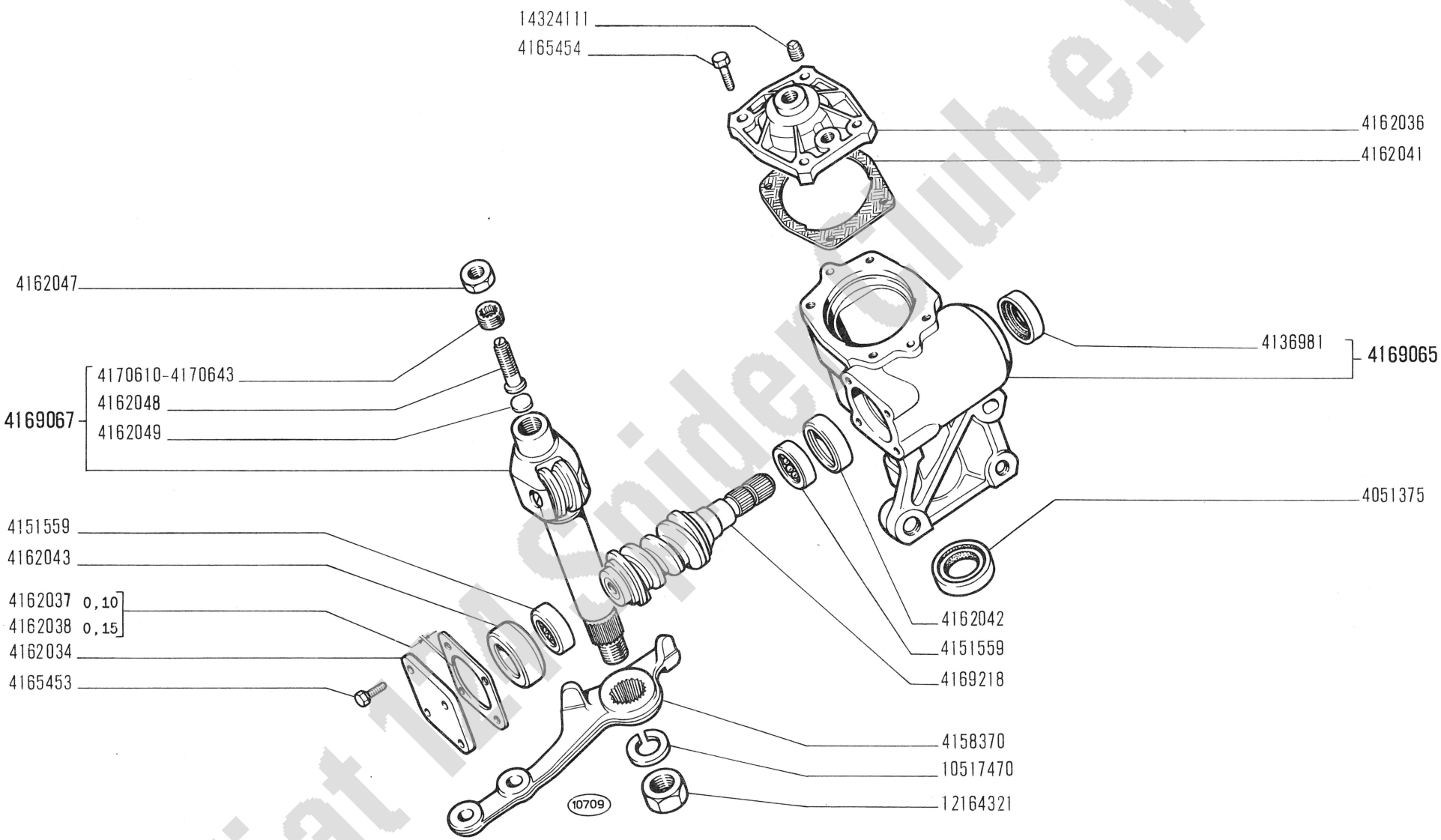

Fiat 124 Spider Club e.V.

124 Sport

SCATOLA STERZO 4169064

- *Boîtier de direction*
- *Lenkgehäuse*
- *Steering Box*
- *Caja de la dirección*

modif.	n. ordinaz.	quant.	Denominazione	Désignation	Benennung	Description	Denominaciones
	4051375	1	Guarnizione	Joint	Dichtring	Seal	Junta
	4136981	1	Guarnizione	Joint	Dichtring	Seal	Junta
	4151559	2	Cuscinetto sfere	Roulement	Lager	Bearing	Rodamiento
	4158370	1	Leva comando	Levier	Hebel	Lever	Palanca
	4162034	1	Coperchio	Couvercle	Deckel	Cover	Tapa
	4162036	1	Coperchio	Couvercle	Deckel	Cover	Tapa
	4162037		Distanziale sp.0,10	Entretoise	Abstandstück	Spacer	Separador
	4162038		Distanziale sp.0,15	Entretoise	Abstandstück	Spacer	Separador
	4162041	1	Guarnizione	Joint	Dichtung	Gasket	Junta
	4162042	1	Anello post.	Bague	Ring	Ring	Anillo
	4162043	1	Anello ant.	Bague	Ring	Ring	Anillo
	4162047	1	Dado	Écrou	Mutter	Nut	Tuerca
	4162048	1	Vite registro	Vis	Schraube	Screw	Tornillo
	4162049	1	Disco	Disque	Scheibe	Plate	Disco
	4165453	4	Vite	Vis	Schraube	Screw	Tornillo
	4165454	4	Vite	Vis	Schraube	Screw	Tornillo
	4169065	1	Scatola compl.	Boîtier de direction	Lenkgehäuse	Steering box	Caja de dirección
	4169067	1	Albero portarullo compl.	Arbre	Welle	Shaft	Árbol
	4169218	1	Albero c.vite perpetua	Arbre	Welle	Shaft	Árbol
	4170610	1	Ghiera	Écrou	Gewindering	Plug	Tornillo
	4170643	1	Ghiera	Écrou	Gewindering	Plug	Tornillo
	10517470	1	Rosetta sicurezza	Rondelle frein	Sicherungsring	Lockwasher	Arandela de freno
	12164321	1	Dado	Écrou	Mutter	Nut	Tuerca
	14324111	1	Tappo	Bouchon	Stopfen	Plug	Tapón

Fiat 124 Spider Club e.V.

QUESTO SOTTOGRUPPO VERRÀ INSERITO NEL PROSSIMO AGGIORNAMENTO

Ce sousgroupe sera inséré dans la prochaine mise à jour

Diese Untergruppe wird bei einer der nächsten Änderungseinführungen veröffentlicht

This Subgroup will be listed iń a future revision

Este subgrupo será publicado en la próxima revisión

Fiat 124 Spider Club e.V.

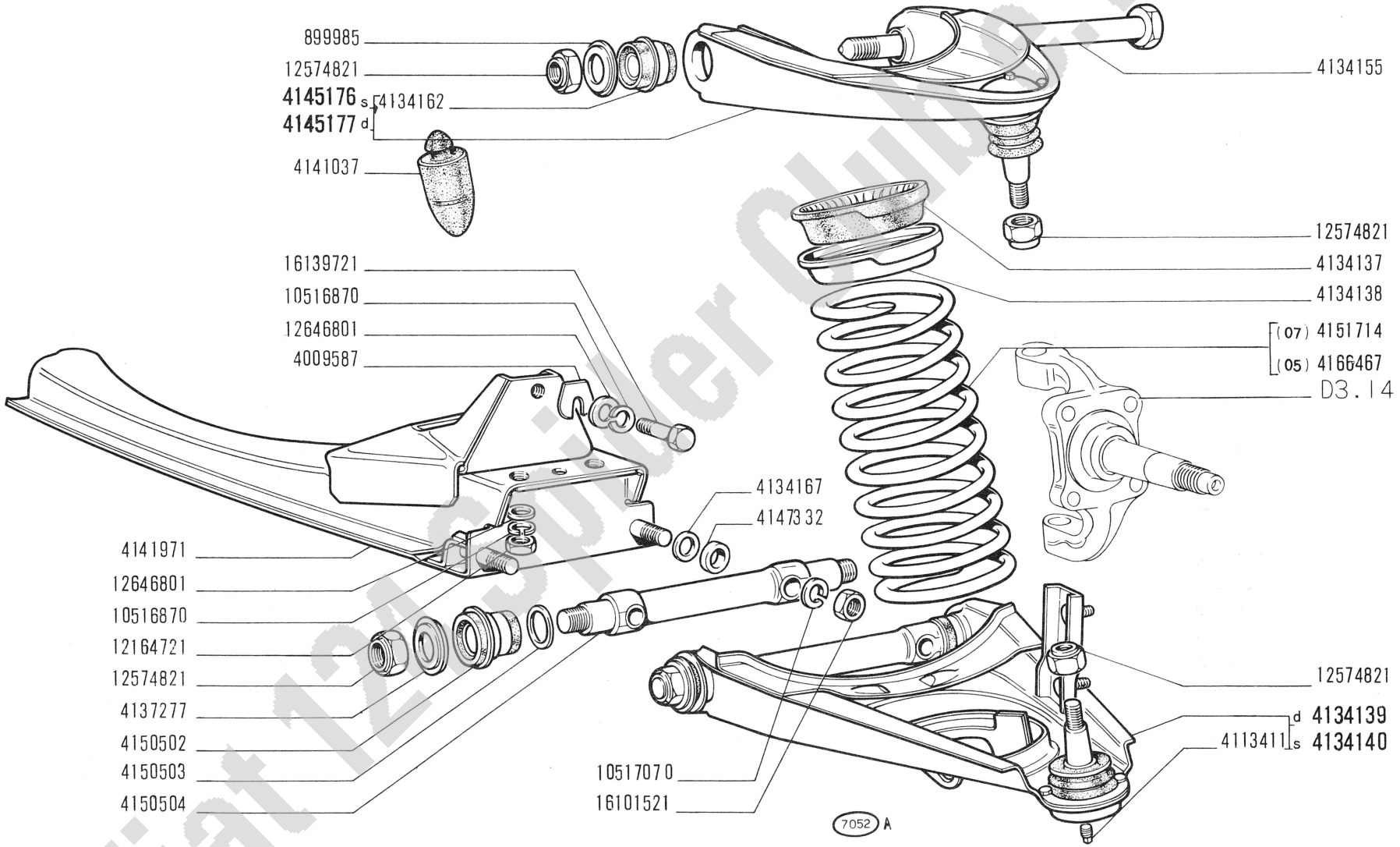

Fiat 124 Spider Club N.V.

124 Sport

SOSPENSIONE ANTERIORE

- *Suspension AV*
- *Vorderradaufhängung*
- *Front Suspension*
- *Suspensión anterior*

D3.01

IV-1967

modif.	n. ordinaz.	quant.	Denominazione	Désignation	Benennung	Description	Denominaciones
	899985	4	Scodellino	Cuvette	Tellerscheibe	Cup	Platillo
	4009587		Piastrina registro	Cale	Distanzscheibe	Shim	Suplemento
	4113411	2	Tappo	Bouchon	Stopfen	Plug	Tapón
	4134137	2	Anello isolante sup.	Bague	Ring	Ring	Guarnición
	4134138	2	Anello appoggio sup.	Rondelle butée	Druckscheibe	Thrust ring	Anillo de apoyo
	4134139	1	Braccio inf.d compl.	Bras	Arm	Arm	Brazo
	4134140	1	Braccio inf.s compl.	Bras	Arm	Arm	Brazo
	4134155	2	Perno	Axe	Bolzen	Pin	Eje
	4134162	4	Boccola elastica	Douille	Büchse	Bush	Casquillo
	4134167		Piastrina registro	Cale	Distanzscheibe	Shim	Suplemento
	4137277	4	Scodellino	Cuvette	Tellerscheibe	Cup	Platillo
	4141037	2	Tampone gomma	Tampon	Gummipuffer	Pad	Tope
	4141971	1	Traversa	Traverse	Traverse	Cross rail	Travesaño
	4145176	1	Braccio sup.s compl.	Bras	Arm	Arm	Brazo
	4145177	1	Braccio sup.d compl.	Bras	Arm	Arm	Brazo
	4147332	4	Distanziale	Entretoise	Abstandstück	Spacer	Separador
	4150502	4	Boccola elastica	Douille	Büchse	Bush	Casquillo
	4150503	4	Rosetta piana	Rondelle	Scheibe	Washer	Arandela
	4150504	2	Perno	Axe	Bolzen	Pin	Eje
	4151714	2	Molla -07-	Ressort	Feder	Spring	Resorte
	4166467	2	Molla -05-	Ressort	Feder	Spring	Resorte
	10516870	6	Rosetta elastica	Rondelle frein	Sicherungsring	Lockwasher	Arandela de freno
	10517070	4	Rosetta elastica	Rondelle frein	Sicherungsring	Lockwasher	Arandela de freno
	12164721	4	Dado inf.	Écrou	Mutter	Nut	Tuerca
	12574821	10	Dado	Écrou	Mutter	Nut	Tuerca
	12646801	6	Rosetta piana	Rondelle	Scheibe	Washer	Arandela
	16101521	4	Dado	Écrou	Mutter	Nut	Tuerca
	16139721	2	Vite lat.	Vis	Schraube	Screw	Tornillo

Fiat 124 Spider Club e.V.

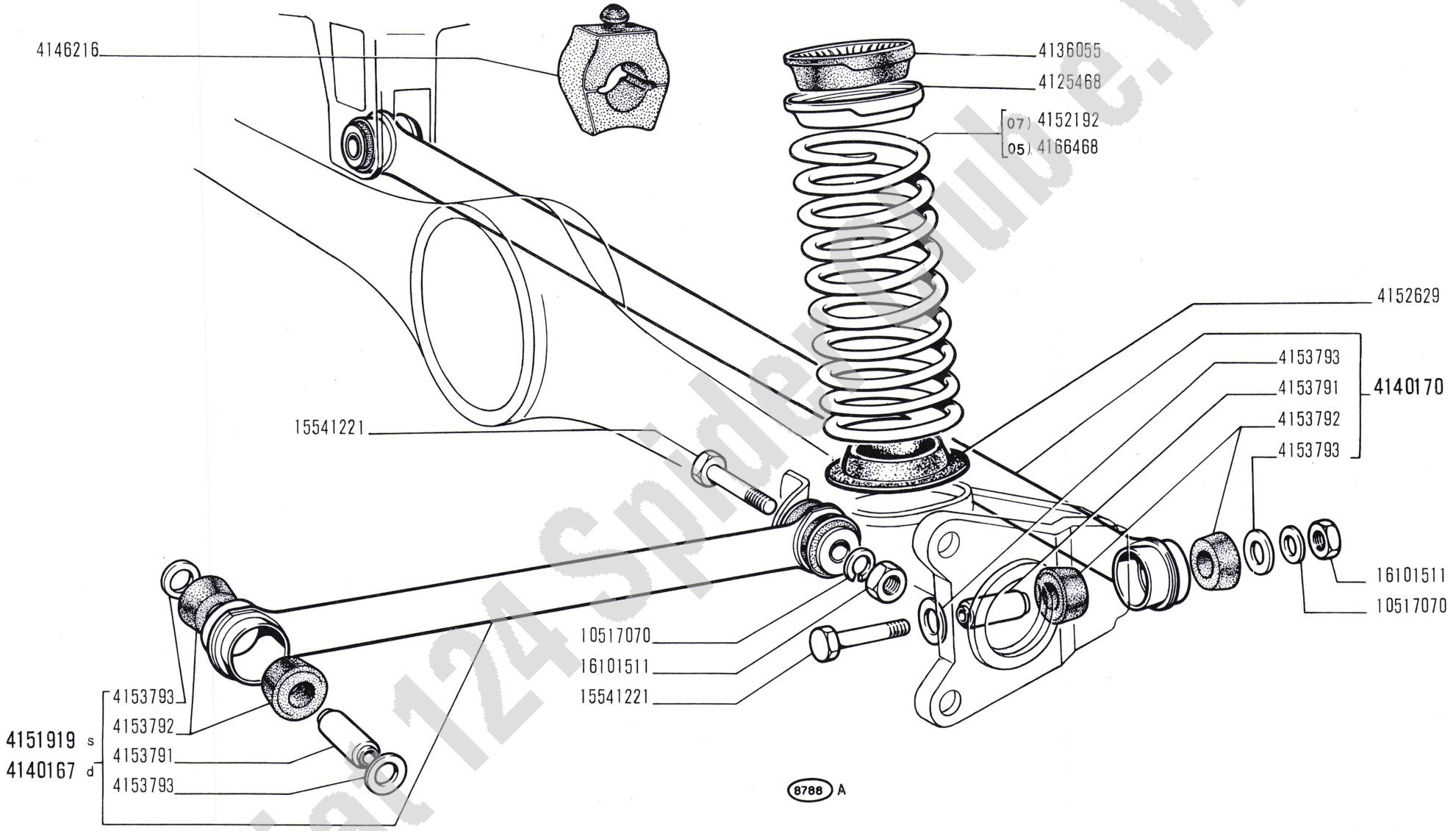

Fiat 124 Sport Club e.V.

124 Sport

SOSPENSIONE POSTERIORE

- *Suspension AR*
- *Hinterradaufhängung*
- *Rear Suspension*
- *Suspensión posterior*

D3.05

IV-1967

modif.	n. ordinaz.	quant.	Denominazione	Désignation	Benennung	Description	Denominaciones
	4125468	2	Anello appoggio sup.	Rondelle butée	Druckscheibe	Thrust ring	Anillo de apoyo
	4136055	2	Anello isolante sup.	Bague	Ring	Ring	Guarnición
	4140167	1	Puntone longitudinale d compl.	Biellette	Druckstange	Pushrod	Biela
	4140170	1	Puntone trasversale compl.	Biellette	Druckstange	Pushrod	Biela
	4146216	2	Tampone gomma	Tampon	Gummipuffer	Pad	Tope
	4151919	1	Puntone longitudinale s compl.	Biellette	Druckstange	Pushrod	Biela
	4152192	2	Molla -07-	Ressort	Feder	Spring	Resorte
	4152629	2	Anello isolante inf.	Bague	Ring	Ring	Guarnición
	4153791	6	Distanziale	Entretoise	Abstandstück	Spacer	Separador
	4153792	12	Boccola elastica	Bague caoutchouc	Gummibüchse	Rubber bush	Cojinete
	4153793	12	Rosetta piana	Rondelle	Scheibe	Washer	Arandela
	4166468	2	Molla -05-	Ressort	Feder	Spring	Resorte
	10517070	6	Rosetta elastica	Rondelle frein	Sicherungsring	Lockwasher	Arandela de freno
	15541221	6	Vite	Vis	Schraube	Screw	Tornillo
	16101511	6	Dado	Écrou	Mutter	Nut	Tuerca

Fiat 124 Spider Club e.V.

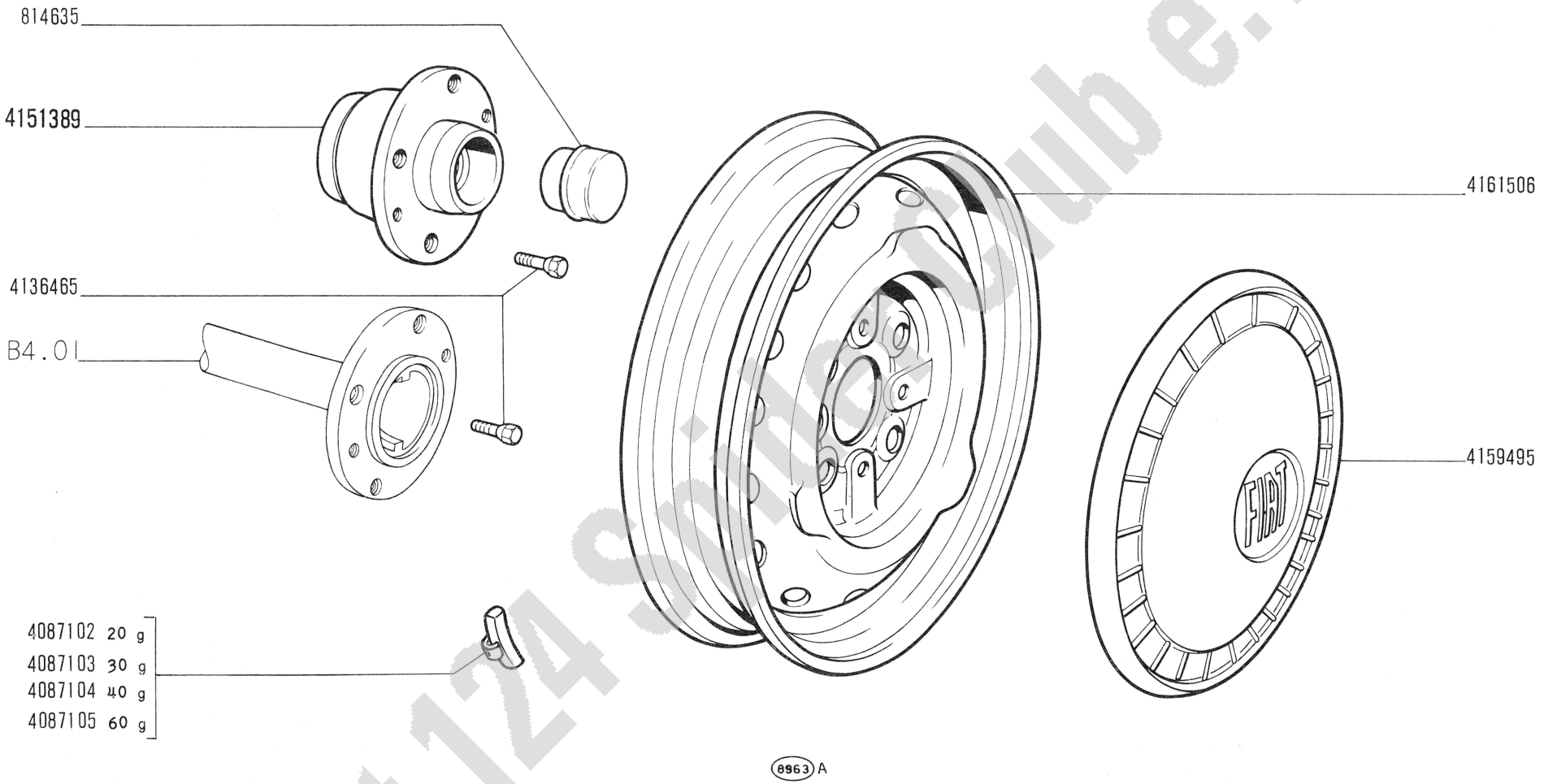

Fiat 124 Sport Club e.V.

modif.	n. ordinaz.	quant.	Denominazione	Désignation	Benennung	Description	Denominaciones
	814635	2	Coppa mozzo	Chapeau	Nabendeckel	Cup	Tapacubo
	4087102		Tassello g 20	Masselotte	Ausgleichgewicht	Balance weight	Contrapeso
	4087103		Tassello g 30	Masselotte	Ausgleichgewicht	Balance weight	Contrapeso
	4087104		Tassello g 40	Masselotte	Ausgleichgewicht	Balance weight	Contrapeso
	4087105		Tassello g 60	Masselotte	Ausgleichgewicht	Balance weight	Contrapeso
	4136465	16	Colonnetta	Vis	Schraube	Screw	Tornillo
	4151389	2	Mozzo ant.con cuscinetti	Moyeu	Nabe	Hub	Buje
	4159495	4	Coppa ruota	Enjoliveur	Radkappe	Cap	Embellecedor
	4161506	5	Ruota	Roue	Rad	Wheel	Rueda

Fiat 124 Spider Club e.v.

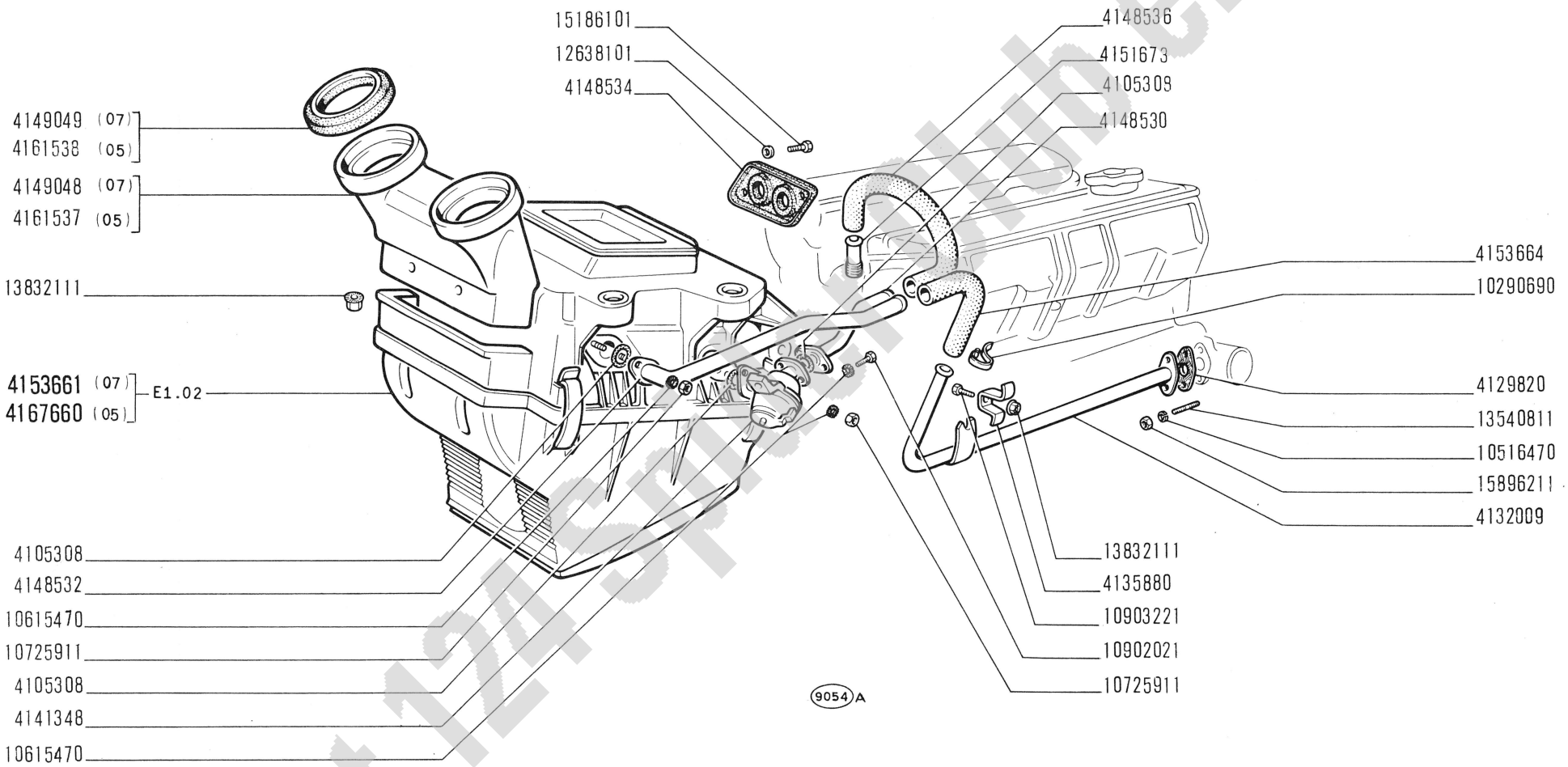

Fiat 124 Sport Club e.V.

modif.	n. ordinaz.	quant.	Denominazione	Désignation	Benennung	Description	Denominaciones
	4105308	3	Guarnizione	Joint	Dichtring	Gasket	Junta
	4129820	1	Guarnizione	Joint	Dichtung	Gasket	Junta
	4132009	1	Tubo ritorno acqua	Tuyau	Rohr	Pipe	Tubo
	4135880	1	Staffetta	Collier	Halter	Retainer	Abrazadera
	4141348	1	Rubinetto	Robinet	Hahn	Cock	Grifo
	4148530	1	Tubo post.mandata	Tuyau	Rohr	Pipe	Tubo
	4148532	1	Tubo post.ritorno	Tuyau	Rohr	Pipe	Tubo
	4148534	1	Guarnizione	Joint	Dichtung	Gasket	Junta
	4148536	1	Tubo mandata	Tuyau	Schlauch	Hose	Manga
	4149048	1	Condotto aria -07-	Conduit	Luftleitung	Ducting	Conducto de aire
	4149049	2	Guarnizione -07-	Joint	Dichtring	Seal	Junta
	4151673	1	Tubo mandata acqua	Tuyau	Rohr	Pipe	Tubo
	4153661	1	Riscaldatore compl.-07	Réchauffeur électr.	Elektr.Heizgerät	Heating element	Resistencia de caldeo
	4153664	1	Tubo ritorno	Tuyau	Schlauch	Hose	Manga
	4161537	1	Condotto aria -05-	Conduit	Luftleitung	Ducting	Conducto de aire
	4161538	1	Guarnizione -05-	Joint	Dichtring	Seal	Junta
	4167660	1	Riscaldatore compl.-05	Réchauffeur électr.	Elektr.Heizgerät	Heating element	Resistencia de caldeo
	10290690	4	Collare	Collier	Schelle	Collar	Collar
	10516470	2	Rosetta elastica	Rondelle frein	Sicherungsring	Lockwasher	Arandela de freno
	10615470	6	Rosetta dentata	Rondelle frein	Sicherungsring	Lockwasher	Arandela de freno
	10725911	4	Dado	Écrou	Mutter	Nut	Tuerca
	10902021	2	Vite	Vis	Schraube	Screw	Tornillo
	10903221	1	Vite	Vis	Schraube	Screw	Tornillo
	12638101	2	Rosetta piana	Rondelle	Scheibe	Washer	Arandela
	13540811	2	Prigioniero	Goujon	Stiftschraube	Stud	Espárrago
	13832111	5	Dado	Écrou	Mutter	Nut	Tuerca
	15186101	2	Vite	Vis	Schraube	Screw	Tornillo
	15896211	2	Dado	Écrou	Mutter	Nut	Tuerca

Fiat 124 Spider Club e.V.

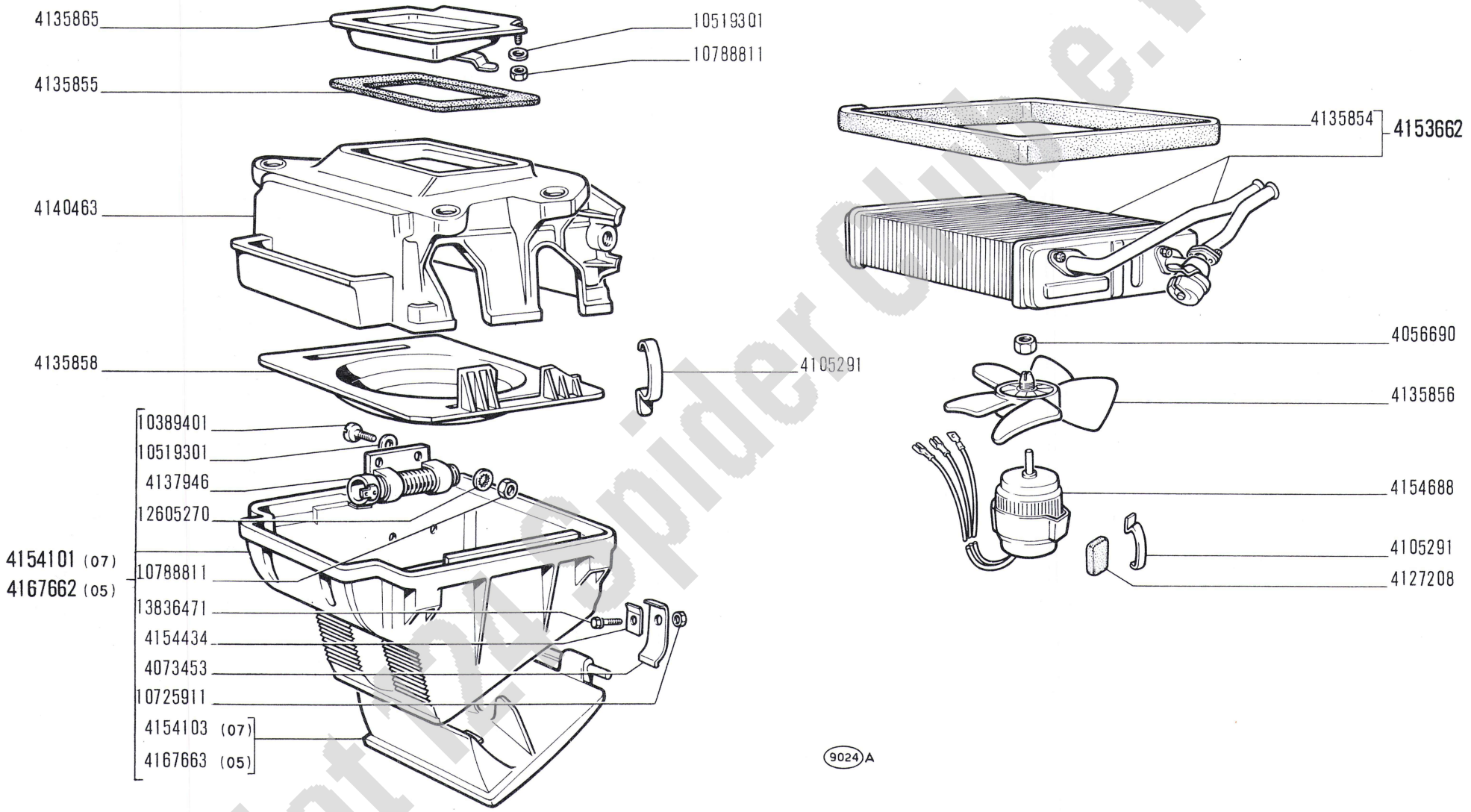

Fiat 124 Spider Club e.V.

124 Sport

RISCALDATORE 4153661, 4167660

- *Réchauffeur*
- *Heizgerät*
- *Heater*
- *Calorifero*

E1.02

IV-1967

modif.	n. ordinaz.	quant.	Denominazione	Désignation	Benennung	Description	Denominaciones
	4056690	1	Dado	Écrou	Mutter	Nut	Tuerca
	4073453	2	Cerniera	Charnière	Scharnier	Hinge	Bisagra
	4105291	6	Molla	Agrafe	Klemmstück	Clip	Sujetador
	4127208	2	Tassello	Tampon	Gummistück	Pad	Almohadilla
	4135854	1	Guarnizione	Joint	Dichtung	Gasket	Junta
	4135855	1	Guarnizione	Joint	Dichtung	Gasket	Junta
	4135856	1	Girante	Rotor	Pumpenrad	Impeller	Impulsor
	4135858	1	Convogliatore	Convoyeur	Leitblech	Conveyor	Canalizador
	4135865	1	Sportello presa aria	Volet	Deckel	Lid	Tapa
	4137946	1	Resistenza	Résistance	Widerstand	Resistor	Resistencia
	4140463	1	Scatola sup.	Carter	Gehäuse	Case	Caja
	4153662	1	Radiatore compl.	Radiateur	Heizkörper	Radiator	Radiador
	4154101	1	Scatola inf.compl.-07-	Carter	Gehäuse	Case	Caja
	4154103	1	Sportello distribuzione aria -07-	Volet	Deckel	Lid	Tapa
	4154434	2	Piastrina	Plaquette frein	Sicherungsblech	Lockplate	Placa de freno
	4154688	1	Motorino	Moteur	Motor	Motor	Motor
	4167662	1	Scatola inf.compl.-05-	Carter	Gehäuse	Case	Caja
	4167663	1	Sportello distribuzione aria -05-	Volet	Deckel	Lid	Tapa
	10389401	2	Vite	Vis	Schraube	Screw	Tornillo
	10519301	4	Rosetta piana	Rondelle	Scheibe	Washer	Arandela
	10725911	2	Dado	Écrou	Mutter	Nut	Tuerca
	10788811	4	Dado	Écrou	Mutter	Nut	Tuerca
	12605270	2	Rosetta sicurezza	Rondelle frein	Sicherungsring	Lockwasher	Arandela de freno
	13836471	2	Vite	Vis	Schraube	Screw	Tornillo

Fiat 124 Spider Club e.V.

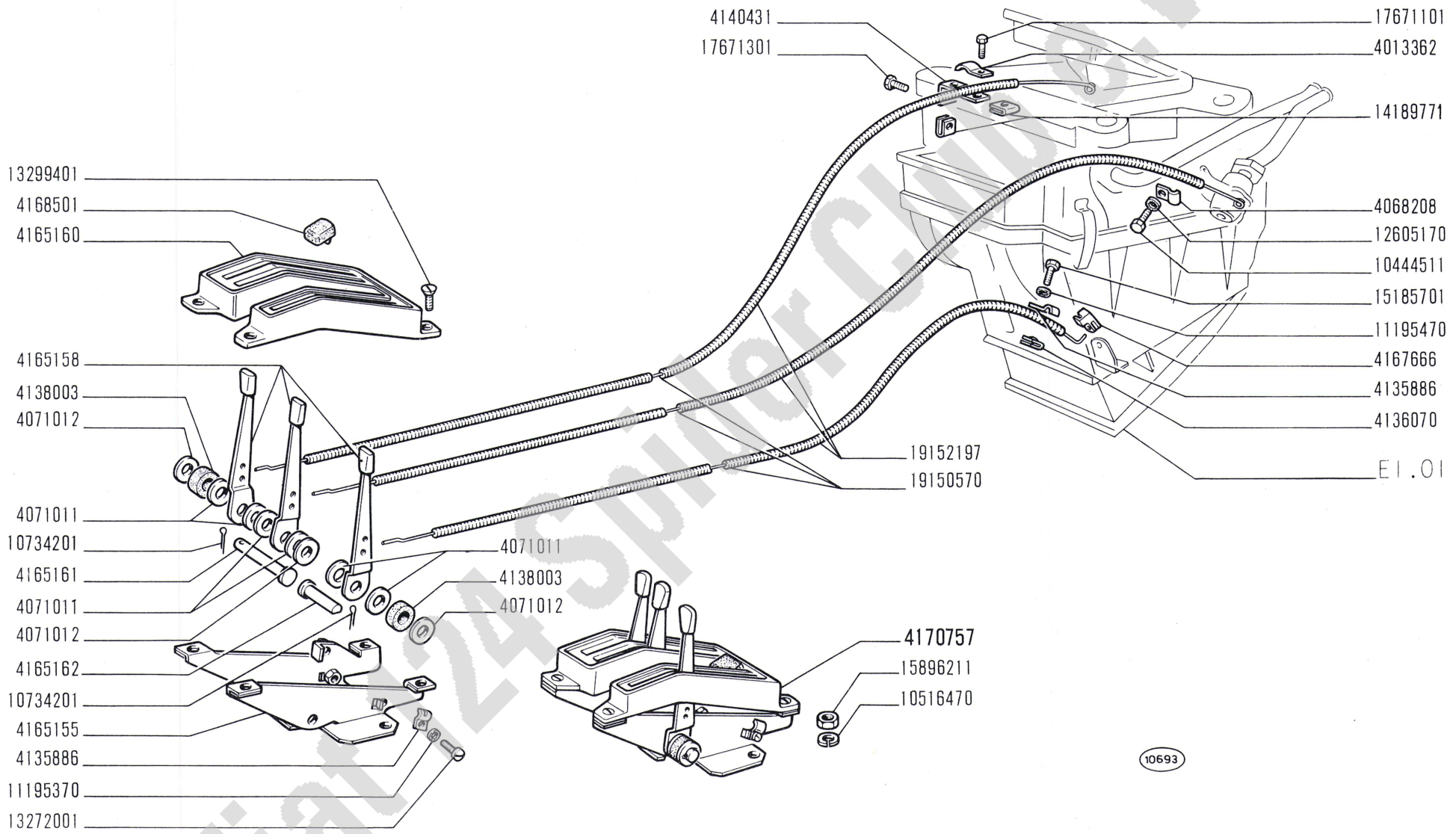

Fiat 124 Spider CIS s.r.l.

124 Sport

COMANDI RISCALDAMENTO E VENTILAZIONE

- *Commandes de chauffage et d'aération*
- *Bedienungsvorrichtung für Heizung und Belüftung*
- *Ventilation and Heating Controls*
- *Mandos de ventilación y calefacción*

E1.03/1

IV-1967

modif.	n. ordinaz.	quant.	Denominazione	Désignation	Benennung	Description	Denominaciones
	4013362	1	Staffetta	Collier	Halter	Retainer	Abrazadera
	4068208	1	Staffetta	Collier	Halter	Retainer	Abrazadera
	4071011	6	Rosetta di frizione	Rondelle	Scheibe	Washer	Arandela
	4071012	3	Rosetta piana	Rondelle	Scheibe	Washer	Arandela
	4135886	4	Staffetta	Collier	Halter	Retainer	Abrazadera
	4136070	1	Piastrina	Cale	Distanzscheibe	Shim	Suplemento
	4138003	2	Tassello elastico	Tampon	Gummistück	Pad	Almohadilla
	4140431	1	Squadretta	Équerre	Halter	Bracket	Apoyo
	4165155	1	Supporto	Support	Lager	Support	Soporte
	4165158	3	Leva comando	Levier	Hebel	Lever	Palanca
	4165160	1	Mostrina	Monture	Rahmen	Frame	Marco
	4165161	1	Perno s	Axe	Bolzen	Pin	Pasador
	4165162	1	Perno d	Axe	Bolzen	Pin	Pasador
	4167666	1	Fermaglio	Agrafe	Klemmstück	Clip	Sujetador
	4168501	1	Tassello arresto leva	Tampon	Gummistück	Pad	Almohadilla
	4170757	1	Supporto compl.	Support	Lager	Support	Soporte
	10444511	1	Vite	Vis	Schraube	Screw	Tornillo
	10516470	3	Rosetta elastica	Rondelle frein	Sicherungsring	Lockwasher	Arandela de freno
	10734201	2	Copiglia	Goupille	Splint	Pin	Pasador abierto
	11195370	3	Rosetta elastica	Rondelle frein	Sicherungsring	Lockwasher	Arandela de freno
	11195470	1	Rosetta elastica	Rondelle frein	Sicherungsring	Lockwasher	Arandela de freno
	12605170	1	Rosetta dentata	Rondelle frein	Sicherungsring	Lockwasher	Arandela de freno
	13272001	3	Vite	Vis	Schraube	Screw	Tornillo
	13299401	4	Vite	Vis	Schraube	Screw	Tornillo
	14189771	2	Piastrina	Plaquette frein	Sicherungsblech	Lockplate	Placa de freno
	15185701	1	Vite	Vis	Schraube	Screw	Tornillo
	15896211	3	Dado	Écrou	Mutter	Nut	Tuerca
	17671101	1	Vite	Vis	Schraube	Screw	Tornillo
	17671301	1	Vite	Vis	Schraube	Screw	Tornillo
	19150570	m	Trasmissione	Transmission	Bowdenzug	Flex/shaft	Árbol flexible
	19152197	m	Guaina	Gaine	Hülle	Sheath	Funda

Fiat 124 Spider Club e.V.

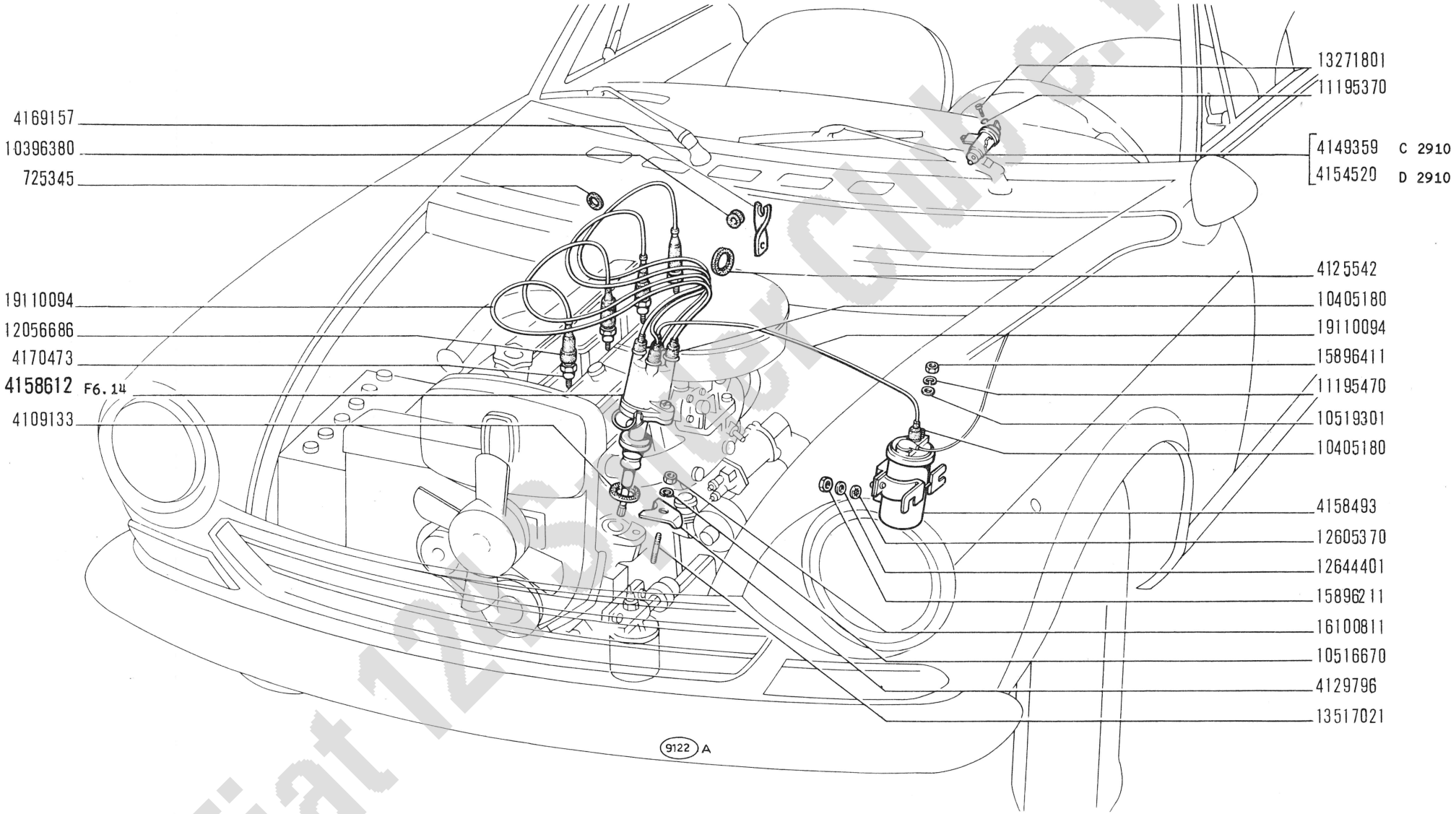

Fiat 124 Sport Club e.V.

124 Sport

ACCENSIONE MOTORE

- *Allumage moteur*
- *Motorzündung*
- *Engine Ignition System*
- *Encendido del motor*

F1.01

IV-1967

modif.	n. ordinaz.	quant.	Denominazione	Désignation	Benennung	Description	Denominaciones
	725345	1	Anello isolante	Bague	Ring	Ring	Guarnición
	4109133	1	Guarnizione	Joint	Dichtring	Gasket	Junta
	4125542	1	Anello isolante	Bague	Ring	Ring	Guarnición
	4129796	1	Staffa	Étrier	Halter	Bracket	Soporte
C 2910	4149359	1	Commutatore con anti-furto	Commutateur	Schalter	Switch	Conmutador
D 2910	4154520	1	Commutatore con anti-furto	Commutateur	Schalter	Switch	Conmutador
	4158493	1	Rocchetto	Bobine	Zündspule	Coil	Bobina
	4158612	1	Distributore compl.	Allumeur	Zündverteiler	Distributor	Distribuidor
	4169157	1	Staffa	Étrier	Halter	Bracket	Soporte
	4170473	4	Candela	Bougie	Kerze	Spark plug	Bujía
	10396380	1	Anello isolante	Bague	Ring	Ring	Guarnición
	10405180	6	Cappuccio	Capuchon	Schutzkappe	Boot	Capuchón
	10516670	1	Rosetta elastica	Rondelle frein	Sicherungsring	Lockwasher	Arandela de freno
	10519301	2	Rosetta piana	Rondelle	Scheibe	Washer	Arandela
	11195370	2	Rosetta elastica	Rondelle frein	Sicherungsring	Lockwasher	Arandela de freno
	11195470	2	Rosetta elastica	Rondelle frein	Sicherungsring	Lockwasher	Arandela de freno
	12056686	4	Cappuccio	Capuchon	Schutzkappe	Boot	Capuchón
	12605370	2	Rosetta dentata	Rondelle frein	Sicherungsring	Lockwasher	Arandela de freno
	12644401	2	Rosetta piana	Rondelle	Scheibe	Washer	Arandela
	13271801	2	Vite	Vis	Schraube	Screw	Tornillo
	13517021	1	Prigioniero	Goujon	Stiftschraube	Stud	Espárrago
	15896211	2	Dado	Écrou	Mutter	Nut	Tuerca
	15896411	2	Dado	Écrou	Mutter	Nut	Tuerca
	16100811	1	Dado	Écrou	Mutter	Nut	Tuerca
	19110094	m	Cavo candele e alta tensione	Câble	Leitung	Cable	Cable

Fiat 124 Spider Club e.V.

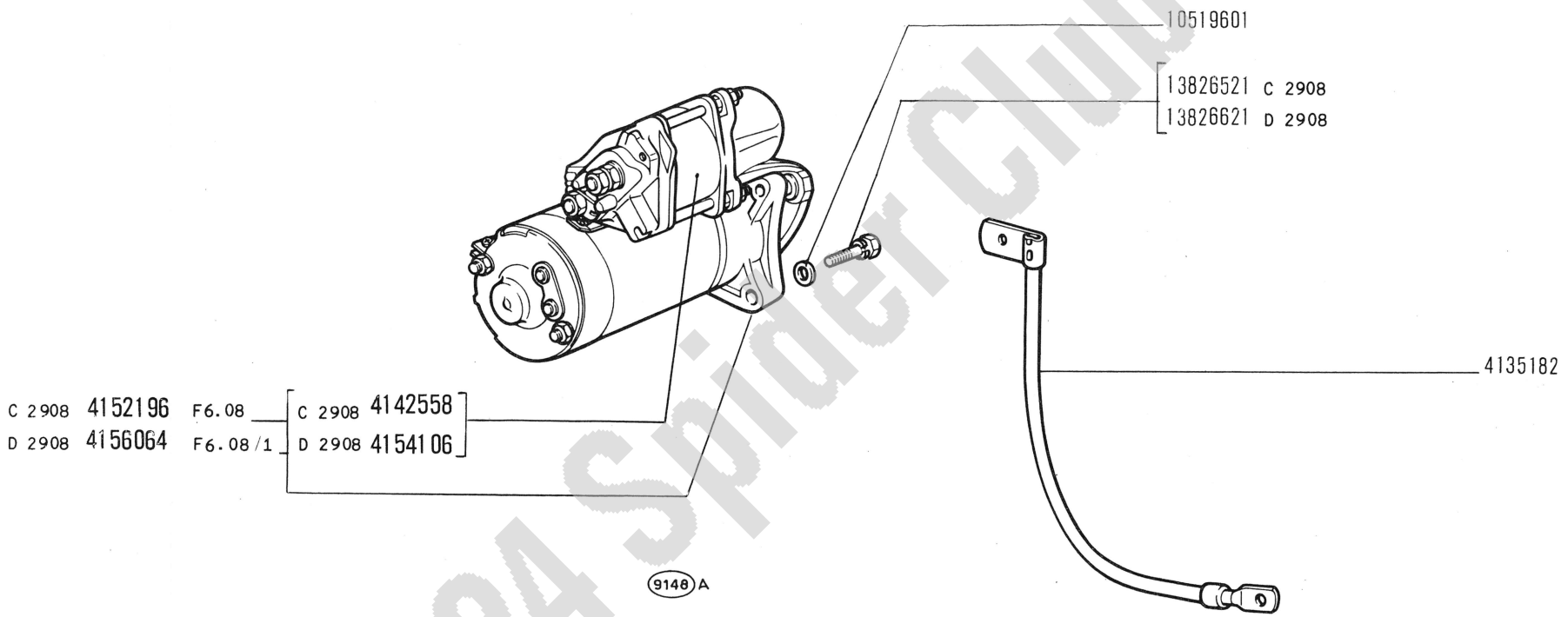

Fiat 124 Spider Club e.V.

modif.	n. ordinaz.	quant.	Denominazione	Désignation	Benennung	Description	Denominaciones
	4135182	1	Cavo massa motore	Fil de masse	Massekabel	Ground cable	Cable de masa
C 2908	4142558	1	Elettromagnete compl.	Électro	Magnetschalter	Solenoid	Magneto
C 2908	4152196	1	Motorino compl.	Démarreur	Anlasser	Starter motor	Motor de arranque
D 2908	4154106	1	Elettromagnete compl.	Électro	Magnetschalter	Solenoid	Magneto
D 2908	4156064	1	Motorino compl.	Démarreur	Anlasser	Starter motor	Motor de arranque
	10519601	3	Rosetta piana	Rondelle	Scheibe	Washer	Arandela
C 2908	13826521	3	Vite	Vis	Schraube	Screw	Tornillo
D 2908	13826621	3	Vite	Vis	Schraube	Screw	Tornillo

Fiat 124 Spider Club B.V.

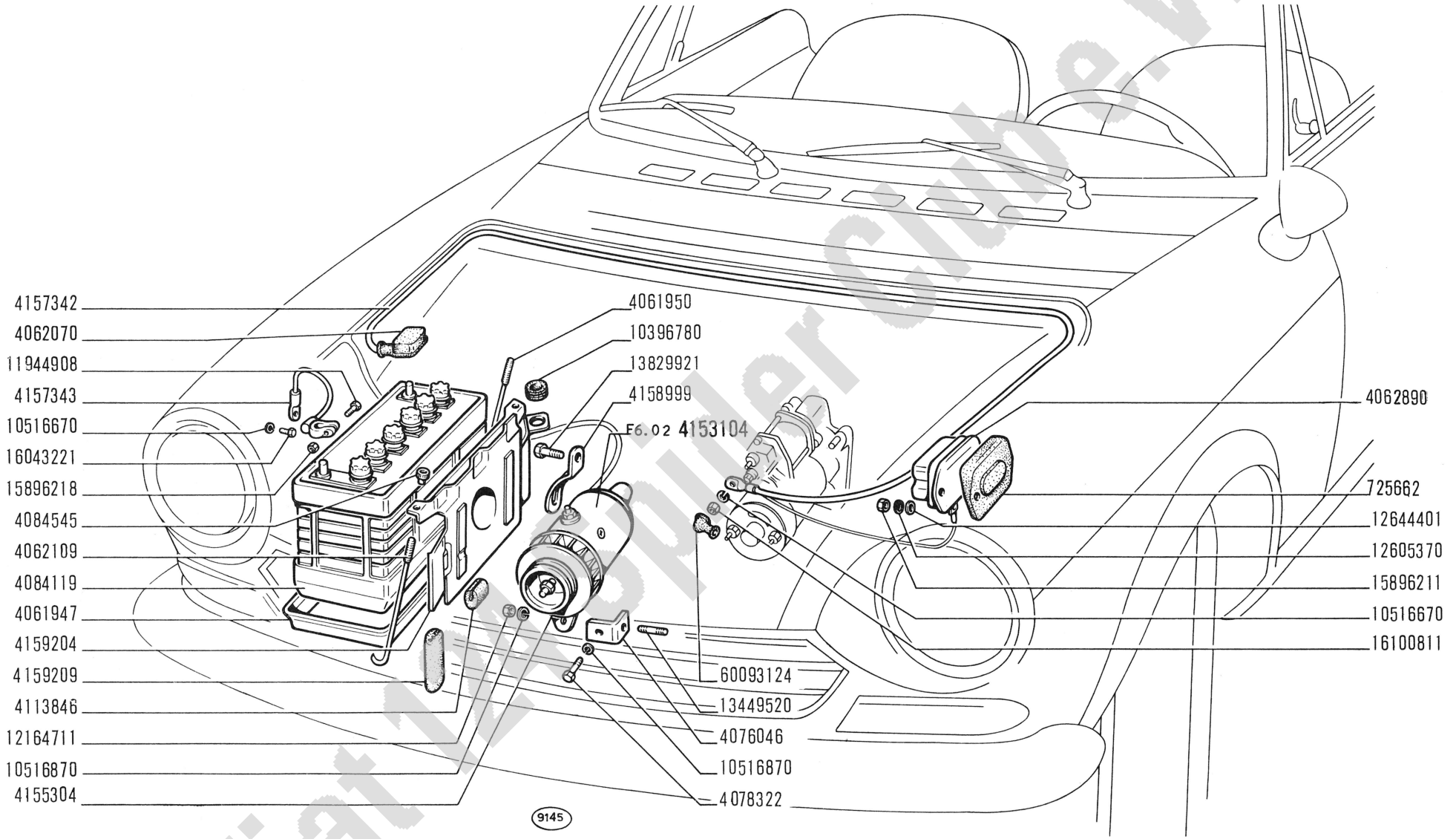

C 2910 → mot.n.000968 (07)

Fiat 124 Sport Club e.V.

124 Sport

GENERAZIONE DI CORRENTE

- *Génératrice*
- *Stromerzeugung*
- *Current Generating System*
- *Generador de corriente*

F3.01

XII-1966

modif.	n. ordinaz.	quant.	Denominazione	Désignation	Benennung	Description	Denominaciones
	725662	1	Isolante	Isolant	Isolierung	Insulator	Aislador
	4061947	1	Vaschetta	Siège batterie	Batteriesitz	Battery seat	Soporte batería
	4061950	1	Tirante	Tirant	Spannbolzen	Tierod	Perno
	4062070	1	Cappuccio	Capuchon	Schutzkappe	Boot	Capuchon
	4062109	1	Tirante	Tirant	Spannbolzen	Tierod	Perno
	4062890	1	Gruppo regolazione	Régulateur	Reglergruppe	Regulator	Regulador
	4076046	2	Supporto inf.	Support	Lager	Support	Soporte
	4078322	2	Vite	Vis	Schraube	Screw	Tornillo
	4084119	1	Batteria 60Ah	Batterie	Batterie	Battery	Batería
	4084545	2	Pomello	Bouton	Knebelgriff	Knob	Botón
	4113846	2	Tassello	Tampon	Gummistück	Pad	Almohadilla
	4153104	1	Dinamo compl.	Dynamo	Lichtmaschine	Generator	Dínamo
	4155304	1	Puleggia	Poulie	Riemenscheibe	Pulley	Polea
	4157342	1	Cavo batteria,motorino	Câble	Leitung	Cable	Cable
	4157343	1	Cavo massa batteria	Fil de masse	Massekabel	Ground cable	Cable de masa
	4158999	1	Staffa sup.	Étrier	Halter	Bracket	Soporte
	4159204	1	Riparo	Protection	Abdeckung	Protection	Defensa
	4159209	1	Tassello	Tampon	Gummistück	Pad	Almohadilla
	10396780	1	Anello gomma	Bague	Ring	Ring	Guarnición
	10516670	1	Rosetta elastica	Rondelle frein	Sicherungsring	Lockwasher	Arandela de freno
	10516870	4	Rosetta elastica	Rondelle frein	Sicherungsring	Lockwasher	Arandela de freno
	11944908	2	Vite	Vis	Schraube	Screw	Tornillo
	12164711	2	Dado	Écrou	Mutter	Nut	Tuerca
	12605370	2	Rosetta dentata	Rondelle frein	Sicherungsring	Lockwasher	Arandela de freno
	12644401	2	Rosetta piana	Rondelle	Scheibe	Washer	Arandela
	13449520	2	Prigioniero	Goujon	Stiftschraube	Stud	Espárrago
	13829921	1	Vite	Vis	Schraube	Screw	Tornillo
	15896211	2	Dado	Écrou	Mutter	Nut	Tuerca
	15896218	2	Dado	Écrou	Mutter	Nut	Tuerca
	16043221	1	Vite	Vis	Schraube	Screw	Tornillo
	16100811	1	Dado	Écrou	Mutter	Nut	Tuerca
	60093124	1	Cappuccio	Capuchon	Schutzkappe	Boot	Capuchón

Fiat 124 Spider Club e.V.

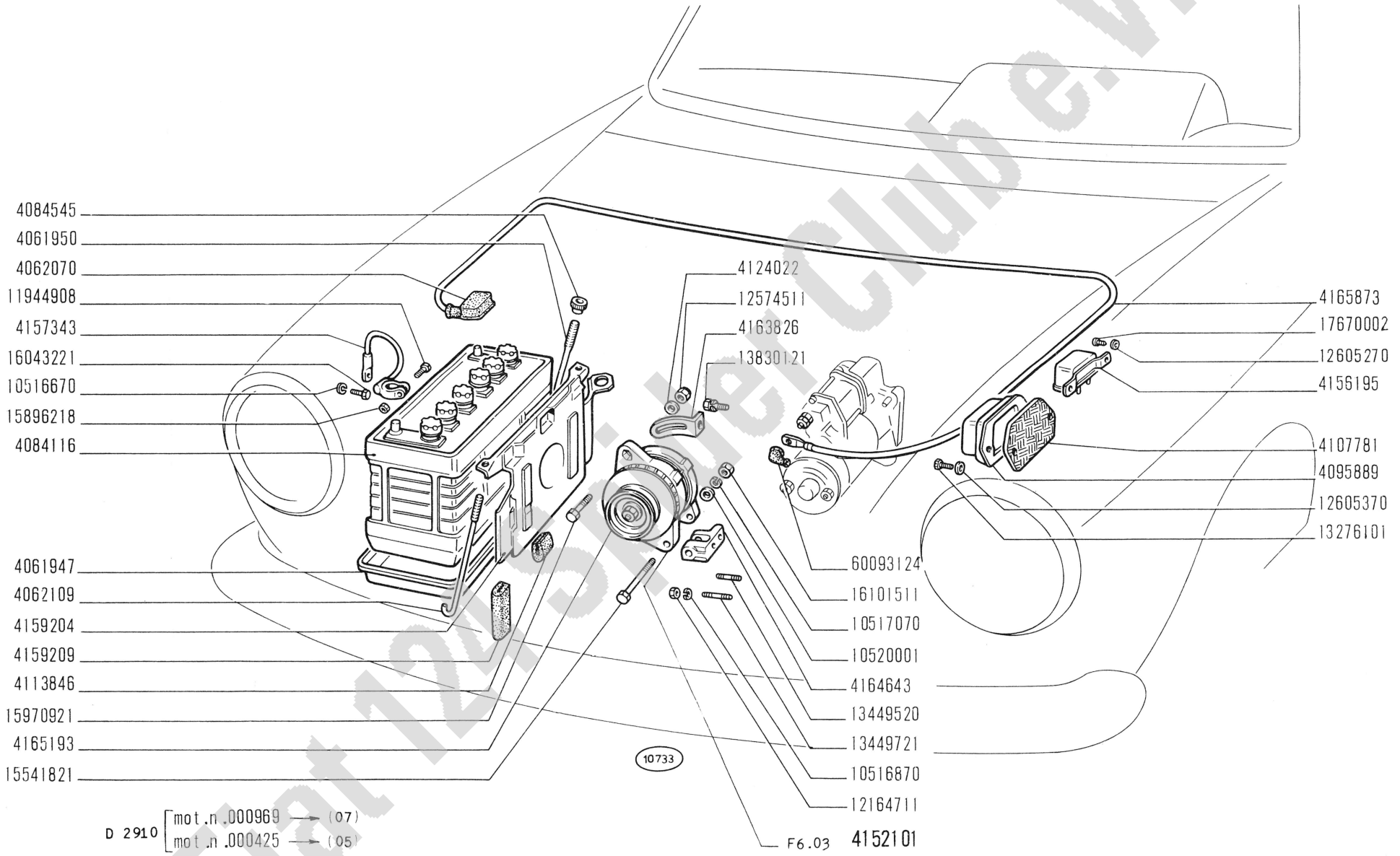

Fiat 124 Sport Club e.V.

124 Sport

GENERAZIONE DI CORRENTE

- *Génératrice*
- *Stromerzeugung*
- *Current Generating System*
- *Generador de corriente*

F3.01 a

IV-1967

modif.	n. ordinaz.	quant.	Denominazione	Désignation	Benennung	Description	Denominaciones
	4061947	1	Vaschetta	Siège batterie	Batteriesitz	Battery seat	Soporte batería
	4061950	1	Tirante	Tirant	Spannbolzen	Tierod	Perno
	4062070	1	Cappuccio	Capuchon	Schutzkappe	Boot	Capuchón
	4062109	1	Tirante	Tirant	Spannbolzen	Tierod	Perno
	4084116	1	Batteria 48Ah	Batterie	Batterie	Battery	Batería
	4084545	2	Pomello	Bouton	Knebelgriff	Knob	Botón
	4095889	1	Regolatore tensione	Régulateur	Spannungsregler	Voltage regulator	Regulador de tensión
	4107781	1	Isolante	Isolant	Isolierung	Insulator	Aislador
	4113846	2	Tassello	Tampon	Gummistück	Pad	Almohadilla
	4124022	1	Rosetta piana	Rondelle	Scheibe	Washer	Arandela
	4152101	1	Alternatore compl.	Alternateur	Drehstromlichtmachine	Alternator	Alternador
	4156195	1	Teleruttore segnacarica	Télérupteur	Fernschalter	Relay	Telerruptor
	4157343	1	Cavo massa batteria	Fil de masse	Massekabel	Ground cable	Cable de masa
	4159204	1	Riparo	Protection	Abdeckung	Protection	Defensa
	4159209	1	Tassello	Tampon	Gummistück	Pad	Almohadilla
	4163826	1	Staffa sup.	Étrier	Halter	Bracket	Soporte
	4164643	2	Supporto inf.	Support	Lager	Support	Soporte
	4165193	1	Puleggia condotta	Poulie	Riemenscheibe	Pulley	Polea
	4165873	1	Cavo batteria,motorino	Câble	Leitung	Cable	Cable
	10516670	1	Rosetta elastica	Rondelle frein	Sicherungsring	Lockwasher	Arandela de freno
	10516870	2	Rosetta elastica	Rondelle frein	Sicherungsring	Lockwasher	Arandela de freno
	10517070	1	Rosetta elastica	Rondelle frein	Sicherungsring	Lockwasher	Arandela de freno
	10520001	1	Rosetta piana	Rondelle	Scheibe	Washer	Arandela
	11944908	2	Vite	Vis	Schraube	Screw	Tornillo
	12164711	2	Dado	Écrou	Mutter	Nut	Tuerca
	12574511	1	Dado	Écrou	Mutter	Nut	Tuerca
	12605270	1	Rosetta elastica	Rondelle frein	Sicherungsring	Lockwasher	Arandela de freno
	12605370	2	Rosetta dentata	Rondelle frein	Sicherungsring	Lockwasher	Arandela de freno
	13276101	2	Vite	Vis	Schraube	Screw	Tornillo
	13449520	1	Prigioniero	Goujon	Stiftschraube	Stud	Espárrago
	13449721	1	Prigioniero	Goujon	Stiftschraube	Stud	Espárrago
	13830121	1	Vite	Vis	Schraube	Screw	Tornillo
	15541821	1	Vite	Vis	Schraube	Screw	Tornillo
	15896218	2	Dado	Écrou	Mutter	Nut	Tuerca
	15970921	1	Vite	Vis	Schraube	Screw	Tornillo
	16043221	1	Vite	Vis	Schraube	Screw	Tornillo
	16101511	1	Dado	Écrou	Mutter	Nut	Tuerca
	17670002	1	Vite	Vis	Schraube	Screw	Tornillo
	60093124	1	Cappuccio	Capuchon	Schutzkappe	Boot	Capuchón

Fiat 124 Spider Club e.V.

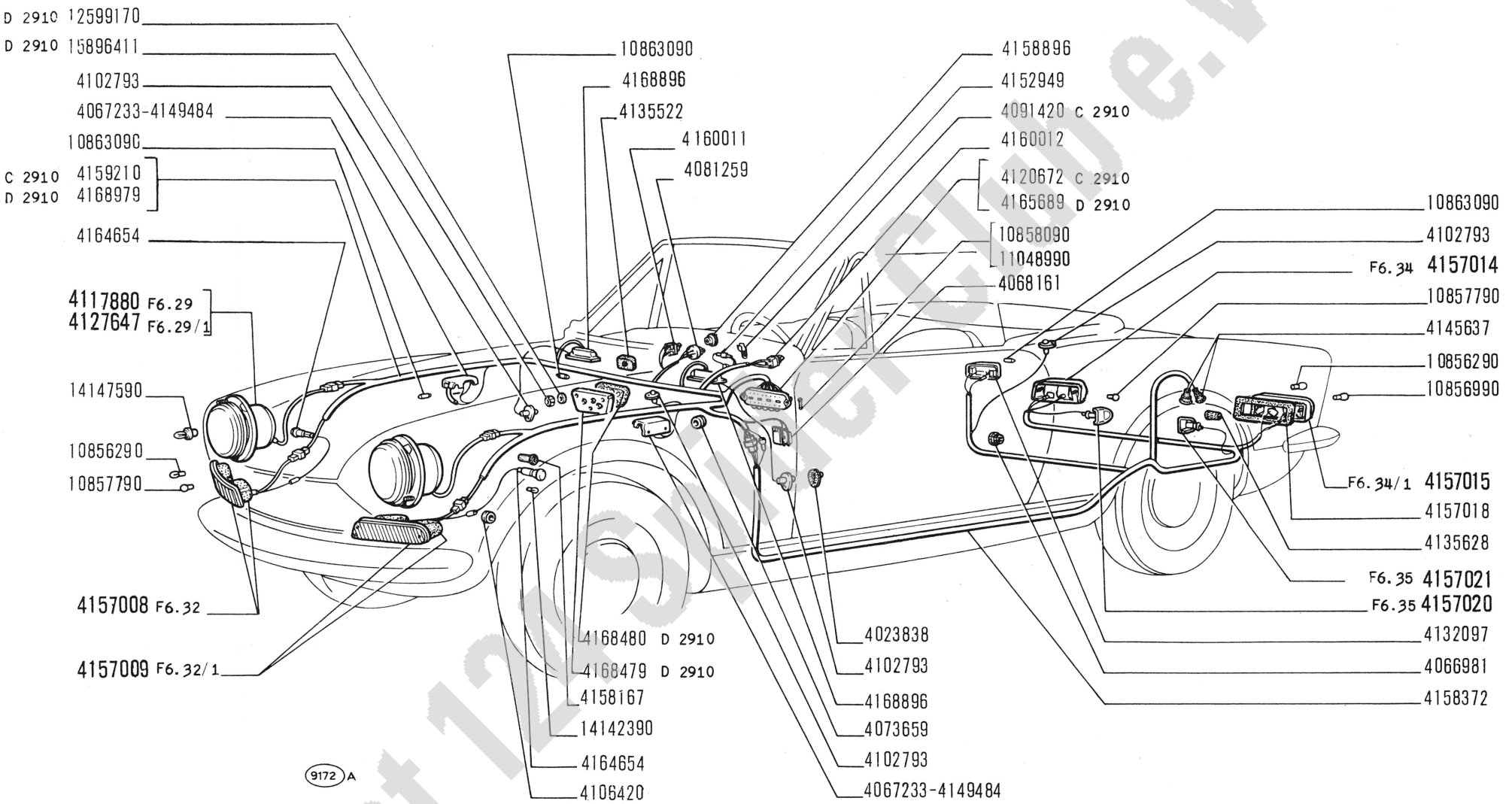

Fiat 124 Sport e.V.

modif.	n. ordinaz.	quant.	Denominazione	Désignation	Benennung	Description	Denominaciones
	4023838	2	Cappuccio	Capuchon	Schutzkappe	Boot	Capuchón
	4066981	1	Anello isolante	Bague	Ring	Ring	Guarnición
	4067233	2	Portalampada	Porte-lampe	Lampenfassung	Bulb holder	Portalámpara
	4068161	1	Presa corrente	Prise	Steckdose	Receptacle	Enchufe
	4073659	1	Guarnizione	Bague	Ring	Ring	Guarnición
	4081259	1	Reostato	Rhéostat	Rheostat	Rheostat	Reóstato
C 2910	4091420	1	Staffetta	Collier	Schelle	Clamp	Collar
	4102793	4	Pulsante	Poussoir	Druckschalter	Button switch	Interruptor
	4106420	2	Guarnizione	Bague	Ring	Ring	Guarnición
	4117880	2	Proiettore compl.	Projecteur	Scheinwerfer	Headlamp	Proyector
C 2910	4120672	1	Scatola valvole	Boîte à fusibles	Sicherungsdose	Fuse box	Caja de fusibles
	4127647	2	Proiettore compl.	Projecteur	Scheinwerfer	Headlamp	Proyector
	4132097	1	Portalampada	Porte-lampe	Lampenfassung	Bulb holder	Portalámpara
	4135522	1	Guarnizione	Bague	Ring	Ring	Guarnición
	4135628	2	Cappuccio	Capuchon	Schutzkappe	Boot	Capuchón
	4145637	2	Cappuccio	Capuchon	Schutzkappe	Boot	Capuchón
	4149484	2	Portalampada	Porte-lampe	Lampenfassung	Bulb holder	Portalámpara
	4152949	1	Astuccio	Étui	Etui	Case	Estuche
	4157008	1	Fanale ant.d compl.	Lanterne AV	Vordere Leuchte	Front lamp	Lámpara anterior
	4157009	1	Fanale ant.s compl.	Lanterne AV	Vordere Leuchte	Front lamp	Lámpara anterior
	4157014	1	Fanale post.d compl.	Lanterne AR	Hintere Leuchte	Tail lamp	Lámpara posterior
	4157015	1	Fanale post.s compl.	Lanterne AR	Hintere Leuchte	Tail lamp	Lámpara posterior
	4157018	2	Guarnizione	Joint	Dichtung	Gasket	Junta
	4157020	1	Fanale targa d compl.	Feu de plaque	Nummernschildleuchte	Number plate lamp	Lámpara de matrícula
	4157021	1	Fanale targa s compl.	Feu de plaque	Nummernschildleuchte	Number plate lamp	Lámpara de matrícula
	4158167	2	Cappuccio	Capuchon	Schutzkappe	Boot	Capuchón
	4158372	1	Insieme cavi post.	Câbles assemblés	Leitungssatz	Cable assy.	Haz de cables
	4158896	1	Ghiera	Écrou	Gewindering	Ring	Tuerca
C 2910	4159210	1	Insieme cavi cruscotto	Câbles assemblés	Leitungssatz	Cable assy.	Haz de cables
	4160011	1	Interruttore	Interrupteur	Schalter	Switch	Interruptor
	4160012	1	Interruttore	Interrupteur	Schalter	Switch	Interruptor
	4164654	2	Fanale lat.	Feu latéral	Seitliche Leuchte	Side lamp	Lámpara lateral
D 2910	4165689	1	Scatola valvole	Boîte à fusibles	Sicherungsdose	Fuse box	Caja de fusibles
D 2910	4168479	1	Copriguarnizione	Couvre-joint	Halter	Cover	Abrazadera
D 2910	4168480	1	Guarnizione	Joint	Dichtung	Gasket	Junta
	4168896	2	Portalampada int.	Porte-lampe	Lampenfassung	Bulb holder	Portalámpara
D 2910	4168979	1	Insieme cavi cruscotto	Câbles assemblés	Leitungssatz	Cable assy.	Haz de cables
	10856290	6	Lampada	Lampe	Lampe	Bulb	Bombilla
	10856990	2	Lampada	Lampe	Lampe	Bulb	Bombilla
	10857790	4	Lampada	Lampe	Lampe	Bulb	Bombilla
C 2910	10858090	7	Fusibile	Fusible	Sicherung	Fuse	Fusible
D 2910	10858090	9	Fusibile	Fusible	Sicherung	Fuse	Fusible
	10863090	5	Lampada	Lampe	Lampe	Bulb	Bombilla
	11048990	1	Fusibile	Fusible	Sicherung	Fuse	Fusible
D 2910	12599170	3	Rosetta dentata	Rondelle frein	Sicherungsring	Lockwasher	Arandela de freno
	14142390	2	Lampada	Lampe	Lampe	Bulb	Bombilla
	14147590	2	Lampada	Lampe	Lampe	Bulb	Bombilla
D 2910	15896411	3	Dado	Écrou	Mutter	Nut	Tuerca

Fiat 124 Spider Club e.V.

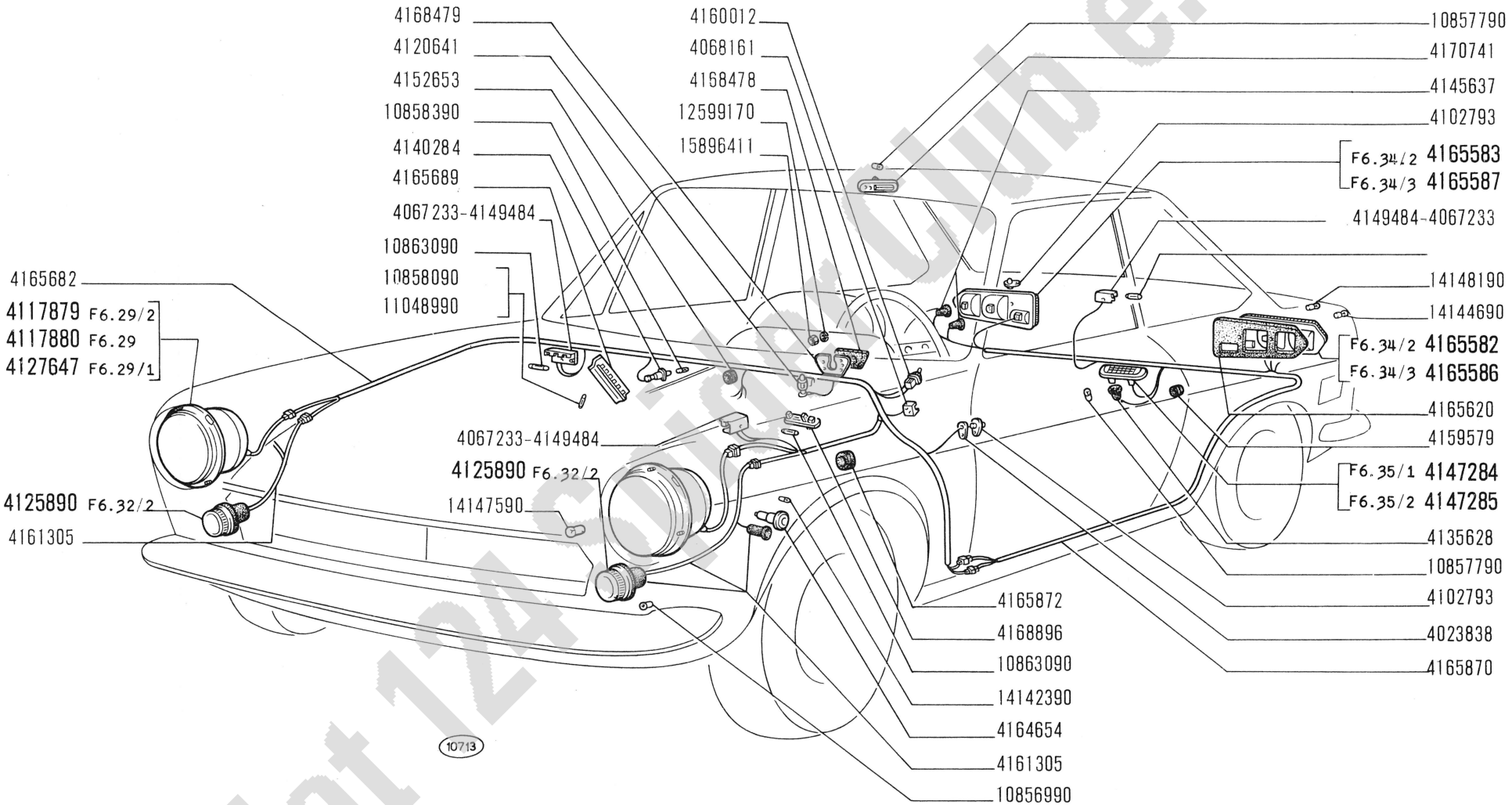

Fiat 124 Sport Club e.V.

124 Sport

ILLUMINAZIONE ESTERNA ED INTERNA

- *Eclairage extérieur et intérieur*
- *Aussen- und Innenbeleuchtung*
- *Outer and Inner Lighting*
- *Alumbrado exterior e interior*

modif.	n. ordinaz.	quant.	Denominazione	Désignation	Benennung	Description	Denominaciones
	4023838	2	Cappuccio	Capuchon	Schutzkappe	Boot	Capuchón
	4067233	3	Portalampada	Porte-lampe	Lampenfassung	Bulb holder	Portalámpara
	4068161	1	Presa corrente	Prise	Steckdose	Receptacle	Enchufe
	4102793	3	Pulsante	Poussoir	Druckschalter	Button switch	Interruptor
	4117879	2	Proiettore compl.	Projecteur	Scheinwerfer	Headlamp	Proyector
	4117880	2	Proiettore compl.	Projecteur	Scheinwerfer	Headlamp	Proyector
	4120641	1	Pulsante	Poussoir	Druckschalter	Button switch	Interruptor
	4125890	2	Fanale ant.compl.	Lanterne AV	Vordere Leuchte	Front lamp	Lámpara anterior
	4127647	2	Proiettore compl.	Projecteur	Scheinwerfer	Headlamp	Proyector
	4135628	2	Cappuccio	Capuchon	Schutzkappe	Boot	Capuchón
	4140284	1	Portalampada	Porte-lampe	Lampenfassung	Bulb holder	Portalámpara
	4145637	2	Cappuccio	Capuchon	Schutzkappe	Boot	Capuchón
	4147284	1	Fanale targa compl.	Feu de plaque	Nummernschildleuchte	Number plate lamp	Lámpara de matrícula
	4147285	1	Fanale targa compl.	Feu de plaque	Nummernschildleuchte	Number plate lamp	Lámpara de matrícula
	4149484	3	Portalampada	Porte-lampe	Lampenfassung	Bulb holder	Portalámpara
	4152653	1	Guarnizione	Bague	Ring	Ring	Guarnición
	4159579	1	Anello isolante	Bague	Ring	Ring	Guarnición
	4160012	1	Interruttore	Interrupteur	Schalter	Switch	Interruptor
	4161305	2	Cavi con guarnizione e cappuccio	Câbles	Leitungen	Cables	Cables
	4164654	2	Fanale lat.	Feu latéral	Seitliche Leuchte	Side lamp	Lámpara lateral
	4165582	1	Fanale post.s.compl.	Lanterne AR	Hintere Leuchte	Tail lamp	Lámpara posterior
	4165583	1	Fanale post.d.compl.	Lanterne AR	Hintere Leuchte	Tail lamp	Lámpara posterior
	4165586	1	Fanale post.s compl.	Lanterne AR	Hintere Leuchte	Tail lamp	Lámpara posterior
	4165587	1	Fanale post.d compl.	Lanterne AR	Hintere Leuchte	Tail lamp	Lámpara posterior
	4165620	2	Guarnizione	Joint	Dichtung	Gasket	Junta
	4165682	1	Insieme cavi cruscotto	Câbles assemblés	Leitungssatz	Cable assy.	Haz de cables
	4165689	1	Scatola valvole	Boîte à fusibles	Sicherungsdose	Fuse box	Caja de fusibles
	4165870	1	Insieme cavi post.	Câbles assemblés	Leitungssatz	Cable assy.	Haz de cables
	4165872	2	Guarnizione	Bague	Ring	Ring	Guarnición
	4168478	1	Guarnizione	Joint	Dichtung	Gasket	Junta
	4168479	1	Copriguarnizione	Couvre-joint	Halter	Cover	Abrazadera
	4168896	1	Portalampada	Porte-lampe	Lampenfassung	Bulb holder	Portalámpara
	4170741	2	Portalampada int.	Porte-lampe	Lampenfassung	Bulb holder	Portalámpara
	10856990	2	Lampada	Lampe	Lampe	Bulb	Bombilla
	10857790	4	Lampada	Lampe	Lampe	Bulb	Bombilla
	10858090	9	Fusibile	Fusible	Sicherung	Fuse	Fusible
	10858390	1	Lampada	Lampe	Lampe	Bulb	Bombilla
	10863090	5	Lampada	Lampe	Lampe	Bulb	Bombilla
	11048990	1	Fusibile	Fusible	Sicherung	Fuse	Fusible
	12599170	3	Rosetta elastica	Rondelle frein	Sicherungsring	Lockwasher	Arandela de freno
	14142390	2	Lampada	Lampe	Lampe	Bulb	Bombilla
	14144690	2	Lampada	Lampe	Lampe	Bulb	Bombilla
	14147590	2	Lampada	Lampe	Lampe	Bulb	Bombilla
	14148190	4	Lampada	Lampe	Lampe	Bulb	Bombilla
	15896411	3	Dado	Écrou	Mutter	Nut	Tuerca

Fiat 124 Spider Club e.V.

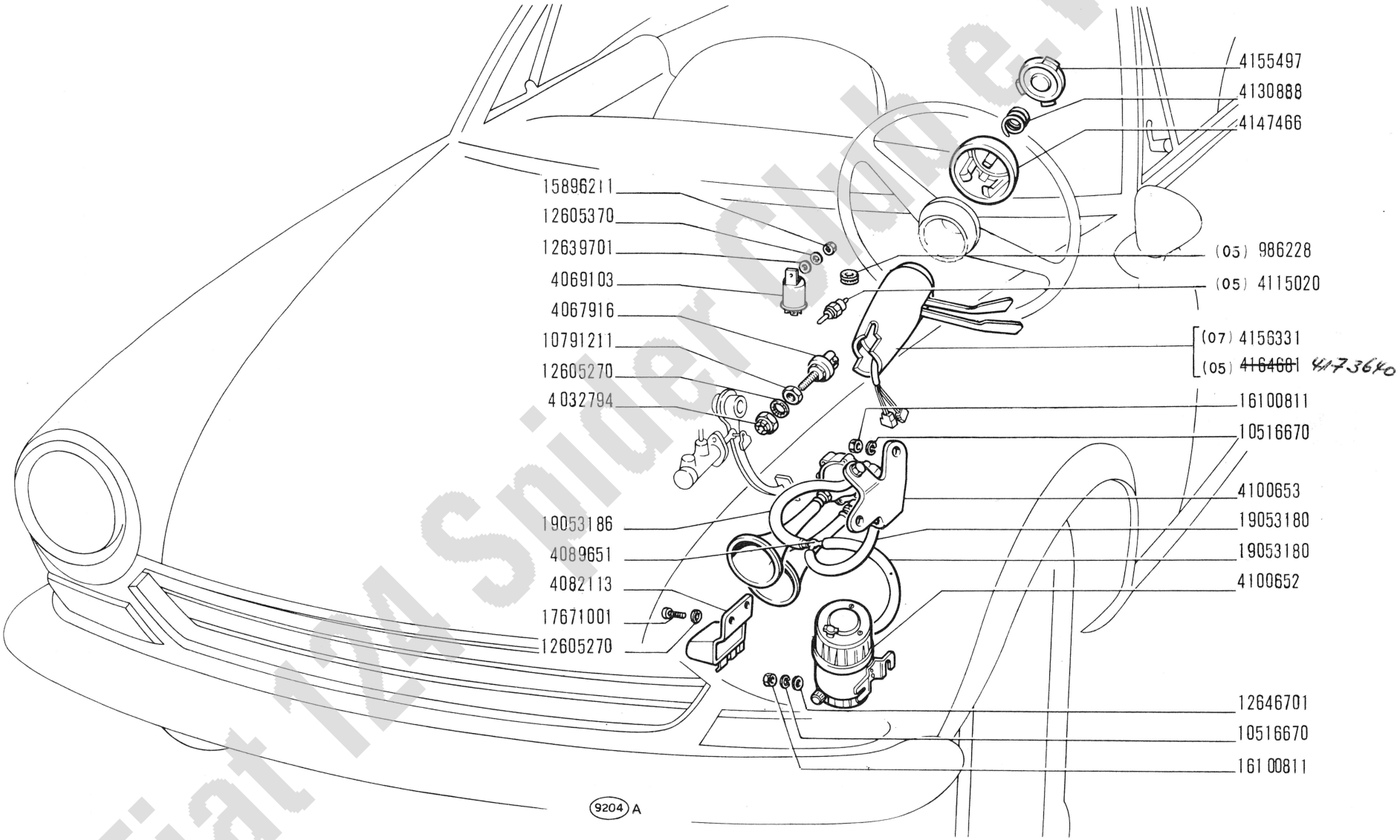

Fiat 124 Spider Club e.V.

124 Sport

SEGNALAZIONE DI AVVISO E DI MANOVRA

- *Dispositifs de signalisation*
- *Signalisiervorrichtung*
- *Signalling Devices*
- *Aparatos de señalización*

F5.01

IV-1967

modif.	n. ordinaz.	quant.	Denominazione	Désignation	Benennung	Description	Denominaciones
	986228	1	Guarnizione -05-	Bague	Ring	Ring	Guarnición
	4032794	1	Dado	Écrou	Mutter	Nut	Tuerca
	4067916	1	Interruttore	Interrupteur	Schalter	Switch	Interruptor
	4069103	1	Lampeggiatore	Clignotant	Blinkgeber	Flasher	Relé de intermiten.
	4082113	1	Teleruttore avvisatori	Télérupteur	Fernschalter	Relay	Telerruptor
	4089651	1	Raccordo a 3 vie	Raccord	Stutzen	Connection	Racor
	4100652	1	Compressore	Compresseur	Luftpresser	Air compressor	Compresor
	4100653	1	Avvisatore tono alto e basso	Avertisseurs ton-haut et ton-bas	Horn - hoch und tief -	Horns -high and low pitch -	Bocinas -tono alto y bajo -
	4115020	1	Interruttore per R.M. -05-	Interrupteur	Schalter	Switch	Interruptor
	4130888	1	Molla	Ressort	Feder	Spring	Resorte
	4147466	1	Ghiera	Écrou	Gewindering	Ring	Tuerca
	4155497	1	Pulsante	Poussoir	Druckschalter	Button switch	Interruptor
	4156331	1	Devioguidasgancio -07-	Combinateur	Lenkstock-Umschalter	Switch unit	Interruptor-conmutador
	4164681	1	Devioguidasgancio -05-	Combinateur	Lenkstock-Umschalter	Switch unit	Interruptor-conmutador
	10516670	4	Rosetta elastica	Rondelle frein	Sicherungsring	Lockwasher	Arandela de freno
	10791211	1	Dado	Écrou	Mutter	Nut	Tuerca
	12605270	2	Rosetta elastica	Rondelle frein	Sicherungsring	Lockwasher	Arandela de freno
	12605370	1	Rosetta elastica	Rondelle frein	Sicherungsring	Lockwasher	Arandela de freno
	12639701	1	Rosetta piana	Rondelle	Scheibe	Washer	Arandela
	12646701	2	Rosetta piana	Rondelle	Scheibe	Washer	Arandela
	15896211	1	Dado	Écrou	Mutter	Nut	Tuerca
	16100811	4	Dado	Écrou	Mutter	Nut	Tuerca
	17671001	2	Vite	Vis	Schraube	Screw	Tornillo
	19053180	m	Tubo 7x12	Tuyau	Schlauch	Hose	Manga

Fiat 124 Spider Club e.V.

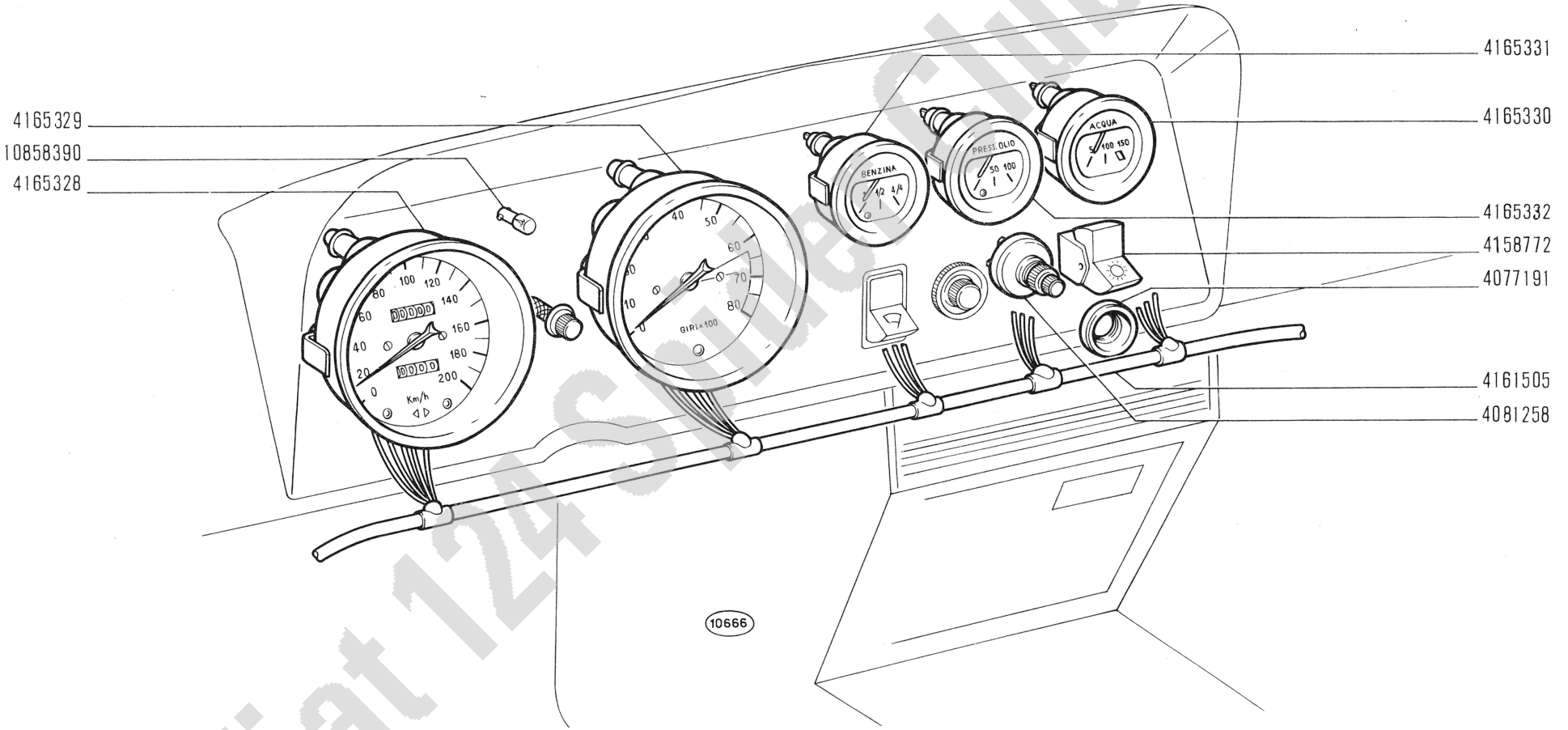

Fiat 124 Sport Club e.V.

124 Sport

SEGNALAZIONI DI FUNZIONAMENTO

- *Témoins de fonctionnement*
- *Anzeigevorrichtungen*
- *Operation Indicators*
- *Testigos de funcionamiento*

modif.	n. ordinaz.	quant.	Denominazione	Désignation	Benennung	Description	Denominaciones
	4077191	1	Ghiera	Écrou	Gewindering	Ring	Tuerca
	4081259	1	Reostato	Rhéostat	Rheostat	Rheostat	Reóstato
	4158772	1	Interruttore	Interrupteur	Schalter	Switch	Interruptor
	4161505	1	Insieme cavi strumento	Câbles assemblés	Leitungssatz	Cable assy.	Haz de cables
	4165328	1	Tachimetro	Compteur de vitesse	Tachometer	Speedometer	Tacómetro
	4165329	1	Contagiri	Compte-tours	Drehzahlmesser	Revolution counter	Tacómetro
	4165330	1	Termometro	Thermomètre	Thermoter	Heat indicator	Termómetro
	4165331	1	Indicatore livello combustibile	Indicateur de niveau	Standanzeiger	Level gauge	Indicador de nivel
	4165332	1	Manometro	Manomètre	Manometer	Pressure gauge	Manómetro
	10858390	13	Lampada	Lampe	Lampe	Bulb	Bombilla

Fiat 124 Spider Club e.V.

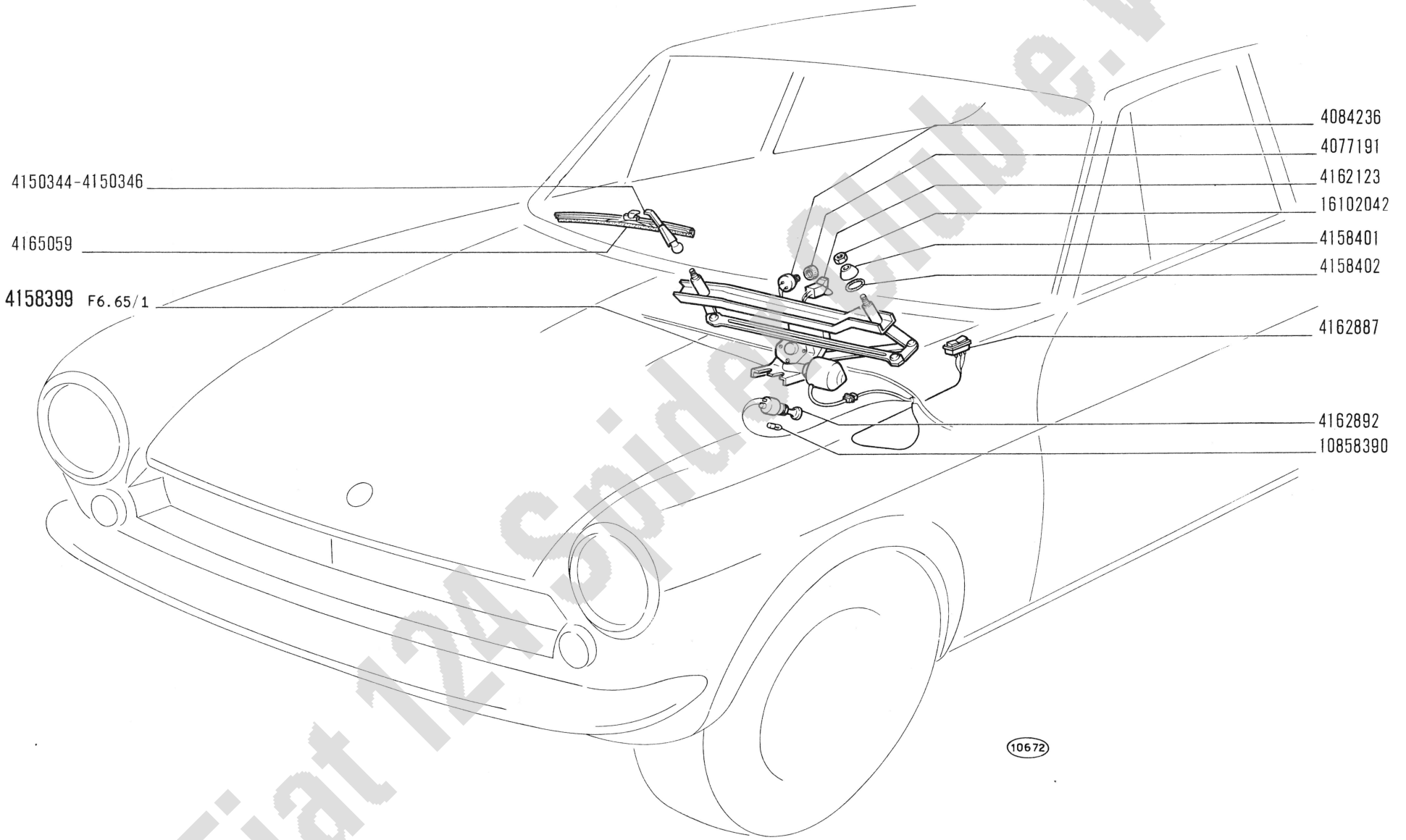

Fiat 124 Spider Club e.V.

124 Sport

ACCESSORI VARI

- *Accessoires divers*
- *Verschiedenes Zubehör*
- *Miscellaneous Accessories*
- *Accesorios varios*

modif.	n. ordinaz.	quant.	Denominazione	Désignation	Benennung	Description	Denominaciones
	4077191	1	Ghiera	Écrou	Gewindering	Ring	Tuerca
	4084236	1	Reostato	Rhéostat	Rheostat	Rheostat	Reóstato
	4150344	2	Braccio	Bras	Arm	Arm	Brazo
	4150346	2	Braccio	Bras	Arm	Arm	Brazo
	4158399	1	Tergicristallo compl.	Essuie-glace	Scheibenwischer	Windshield wiper	Limpia-parabrisas
	4158401	2	Distanziale	Entretoise	Abstandstück	Spacer	Separador
	4158402	2	Guarnizione	Bague	Ring	Ring	Guarnición
	4162123	1	Commutatore	Commutateur	Schalter	Switch	Conmutador
	4162887	1	Interruttore	Interrupteur	Schalter	Switch	Interruptor
	4162892	1	Accendisigari	Allume-cigare	Zigarrenanzünder	Lighter	Encendedor
	4165059	2	Spatola	Raclette	Wischblatt	Blade	Rasqueta
	10858390	1	Lampada	Lampe	Lampe	Bulb	Bombilla
	16102042	2	Dado	Écrou	Mutter	Nut	Tuerca

Fiat 124 Spider Club e.V.

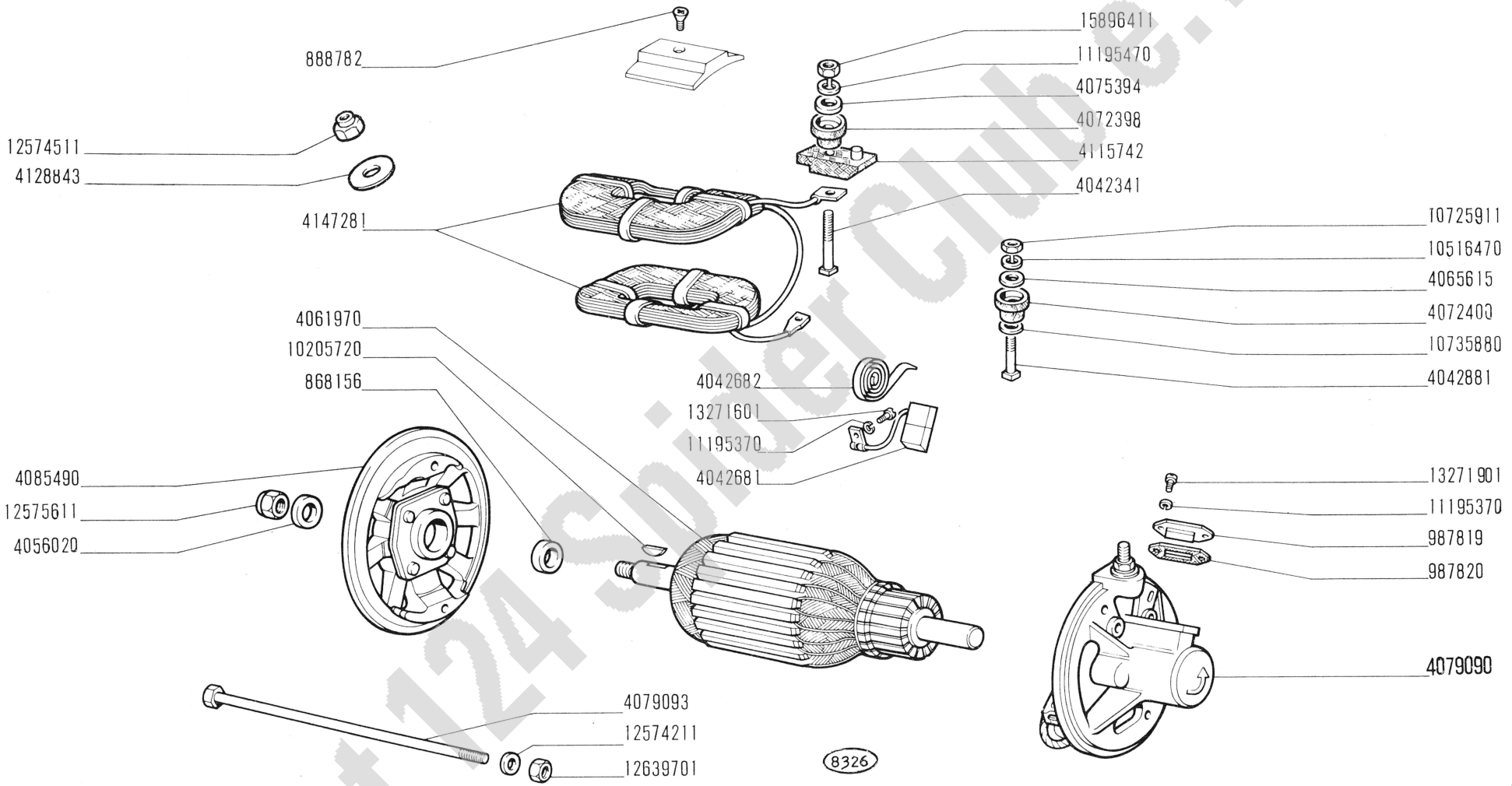

Fiat 124 Spider Club e.V.

124 Sport

- *Dynamo*
- *Lichtmaschine*

DINAMO 4153104

- *Generator*
- *Dinamo*

F6.02

IV-1967

modif.	n. ordinaz.	quant.	Denominazione	Désignation	Benennung	Description	Denominaciones
	868156	1	Anello tenuta	Joint	Dichtring	Seal	Junta
	888782	2	Vite	Vis	Schraube	Screw	Tornillo
	987819	1	Coperchio	Couvercle	Deckel	Cover	Tapa
	987820	1	Guarnizione	Joint	Dichtung	Gasket	Junta
	4042341	1	Vite	Vis	Schraube	Screw	Tornillo
	4042681	2	Spazzola	Balai	Kohlebürste	Brush	Escobilla
	4042682	2	Molla	Ressort	Feder	Spring	Resorte
	4042881	1	Vite	Vis	Schraube	Screw	Tornillo
	4056020	1	Rosetta piana	Rondelle	Scheibe	Washer	Arandela
	4061970	1	Indotto	Induit	Anker	Armature	Inducido
	4065615	1	Rosetta piana	Rondelle	Scheibe	Washer	Arandela
	4072398	1	Tubetto isolante	Isolant	Isolierung	Insulator	Aislador
	4072400	1	Tubetto isolante	Isolant	Isolierung	Insulator	Aislador
	4075394	1	Rosetta piana	Rondelle	Scheibe	Washer	Arandela
	4079090	1	Supporto compl.	Support	Lager	Support	Soporte
	4079093	2	Tirante	Tirant	Spannbolzen	Tierod	Perno
	4085490	1	Supporto	Support	Lager	Support	Soporte
	4115742	1	Isolante	Isolant	Isolierung	Insulator	Aislador
	4128843	1	Rosetta piana	Rondelle	Scheibe	Washer	Arandela
	4147281	1	Avvolgimento	Enroulement	Wicklung	Winding	Bobina
	10205720	1	Linguetta	Linguet	Scheibenfeder	Key	Chaveta
	10516470	2	Rosetta sicurezza	Rondelle frein	Sicherungsring	Lockwasher	Arandela de freno
	10725911	2	Dado	Écrou	Mutter	Nut	Tuerca
	10735880	1	Rosetta piana	Rondelle	Scheibe	Washer	Arandela
	11195370	4	Rosetta sicurezza	Rondelle frein	Sicherungsring	Lockwasher	Arandela de freno
	11195470	2	Rosetta sicurezza	Rondelle frein	Sicherungsring	Lockwasher	Arandela de freno
	12574211	2	Dado	Écrou	Mutter	Nut	Tuerca
	12574511	1	Dado	Écrou	Mutter	Nut	Tuerca
	12575611	1	Dado	Écrou	Mutter	Nut	Tuerca
	12639701	2	Rosetta piana	Rondelle	Scheibe	Washer	Arandela
	13271601	2	Vite	Vis	Schraube	Screw	Tornillo
	13271901	2	Vite	Vis	Schraube	Screw	Tornillo
	15896411	2	Dado	Écrou	Mutter	Nut	Tuerca

Fiat 124 Spider Club e.V.

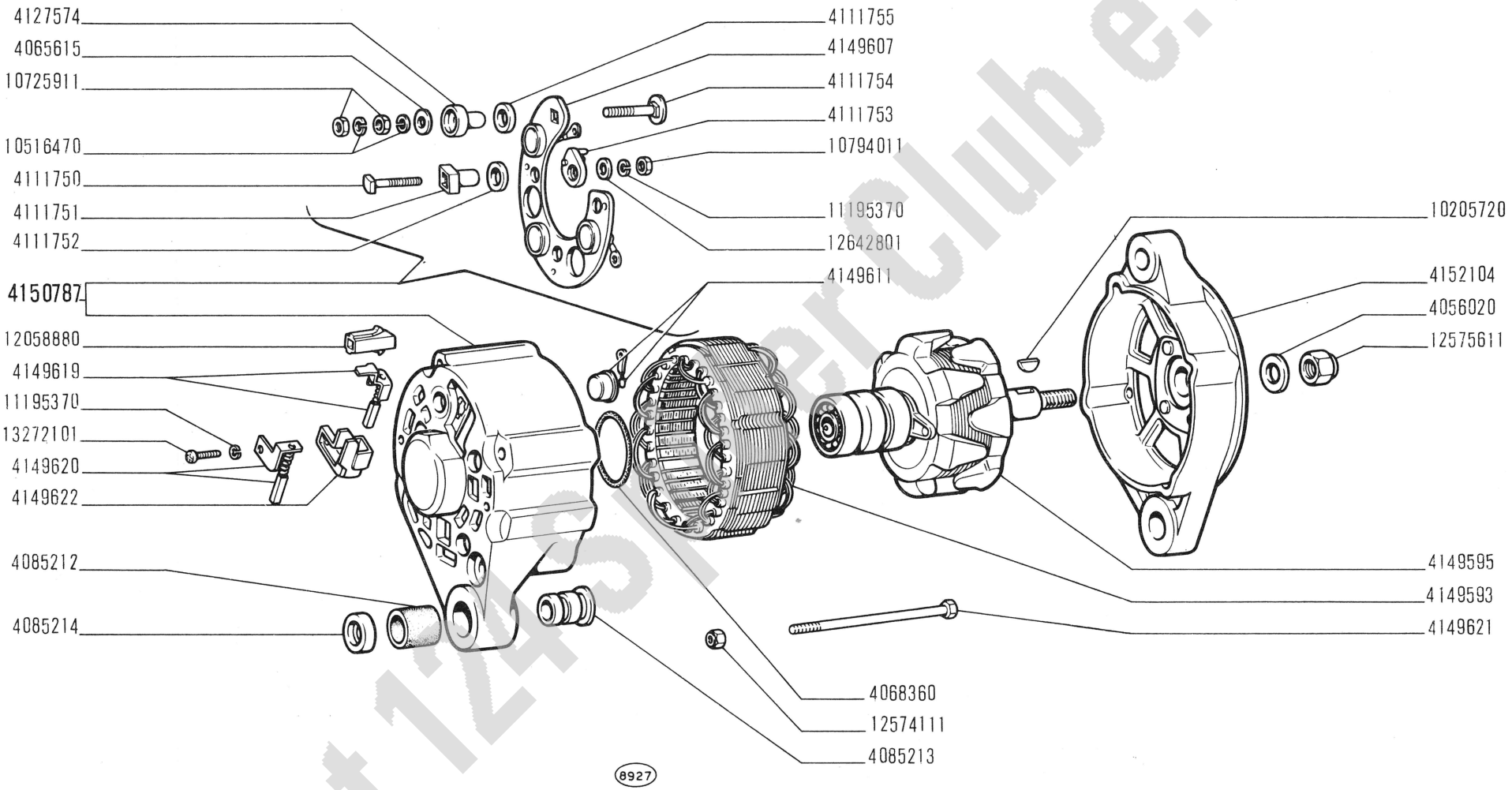

Fiat 124 Sport Club e.V.

124 Sport

ALTERNATORE 4152101

- *Alternateur*
- *Drehstrom-Lichtmaschine*
- *Alternator*
- *Alternador*

F6.03

IV-1967

modif.	n. ordinaz.	quant.	Denominazione	Désignation	Benennung	Description	Denominaciones
	4056020	1	Rosetta piana	Rondelle	Scheibe	Washer	Arandela
	4065615	1	Rosetta piana	Rondelle	Scheibe	Washer	Arandela
	4068360	1	Rosetta tenuta	Joint	Dichtring	Gasket	Junta
	4085212	1	Boccola	Douille	Büchse	Bush	Casquillo
	4085213	1	Mozzo	Moyeu	Nabe	Hub	Buje
	4085214	1	Rosetta piana	Rondelle	Scheibe	Washer	Arandela
	4111750	3	Vite	Vis	Schraube	Screw	Tornillo
	4111751	3	Isolante	Isolant	Isolierung	Insulator	Aislador
	4111752	3	Rosetta isolante	Rondelle isolante	Isolierscheibe	Insulator	Arandela aislante
	4111753	3	Isolante	Isolant	Isolierung	Insulator	Aislador
	4111754	1	Vite	Vis	Schraube	Screw	Tornillo
	4111755	1	Rosetta isolante	Rondelle isolante	Isolierscheibe	Insulator	Arandela aislante
	4127574	1	Isolante	Isolant	Isolierung	Insulator	Aislador
	4149593	1	Statore	Stator	Stator	Stator	Estator
	4149595	1	Rotore	Rotor	Läufer	Rotor	Rotor
	4149607	1	Piastra	Plaque	Platte	Plate	Placa
	4149611	3	Raddrizzatore neg.	Diode négative	Gleichrichter negativ	Negative diode	Diodo negativo
	4149619	1	Spazzola neg.	Balai	Kohlebürste	Brush	Escobilla
	4149620	1	Spazzola pos.	Balai	Kohlebürste	Brush	Escobilla
	4149621	4	Vite	Vis	Schraube	Screw	Tornillo
	4149622	1	Portaspazzola	Porte-balai	Bürstenträger	Brush holder	Portaescobilla
	4150787	1	Supporto compl.	Support	Lager	Support	Soporte
	4152104	1	Supporto	Support	Lager	Support	Soporte
	10205720	1	Linguetta	Linguet	Scheibenfeder	Key	Chaveta
	10516470	2	Rosetta sicurezza	Rondelle frein	Sicherungsring	Lockwasher	Arandela de freno
	10725911	2	Dado	Écrou	Mutter	Nut	Tuerca
	10794011	3	Dado	Écrou	Mutter	Nut	Tuerca
	11195370	4	Rosetta sicurezza	Rondelle frein	Sicherungsring	Lockwasher	Arandela de freno
	12058880	1	Giunto	Accouplement	Kupplung	Coupling	Arrastre
	12574111	4	Dado	Écrou	Mutter	Nut	Tuerca
	12575611	1	Dado	Écrou	Mutter	Nut	Tuerca
	12642801	3	Rosetta piana	Rondelle	Scheibe	Washer	Arandela
	13272101	1	Vite	Vis	Schraube	Screw	Tornillo

Fiat 124 Spider Club e.V.

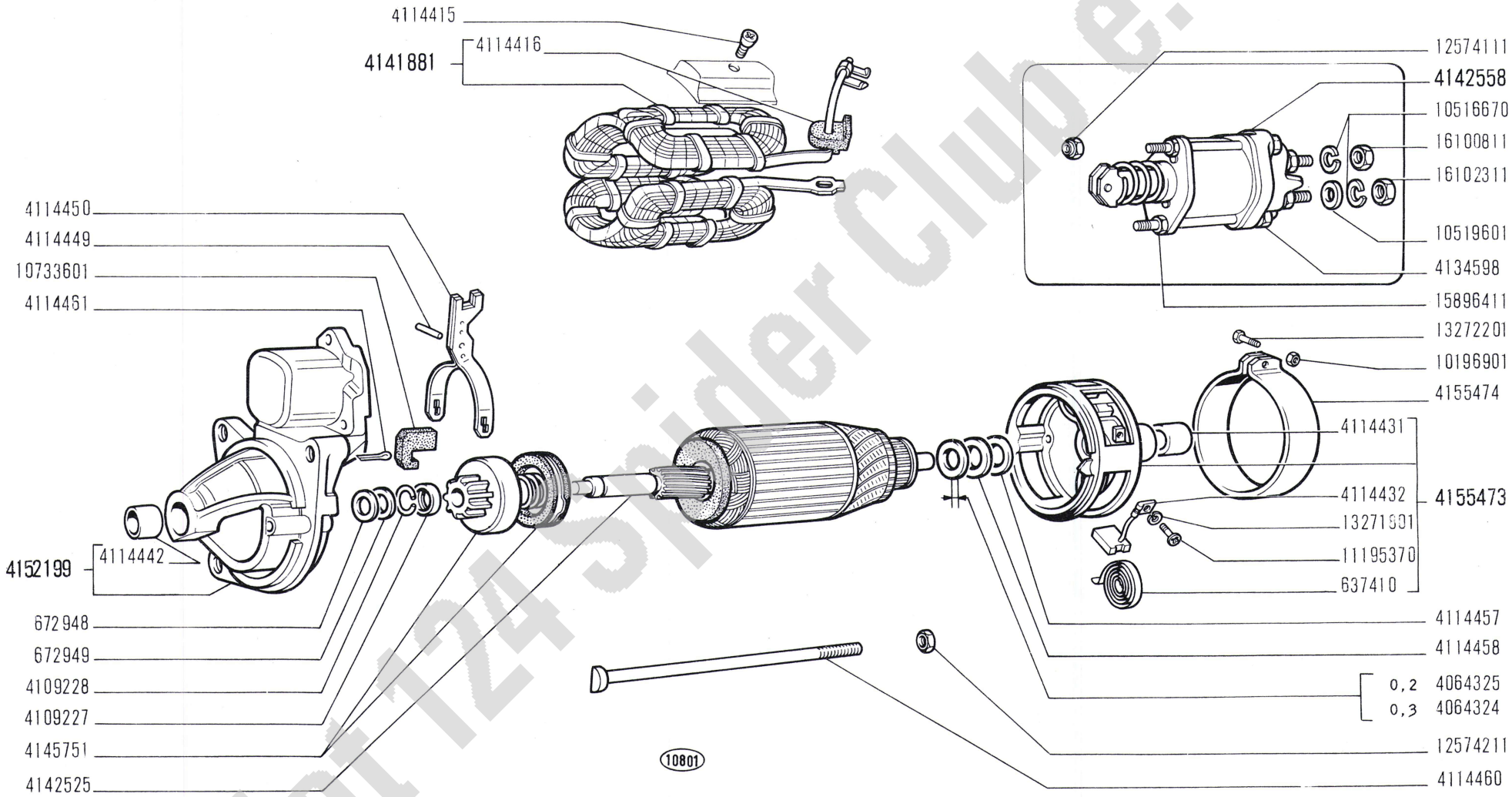

Fiat 124 Spider Club e.V.

124 Sport

MOTORINO DI AVVIAMENTO 4152196

- *Démarreur*
- *Anlasser*
- *Starter Motor*
- *Motor de arranque*

F6.08

IV-1967

modif.	n. ordinaz.	quant.	Denominazione	Désignation	Benennung	Description	Denominaciones
	637410	2	Molla	Ressort	Feder	Spring	Resorte
	672948	1	Rosetta piana	Rondelle	Scheibe	Washer	Arandela
	672949	1	Rosetta piana	Rondelle	Scheibe	Washer	Arandela
	4064324		Rosetta sp.0,3	Rondelle	Scheibe	Washer	Arandela
	4064325		Rosetta sp.0,2	Rondelle	Scheibe	Washer	Arandela
	4109227	1	Anello	Bague	Ring	Ring	Anillo
	4109228	1	Anello sicurezza	Arrêtoir	Sicherungsring	Lockring	Anillo de freno
	4114415	4	Vite	Vis	Schraube	Screw	Tornillo
	4114416	1	Protezione	Protection	Abdeckung	Shield	Defensa
	4114431	1	Boccola	Douille	Büchse	Bush	Casquillo
	4114432	2	Spazzola	Balai	Kohlebürste	Brush	Escobilla
	4114442	1	Boccola	Douille	Büchse	Bush	Casquillo
	4114449	1	Perno	Axe	Bolzen	Pin	Eje
	4114450	1	Leva innesto	Levier	Hebel	Lever	Palanca
	4114457	1	Rosetta piana	Rondelle	Scheibe	Washer	Arandela
	4114458	1	Rosetta piana	Rondelle	Scheibe	Washer	Arandela
	4114460	2	Tirante	Tirant	Spannbolzen	Tierod	Perno
	4114461	1	Tappo	Bouchon	Stopfen	Plug	Tapón
	4141881	1	Avvolgimento compl.	Enroulement	Wicklung	Winding	Bobina
	4142225	1	Indotto	Induit	Anker	Armature	Inducido
	4142558	1	Elettromagnete compl.	Électro	Magnetschalter	Solenoid	Magneto
	4145751	1	Innesto avviamento	Enclenchement	Ritzeltrieb	Drive unit	Acoplamiento
	4152199	1	Supporto compl.	Support	Lager	Support	Soporte
	4155473	1	Supporto compl.	Support	Lager	Support	Soporte
	4155474	1	Fascia	Collier	Schelle	Collar	Collar
	10196901	1	Dado	Écrou	Mutter	Nut	Tuerca
	10516670	2	Rosetta sicurezza	Rondelle frein	Sicherungsring	Lockwasher	Arandela de freno
	10519601	2	Rosetta piana	Rondelle	Scheibe	Washer	Arandela
	10733601	1	Copiglia	Goupille	Splint	Pin	Pasador abierto
	11195370	2	Rosetta sicurezza	Rondelle frein	Sicherungsring	Lockwasher	Arandela de freno
	12574111	3	Dado	Écrou	Mutter	Nut	Tuerca
	12574211	2	Dado	Écrou	Mutter	Nut	Tuerca
	13271801	2	Vite	Vis	Schraube	Screw	Tornillo
	13272201	1	Vite	Vis	Schraube	Screw	Tornillo
	16100811	1	Dado	Écrou	Mutter	Nut	Tuerca
	16102311	1	Dado	Écrou	Mutter	Nut	Tuerca

Fiat 124 Spider Club e.V.

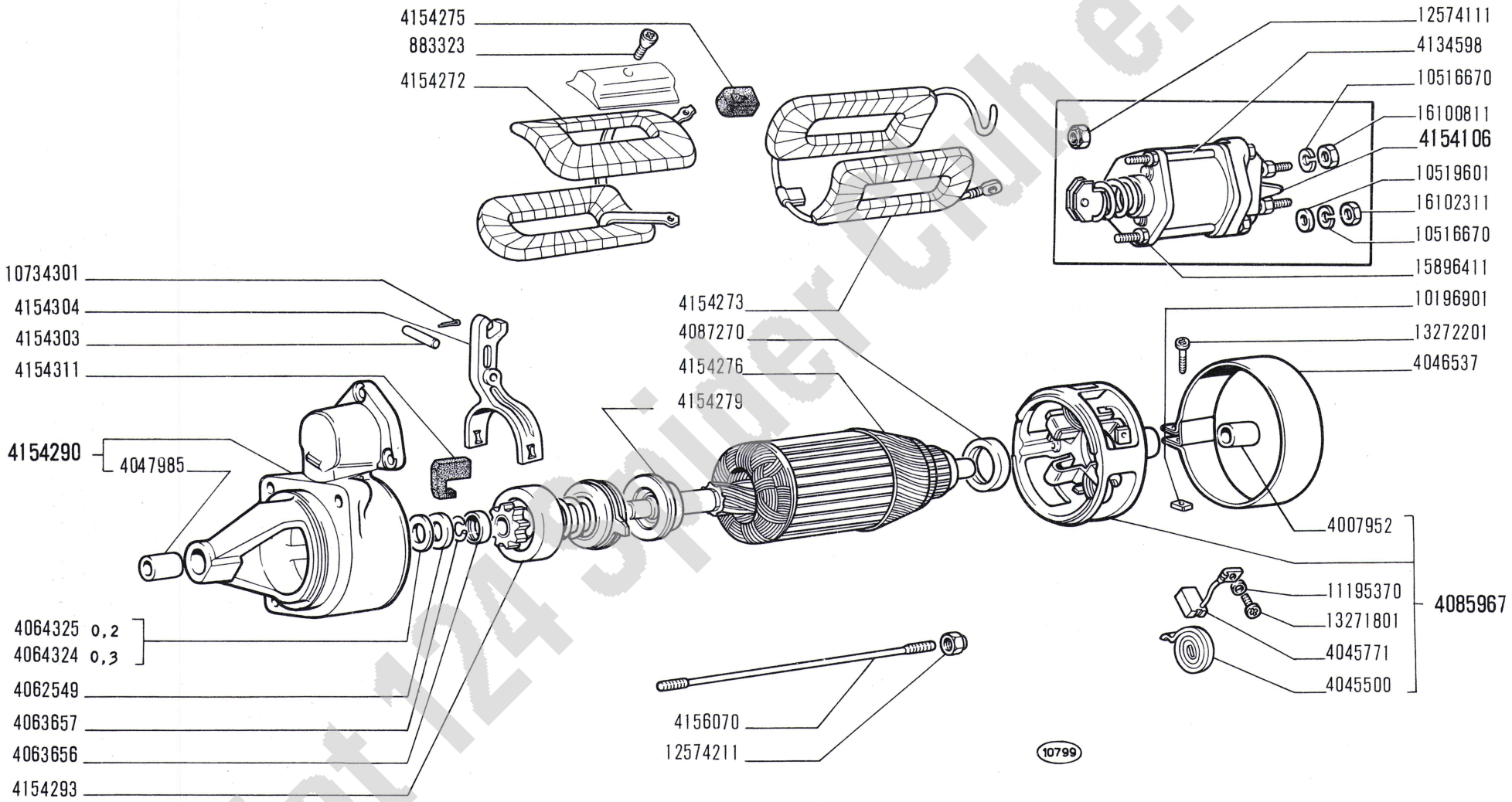

Fiat 124 Sport Club e.V.

124 Sport

MOTORINO DI AVVIAMENTO 4156064

- *Démarreur*
- *Anlasser*
- *Starter Motor*
- *Motor de arranque*

modif.	n. ordinaz.	quant.	Denominazione	Désignation	Benennung	Description	Denominaciones
	883323	4	Vite	Vis	Schraube	Screw	Tornillo
	4007952	1	Boccola	Douille	Büchse	Bush	Casquillo
	4045500	4	Molla	Ressort	Feder	Spring	Resorte
	4045771	4	Spazzola	Balai	Kohlebürste	Brush	Escobilla
	4046537	1	Fascia	Collier	Schelle	Collar	Collar
	4047985	1	Boccola	Douille	Büchse	Bush	Casquillo
	4062549	1	Rosetta piana	Rondelle	Scheibe	Washer	Arandela
	4063656	1	Anello arresto	Bague	Ring	Ring	Anillo
	4063657	1	Anello sicurezza	Arrêtoir	Sicherungsring	Lockring	Anillo de freno
	4064324		Rosetta sp.0,3	Rondelle	Scheibe	Washer	Arandela
	4064325		Rosetta sp.0,2	Rondelle	Scheibe	Washer	Arandela
	4085967	1	Supporto compl.	Support	Lager	Support	Soporte
	4087270	1	Piastra	Plaque	Platte	Plate	Placa
	4134598	3	Tirante	Tirant	Spannbolzen	Tierod	Perno
	4154106	1	Elettromagnete compl	Électro	Magnetschalter	Solenoid	Magneto
	4154272	1	Avvolgimento	Enroulement	Wicklung	Winding	Bobina
	4154273	1	Avvolgimento	Enroulement	Wicklung	Winding	Bobina
	4154275	1	Protezione	Isolant	Isolierung	Insulator	Aislador
	4154276	1	Indotto	Induit	Anker	Armature	Inducido
	4154279	1	Distanziale	Entretoise	Abstandstück	Spacer	Separador
	4154290	1	Supporto compl.	Support	Lager	Support	Soporte
	4154293	1	Innesto avviamento	Enclenchement	Ritzeltrieb	Drive unit	Acoplamiento
	4154303	1	Perno	Axe	Bolzen	Pin	Eje
	4154304	1	Leva	Levier	Hebel	Lever	Palanca
	4154311	1	Tappo	Bouchon	Stopfen	Plug	Tapón
	4156070	2	Tirante	Tirant	Spannbolzen	Tierod	Perno
	10196901	1	Dado	Écrou	Mutter	Nut	Tuerca
	10516670	2	Rosetta sicurezza	Rondelle frein	Sicherungsring	Lockwasher	Arandela de freno
	10519601		Rosetta piana	Rondelle	Scheibe	Washer	Arandela
	10734301	1	Copiglia	Goupille	Splint	Pin	Pasador abierto
	11195370	4	Rosetta sicurezza	Rondelle frein	Sicherungsring	Lockwasher	Arandela de freno
	12574111	3	Dado	Écrou	Mutter	Nut	Tuerca
	12574211	2	Dado	Écrou	Mutter	Nut	Tuerca
	13271801	4	Vite	Vis	Schraube	Screw	Tornillo
	13272201	1	Vite	Vis	Schraube	Screw	Tornillo
	15896411	3	Dado	Écrou	Mutter	Nut	Tuerca
	16100811	1	Dado	Écrou	Mutter	Nut	Tuerca
	16102311	1	Dado	Écrou	Mutter	Nut	Tuerca

Fiat 124 Spider Club e.V.

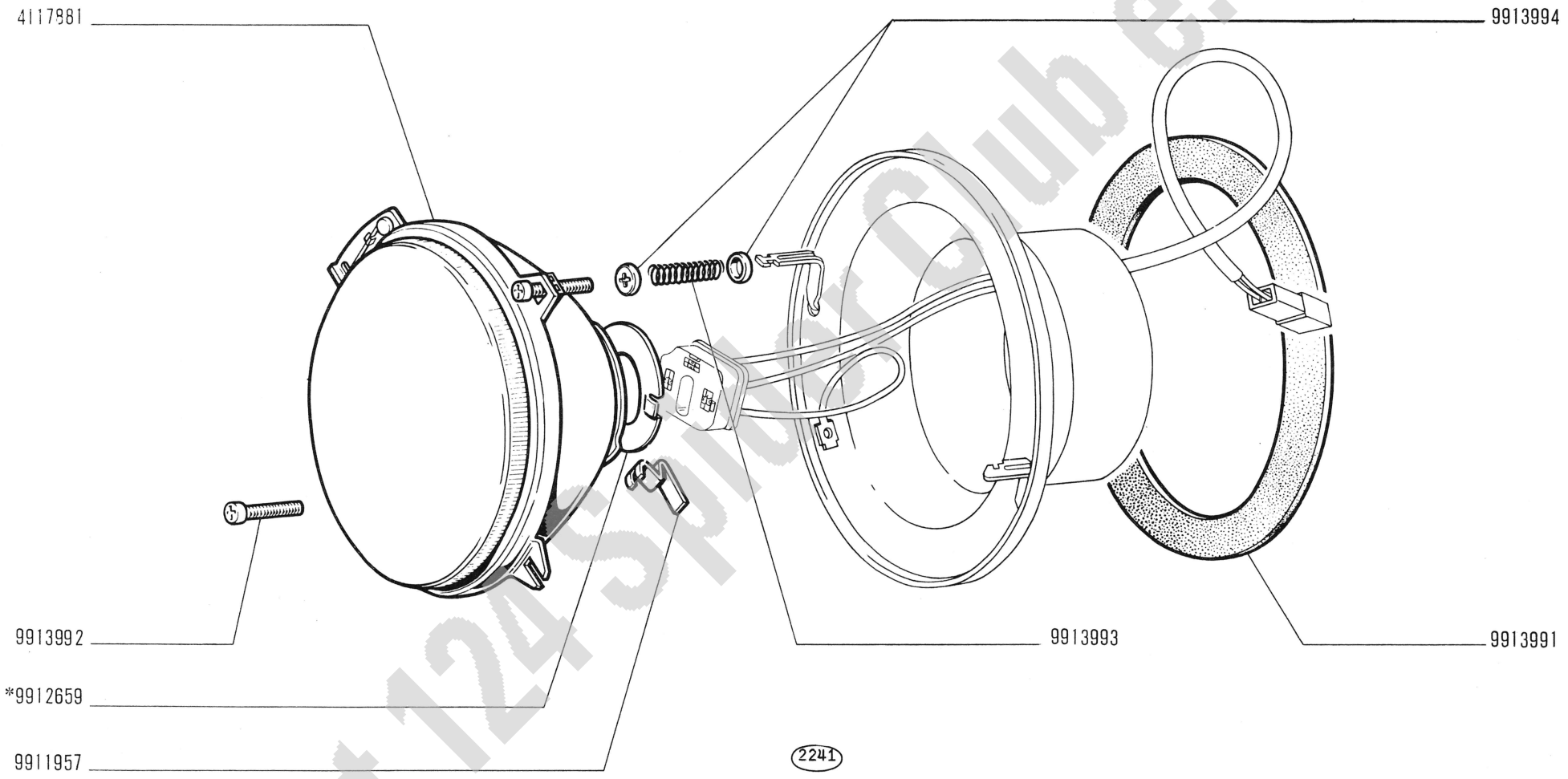

* Vedere elenco -voir la liste -siehe Tabelle -véase la lista

Fiat 124 Sport Club e.V.

124 Sport

PROIETTORE 4117879 (Siem)

- *Projecteur*
- *Scheinwerfer*
- *Headlamp*
- *Proyector*

modif.	n. ordinaz.	quant.	Denominazione	Désignation	Benennung	Description	Denominaciones
	4117881	1	Gruppo ottico	Groupe optique	Einsatz	Lens/reflector	Grupo óptico
	9911957	2	Molletta	Agrafe	Klemmstück	Clip	Sujetador
	9912659	1	Disco *	Disque	Scheibe	Plate	Disco
	9913991	1	Anello tenuta	Joint	Dichtring	Seal	Junta
	9913992	2	Vite regolazione	Vis	Schraube	Screw	Tornillo
	9913993	1	Molla	Ressort	Feder	Spring	Resorte
	9913994	2	Scodellino	Cuvette	Tellerscheibe	Cup	Platillo
			* non fornite col complessivo	Pas livrées avec ensemble	Nicht mit Zusammenbau lieferbar	Not serviced with the assy.	No se proveen con el conjunto

Fiat 124 Spider Club e.V.

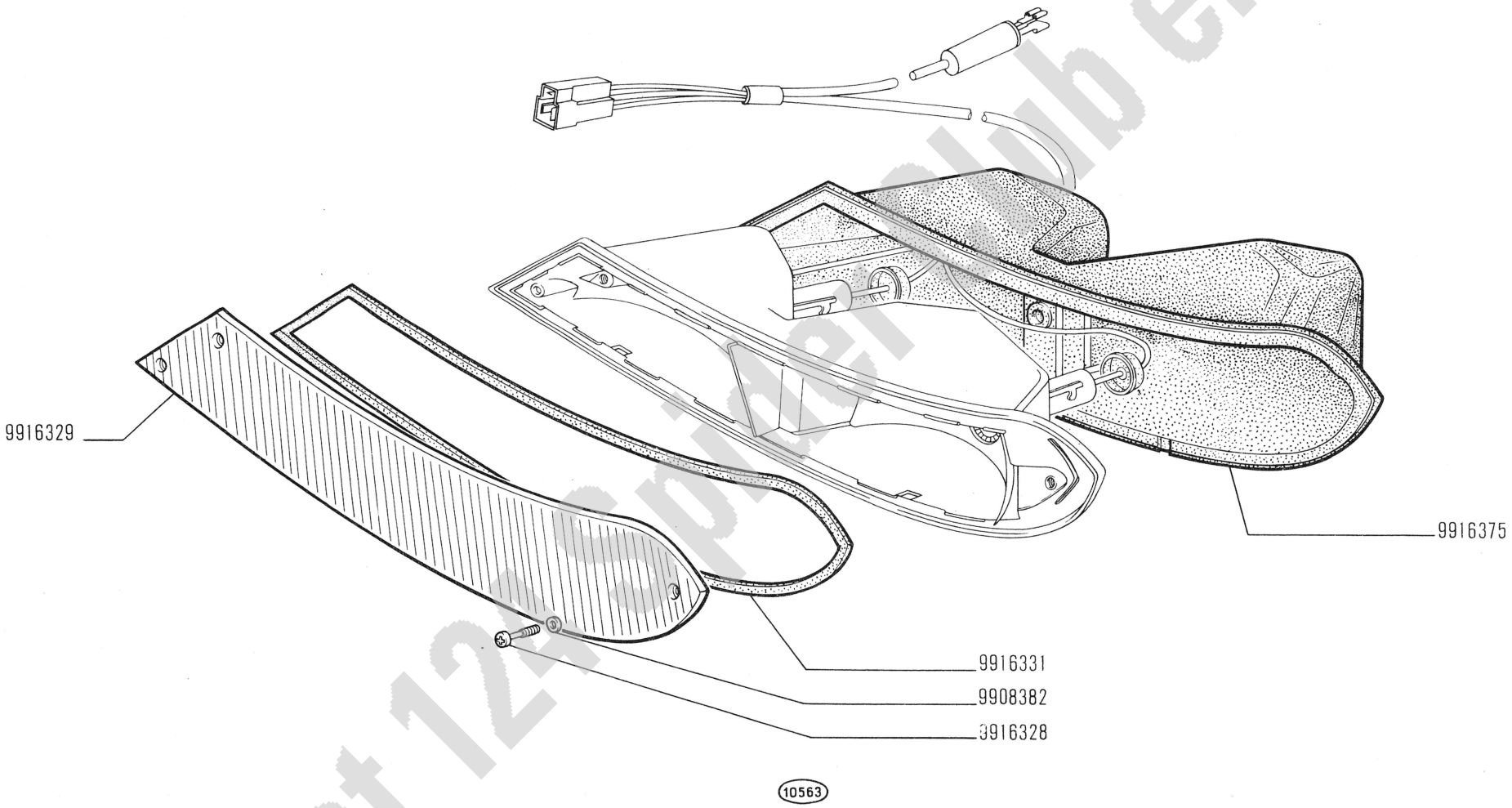

Fiat 124 Spider Club e.V.

124 Sport

FANALE ANTERIORE 4157008 (Carello)

- *Lanterne AV*
- *Vordere Leuchte*
- *Front Lamp*
- *Lámpara anterior*

F6.32

IV-1967

modif.	n. ordinaz.	quant.	Denominazione	Désignation	Benennung	Description	Denominaciones
	9908382	3	Rosetta tenuta	Joint	Dichtring	Gasket	Junta
	9916328	3	Vite	Vis	Schraube	Screw	Tornillo
	9916329	1	Trasparente	Transparent	Lichtscheibe	Lens	Tapa translúcida
	9916331	1	Guarnizione	Joint	Dichtung	Gasket	Junta
	9916375	1	Guarnizione	Joint	Dichtung	Gasket	Junta

F6.32

Fiat 124 Spider Club e.V.

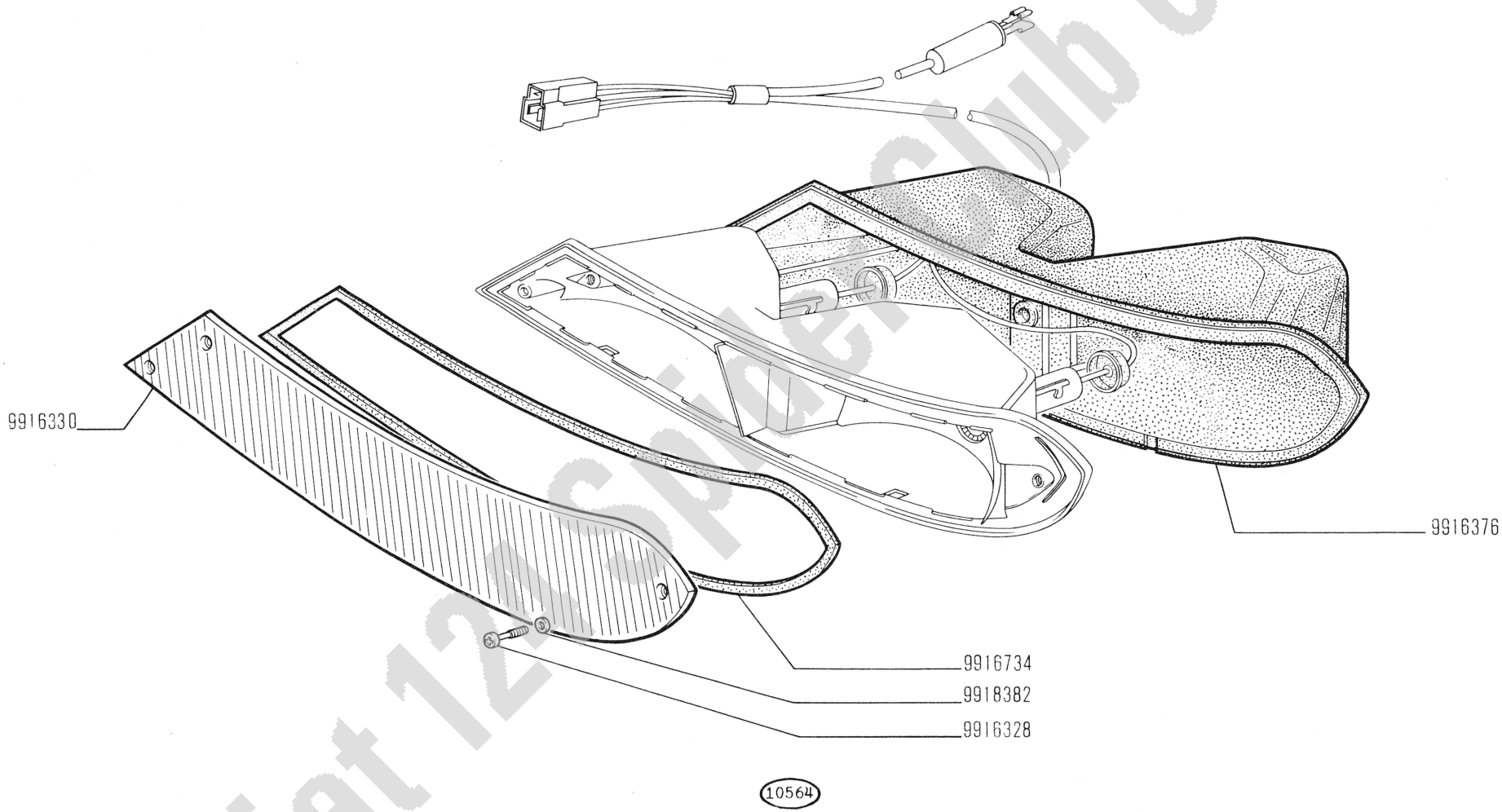

Fiat 124 Sport Club e.V.

124 Sport

FANALE ANTERIORE 4157009 (Carello)

- *Lanterne AV*
- *Vordere Leuchte*
- *Front Lamp*
- *Lámpara anterior*

F6.32/1

IV-1967

modif.	n. ordinaz.	quant.	Denominazione	Désignation	Benennung	Description	Denominaciones
	9908382	3	Rosetta tenuta	Joint	Dichtring	Gasket	Junta
	9916328	3	Vite	Vis	Schraube	Screw	Tornillo
	9916330	1	Trasparente	Transparent	Lichtscheibe	Lens	Tapa translúcida
	9916376	1	Guarnizione	Joint	Dichtung	Gasket	Junta
	9916734	1	Guarnizione	Joint	Dichtung	Gasket	Junta

Fiat 124 Spider Club e.V.

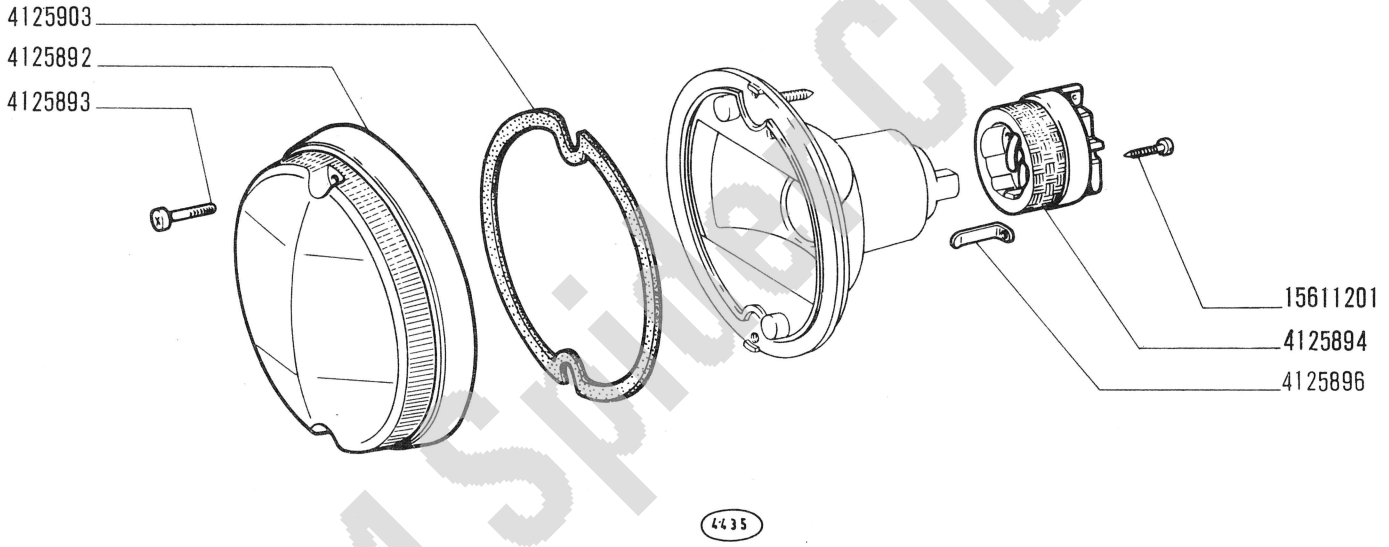

Fiat 124 Sport Club e.V.

124 Sport

FANALE ANTERIORE 4125890 (Stars)

- *Lanterne AV*
- *Vordere Leuchte*
- *Front Lamp*
- *Lámpara anterior*

modif.	n. ordinaz.	quant.	Denominazione	Désignation	Benennung	Description	Denominaciones
	4125892	1	Trasparente	Transparent	Lichtscheibe	Lens	Tapa translúcida
	4125893	2	Vite	Vis	Schraube	Screw	Tornillo
	4125894	1	Blocchetto conness.	Plaque jonction	Anschlussdose	Block	Placa de empalme
	4125896	2	Lamella	Plaquette	Kontaktplatte	Contact plate	Placa de contacto
	4125903	1	Guarnizione	Joint	Dichtung	Gasket	Junta
	15611201	2	Vite	Vis	Schraube	Screw	Tornillo

F6.32/2

Fiat 124 Spider Club e.V.

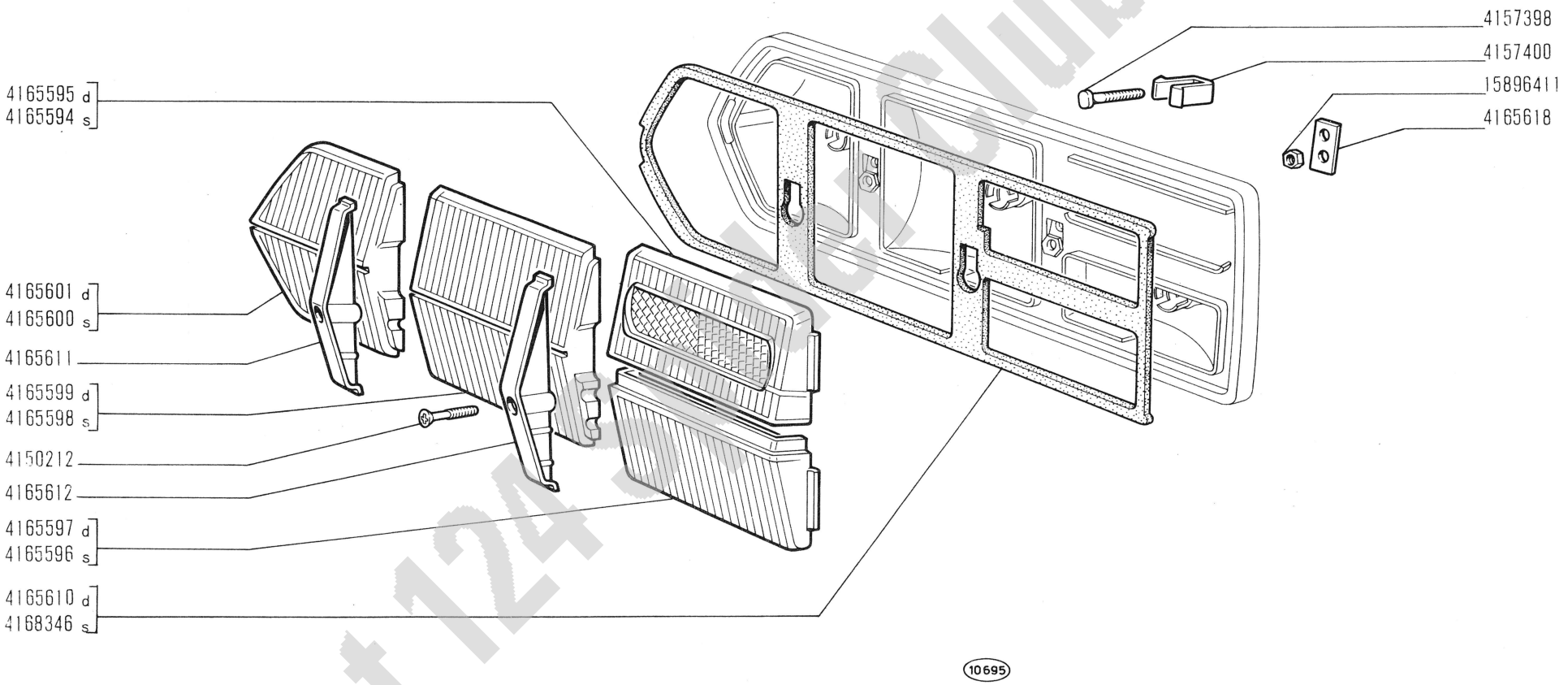

Fiat 124 Sport Club e.V.

124 Sport

FANALE POSTERIORE s 4165582, d 4165583 (Altissimo)

- *Lanterne AR*
- *Schlussleuchte*
- *Tail Lamp*
- *Lámpara posterior*

modif.	n. ordinaz.	quant.	Denominazione	Désignation	Benennung	Description	Denominaciones
	4150212	2	Vite	Vis	Schraube	Screw	Tornillo
	4157398	2	Vite	Vis	Schraube	Screw	Tornillo
	4157400	2	Molletta	Agrafe	Klemmstück	Clip	Sujetador
	4165594	1	Supporto catadiottro s	Catadioptre	Rückstrahler	Reflex/reflector	Catafaros
	4165595	1	Supporto catadiottro d	Catadioptre	Rückstrahler	Reflex/reflector	Catafaros
	4165596	1	Trasparente s	Transparent	Lichtscheibe	Lens	Tapa translúcida
	4165597	1	Trasparente d	Transparent	Lichtscheibe	Lens	Tapa translúcida
	4165598	1	Trasparente s	Transparent	Lichtscheibe	Lens	Tapa translúcida
	4165599	1	Trasparente d	Transparent	Lichtscheibe	Lens	Tapa translúcida
	4165600	1	Trasparente s	Transparent	Lichtscheibe	Lens	Tapa translúcida
	4165601	1	Trasparente d	Transparent	Lichtscheibe	Lens	Tapa translúcida
	4165610	1	Guarnizione d	Joint	Dichtung	Gasket	Junta
	4165611	1	Fascetta trasparenti	Collier	Halteband	Strap	Abrazadera
	4165612	1	Fascetta trasparenti	Collier	Halteband	Strap	Abrazadera
	4165618	2	Piastrina	Cale	Distanzscheibe	Shim	Suplemento
	4168346	1	Guarnizione s	Joint	Dichtung	Gasket	Junta
	15896411	4	Dado	Écrou	Mutter	Nut	Tuerca

Fiat 124 Spider Club e.V.

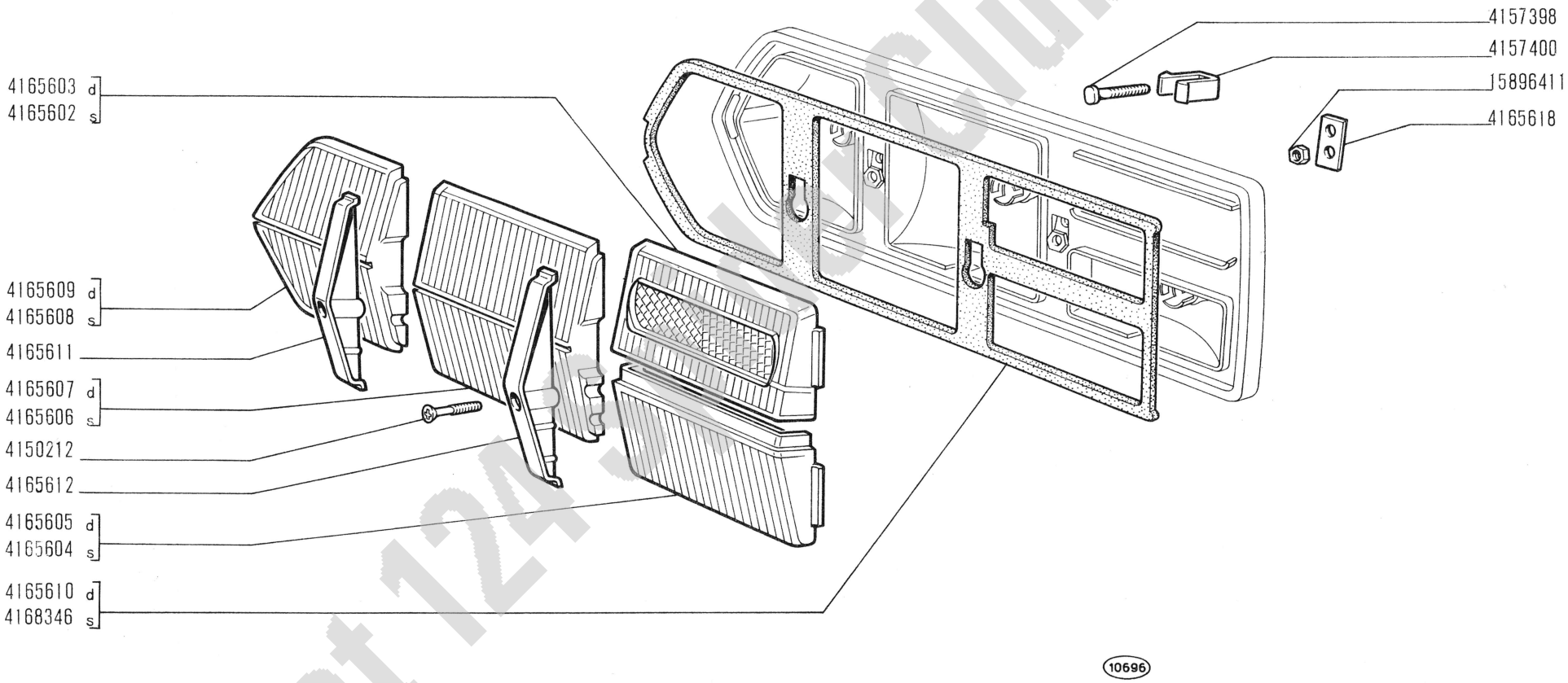

Fiat 124 Sport Club e.V.

124 Sport

FANALE POSTERIORE s 4165586, d 4165587 (Stars)

- *Lanterne AR*
- *Schlussleuchte*
- *Tail Lamp*
- *Lámpara posterior*

modif.	n. ordinaz.	quant.	Denominazione	Désignation	Benennung	Description	Denominaciones
	4150212	2	Vite	Vis	Schraube	Screw	Tornillo
	4157398	2	Vite	Vis	Schraube	Screw	Tornillo
	4157400	2	Molletta	Agrafe	Klemmstück	Clip	Sujetador
	4165602	1	Supporto catadiottro s	Catadioptre	Rückstrahler	Reflex/reflector	Catafaros
	4165603	1	Supporto catadiottro d	Catadioptre	Rückstrahler	Reflex/reflector	Catafaros
	4165604	1	Trasparente s	Transparent	Lichtscheibe	Lens	Tapa translúcida
	4165605	1	Trasparente d	Transparent	Lichtscheibe	Lens	Tapa translúcida
	4165606	1	Trasparente s	Transparent	Lichtscheibe	Lens	Tapa translúcida
	4165607	1	Trasparente d	Transparent	Lichtscheibe	Lens	Tapa translúcida
	4165608	1	Trasparente s	Transparent	Lichtscheibe	Lens	Tapa translúcida
	4165609	1	Trasparente d	Transparent	Lichtscheibe	Lens	Tapa translúcida
	4165610	1	Guarnizione d	Joint	Dichtung	Gasket	Junta
	4165611	1	Fascetta trasparenti	Collier	Halteband	Strap	Abrazadera
	4165612	1	Fascetta trasparenti	Collier	Halteband	Strap	Abrazadera
	4165618	2	Piastrina	Cale	Distanzscheibe	Shim	Suplemento
	4168346	1	Guarnizione s	Joint	Dichtung	Gasket	Junta
	15896411	4	Dado	Écrou	Mutter	Nut	Tuerca

Fiat 124 Spider Club e.V.

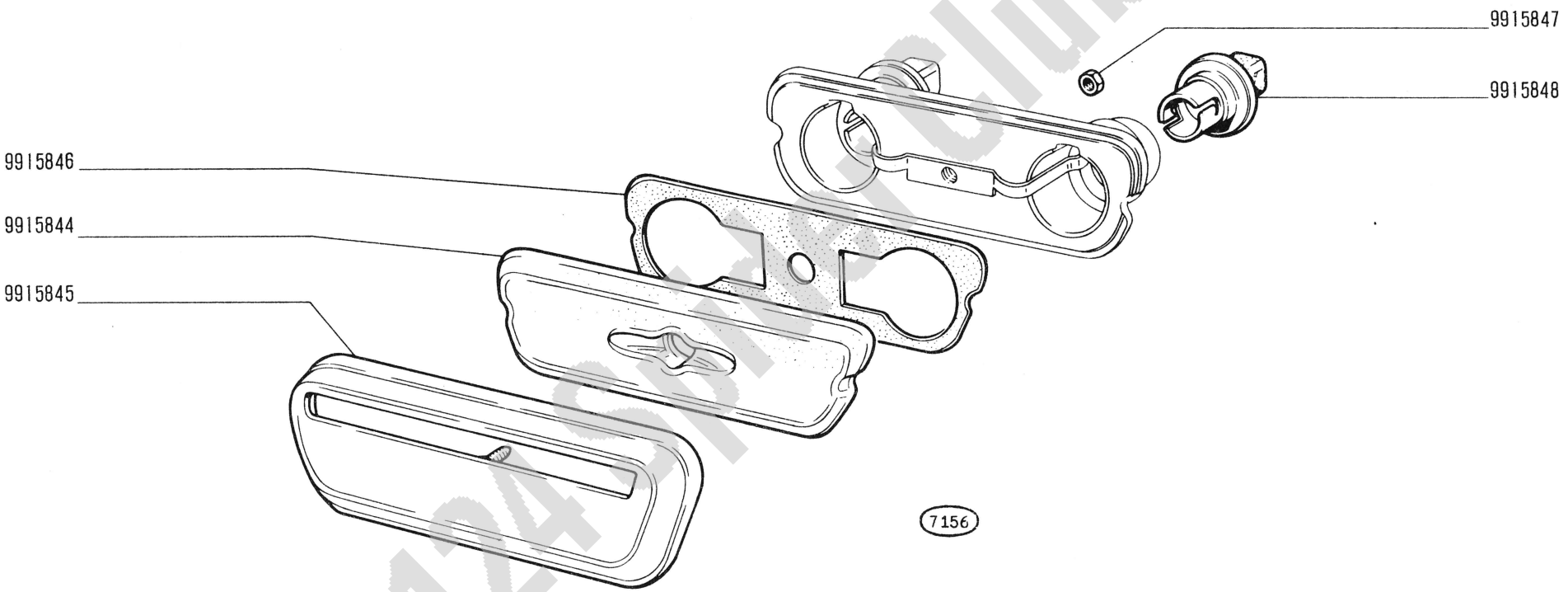

Fiat 124 Sport Club e.V.

124 Sport

FANALE TARGA 4147284 (Stars)

- *Feu de plaque*
- *Nummernschildleuchte*
- *Number Plate Lamp*
- *Lámpara de matricula*

F6.35/1

IV-1967

modif.	n. ordinaz.	quant.	Denominazione	Désignation	Benennung	Description	Denominaciones
	9915844	1	Trasparente	Transparent	Lichtscheibe	Lens	Tapa translúcida
	9915845	1	Cornice	Monture	Rahmen	Frame	Marco
	9915846	1	Guarnizione	Joint	Dichtung	Gasket	Junta
	9915847	1	Dado	Écrou	Mutter	Nut	Tuerca
	9915848	2	Portalampada	Porte-lampe	Lampenfassung	Bulb holder	Portalámpara

Fiat 124 Spider Club e.V.

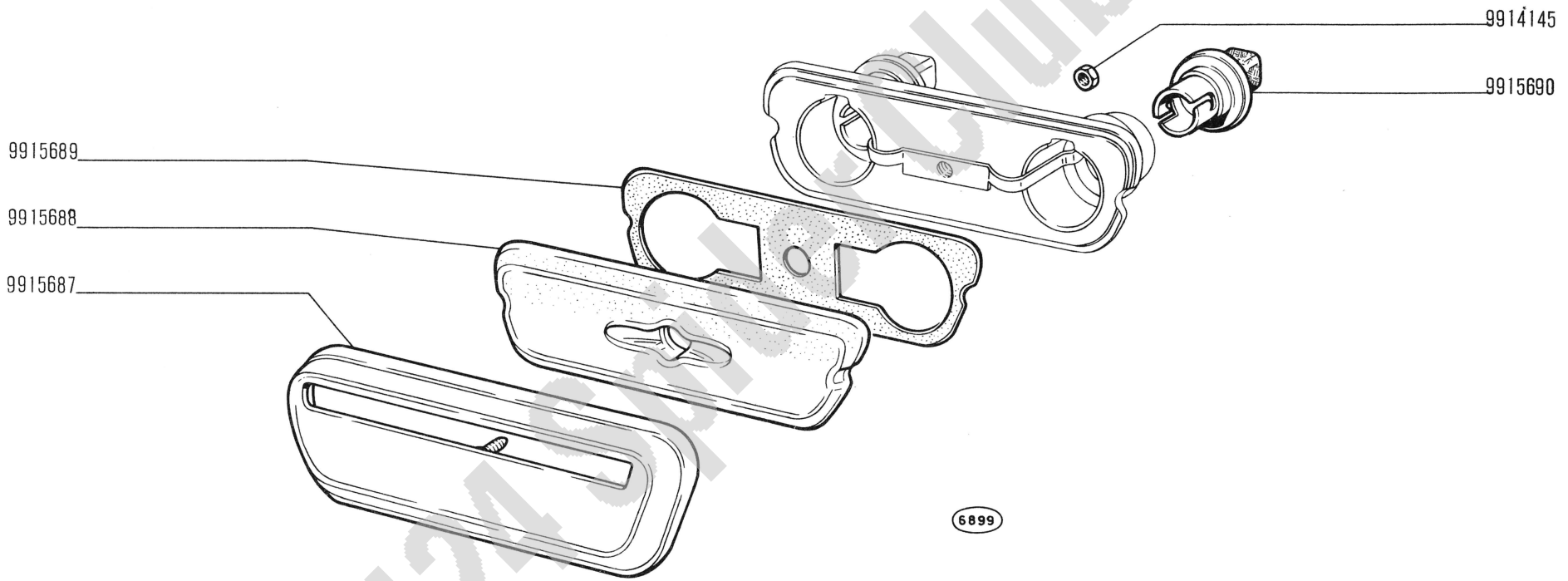

Fiat 124 Sport Club e.V.

124 Sport

FANALE TARGA 4147285 (Altissimo)

- *Feu de plaque*
- *Nummernschildleuchte*
- *Number Plate Lamp*
- *Lámpara de matrícula*

modif.	n. ordinaz.	quant.	Denominazione	Désignation	Benennung	Description	Denominaciones
	9914145	1	Dado	Écrou	Mutter	Nut	Tuerca
	9915687	1	Cornice	Monture	Rahmen	Frame	Marco
	9915688	1	Trasparente	Transparent	Lichtscheibe	Lens	Tapa translúcida
	9915689	1	Guarnizione	Joint	Dichtung	Gasket	Junta
	9915690	2	Portalampada	Porte-lampe	Lampenfassung	Bulb holder	Portalámpara

Fiat 124 Spider Club e.V.

QUESTO SOTTOGRUPPO VERRÀ INSERITO NEL PROSSIMO AGGIORNAMENTO

Ce sousgroupe sera inséré dans la prochaine mise à jour

Diese Untergruppe wird bei einer der nächsten Änderungseinführungen veröffentlicht

This Subgroup will be listed in a future revision

Este subgrupo será publicado en la próxima revisión

Fiat 124 Spider Club e.V.

Modifica		Sgr. interessati e Norme di ricambio
C 2819 ⟶ mot n. 000378	**D 2819** mot. n. 000379 ⟶	**A4.02 - A4.03 - A4.09**
C 2854 III - 1967	**D 2854** III - 1967	**B2.04** ~~4129716~~ = 4163693 + 13303711 + + 12606970 ~~545338~~ = 13303711
C 2898 ⟶ mot. n. 000655	**D 2898** mot. n. 000656 ⟶	**A1.07** ~~4154193~~ = 4166787 + 4166789 + 4166790 ~~4154194~~ = 4166788 + 4166789 + 4166790
C 2899 ⟶ mot. n. 000529	**D 2899** mot. n. 000530 ⟶	**A1.06** ~~4153296~~ = D 2899
C 2903 ⟶ vett. n. 1589224 (07)	**D 2903** vett. n. 1589225 ⟶ (07)	**A2.01** ~~4150458~~ = 4163670 + 4166420
C 2908 ⟶ mot. n. 000876 (07)	**D 2908** mot. n. 000877 ⟶ (07) mot. n. 000425 ⟶ (05)	**A1.03 - F2.01 - F6.08 - F6.08/1**
C 2910 ⟶ mot. n. 000968 (07)	**D 2910** mot. n. 000969 ⟶ (07) mot. n. 000425 ⟶ (05)	**A0.01 - A2.21 - A4.02 - A4.09 - F1.01** **F3.01 - F3.01a - F4.01 - F6.02 - F6.03**
C 2919 ⟶ mot. n. 003932	**D 2919** mot. n. 003933 ⟶	**A2.02 - A2.03 - A2.03/1** **A2.02:** ~~4132006~~ = 4169058 + 4169042 + + 13517321

Fiat 124 Spider Club e.V.

PARTI DI RICAMBIO RIV

Pièces détachées — **Ersatzteile** — **Spares** — **Piezas de recambio**

CUSCINETTI — Roulements — Wälzlager — Bearings — Rodamientos

Dimensioni mm — *Dimensions* — *Abmessungen* — *Size* — *Dimensiones*			n. ordinaz. FIAT	n. ordinaz. RIV	Sgr.
Diametro interno — *Diamètre int.* — *Inner diameter* — *Innendurchmesser* — *Diám. int.*	Diametro esterno — *Diamètre ext.* — *Outer diam.* — *Aussendurchmesser* — *Diám. ext.*	Spessore — *Epaisseur* — *Width* — *Breite* — *Ancho*			
29,116	47	12	801611	9090 b	D2.02
29,116	47,5	20	813983	9463 b	D2.02
28	67	20,5	848610	01/02/4235/115	B4.04
30	75/80,4	19	854940	10252 a	B2.04-B2.04/1
14,71	23,841	13,2	883236	13941 b	B3.01-B3.16
26	57,15	17,462	4009067	13/24/3526	D3.14
20	50/55	20,6	4059471	12991 a	B2.04-B2.04/1
30	72/78,6	19	4059514	9954	B2.04-B2.04/1
25	52	20,6	4074787	12705/102	A4.09
25	55	18	4077339	13441	B2.04-B2.04/1
19,050	45,237	15,494	4096104	10/02/3718	D3.14
—	30	131/39	4143116	14453	A4.03
26,222	42,098	10	4151559	13793	D2.02/1
30	62	16	4160141	ALN 30/401	B4.01
—	30	131/39	4162334	614874 B	A4.03
25	52	15	20715580	2 A 25	B2.04/1
20	52	15	23144770	5 B 20	B2.04
15	35	14	24940440	AL 15/326	A1.03
25	52	18	28042320	AL 25	B3.01
25	52	18	28103910	2 DAAVX 25	B2.04
33	62	16	60055392	01/02/3320	B4.04

Fiat 124 Spider Club e.V.

AMMORTIZZATORI Amortisseurs Stossdämpfer Shock Absorbers Amortiguadores			**BOCCOLE** Douilles Büchsen Bushings Casquillos		
n. ordinaz. **FIAT**	n. ordinaz. **RIV**	Sgr.	n. ordinaz. FIAT	n. ordinaz. **RIV**	Sgr.
4159259	808 3010 416	D3.01	4134162	89 901 054	D3.01
4159260	808 3010 417	D3.05	4150502	89 902 052	D3.01
			9915814	89 900 081	D3.10
			9916022	89 900 104	D3.10/1

Fiat 124 Spider Club e.V.

DATE DI AGGIORNAMENTO

DATES DE MISE À JOUR
DATEN DER KATALOGBLÄTTER
CATALOG SHEET ISSUE DATES
FECHAS DE EDICIÓN DE LA HOJAS

Pag.		Sgr.		Sgr.		Sgr.		Sgr.		Sgr.		Sgr.	
2	*XII-1966*	**A0.01**	*XII-1966*	**B4.01**	*XII-1966*	**F2.01**	*XII-1966*						
3-4	»	**A1.01**	»	**B4.04**-1/2	»	**F3.01**	»						
5	»	**A1.02**	»	B4.04-2/2	»	**F4.01**	»						
6	»	**A1.03**	»			**F5.01**	»						
7-8	»	**A1.05**-1/2	»	**C1.01**	*XII-1966*	**F5.03**	»						
9-10	»	A1.05-2/2	»	**C1.02**	»	**F5.05**	»						
11-12	»	**A1.06**	»	**C1.04**	»	**F6.02**	»						
13	»	**A1.07**	»	**C1.06**	»	**F6.08**	»						
		A2.01	»	**C1.08**	»	**F6.09**	»						
15	»	**A2.02**	»	**C1.10**	»	**F6.14**	»						
		A2.03	»	**C1.30**	»	**F6.29**	»						
17-18	»	**A2.04**	»	**C1.31**	»	**F6.29/1**	»						
19-20	»	**A2.05**	»	**C1.32**	»	**F6.32**	»						
21-22	»	**A2.06**	»	**C1.33**	»	**F6.32/1**	»						
23	»	**A2.21**	»	**C1.35**	»	**F6.34**	»						
		A2.54	»			**F6.34/1**	»						
25-26	»	**A2.56**	»	**D2.01**	*XII-1966*	**F6.35**	»						
27-28	»	**A3.01**-1/2	»	**D2.02**	»	**F6.65**	»						
29-30	»	A3.01-2/2	»	**D2.03**	»								
31	»	**A3.02**	»	**D2.10**	»	**Z1.01**	*XII-1966*						
		A4.01	»	**D3.01**	»								
		A4.02	»	**D3.02**	»	Modifiche							
		A4.03	»	**D3.05**	»	**1 M**	*XII-1966*						
		A4.09	»	**D3.06**	»								
				D3.10	»	Tabelle varie							
		B1.01	*XII-1966*	**D3.10/1**	»	**1 T**	*XII-1966*						
		B1.05	»	**D3.14**	»	**2 T**	»						
				D3.16	»	**3 T**	»						
		B2.01	»			**4 T**	»						
		B2.04-1/2	»	**E1.01**	*XII-1966*								
		B2.04-2/2	»	**E1.02**	»								
		B2.07	»	**E1.03**	»								
		B2.10	»	**E3.01**	»								
		B2.24	»										
		B3.01	»	**F1.01**	*XII-1966*								
		B3.16	»										

Il catalogo verrà aggiornato con invio di fogli da inserire in aggiunta od in sostituzione dei fogli corrispondenti.

Le catalogue sera mis à jour par l'envoi de feuilles à intercaler en adjonction ou en remplacement des feuilles correspondantes.

Der Katalog ist durch die nachträglich gelieferten Blätter, die als Ersatz entsprechender früherer oder zusätzlich einzufügen sind, auf den neuesten Stand zu bringen.

This Catalog will be revised from time to time by sheets to be inserted in addition to or replacement of the corresponding sheets.

El catálogo se pondrá al día con las nuevas hojas que se remitirán para insertarlas en adición o en sustitución de las antiguas que corresponde.

Fiat 124 Spider Club e.V.

INDICE GENERALE

— Norme per le ordinazioni . pag. 5
— Avvertenze per la consultazione del Catalogo . . . . » 6
— Elenco delle versioni *(su carta arancione)* . . . . . » 11
— Validità dei sottogruppi . . » 15
— Indice dei sottogruppi . . . » 17
— Indice dei numeri d'ordinazione . . . . . » 25

PARTI DI RICAMBIO

— **Tavole** *da Sgr.* **A0.01** *a Sgr.* **Z1.01**
— **Elenchi** delle parti di Ricambio *(sul retro della tavola)*

MODIFICHE

— Tabelle . . . . . pag. 1M

TABELLE VARIE

— Parti di ricambio RIV . . . pag. 1T
— Cavi per impianto elettrico . » 3T
— Capicorda e cappucci isolanti per cavi elettrici . . . . . » 4T

INDEX

— Commande de pièces détachées . . . . . page 5
— Remarques pour la consultation du Catalogue . . . . » 7
— Liste des versions *(sur papier orange)* . . . . . » 12
— Validité des Sousgroupes . . » 15
— Index des Sousgroupes . . . » 17
— Liste numérique . . . . . » 25

PIÈCES DÉTACHÉES

— **Planches** *de Sgr.* **A0.01** *à Sgr.* **Z1.01**
— **Liste** des pièces détachées *(au verso des planches)*

MODIFICATIONS

— Tableaux . . . . . page 1M

TABLEAUX DIVERS

— Pièces détachées RIV . . . page 1T
— Câbles électriques . . . . . » 3T
— Cosses et capuchons isolants pour câbles électriques . . » 4T

VERZEICHNIS

— Anweisungen zur Bestellung Seite 5
— Hinweise zum Gebrauch des Katalogs . . . . . » 8
— Liste der Ausführungen *(auf orangefarbigem Papier)* . . » 12
— Gültigkeit der Untergruppen » 15
— Untergruppenverzeichnis . . » 17
— Nummernverzeichnis . . . » 25

ERSATZTEILE

— **Bildtafeln** *von Utgr.* **A0.01** *bis* **Z1.01**
— **Ersatzteilliste** *(auf der Rückseite der jeweiligen Bildtafel)*

ÄNDERUNGEN

— Tabelle . . . . . Seite 1M

VERSCHIEDENE TABELLEN

— Ersatzteile RIV . . . . . Seite 1T
— Elektrische Leitungen . . . » 3T
— Tabelle der Kabelschuhe und Schutzkappen . . . . . » 4T

CONTENTS

— Ordering Parts . . . . . Page 5
— Use of the Catalog . . . . » 9
— Version List *(on orange paper)* . . . . . » 13
— Subgroup Applicability . . » 15
— Subgroup Index . . . . . » 17
— Numerical Index . . . . . » 25

SPARE PARTS

— **Plates** *Sgr.* **A0.01** *to Sgr.* **Z1.01**
— **Spare Parts List** *(on the Plate sheet verso)*

MODIFICATIONS

— Tables . . . . . Page 1M

MISCELLANEA

— RIV Spares . . . . . Page 1T
— Electrical cables . . . . . » 3T
— Electrical cable terminals and boots list . . . . . » 4T

ÍNDICE GENERAL

— Pedidos de repuestos . . . pág. 5
— Cómo se maneja el catálogo » 10
— Lista de versiones *(papel naranja)* . . . . . » 13
— Validez de los subgrupos . . » 15
— Índice de subgrupos . . . . » 17
— Índice numérico . . . . . » 25

PIEZAS DE REPUESTO

— **Láminas** *Sgrs.* **A0.01** *a* **Z1.01**
— **Listas** de piezas de repuesto *(en el dorso de las láminas)*

MODIFICACIONES

— Tablas . . . . . pág. 1M

TABLAS

— Piezas de recambio RIV . . pág. 1T
— Cables eléctricos . . . . . » 3T
— Terminales y capuchones aislantes de cables eléctricos » 4T

Fiat 124 Spider Club e.V.

NORME PER LE ORDINAZIONI

Le **ordinazioni di parti di ricambio** devono essere corredate dalle seguenti indicazioni:

— Modello e versione della vettura *(indicata nel foglio « Elenco delle Versioni », su carta arancione).*

— Tipo dell'autotelaio (1).

— Numero dell'autotelaio (2).

— Tipo del motore (3).

— Numero per ricambi (4) *(vettura n. ...).*

— Numero del motore *(motore n. ...).*

— Numero di ordinazione della parte che si richiede *(come indicato nelle tavole e negli elenchi parti di ricambio)*, in base al quale vengono evase le ordinazioni.

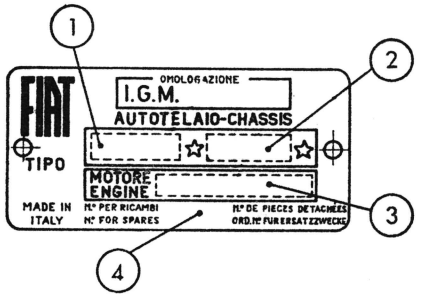

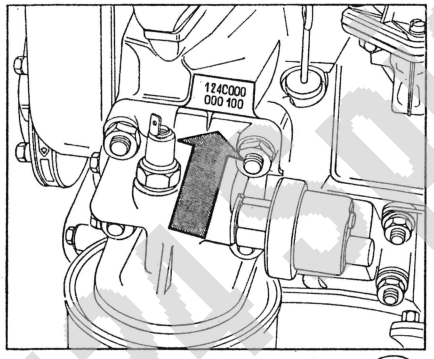

COMMANDE DE PIÈCES DÉTACHÉES

Les **commandes** doivent nous parvenir complètes des indications suivantes:

— Type et version de la voiture *(comme indiqué sur la feuille « Liste des Versions » sur papier orange).*

— Type du châssis (1).

— Numéro du châssis (2).

— Type du moteur (3).

— Numéro de pièces détachées (4) *(voiture n° ...).*

— Numéro du moteur *(moteur n° ...).*

— Numéro de commande de la pièce requise *(comme indiqué sur les planches et aux listes des pièces)*, d'après lequel les commandes sont expédiées.

ANWEISUNGEN ZUR BESTELLUNG

Bei Bestellung bitten wir stets folgendes anzugeben:

— Modell u. Ausführung des Wagens *(siehe « Liste der Ausführungen », auf orangefarbigem Papier).*

— Fahrgestell-Baumuster (1).

— Fahrgestell-Nummer (2).

— Motorbaumuster (3).

— Ordnungsnummer für Ersatzzwecke (4) *(Wagen Nr. ...).*

— Motornummer *(Nr. ...).*

— Bestellnummer des gewünschten Ersatzteils *(lt. Bildtafeln u. Listen)*, auf Grund derer die Lieferung erfolgt.

ORDERING PARTS

Orders for Spare Parts must include the following data:

— Car Model and Version *(as given in the " Version List " on orange paper).*

— Chassis Type (1).

— Chassis Number (2).

— Engine Type (3).

— Number for Spares (4) *(car No. ...).*

— Engine Number.

— Part Number of the ordered spare, as given on plates and lists, that will be used to fulfill the order.

PEDIDOS DE REPUESTOS

En todos los pedidos de piezas de repuesto tienen que consignarse los datos siguientes:

— modelo y versión del coche *(reseñados en la « Lista de Versiones », papel naranja)*;

— modelo del chasis (1);

— matrícula del chasis (2);

— modelo del motor (3);

— número para recambios (4) *(coche n°. ...)*;

— matrícula del motor *(motor n°. ...)*;

— número de pedido de la pieza requerida *(el que coincidirá con aquel reseñado en las listas de piezas de repuesto y en las láminas)*, en base al cual se evacúa el pedido.

Fiat 124 Sport Coupé e.V.

AVVERTENZE PER LA CONSULTAZIONE DEL CATALOGO

1 - Avvertenze generali per la consultazione.

Per la ricerca delle parti di ricambio illustrate ed elencate nel presente catalogo è necessario:

a) consultare l'**elenco delle versioni** *(su carta arancione)* per individuare il **codice numerico** della versione base del veicolo in produzione che interessa;

b) consultare l'indice « **Validità dei sottogruppi** » *(su cartoncino, ripetuto anche a pag. 15)* per conoscere le validità dei sottogruppi per le versioni base del veicolo.

2 - Tavole *(da Sgr.* **A0.01** *a Sgr.* **Z1.01***).*

Illustrano le parti di ricambio di ciascun sottogruppo. Ogni tavola riporta, in basso, il **numero del sottogruppo** *(a destra)* e l'eventuale numero di foglio, la **denominazione del sottogruppo** *(al centro)* e l'**indicazione del modello** *(a sinistra).*

Le parti di ricambio illustrate sono contraddistinte dal **n. di ordinazione** con a fianco tutte le indicazioni *(modifiche, codici, ecc.)* sufficienti in generale per poter individuare le parti stesse direttamente sulle tavole.

Indicazioni e **abbreviazioni** usate nelle tavole:

4072798	= parte di normale fornitura
873637-805338	= parti fornite in alternativa
4119705 (01)	= parte propria della versione 01
980076 2,5	= parte avente spessore 2,5 mm
4119259 + 0,2	= parte maggiorata di 0,2 mm
4101758	= complessivo
4118204 A3.02	= complessivo le cui parti sono illustrate nel Sgr. A3.02
C 2180 **4064081**	= parte antemodifica 2180 *(viene ancora fornita di ricambio)*
C 2184 ~~**4076009**~~	= parte antemodifica 2184 *(non viene più fornita di ricambio)*
D 2180 **4081948**	= parte postmodifica 2180
A3.01	= parte illustrata nel Sgr. A3.01
1, 2, ecc.	= vedere n. ordinazione nell'apposita tabella

s	= parte sinistra (°)		= esistenza di «Serie», «Dotazioni », ecc.
d	= parte destra (°)		
∅ ...	= diametro ... mm		

Validità della tavola

con l'indicazione del modello.

C 2210 → **vett. n. 071115**

la tavola vale « fino » alla vettura con n. per ricambi 071115, in conseguenza della modifica 2210;

D 2210 **vett. n. 071116** →

la tavola vale « dalla » vettura con n. per ricambi 071116, in conseguenza della modifica 2210.

3 - Elenchi delle parti di ricambio *(sul retro delle tavole).*

Elencano le parti di ricambio di ciascun sottogruppo, illustrate nelle tavole e le parti fornite come « Serie » ecc. **in ordine progressivo di n. di ordinazione.**

Per una più completa interpretazione delle **denominazioni** delle parti di ricambio è opportuno riferirsi alle illustrazioni delle tavole.

Indicazioni e **abbreviazioni** usate negli elenchi:

Sgr.	= Sottogruppo	**ant.**	= anteriore (°)
N., n.,	= numero	**post.**	= posteriore (°)
compl.	= complessivo	**sup.**	= superiore
sp.	= spessore	**inf.**	= inferiore
s	= parte sinistra (°)	**est.**	= esterno
d	= parte destra (°)	**int.**	= interno
R.M.	= retromarcia	**lat.**	= laterale

1a, 2a, ...	= 1a, 2a, ... velocità	nella colonna « quant. »
m	= fornito a metri	
T	= ved. « Tabelle varie »	
S	= esistenza di « Serie » ecc.	

4 - Tabelle « Modifiche ».

Elencano tutte le **modifiche** apportate ai veicoli durante il corso della produzione, le loro **applicazioni** *(con una eventuale illustrazione complessiva della modifica, quando si ritiene necessario)* e le **norme di ricambio.**

(°) *Rispetto alla direzione di marcia del veicolo.*

Indicazioni e **abbreviazioni** usate nelle tabelle modifiche:

colonna « **Modifica** »:

C ...	= modifica n. ... *(per le parti antemodifica)*
D ...	= modifica n. ... *(per le parti postmodifica)*

attuazioni:

→ vett. n. ...	= « fino » alla vettura con n. per ricambi ...
→ mot. n. ...	= « fino » al motore n. ...
vett. n. ... →	= « dalla » vettura con n. per ricambi ...
mot. n. ... →	= « dal » motore n. ...
IX 1964	= nel mese di settembre 1964

colonna « **Sgr. interessati e Norme di ricambio** »:

C1.30 - C1.32	= sottogruppi interessati alla modifica
(B.I.T. ...)	= n. del Bollettino Informazioni Tecniche con il quale viene segnalata la modifica.

norme di ricambio:

~~**4055118**~~ = D 2072

ad esaurimento scorte 4055118 applicare tutte le parti postmodifica D 2072

~~**4055102**~~ = **4089698**

ad esaurimento scorte 4055102 sostituire con 4089698

~~**4076308**~~ = **4086486** + **4092472**

ad esaurimento scorte 4076308, sostituire con 4086486 e 4092472

~~**4066205**~~ = **4082585 — (4074547** + **4074548)**

ad esaurimento scorte 4066205 sostituire con 4082585 eliminando 4074547 e 4074548.

5 - « Tabelle varie ».

Comprendono le tabelle da consultare per conoscere i dati relativi alle « Parti di ricambio RIV », ai « Cavi per impianti elettrici », ai « Capi-corda e cappucci isolanti per cavi elettrici ».

Fiat 124 Sport Club e.V.

REMARQUES POUR LA CONSULTATION DU CATALOGUE

1 - Avis généraux pour la consultation.

Pour la recherche des pièces de rechange illustrées et en liste dans ce catalogue, il faut:

a) consulter la **liste des versions** *(sur papier orange)* afin d'individuer **le code numérique** de la version du véhicule en production qui intéresse;

b) consulter l'index « **Validité des Sousgroupes** » *(sur carton, répété même à page 15)* afin de connaître les validités des sousgroupes pour les versions du véhicule.

2 Planches *(du Sgr.* **A0.01** *au Sgr.* **Z1.01**).

Elles représentent les pièces détachées de chaque sousgroupe. Chaque planche reporte, en bas, le **numéro du sousgroupe** *(à droite)* et le numéro de feuille éventuel, la **désignation du sousgroupe** *(au centre)* et l'**indication du modèle** *(à gauche).*

Les pièces représentées sont distinguées par le **n. de commande** accompagné de toutes les indications *(modifications, codes, étc.)* suffisant en général à repérer les pièces elles-mêmes directement sur les planches.

Symboles et **abréviations** utilisés sur les planches:

4072798	= pièce de fourniture standard
873637-805338	= pièces livrées en alternative
4119705 (01)	= pièce propre à la version 01
980076 2,5	= pièce ayant 2,5 mm d'épaisseur
4119259 + 0,2	= pièce majorée de 0,2 mm
4101758	= ensemble
4118204 A3.02	= ensemble dont les pièces figurent dans le Sgr. A3.02
C 2180 **4064081**	= pièce antérieure à la modification 2180 *(encore livrée de rechange)*
C 2184 ~~**4076009**~~	= pièce antérieure à la modification 2184 *(non plus livrée de rechange)*
D 2180 **4081948**	= pièce postérieure à la modification 2180
A3.01	= pièce illustrée au Sgr. A3.01
1, 2, etc.	= voyez le n. de commande au tableau concerné

s	= pièce gauche (°)
d	= pièce droite (°)
∅ ...	= diamètre ... mm

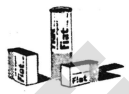

= existence de « Jeux », « Dotations », etc.

Validité de la planche

avec l'indication du modèle.

C 2210 → **vett. n. 071115**

cette planche est valable « jusqu'à » la voiture n. de pièces détachées 071115, par suite de la modification 2210;

D 2210 **vett. n. 071116** →

cette planche est valable « à partir de » la voiture n. de pièces détachées 071116, par suite de la modification 2210.

3 - Listes des pièces détachées *(au verso des planches correspondantes).*

Elles comprennent les pièces de rechange de chaque sousgroupe figurant sur les planches et les pièces livrées comme « Série » **en ordre progressif de n. de commande.**

Pour une interprétation plus correcte des **désignations** des pièces détachées, il est opportun de se rapporter aux illustrations des planches.

Symboles et **abréviations** utilisés dans les listes *(dans la partie en italien seulement)*:

Sgr.	= Sousgroupe	**ant.**	= avant (°)
N., n.,	= numéro	**post.**	= arrière (°)
compl.	= ensemble	**sup.**	= supérieur
sp.	= épaisseur	**inf.**	= inférieur
s	= pièce gauche (°)	**est.**	= extérieur
d	= pièce droite (°)	**int.**	= intérieur
R.M.	= marche AR	**lat.**	= latéral

1a, 2a, ...	= 1re, 2me, ... vitesses
m	= livré par mètres
T	= voir « Tabelle varie » *(Tableaux divers)*
S	= existence de « Jeux », etc.

dans la colonne «quant.»

4 - Tableaux « Modifications ».

Dans ces tableaux sont reportées toutes les **modifications** apportées aux véhicules au cours de leur production, leurs **applications** *(avec une illustration générale de la modification, quand cela est nécessaire)* ainsi que les **règles pour les remplacements.**

(°) *Par rapport au sens de roulement du véhicule.*

Symboles et **abréviations** utilisés dans les tableaux des modifications:

colonne « **Modifica** » *(modification)*:

C ...	= modification n. ... *(pour les pièces ancienne)*
D ...	= modification n. ... *(pour les pièces actuelles)*

effectuactions:

→**vett. n. ...**	= « jusqu'à la voiture n. de pièces détachées ...
→**mot. n. ...**	= « jusqu'au » moteur n. ...
vett. n. ...→	= « à partir » de la voiture n. de pièces détachées ...
mot. n. ...→	= « à partir » du moteur n. ...
IX 1964	= au mois de septembre 1964

colonne « **Sgr. interessati e Norme di ricambio** » *(Sgr. concernés et Règles pour les remplacements)*:

C1.30 - C1.32	= sousgroupes concernés par la modification.
(B.I.T. ...)	= numéro du Bulletin d'Informations Techniques reportant la modification.

règles pour les remplacements:

~~**4055118**~~ = D 2072

à l'épuisement des stocks de 4055118, appliquer toutes les pièces actuelles D 2072

~~**4055102**~~ = **4089698**

à l'épuisement des stocks de 4055102, remplacer par 4089698

~~**4076308**~~ = **4086486** + **4092472**

à l'épuisement des stocks de 4076308, remplacer par 4086486 et 4092472

~~**4066205**~~ = **4082585 — (4074547** + **4074548)**

à l'épuisement des stocks de 4066205, remplacer par 4082585, en éliminant 4074547 et 4074548.

5 - Tableaux divers.

Ils comprennent les tableaux à consulter pour connaître les données se rapportant aux « Pièces détachées RIV », aux « Câbles électriques », aux « Cosses et capuchons isolants de câble électriques ».

Fiat 124 Sport Club G.V.

HINWEISE ZUM GEBRAUCH DES KATALOGS

1 - Allgemeine Hinweise für den Gebrauch.

Zum Auffinden der in vorliegendem Katalog aufgeführten und abgebildeten Ersatzteile ist notwendig:

a) die **Liste der Ausführungen** *(auf orangefarbigem Papier)* nachzuschlagen, um die **Kennumer** der Grundausführung des in Frage kommenden Fahrzeugs festzustellen.

b) das Verzeichnis « **Gültigkeit der Untergruppen** » *(auf Karton, auf S. 15 wiederholt)* nachzuschlagen, um die Zugehörigkeit der Untergruppen zu den einzelnen Grundausführungen festzustellen.

2 - Bildtafeln *(von Utgr.* **A0.01** *bis* **Z1.01***).*

Die Tafeln veranschaulichen die Ersatzteile jeder einzelnen Untergruppe.
Auf jeder Bildtafel ist folgendes angegeben: die **Untergruppennummer** *(rechts)* mit der eventuellen Seitennummer des Katalogblatts, die **Untergruppenbenennung** *(in der Mitte)*, sowie **Wagenmodell** *(links)*.
Die abgebildeten Ersatzteile sind mit den **Bestellnummern** und sämtlichen Angaben versehen *(Änderungen, Kennummern usw.)*, die im Allgemeinen ausreichen, die gewünschten Teile direkt auf den Bildtafeln zu ermitteln.

Erläuterungen und **Abkürzungen** auf den Bildtafeln:

4072798	= normalweise gelieferter Teil
873637-805338	= abwechselnd gelieferter Teil
4119705 (01)	= Eigenteil der Ausführung 01
980076 2,5	= Teil 2,5 mm stark
4119259 + 0,2	= Teil mit 0,2 mm Übermass
4101758	= Zusammenbau
4118204 A3.02	= Zusammenbau dessen Einzelteile in Utgr. A3.02 abgebildet sind
C 2180 **4064081**	= früherer Teil 2180 *(wird weiterhin geliefert)*
C 2184 ~~**4076089**~~	= früherer Teil 2184 *(nicht mehr erhältlich)*
D 2180 **4081948**	= gegenwärtiger Teil 2180
A3.01	= in Utgr. A3.01 abgebildeter Teil
1, 2, usw.	= s. Bestellnr. in der speziellen Tabelle

s = links (°)
d = rechts (°)
∅ ... = ... mm Durchmesser



= Lieferbarkeit von Teilen als « Satz », «Serie»,usw.

Gültigkeit der Bildtafeln:

durch Angabe des Modells.

C 2210 → **vett. n. 071115**

die Tafel gilt « bis » Wagen mit Ordnungsnr. f. Ersatzzwecke 071115 infolge der Änderung 2210;

D 2210 **vett. n. 071116** →

die Tafel gilt « ab » Wagen mit Ordnungsnr. f. Ersatzzwecke 071116 infolge der Änderung 2210.

3 - Ersatzteilliste *(auf der Rückseite der jeweiligen Bildtafel).*

Die Listen führen die in den Bildtafeln abgebildeten und die als « Satz » gelieferten Ersatzteile **in laufender Bestellnummernfolge** an.

Zur besseren Verständigung der **Benennung** der einzelnen Ersatzteile, siehe Bildtafeln.

Erläuterungen und **Abkürzungen** auf den Ersatzteillisten *(im italienischen Teil).*

Sgr.	= Untergruppe	**ant.**	= vorn (°)
N., n.,	= Nummern	**post.**	= hinten (°)
compl.	= Zusammenbau	**sup.**	= oben
sp.	= Stärke	**inf.**	= unten
s	= links (°)	**est.**	= aussen
d	= rechts (°)	**int.**	= innen
R.M.	= Rückwärtsgang	**lat.**	= seitlich

1a, 2a, ... = 1., 2., ... Gang

m	= vom laufenden Meter erhältlich	*in der Spalte « quant. » (Anzahl)*
T	= siehe « Tabelle varie » (verschiedene Tabellen)	
S	= Vorhandensein von « Sätzen », usw.	

4 - Abschnitt « Änderungen ».

In diesem Abschnitt sind sämtliche im Laufe der Produktion an den Fahrzeugen vorgenommene **Änderungen** sowie ihre **Einführung** *(mit einer eventuellen, falls für notwendig gefundenen Gesamtabbildung der Änderung)* und die **Ersatzanweisungen** aufgeführt.

(°) *in Bezug auf die Fahrtrichtung des Fahrzeugs.*

Hinweise und **Abkürzungen** in der Tabelle Änderungen:

Spalte « **Modifica** » *(Änderung)*:

C ... = Änderungsnummer ... *(frühere Teile)*
D ... = Änderungsnummer ... *(gegenwärtige Teile)*

Einführung:

→vett. n. ... = « bis » Wagen mit Ordnungsnr. f. Ersatzzwecke ...
→mot. n. ... = « bis » Motor Nr. ...
vett. n. ...→ = « ab » Wagen mit Ordnungsnr. f. Ersatzzwecke ...
mot. n. ...→ = « ab » Motor Nr. ...
IX 1964 = September 1964

Spalte « **Sgr. interessati e Norme di ricambio** » *(betreffende Untergruppen und Ersatzanweisung)*:

C1.30 - C1.32 = die Änderung betreffende Untergruppen
(B.I.T. ...) = Technisches Mitteilungsblatt in welchem die Änderung beschrieben ist.

Ersatzanweisung:

~~**4055118**~~ = D 2072
nach Aufbrauch der Nr. 4055118, sämtliche neuen Teile D 2072 einbauen

~~**4055102**~~ = **4089698**
nach Aufbrauch der Nr. 4055102 durch 4089698 ersetzen

~~**4076308**~~ = **4086486** + **4092472**
nach Aufbrauch der Nr. 4076308 durch 4086486 und 4092472 ersetzen

~~**4066205**~~ = **4082585 — (4074547** + **4074548)**
nach Aufbrauch der Nr. 4066205 durch 4082585 ersetzen, wobei 4074547 und 4074548 zu entfernen sind.

5 - Verschiedene Tabellen.

Dieser Teil enthält die Tabellen, in denen die Daten betreffs der « Ersatzteile RIV », der « elektrischen Leitungen » und der « Kabelschuhe und Schutzkappen » zusammengefasst sind.

Fiat 124 Sport Club e.V.

USE OF THE CATALOG

1 - Using the Catalog.

To find the spares shown and listed in the catalog proceed as follows:

a) Consult the **" Version List "**, *on orange paper,* to find the **code number** of the current production vehicle basic version concerned;

b) Consult the **" Subgroup Applicability "** index *(on cardboard, reported also on page 15)* to identify the applicability of subgroups for the vehicle basic versions.

2 - Plates *(Sgr.* **A0.01** *to Sgr.* **Z1.01***).*

Illustrations show the spare parts of each subgroup.
Below each Plate there is the **Sgr. No.** *(right)* and sheet number, if any, the **Sgr. title** *(center)*, and the **Model indication** *(left).*
The spare parts illustrated are identified by respective **Part Numbers** together with other indications *(modifications, codes, etc.)* generally sufficient for direct location of parts on Plate.

Indications and **abbreviations** used in the Plates:

4072798	= Standard supply part
873637-805338	= Parts supplied as an alternative
4119705 (01)	= Part specific for version 01
980076 2,5	= 2,5 mm thick part
4119259 + 0,2	= 0,2 mm o/s part
4101758	= Assembly
4118204 A3.02	= Assembly whose separate components are shown in Sgr. A3.02
C 2180 **4064081**	= Ante-modification 2180 part *(supply is continued)*
C 2184 ~~**4076009**~~	= Ante-modification 2184 part *(supply has been discontinued)*
D 2180 **4081948**	= Post-modification 2180 part
A3.01	= Part shown in Sgr. A3.01
1, 2, etc.	= see Part. No. in the specific list

s = Left (°)
d = Right (°)
∅ ... = ... mm dia.



= Some parts are supplied as « Set » « Kit », etc.

Plate applicability

By the specific indication of model.

C 2210 → **vett. n. 071115 means:**

consequently to modification 2210 the plate is valid up to car with Number for Spares 071115;

D 2210 **vett. n. 071116 → means:**

consequently to modification 2210 the plate is valid from car with Number for Spares 071116.

3 - Spare Parts List *(on the Plate sheet verso).*

Lists the spare parts, and the parts supplied as « set », « kit », etc. of each subgroup, illustrated in the plates according to the **progressive Part Number.**
Refer to plate illustrations for a complete interpretation of spare **description.**

Indications and **abbreviations** used in the lists *(only in the Italian section)*:

Sgr.	= Subgroup	**ant.**	= front (°)
N., n.	= number	**post.**	= rear (°)
compl.	= assembly	**sup.**	= upper
sp.	= thickness	**inf.**	= lower
s	= left (°)	**est.**	= outer
d	= right (°)	**int.**	= inner
R.M.	= reserve	**lat.**	= side

1a, 2a, ... = 1st, 2nd ... gear
m = supplied to the meter
T = see " Tabelle varie " *(miscellanea)*
S = some parts are supplied as " Kit " " Set " etc.

Column "quant"

4 - " Modifications " Tables.

List all the **modifications** introduced on vehicles during the production, their **applicability** *(when necessary, show also a complete illustration of the modification as a whole)* and the **directions for replacement.**

(°) *Determined by facing in the same direction as the driver.*

Indications and **abbreviations** used in modification tables:

Column **" Modifica "** *(Modification)*:

C ... = modification No. ... *(for the A.M. parts)*
D ... = modification No. ... *(for the P.M. parts)*

effectiveness:

→ vett. n. ... = up to car with Number for Spares ...
→ mot. n. ... = up to engine No. ...
vett. n. ... → = from car with Number for Spares ...
mot. n. ... → = from engine No. ...
IX 1964 = introduced in September 1964

Column **" Sgr. interessati e Norme di ricambio "** *(Sgr. involved and directions for replacement)*:

C1.30 - C1.32 = Subgroups involved in the modification
(B.I.T. ...) = Technical Information Bulletin in which the modification is described.

Directions for replacement:

~~**4055118**~~ = D 2072
On exhaustion of stocks of 4055118 mount all P.M. D 2072 parts

~~**4055102**~~ = **4089698**
On exhaustion of stocks of 4055102 replace with 4089698

~~**4076308**~~ = **4086486** + **4092472**
On exhaustion of stocks of 4076308 replace with 4086486 and 4092472

~~**4066205**~~ = **4082585 — (4074547** + **4074548)**
On exhaustion of stocks of 4066205 replace with 4082585, discarding 4074547 and 4074548.

5 - Miscellanea.

This Section includes the list showing data relevant to RIV Spares, Electrical cables, Insulating Boots and Terminals.

Fiat 124 Spider Club B.V.

CÓMO SE MANEJA EL CATÁLOGO

1 - Normas generales.

Para buscar las piezas de repuesto ilustradas y reseñadas en el catálogo, hay que:

a) conocer el **código** de las versiones del vehículo que interesa, el que figura en la **lista de versiones** *(papel naranja)*;

b) conocer la validez de los subgrupos en relación a las versiones del vehículo, deduciéndola de la tabla « **Validez de los subgrupos** » *(papel cartulina y pág. 15)*.

2 - Láminas *(subgrupos* **A0.01** *a* **Z1.01***).*

Representan las piezas de recambio de cada subgrupo.
Al pie de cada hoja, tenemos: *en la parte derecha,* el **número del subgrupo** y el número de la hoja *(eventual)*; *en el centro,* la **denominación del subgrupo,** *y en la parte izquierda* el **modelo.**

Cada pieza de recambio representada lleva el **número de pedido** acompañado de todas las indicaciones *(modificaciones, códigos, etc.)*, que generalmente son suficientes para reconocer la misma pieza en la lámina.

Notaciones y abreviaturas usadas en las láminas:

4072798 = pieza de suministro normal
873637-805338 = pieza de suministro alternativo
4119705 (01) = pieza propia de la versión 01
980076 2,5 = pieza de 2,5 mm de grueso
4119259 + 0,2 = pieza de 0,2 mm sobremedida
4101758 = conjunto
4118204 A3.02 = conjunto cuyo despiezo se ilustra en el Sgr. A3.02
C 2180 **4064081** = pieza anterior a la modificación 2180 *(de la que se suministran aún recambios)*
C 2184 ~~**4076009**~~ = pieza anterior a la modificación 2184 *(de la que no se dan más recambios)*
D 2180 **4081948** = pieza posterior a la modificación 2180
A3.01 = pieza ilustrada en el Sgr. A3.01
1, 2, etc: = véase el n°. de pedido en la propia tabla

s = parte izquierda (°)
d = parte derecha (°)
∅ ... = diámetro en mm



= de algunas piezas de suministran « Juegos », etc.

Validez de la lámina

con la notación del modelo.

C 2210 → **vett. n. 071115**

la lámina es válida « hasta » el coche con número para recambios 071115, por efecto de la modificación 2210;

D 2210 **vett. n. 071116** →

la lámina es válida « a partir del » coche con número para recambios 071116, por efecto de la modificación 2210.

3 - Listas de piezas de repuesto *(en el dorso de las láminas).*

Comprenden las piezas de repuesto de cada subgrupo ilustradas en las láminas y las piezas incluidas en « juegos », etc., y reseñadas según el **orden progresivo del núm. de pedido.**

Para comprender mejor las **denominaciones** de las piezas de repuesto es oportuno mirar las ilustraciones de las láminas.

Notaciones y abreviaturas usadas en la lista *en lengua italiana:*

Sgr.	= subgrupo	**ant.**	= anterior (°)
N., n.,	= número	**post.**	= posterior (°)
compl.	= conjunto	**sup.**	= superior
sp.	= espesor, grueso	**inf.**	= inferior
s	= parte izquierda (°)	**est.**	= exterior
d	= parte derecha (°)	**int.**	= interior
R.M.	= marcha atrás	**lat.**	= lateral

1a, 2a, ... = 1a., 2a., ... velocidades
m = se suministra por metros
T = véanse « Tabelle varie » *(= Tablas)*
S = existencia de « Juegos », etc.

en la columna « quant. » (= cantidad)

4 - Tablas « Modificaciones ».

Comprenden todas las **modificaciones** habidas en los vehículos durante su fabricación, **cómo se incorporaron** *(y cuando se estime bien, la ilustración general de la modificación)* y las **normas para los recambios.**

(°) *Respecto de la dirección de la marcha del vehículo.*

Notaciones y abreviaturas usadas en las tablas de modificaciones:

columna « **Modifica** » (= *modificaciones*):

C ... = modificación núm. ... *(para las piezas antiguas)*
D ... = modificación núm. ... *(para las piezas nuevas)*

incorporación:

→ **vett. n. ...** = « hasta » el coche con núm. para recambios ...
→ **mot. n. ...** = « hasta » el motor con núm. ...
vett. n. ... → = « a partir » del coche con núm. para recambios ...
mot. n. ... → = « a partir » del motor con núm. ...
IX 1964 = en el mes de septiembre de 1964

columna « **Sgr. interessati e Norme di ricambio** » (= *subgrupos afectados por la modificación y normas para los recambios*):

C1.30 - C1.32 = subgrupos afectados por la modificación
(B.I.T. ...) = núm. del « Bollettino Informazioni Tecniche » (= *Boletín técnico)* en el que se da parte de la modificación habida.

normas para los recambios:

~~**4055118**~~ = D 2072
al agotarse las existencias de 4055118, colóquense todas las piezas D 2072

~~**4055102**~~ = **4089698**
al agotarse las existencias de 4055102, colóquese 4089698

~~**4076308**~~ = **4086486** + **4092472**
al agotarse las existencias de 4076308, colóquense 4086486 y 4092472

~~**4066205**~~ = **4082585 — (4074547** + **4074548)**
al agotarse las existencias de 4066205, colóquese 4082585 anulando 4074547 y 4074548.

5 - Tablas.

Se reseñan los datos referentes a piezas de recambio RIV, cables eléctricos, terminales y capuchones aislantes de cables eléctricos.

Fiat 124 Sport Club e.V.

ELENCO DELLE VERSIONI

Liste des versions
Liste der Ausführungen
Version List
Lista de versiones

Questo elenco verrà inserito nei prossimi aggiornamenti a pag. 11.

Cette liste sera contenue dans les prochaines mises à jour, à la page 12.

Diese Liste wird bei der nächsten Änderungseinführung auf Seite 12 veröffentlicht.

This list will be entered in the next revisions on page 13.

Esta lista se incluirá en las próximas revisiones, página 13.

Fiat 124 Spider Club e.V.

Questa pagina verrà completata nel prossimo aggiornamento, in quanto la presente edizione comprende per ora la sola versione Spider con guida sinistra.

Cette page sera complétée dans la prochaine mise à jour, étant donné que l'édition actuelle comprend, pour le moment seulement la version Spider avec conduite à gauche.

Diese Seite wird bei der nächsten Änderungseinführung vervollständigt, da vorliegende Ausgabe nur die Ausführung Spider mit Linkslenkung enthält.

This page will be completed in the next revision, for this edition at present covers only the L.H.D. Spider version.

Esta página se completará en la próxima revisión, pues ésta edición comprende de momento tan sólo la versión Spider conducción izquierda.

Fiat 124 Spider Club e.V.

	INDICE DEI SOTTOGRUPPI	INDEX DES SOUSGROUPES	UNTERGRUPPEN-VERZEICHNIS	SUBGROUP INDEX	ÍNDICE DE SUBGRUPOS
A	MOTORE	Moteur	Motor	Engine	Motor
A0	COMPLESSIVO MOTORE	Ensemble moteur	Vollständiger Motor	Engine Assembly	Conjunto del motor
A0.01	Motore e supporti gruppo motopropulsore	Moteur et supports du groupe propulseur	Motor und Triebwerk-lager	Engine and Power Plant Supports	Motor y anclaje de la planta motriz
A1	ORGANI PRINCIPALI	Organes principaux	Hauptorgane	Main Components	Órganos principales
A1.01	Basamento e testa cilindri	Bâti et culasse	Kurbelgehäuse und Zylinderkopf	Crankcase and Cylinder Head	Bloque de cilindros y culata
A1.02	Coppa e coperchi basamento	Carter d´huile et couvercles de bâti	Ölwanne und Deckel des Kurbelgehäuses	Oil Sump and Crankcase Covers	Cárter de aceite y tapas del bloque
A1.03	Albero e volano motore	Vilebrequin et volant moteur	Kurbelwelle und Schwungrad	Crankshaft and Flywheel	Cigüeñal y volante
A1.05	Bielle e stantuffi	Bielles et pistons	Pleuelstangen und Kolben	Connecting Rods and Pistons	Bielas y émbolos
A1.06	Comando distribuzione	Commande de distribution	Steuerungsantrieb	Camshaft Drive	Piñones de la distribución
A1.07	Distribuzione	Distribution	Steuerung	Valve Gear	Distribución
A2	ALIMENTAZIONE E SCARICO	Alimentation et échappement	Kraftstofförderung und Auspuff	Fuel and Exhaust Systems	Alimentación y escape
A2.01	Serbatoio combustibile e tubazioni	Réservoir et canalisations combustible	Kraftstofftank und Leitungen	Fuel Tank and Lines	Depósito de combustible y tuberías
A2.02	Pompa alimentazione e tubazioni	Pompe et canalisations d´alimentation	Kraftstoffpumpe und Leitungen	Fuel Pump and Lines	Bomba de alimentación y tuberías
A2.03	Pompa alimentazione	Pompe d´alimentation	Kraftstoffpumpe	Fuel Pump	Bomba de alimentación
A2.04	Carburatore e filtro aria	Carburateur et filtre à air	Vergaser und Luftfilter	Carburetor and Air Cleaner	Carburador y filtro de aire

Fiat 124 Spider Club e.V.

A2.05	Filtro aria	Filtre à air	Luftfilter	Air Cleaner	Filtro de aire
A2.06	Carburatore	Carburateur	Vergaser	Carburetor	Carburador
A2.21	Comandi acceleratore e carburatore	Commandes d´accélérateur et de starter	Gasregulierung	Choke and Accelerator Control Linkage	Mandos del acelerador y "starter"
A2.54	Condotti aspirazione e scarico	Tubulures d´admission et d´échappement	Saug- und Auspuffkrümmer	Intake and Exhaust Manifolds	Colectores de admisión y escape
A2.56	Tubazione di scarico	Canalisation d´échappement	Auspuffleitung	Exhaust Pipe	Tubería de escape
A3	LUBRIFICAZIONE	Graissage	Schmierung	Lubrication System	Engrase
A3.01	Lubrificazione	Graissage	Schmierung	Lubrication System	Sistema de engrase
A3.02	Pompa olio	Pompe à huile	Ölpumpe	Oil Pump	Bomba de aceite
A4	RAFFREDDAMENTO	Refroidissement	Motorkühlung	Cooling System	Refrigeración
A4.01	Radiatore	Radiateur	Kühler	Radiator	Radiador
A4.02	Pompa acqua e tubazioni	Pompe et canalisations d´eau	Wasserpumpe und Leitungen	Water Pump and Lines	Bomba de agua y tuberías
A4.03	Pompa acqua	Pompe à eau	Wasserpumpe	Water Pump	Bomba de agua
A4.09	Ventilatore	Ventilateur	Lüfter	Fan	Ventilador
B	TRASMISSIONE	Transmission	Kraftübertragung	Power Train	Transmisión
B1	INNESTO	Embrayage	Kupplung	Clutch	Embrague
B1.01	Comando disinnesto frizione	Commande de débrayage	Kupplungsbetätigung	Clutch Release Control	Sistema de embrague
B1.05	Frizione (parti)	Embrayage (pièces)	Kupplung (Einzelteile)	Clutch (Components)	Embrague (despiezo)

Fiat 124 Spider Club e.V.

B2	CAMBIO	Boîte de vitesses	Wechselgetriebe	Transmission	Cambio de velocidades
B2.01	Cambio di velocità, scatola e coperchi	Boîte de vitesses, carter et couvercles	Wechselgetriebe, Gehäuse und Deckel	Transmission, Casing and Covers	Cambio de velocidades, caja y tapas
B2.04	Ruotismi cambio di velocità	Engrenages de boîte de vitesses	Zahnräder und Wellen des Wechselgetriebes	Transmission Gears	Engranajes del cambio
B2.07	Comandi esterni cambio di velocità	Commandes extérieures de boîte de vitesses	Äussere Getriebe-schaltung	Gearshift Outer Controls	Varillaje del cambio de velocidades
B2.10	Comandi interni cambio di velocità	Commandes intérieures de boîte de vitesses	Innere Getriebeschal-tung	Gearshift Inner Controls	Barras del cambio de velocidades
B2.24	Segnalazione velocità e suo comando	Compteur de vitesse et sa commande	Tachometer und sein Antrieb	Speedometer and Drive	Velocímetro y su arrastre
B3	ALBERI E GIUNTI	Arbres et joints	Wellen und Gelenke	Shafts and Joints	Árboles y juntas
B3.01	Trasmissione tra cambio e ponte	Transmission	Übertragungswelle	Propeller Shaft	Árbol de transmisión
B3.16	Albero di trasmissione	Arbre de transmission	Übertragungswelle	Propeller Shaft	Árbol de transmisión
B4	PONTI	Ponts	Achsen	Axles	Puentes
B4.01	Ponte e semialberi differenziale	Pont et arbres de différentiel	Achse und Achswellen	Axle and Axle Shafts	Puente y palieres
B4.04	Ruotismi riduzione e differenziale del ponte	Engrenages de réduction et différentiel	Achsantrieb und Ausgleichgetriebe	Final Drive and Differential Gears	Reducción final y diferencial
C	FRENI	Freins	Bremsen	Brakes	Frenos
C1	FRENI RUOTE	Freins aux roues	Radbremsen	Service Brakes	Frenos de ruedas
C1.01	Comando a pedale freni	Commande au pied de freins	Bremsfusshebel	Brake Foot Control	Pedal de freno
C1.02	Comando idraulico freni	Commande hydraulique de freins	Hydraulische Bremsbetätigung	Brake Hydraulic System	Sistema de freno hidráulico

Fiat 124 Spider Club e.V.

C1.04	Comando correttore di frenata	Commande de correcteur de freinage	Betätigung des Bremskraftreglers	Braking Action Compensator Control	Mando de válvula de compensación de freno
C1.06	Cilindro maestro	Maître-cylindre	Hauptzylinder	Master Cylinder	Bomba
C1.08	Servofreno	Servo-frein	Servobremse	Brake Servo	Servofreno
C1.10	Correttore di frenata	Correcteur de freinage	Bremskraftregler	Braking Action Compensator	Válvula de compensación de freno
C1.30	Freni ruote anteriori	Freins de roues AV	Vorderradbremsen	Front Wheel Brakes	Frenos anteriores
C1.31	Pinza anteriore	Étrier avant	Vorderer Sattel	Front Brake Caliper	Pinza de freno anterior
C1.32	Freni ruote posteriori	Freins de roues AR	Hinterradbremsen	Rear Wheel Brakes	Frenos posteriores
C1.33	Pinza posteriore	Étrier arrière	Hinterer Sattel	Rear Brake Caliper	Pinza de freno posterior
C1.35	Comando a mano freni	Commande de freins à main	Handbremsbetätigung	Brake Hand Control	Freno de mano
D	STERZO, SOSPENSIONI E RUOTE	Direction, suspension et roues	Lenkung, Aufhängung und Räder	Steering, Suspension and Wheels	Dirección, suspensión y ruedas
D2	STERZO	Direction	Lenkung	Steering System	Dirección
D2.01	Comando sterzo	Commande de direction	Lenkgetriebe	Steering Gear	Volante y caja de la dirección
D2.02	Scatola sterzo	Boîtier de direction	Lenkgehäuse	Steering Box	Caja de la dirección
D2.03	Albero snodato	Arbre articulé	Gelenkwelle	Shaft with Joint	Árbol articulado
D2.10	Tiranteria comando sterzo	Timonerie de direction	Lenkgestänge	Steering Linkage	Timonería de la dirección
D3	SOSPENSIONI E RUOTE	Suspensions et roues	Aufhängung und Räder	Suspensions and Wheels	Suspensión y ruedas
D3.01	Sospensione anteriore	Suspension AV	Vorderradaufhängung	Front Suspension	Suspensión anterior
D3.02	Ammortizzatori e barre anteriori	Amortisseurs et barres AV	Vord.Stossdämpfer und Stabilisator	Front Shock Absorbers and Bars	Amortiguadores y barras anteriores

Fiat 124 Spider Club e.V.

D3.05	Sospensione posteriore	Suspension AR	Hinterradaufhängung	Rear Suspension	Suspensión posterior
D3.06	Ammortizzatori e barre posteriori	Amortisseurs et barres AR	Hint.Stossdämpfer und Stabilisator	Rear Shock Absorbers and Bars	Amortiguadores y barras posteriores
D3.10	Ammortizzatore (D3.10,/1)	Amortisseur	Stossdämpfer	Shock Absorber	Amortiguador
D3.14	Fuso a snodo	Fusée	Achsschenkel	Steering Knuckle	Mangueta
D3.16	Ruote	Roues	Räder	Wheels	Ruedas
E	ORGANI SUSSIDIARI	Organes subsidiaires	Nebenorgane	Accessory Equipment	Equipos accesorios
E1	RISCALDAMENTO E VENTILAZIONE INTERNA	Chauffage et aération	Heizung und Belüftung	Ventilation and Heating	Sistema de calefacción y ventilación
E1.01	Riscaldamento e ventilazione	Chauffage et aération	Heizung und Belüftung	Ventilation and Heating System	Sistema de ventilación y calefacción
E1.02	Riscaldatore	Réchauffeur	Heizgerät	Heater	Calorífero
E1.03	Comandi riscaldamento e ventilazione	Commandes de chauffage et d´aération	Bedienungsvorrichtung für Heizung und Belüftung	Ventilation and Heating Controls	Mandos de ventilación y calefacción
E3	VARI	Divers	Verschiedenes	Miscellaneous	Accesorios varios
E3.01	Lavacristallo	Lave-glace	Scheibenwascher	Windshield Washer	Lava-parabrisas
F	IMPIANTO ELETTRICO	Installation électrique	Elektrische Anlage	Electrical System	Instalación eléctrica
F1	ACCENSIONE	Allumage	Zündanlage	Ignition Equipment	Encendido
F1.01	Accensione motore	Allumage moteur	Motorzündung	Engine Ignition System	Encendido del motor

Fiat 124 Spider Club e.V.

F2	AVVIAMENTO	Démarrage	Anlassen	Starting Equipment	Arranque del motor
F2.01	Avviamento motore	Lancement du moteur	Anlassen des Motors	Engine Starting Equipment	Arranque del motor
F3	GENERATORE	Génératrice	Stromanlage	Generating Equipment	Generador
F3.01	Generazione di corrente	Génératrice	Stromerzeugung	Current Generating System	Generador de corriente
F4	ILLUMINAZIONE	Éclairage	Beleuchtung	Lighting Equipment	Alumbrado
F4.01	Illuminazione esterna ed interna	Eclairage extérieur et intérieur	Aussen- und Innenbeleuchtung	Outer and Inner Lighting	Alumbrado exterior e interior
F5	ACCESSORI	Accessoires	Zubehör	Accessories	Accesorios
F5.01	Segnalazione di avviso e di manovra	Dispositifs de signalisation	Signalisiervorrichtung	Signalling Devices	Aparatos de señalización
F5.03	Segnalazioni di funzionamento	Témoins de fonctionnement	Anzeigevorrichtungen	Operation Indicators	Testigos de funcionamiento
F5.05	Accessori vari	Accessories divers	Verschiedenes Zubehör	Miscellaneous Accessories	Accesorios varios
F6	PARTI DI APPARECCHI	Pièces d´appareils	Geräteeinzelteile	Component Parts	Despiezo de aparatos
F6.02	Dinamo	Dynamo	Lichtmaschine	Generator	Dínamo
F6.08	Motorino di avviamento	Démarreur	Anlasser	Starter Motor	Motor de arranque
F6.09	Elettromagnete	Electro	Magnetschalter	Solenoid	Magneto
F6.14	Distributore di accensione	Allumeur	Zündverteiler	Ignition Distributor	Distribuidor de encendido
F6.29	Proiettore (F6.29,/1)	Projecteur	Scheinwerfer	Headlamp	Proyector

Fiat 124 Spider Club e.V.

F6.32	Fanale anteriore (F6.32,/1)	Lanterne AV	Vordere Leuchte	Front Lamp	Lámpara anterior
F6.34	Fanale posteriore (F6.34,/1)	Lanterne AR	Schlussleuchte	Tail Lamp	Lámpara posterior
F6.35	Fanale targa	Feu de plaque	Nummernschildleuchte	Number Plate Lamp	Lámpara de matrícula
F6.65	Tergicristallo	Essuie-glace	Scheibenwischer	Windshield Wiper	Limpia-parabrisas
Z	DOTAZIONI	Dotations	Werkzeuge	Kits	Equipo
Z1	ATTREZZI	Outils	Werkzeuge	Tools	Herramientas
Z1.01	Attrezzi	Outils	Werkzeuge	Tools	Herramientas

Fiat 124 Spider Club e.V.

INDICE DEI NUMERI D'ORDINAZIONE

Liste numérique — Nummernverzeichnis — Numerical Index — Índice numérico —

Fiat 124 Sport

n. ordinaz.	Sgr.	n. ordinaz.	Sgr.	n. ordinaz.	Sgr.	n. ordinaz.	Sgr.	n. ordinaz.	Sgr.
336231	C101	879710	Z101	994922	C102	4059472	B210	4074785	A409
355300	B210	880059	D202	4009037	D202	4059472	B210	4074787	A409
545338	B204	880673	A221	4009067	D314	4059513	B201	4075394	F602
637410	F608	883175	B401	4009587	D301	4059514	B204	4076046	F301
672948	F608	883236	B301	4013362	E103	4059706	B404	4076497	B204
672949	F608	883236	B316	4017940	D306	4060659	C135	4077339	B204
692394	C102	883239	B301	4018329	F609	4060716	B404	4077589	C102
722763	Z101	883239	B316	4018342	F609	4060717	B404	4077627	A409
725345	F101	883240	B301	4018343	F609	4061947	F301	4077628	A409
725662	F301	883240	B316	4018344	F609	4061950	F301	4078322	F301
734697	B404	883241	B301	4019994	B224	4061970	F602	4078575	A409
734698	B404	883241	B316	4023838	F401	4062070	F301	4078578	A409
750540	B404	883243	B316	4026912	B204	4062109	F301	4079090	F602
801611	D202	883244	B316	4030188	A221	4062279	C102	4079093	F602
810550	D202	887914	F606	4030188	B101	4062713	D202	4079280	A204
811134	B224	887915	F606	4032794	F501	4062765	F606	4079566	D202
812688	B204	888019	B224	4038163	B204	4062793	B201	4079567	D202
812877	C110	888782	F602	4038170	B204	4062890	F301	4079568	D202
813149	B210	899985	D301	4038174	B204	4063110	B201	4079569	D202
813980	D202	902144	A103	4038176	B204	4064324	F608	4079570	D202
813981	D202	902145	A103	4038181	B204	4064325	F608	4079571	D202
813983	D202	902146	A103	4042341	F602	4064496	C135	4081258	A202
814253	D202	902147	A103	4042681	F602	4065615	F602	4081259	F401
814635	D316	902148	A103	4042682	F602	4066941	A001	4081298	A409
814677	D306	902160	A103	4042881	F602	4066945	A001	4082113	F501
817226	A107	902161	A103	4043202	D202	4066981	F401	4082895	A256
830042	B401	902276	A101	4044550	B204	4067233	F401	4083645	A107
830561	A256	902277	A105	4047423	A256	4067916	F501	4084119	F301
836212	D306	902278	A105	4051375	D202	4068161	F401	4084236	F505
839614	D202	902279	A105	4054886	B401	4068208	E103	4084545	F301
840440	D202	902280	A105	4055206	F101	4068380	A107	4084952	F665
848460	A254	902281	A105	4055524	C130	4069103	F501	4085490	F602
848610	B404	902282	A105	4056020	F602	4069380	E301	4085631	A401
854940	B204	902283	A105	4056224	B201	4070167	C130	4088199	C135
856027	D306	902284	A105	4056225	B201	4070167	C132	4089651	F501
857808	C135	902285	A105	4056239	B204	4070618	B401	4091420	F401
858394	D210	902286	A105	4056242	B204	4071011	E103	4091697	Z101
859367	B224	973910	B105	4056551	A001	4071012	E103	4092083	B204
861290	D201	980848	C106	4056690	E102	4071473	C102	4092092	B204
861570	D202	983027	B210	4057361	F609	4072398	F602	4092093	B204
868156	F602	983028	B210	4057937	F609	4072400	F602	4092094	B204
873093	B210	984069	B224	4058540	F606	4073245	B204	4092105	B204
874690	B201	984070	B224	4058773	F606	4073330	F609	4092109	B204
874761	B210	987112	A301	4059228	A221	4073338	F609	4093276	B207
875657	D202	987819	F602	4059459	B201	4073453	E102	4094069	B404
877205	A101	987820	F602	4059466	B204	4073659	F401	4096104	D314
878770	C131	990114	B224	4059471	B204	4074781	A409	4097367	C131
878770	C133	992273	A201			4074783	A409	4097367	C133

Fiat 124 Sport Club e.V.

n. ordinaz.	Sgr.	n. ordinaz.	Sgr.	n. ordinaz.	Sgr.	n. ordinaz.	Sgr.	n. ordinaz.	Sgr.
4098792	A401	4113411	D301	4121082	A302	4129714	B204	4130916	A102
4099144	B404	4113846	F301	4121222	A205	4129715	B204	4130924	A301
4100652	F501	4114132	A402	4121564	A103	4129716	B204	4130926	A301
4100653	F501	4114415	F608	4122155	C102	4129717	B204	4130927	A301
4100693	A409	4114416	F608	4123140	A301	4129720	B204	4130961	A107
4100871	D210	4114431	F608	4123149	A101	4129729	B210	4130961	A301
4100998	D210	4114432	F608	4123150	A101	4129731	B210	4130981	A301
4101150	B224	4114442	F608	4123154	A101	4129754	A102	4130986	A301
4101891	D306	4114449	F608	4123209	A107	4129756	A102	4132006	A202
4101893	D306	4114450	F608	4123210	A107	4129762	A102	4132009	E101
4102056	A301	4114457	F608	4123213	A204	4129763	A102	4132012	A301
4102125	D201	4114458	F608	4123220	A301	4129768	A101	4132013	A301
4102348	A409	4114460	F608	4123229	A402	4129789	A301	4132047	B207
4102593	C135	4114461	F608	4124167	A205	4129796	F101	4132072	F401
4102793	F401	4114941	A201	4124626	A402	4129808	A301	4132097	F401
4103532	B101	4115071	C135	4124673	C133	4129813	A402	4132159	A401
4103532	C101	4115451	C106	4124881	C131	4129820	E101	4133123	B401
4104085	D210	4115451	C110	4125231	C104	4129845	B201	4133260	D314
4104921	C102	4115591	C104	4125393	B101	4129847	B201	4133261	D314
4105291	E102	4115742	F602	4125396	B101	4129851	B201	4133262	C130
4105308	E101	4116741	A301	4125403	B101	4129853	B207	4133263	C130
4105531	B105	4117002	A107	4125468	D305	4129854	B207	4133264	D314
4105533	B105	4117031	A201	4125542	F101	4129856	B207	4133446	B207
4106420	F401	4117083	A301	4125640	F505	4129858	B207	4133447	B207
4106911	C102	4117085	A301	4126126	Z101	4129859	B207	4133549	F609
4106919	C104	4117215	C102	4126147	Z101	4129860	B207	4133817	A401
4106924	C104	4117216	C102	4126221	A302	4129861	B207	4133922	A301
4107651	C110	4117217	C102	4126228	A403	4129862	B207	4134054	B201
4107652	C110	4117396	A409	4126567	B204	4129863	B207	4134126	A301
4107653	C104	4117400	A409	4126729	A256	4129864	B207	4134137	D301
4108203	E301	4117880	F401	4126822	B101	4129865	B207	4134138	D301
4108672	A402	4117882	F629	4126822	C101	4129875	B207	4134139	D301
4108899	C102	4119311	C135	4126843	A401	4129877	B207	4134140	D301
4109133	F101	4119316	C135	4127208	E102	4129982	A301	4134146	A301
4109168	A302	4119397	C135	4127446	A301	4130096	B404	4134155	D301
4109227	F608	4119398	C135	4127647	F401	4130097	B404	4134162	D301
4109228	F608	4119399	C135	4127648	F629/ 1	4130149	B224	4134167	D301
4109369	A302	4119613	B105	4128459	C102	4130150	B224	4134194	D302
4109523	D302	4119668	A205	4128843	F602	4130313	A204	4134195	D302
4109523	D306	4120156	A205	4129164	A302	4130442	A103	4134280	C102
4111201	A103	4120182	B201	4129169	C110	4130443	A103	4134285	C102
4111357	D201	4120672	F401	4129171	C110	4130550	A105	4134287	C102
4111458	D314	4120943	A302	4129172	C110	4130888	F501	4134291	C102
4111819	A401	4121061	A202	4129654	B224	4130901	A102	4134327	A301
4111979	C104	4121062	A302	4129657	B224	4130903	A102	4134491	D210
4112792	A401	4121068	A301	4129710	B204	4130912	A204	4134496	C102
4112854	A401	4121075	A301	4129711	B204	4130913	A204	4134516	D210
4112913	C102	4121081	A302			4130914	A102	4134598	F609

Fiat 124 Sport Club e.V.

n. ordinaz.	Sgr.	n. ordinaz.	Sgr.	n. ordinaz.	Sgr.	n. ordinaz.	Sgr.	n. ordinaz.	Sgr.
4134900	A107	4137385	A401	4139501	B404	4143730	A202	4147281	F602
4134901	A107	4137386	A401	4139528	B404	4143919	A204	4147332	D301
4135182	F201	4137841	B207	4139534	A106	4144275	B101	4147466	F501
4135346	C110	4137842	B207	4140154	B301	4144275	C101	4148530	E101
4135378	A256	4137843	B207	4140167	D305	4144443	B301	4148532	E101
4135487	A001	4137844	B207	4140170	D305	4144508	B301	4148534	E101
4135489	A102	4137946	E102	4140253	C106	4144512	B404	4148536	E101
4135490	A102	4138003	E103	4140254	C106	4144513	B404	4149048	E101
4135494	A105	4138012	B224	4140431	E103	4144525	E103	4149049	E101
4135522	F401	4138765	A403	4140463	E102	4144527	B301	4149117	A402
4135526	A221	4138790	C104	4140677	B404	4144534	B404	4149359	F101
4135526	E301	4138898	C106	4140865	D201	4144546	D306	4149360	F609
4135559	A301	4138916	C106	4140869	D201	4144556	F505	4149484	F401
4135604	A301	4139010	C130	4140870	D201	4144733	F505	4149675	B404
4135628	F401	4139010	C132	4140995	A301	4144735	F505	4149734	B204
4135854	E102	4139013	C130	4141037	D301	4144739	A001	4149807	A201
4135855	E102	4139015	C131	4141061	B207	4144741	A001	4149974	A106
4135856	E102	4139016	C131	4141348	E101	4144795	C102	4149975	A106
4135858	E102	4139021	C131	4141435	A221	4145142	A107	4150143	B301
4135865	E102	4139021	C133	4141538	A402	4145143	A107	4150285	A105
4135880	E101	4139028	C131	4141682	A105	4145176	D301	4150297	A105
4135886	E103	4139029	C131	4141753	C131	4145177	D301	4150338	C131
4135891	A301	4139034	C131	4141753	C133	4145199	B404	4150338	C133
4135892	A301	4139034	C133	4141784	C135	4145208	B404	4150418	A201
4135893	A301	4139065	C133	4141881	F608	4145379	C133	4150458	A201
4136055	D305	4139066	C133	4141971	D301	4145457	C133	4150460	A201
4136064	E103	4139067	C133	4142062	D210	4145458	C133	4150462	A201
4136065	E103	4139068	C133	4142063	D210	4145468	C133	4150502	D301
4136066	E103	4139076	C133	4142113	A102	4145469	C133	4150503	D301
4136067	E103	4139077	C133	4142114	A102	4145577	F609	4150504	D301
4136068	E103	4139399	B404	4142169	A107	4145637	F401	4150656	A101
4136069	E103	4139430	B404	4142225	F608	4145708	E103	4150660	A101
4136070	E103	4139431	B404	4142256	A105	4145751	F608	4150972	A105
4136244	C102	4139432	B404	4142274	B404	4145844	B404	4150973	A105
4136245	C102	4139433	B404	4142278	B404	4145849	E103	4150974	A105
4136336	B401	4139434	B404	4142298	B224	4145953	D201	4150975	A105
4136465	D316	4139435	B404	4142558	F201	4145981	A001	4151190	A301
4136475	C130	4139436	B404	4142558	F608	4146073	B301	4151244	A301
4136475	C132	4139437	B404	4142563	F609	4146074	B301	4151268	A101
4136973	B101	4139438	B404	4142568	F609	4146124	C130	4151274	A254
4136976	B101	4139439	B404	4142571	F609	4146130	C130	4151276	A254
4136981	D202	4139440	B404	4142572	F609	4146131	C132	4151277	A254
4136988	D202	4139441	B404	4142735	C135	4146216	D305	4151389	D316
4137067	B201	4139442	B404	4142773	F609	4146675	A001	4151391	D202
4137069	B201	4139443	B404	4142782	A256	4146681	B301	4151394	D201
4137277	D301	4139444	B404	4143114	A403	4146970	E301	4151423	A106
4137320	C106	4139445	B404	4143116	A403	4146971	E301	4151424	A107
4137382	A401	4139446	B404	4143406	B207	4146972	E301		

Fiat 124 Sport Club e.V.

n. ordinaz.	Sgr.	n. ordinaz.	Sgr.	n. ordinaz.	Sgr.	n. ordinaz.	Sgr.	n. ordinaz.	Sgr.
4151480	B101	4152586	B204	4155474	F608	4157734	D201	4159262	D306
4151505	A401	4152602	A101	4155497	F501	4158016	B401	4159287	F505
4151514	A402	4152603	A101	4155742	B201	4158100	A301	4159327	A256
4151673	E101	4152605	A101	4155829	B204	4158167	F401	4159420	C130
4151686	C135	4152629	D305	4156003	F401	4158362	E103	4159424	C132
4151687	C135	4152672	B101	4156005	F401	4158363	E103	4159495	D316
4151688	C135	4152775	C133	4156007	F401	4158367	E103	4159642	A301
4151689	C135	4152776	C133	4156331	F501	4158369	D210	4159698	E103
4151691	C135	4152873	A256	4156473	C102	4158370	D202	4160011	F401
4151692	C135	4152878	A256	4156475	C102	4158372	F401	4160012	F401
4151714	D301	4152891	A402	4156476	C102	4158441	D302	4160013	F505
4151919	D305	4152949	F401	4156479	C102	4158442	D302	4160029	B201
4151997	A301	4153001	F505	4156480	C102	4158457	A409	4160211	A101
4152192	D305	4153002	F505	4156500	A201	4158493	F101	4160397	A103
4152196	F201	4153003	F505	4156529	A105	4158513	B204	4160443	F503
4152199	F608	4153008	A401	4156656	A103	4158514	B204	4160444	F503
4152319	B204	4153055	A401	4156679	A254	4158515	B204	4160694	B207
4152326	A106	4153104	F301	4156691	A409	4158516	D204	4160880	A103
4152329	A106	4153225	A409	4156723	A201	4158612	F101	4160881	A103
4152331	A106	4153296	A106	4156743	F503	4158643	A101	4160981	D204
4152332	A101	4153518	A106	4156744	F503	4158645	A101	4160982	B210
4152332	A106	4153661	E101	4156745	F503	4158646	A101	4160983	B210
4152334	A402	4153662	E102	4156825	A401	4158684	B101	4161084	B201
4152447	A107	4153664	E101	4156826	A401	4158709	B101	4161168	A221
4152448	A107	4153715	C104	4156828	B105	4158710	C101	4161171	A221
4152449	A107	4153716	C104	4156932	A221	4158711	B101	4161222	A301
4152450	A107	4153717	C104	4157001	D210	4158715	C102	4161330	A301
4152451	A107	4153791	D305	4157008	F401	4158718	C102	4161414	A201
4152452	A107	4153792	D305	4157009	F401	4158719	C102	4161506	D316
4152453	A107	4153793	D305	4157014	F401	4158720	C102	4161508	C130
4152454	A107	4153891	A302	4157015	F401	4158721	C101	4161508	C132
4152455	A107	4154100	E102	4157018	F401	4158813	B207	4161657	A204
4152456	A107	4154103	E102	4157020	F401	4158818	B204	4161658	A105
4152457	A107	4154193	A107	4157021	F401	4158859	B404	4161661	A105
4152458	A107	4154194	A107	4157120	C102	4158896	F401	4161662	A105
4152459	A107	4154430	A302	4157210	A204	4158896	F505	4161663	A105
4152460	A107	4154434	E102	4157212	A205	4158898	B207	4161669	A101
4152461	A107	4154522	A301	4157213	A205	4158987	B201	4161671	A105
4152462	A107	4154560	D201	4157214	A205	4158996	A001	4161672	A105
4152463	A107	4154581	C101	4157215	A205	4158997	A001	4161673	A105
4152464	A107	4154688	E102	4157256	B224	4158999	F301	4161675	A105
4152465	A107	4155235	B204	4157257	B224	4159201	A256	4161676	A105
4152466	A107	4155236	B204	4157331	A105	4159204	F301	4161677	A105
4152467	A107	4155237	B204	4157342	F301	4159209	F301	4161679	A105
4152468	A107	4155241	B204	4157343	F301	4159210	F401	4161680	A105
4152481	B201	4155304	F301	4157431	Z101	4159259	D302	4161681	A105
4152482	B201	4155467	F101	4157655	A106	4159260	D306	4161698	A221
4152570	B401	4155473	F608	4157656	A106	4159261	D306	4161898	A409

Fiat 124 Sport Club e.V.

n. ordinaz.	Sgr.
4161901	A221
4161912	A221
4162237	B401
4162332	A409
4162333	A409
4162334	A403
4162337	A409
4162614	A107
4162728	A201
4162744	A102
4162817	A105
4162819	A105
4162888	A107
4162889	A107
4162890	A107
4162891	A107
4163635	A409
4163970	B204
4163989	A221
4164061	A402
4164909	B224
4164910	B224
4164914	B404
4165034	C130
4165035	C130
4165036	C132
4165037	C132
4165062	B224
4165091	A256
4165139	C102
4165517	A402
4165518	A402
4166173	B204
4166175	B204
4516801	B301
4574563	B301
4574563	B316
4574564	B301
4574564	B316
4574565	B301
4574565	B316
4574566	B301
4574566	B316
4593212	B316
4593214	B301
4593215	B301
4593224	B316
4593225	B316

n. ordinaz.	Sgr.
4593549	D203
4593550	D203
4593551	D203
4593552	D203
4593553	D203
4595446	B316
4597280	B316
4603810	B301
4603811	B316
4603813	D201
4603814	D203
9902586	F614
9903279	F665
9903367	F614
9905617	D310
9905617	D310/ 1
9905621	D310
9905621	D310/1
9905622	D310
9905622	D310/ 1
9905624	D310
9905624	D310/ 1
9905628	D310
9905628	D310/ 1
9905695	D310
9905695	D310/ 1
9905731	D310
9905731	D310/ 1
9905732	D310
9905732	D310/ 1
9905735	D310
9905735	D310/ 1
9905736	D310
9905736	D310/ 1
9906842	D310
9906842	D310/ 1
9906843	D310
9906843	D310/ 1
9906844	D310
9906844	D310/ 1
9906845	D310
9906845	D310/ 1
9908079	D310
9908079	D310/ 1
9908081	D310
9908081	D310/ 1
9908084	D310
9908084	D310/ 1

n. ordinaz.	Sgr.
9908085	D310
9908085	D310/ 1
9908086	D310
9908086	D310/ 1
9908087	D310
9908087	D310/ 1
9908089	D310
9908089	D310/ 1
9908369	F665
9908382	F632
9908382	F632/ 1
9908434	F665
9908605	D310
9909323	D310
9909324	D310/ 1
9909481	D310
9909481	D310/ 1
9909508	D310/ 1
9909533	F665
9910053	A203
9910054	A203
9910069	A203
9911212	D310
9911212	D310/ 1
9911213	D310
9911213	D310/ 1
9911214	D310
9911214	D310/ 1
9911956	F629
9912655	F629/ 1
9912661	F629
9912911	D310/1
9912912	D310
9912912	D310/1
9913848	F614
9913849	F614
9913850	F614
9913858	F614
9913859	F614
9913861	F614
9913862	F614
9913871	F629
9913872	F629
9913873	F629
9913874	F629
9914281	F614
9914303	F665
9914641	D310

n. ordinaz.	Sgr.
9914641	D310/1
9914800	F665
9915096	F629/ 1
9915098	F629/ 1
9915099	F629/ 1
9915100	F629/ 1
9915101	F629/ 1
9915378	F665
9915814	D310
9915815	D310/ 1
9915831	A203
9915832	A203
9915833	A203
9915834	A203
9915874	F635
9915898	F665
9915905	F614
9915907	F614
9915908	F614
9915909	F614
9915910	F614
9915912	F614
9915913	F614
9915914	F614
9915960	A203
9915963	A203
9915964	A203
9915965	A203
9916022	D310/ 1
9916328	F632
9916328	F632/ 1
9916329	F632
9916330	F632/ 1
9916331	F632
9916331	F632/ 1
9916375	F632
9916376	F632/ 1
9916433	F665
9916434	F665
9916435	F665
9916436	F665
9916437	F665
9916438	F665
9916439	F665
9916440	F665
9916441	F614
9916442	F614
9916443	F614
9916444	F614

n. ordinaz.	Sgr.
9916445	F614
9916446	F614
9916447	F614
9916481	F634
9916482	F634/ 1
9916483	F634
9916483	F634/ 1
9916484	F634
9916484	F634/ 1
9916488	D310
9916495	F635
9916496	F635
9916497	F635
9916498	F635
9916514	A203
9916515	A203
9916516	A203
9916595	D310
9916595	D310/1
10124311	A221
10124775	A221
10158601	A101
10158601	A301
10158700	F608
10168590	A201
10168590	A202
10168990	A201
10196901	F608
10205720	A409
10205720	F602
10205920	A106
10249740	-T-
10249844	-T-
10250140	-T-
10250540	-T-
10250640	-T-
10260060	A301
10268350	A254
10268450	A254
10269650	A254
10269950	B201
10279985	A101
10284460	C102
10290690	E101
10291290	A402
10291490	A201
10291790	C102

Fiat 124 Sport Club e.V.

n. ordinaz.	Sgr.	n. ordinaz.	Sgr.	n. ordinaz.	Sgr.	n. ordinaz.	Sgr.	n. ordinaz.	Sgr.
10298350	A201	10516470	E101	10519301	F101	10902921	A302	12164711	F301
10389401	E102	10516470	E103	10519301	F608	10903021	A102	12164721	C130
10396180	A401	10516470	F602	10519401	A106	10903221	E101	12164721	D301
10396180	B224	10516670	A001	10519601	A101	10903421	A402	12164721	D302
10396380	A201	10516670	A101	10519601	A254	10903821	A106	12170090	C102
10396380	C102	10516670	A201	10519601	A256	10977521	C104	12170690	A301
10396780	F301	10516670	A221	10519601	C102	11048990	F401	12170690	A401
10401590	-T-	10516670	A254	10519601	C135	11057975	C106	12170890	A301
10401744	-T-	10516670	A256	10519601	D306	11060575	B301	12429211	D202
10401944	-T-	10516670	A301	10519601	F201	11061075	B401	12429920	B201
10404640	-T-	10516670	B101	10519601	F608	11064075	C101	12430020	B201
10404740	-T-	10516670	B201	10519601	F609	11066275	B204	12567620	A105
10404840	-T-	10516670	B207	10615470	E101	11066875	D201	12574111	A204
10404940	-T-	10516670	B301	10725911	A409	11195370	A201	12574111	F608
10405180	F101	10516670	B404	10725911	B101	11195370	A256	12574211	A204
10405186	-T-	10516670	C102	10725911	E101	11195370	F101	12574211	C104
10405280	-T-	10516670	D201	10725911	E102	11195370	F602	12574211	F602
10405380	-T-	10516670	D202	10725911	F602	11195370	F608	12574211	F608
10405486	-T-	10516670	D210	10733601	F608	11195370	F614	12574511	D201
10405580	-T-	10516670	D302	10734201	E103	11195470	C104	12574511	D210
10405680	-T-	10516670	D306	10735880	F602	11195470	E103	12574511	F602
10410640	-T-	10516670	F101	10788811	A221	11195470	F101	12574821	D301
10410740	-T-	10516670	F301	10788811	E102	11195470	F602	12575611	D210
10410940	-T-	10516670	F501	10791211	D202	11197473	A102	12575611	F602
10411040	-T-	10516670	F608	10791211	F501	11198073	A202	12599070	A221
10411140	-T-	10516670	F609	10791411	D201	11198073	A204	12605170	E103
10412840	-T-	10516870	A001	10794011	A201	11198177	A106	12605270	E102
10418305	A201	10516870	A106	10794011	A256	11343821	B404	12605270	F501
10418905	A401	10516870	A301	10796301	C135	11500020	B201	12605370	A201
10444511	E103	10516870	B101	10856290	F401	11500111	A102	12605370	B224
10502074	-T-	10516870	B201	10856990	F401	11500120	B207	12605370	C102
10502274	-T-	10516870	B301	10857790	F401	11500120	B224	12605370	E301
10516470	A001	10516870	B404	10858090	F401	11500221	A101	12605370	F101
10516470	A101	10516870	C130	10858390	F503	11500321	A101	12605370	F301
10516470	A102	10516870	C132	10858390	F505	11500521	A204	12605370	F501
10516470	A106	10516870	C135	10863090	F401	11592921	A402	12605370	F606
10516470	A301	10516870	D301	10902021	E101	11632321	A402	12606870	E103
10516470	A302	10516870	D302	10902121	C135	11903171	A201	12606970	B204
10516470	A401	10516870	D306	10902221	A102	11944908	F301	12608570	A201
10516470	A402	10516870	F301	10902221	A106	12056040	-T-	12625001	D201
10516470	A409	10517070	B101	10902221	A301	12056686	F101	12638101	E101
10516470	B201	10517070	B201	10902321	A102	12164321	D202	12638670	D210
10516470	B207	10517070	B204	10902421	A102	12164711	A001	12639701	A409
10516470	B210	10517070	D301	10902421	A106	12164711	A106	12639701	F501
10516470	B224	10517070	D305	10902421	C104	12164711	A301	12639701	F602
10516470	C104	10517470	D202	10902621	A302	12164711	B201	12639701	F608
10516470	C135	10519201	D201	10902621	A402	12164711	C135	12643701	A102
10516470	D201	10519301	E102	10902821	C104	12164711	D306	12643701	A204

Fiat 124 Sport Club

n. ordinaz.	Sgr.
12643701	A401
12643701	A401
12643701	E103
12644401	A102
12644401	F101
12644401	F301
12646201	D302
12646701	A001
12646701	B101
12646701	B301
12646701	F501
12646801	A001
12646801	D301
12647001	A201
12948110	A409
12953011	A409
13271601	F602
13271801	F101
13271801	F608
13271901	F602
13272201	F608
13301501	A221
13400275	B224
13449520	F301
13449721	A301
13516620	B201
13516721	A001
13516911	A204
13516921	A106
13517010	A256
13517021	F101
13517121	A202
13517220	B201
13517320	B201
13517320	B207
13540811	E101
13543120	B207
13543521	A254
13543720	A101
13543721	A254
13544020	A101
13544520	A101
13545521	A254
13546621	B201
13746310	A403
13824011	B404
13824021	C102
13824111	A401
13824221	A409
13824611	A301
13824621	A301
13825621	B201
13825621	C135
13825821	B105
13826521	F201
13829921	F301
13832111	E101
13836471	E102
14044171	B204
14044171	D314
14044871	D314
14142390	F401
14147590	F401
14189771	E103
14234330	A101
14323111	A402
14323901	B201
14324101	D202
14324411	B201
14324411	B401
14325301	A102
14326050	A101
14328201	A103
14328901	A101
14329901	A101
14522421	Z101
14525021	Z101
14528271	Z101
14533631	Z101
15185701	E103
15186101	E101
15187001	A102
15187001	A201
15187001	A401
15193511	A102
15540421	B204
15540721	B201
15541221	D305
15541321	B301
15541421	B201
15541421	B301
15888721	D306
15888830	D302
15896211	A001
15896211	A101
15896211	A102
15896211	A106
15896211	A221
15896211	A401
15896211	A409
15896211	B201
15896211	B207
15896211	B224
15896211	C102
15896211	C135
15896211	E101
15896211	E103
15896211	E301
15896211	F101
15896211	F301
15896211	F501
15896218	F301
15896411	F101
15896411	F602
15896411	F609
15970521	C135
15970721	A106
15970730	B301
15971421	D210
15972130	A101
16043221	B101
16043221	C102
16043221	F301
16043421	A221
16043421	B404
16043621	A001
16043621	A256
16043821	D210
16043921	D201
16044221	D306
16044521	A001
16044721	A256
16044821	A256
16044821	A301
16045021	A301
16045321	A301
16100811	A001
16100811	A101
16100811	A106
16100811	A201
16100811	A202
16100811	A204
16100811	A254
16100811	A256
16100811	B101
16100811	B201
16100811	B207
16100811	B301
16100811	C102
16100811	D201
16100811	D202
16100811	D210
16100811	D306
16100811	F101
16100811	F301
16100811	F501
16100811	F608
16100821	B302
16100821	D306
16101511	B101
16101511	D305
16101521	D301
16102311	B207
16102311	C135
16102311	F608
16102311	F609
16104111	D306
16105011	B301
16139721	D301
17669101	D201
17670002	A201
17671001	F501
17671101	E103
17671301	E103
19052880	E301
19052980	E301
19053080	A301
19053080	C102
19053180	A201
19053180	A202
19053180	F501
19053781	A401
19110094	F101
19110094	-T-
19140090	-T-
19140190	-T-
19140390	-T-
19140490	-T-
19140590	-T-
19140690	-T-
19141890	-T-
19141990	-T-
19142090	-T-
19142190	-T-
19142290	-T-
19142390	-T-
19142490	-T-
19142590	-T-
19142690	-T-
19142790	-T-
19142890	-T-
19142990	-T-
19143190	-T-
19143390	-T-
19143490	-T-
19143690	-T-
19143790	-T-
19143890	-T-
19143990	-T-
19150570	A221
19150570	E103
19152197	E103
20419300	B224
20419310	B210
20419330	A301
23144770	B204
23767491	D201
23767491	D210
24912551	E301
24940370	B401
24940440	A103
28042320	B301
28044370	B204
28103910	B204
60052397	D314
60055392	B404
60055476	B404
60071319	C102
60071320	C102
60093124	F301

Fiat 124 Sport Club e.V.

CAVI PER IMPIANTO ELETTRICO (forniti a metri)

Câbles électriques (livrés par mètres)
Elektrische Leitungen (vom laufenden Meter erhältlich)

Electrical Cables (supplied to the meter)
Cables eléctricos que se suministran por metros

COLORE ISOLAMENTO	ISOLANT	ISOLIERUNG	COLOR AND INSULATION	COLORES DEL FORRO	Sezione in mm² / Section en mm² / Quarschnitt in mm² / Cross-section in mm² / Secciones en mm²						
					0,5	1	1,5	2,5	4	6	10
					n. ordinaz.						
Grigio verde	Gris-vert	Graugrün	Green-gray	Verdegrís			1 91402 90				
Bianco	Blanc	Weiss	White	Blanco	1 91400 90	1 91420 90					
Nero	Noir	Schwarz	Black	Negro		1 91401 90		1 91431 90		1 91405 90	1 91406 90
Azzurro	Bleu	Blau	Blue	Azul		1 91421 90		1 91403 90			
Marrone	Marron	Braun	Brown	Pardo		1 91419 90		1 91436 90	1 91404 90		
Giallo	Jaune	Gelb	Yellow	Amarillo		1 91422 90					
Rosso	Rouge	Rot	Red	Rojo		1 91423 90		1 91433 90	1 91437 90		
Verde	Vert	Grün	Green	Verde		1 91424 90		1 91434 90			
Grigio	Gris	Grau	Gray	Gris		1 91425 90		1 91438 90			
Rosa	Rose	Rosa	Rosy	Rosado		1 91426 90					
Bianco con rigatura nera	Blanc avec rayure noire	Weisschwarz	White with black tracer	Blanco y negro		1 91427 90					
Azzurro con rigatura nera	Bleu avec rayure noire	Blauschwarz	Blue with black tracer	Azul y negro		1 91428 90					
Giallo con rigatura nera	Jaune avec rayure noire	Gelbschwarz	Yellow with black tracer	Amarillo y negro		1 91429 90					
Verde con rigatura nera	Vert avec rayure noire	Grünschwarz	Green with black tracer	Verde y negro		1 91418 90					
Grigio con rigatura nera	Gris avec rayuer noire	Grauschwarz	Gray with black tracer	Gris y negro		1 91439 90					
In resina sintetica per cavo accensione motore	En résine synthétique pour fils de bougies	Aus Kunstharz für Zündkabel	Synthetic resin, for engine ignition cable	De resina sintética: cable de encendido del motor		1 91100 94					

Fiat 124 Spider Club e.V.

CAPICORDA E CAPPUCCI ISOLANTI PER CAVI ELETTRICI

Cosses et capuchons isolants pour câbles électriques
Tabelle der Kabelschuhe und Schutzkappen

Electrical Cable Terminals and Boots List
Terminales y capuchones aislante de cables eléctricos



n. ordinaz.

1 04015 90



1 20560 40



d	l_1	n. ordinaz.
3,2	22	1 04106 40
4,3	24	1 04107 40
6,4	29	1 04109 40
5,3	27	1 04110 40
8,4	33	1 04128 40



n. ordinaz.

1 04111 40

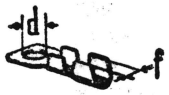

d	f	n. ordinaz.
6,2	3,8	1 04046 40
6,2	7	1 04047 40
5,2	3,2	1 04048 40
6,2	4,5	1 04049 40



a	h	n. ordinaz.
14	5,5	1 04017 44
15	7,5	1 04019 44

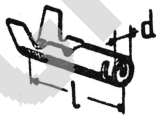

d	l	n. ordinaz.
3,85	17,2	1 05020 74
4,35	20,4	1 05022 74

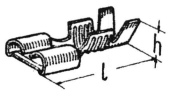

h	l	n. ordinaz.
5,2	19,3	1 02497 40
6,4	19,7	1 02498 44

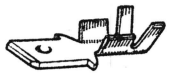

1 02501 40



1 02505 40

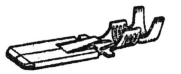

1 02506 40

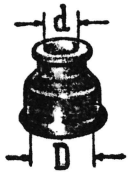

D	d	n. ordinaz.
14	4,5	1 04051 86
14	6,5	1 04052 80

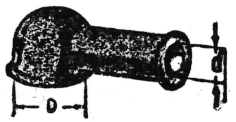

D	d	n. ordinaz.
10	7	1 04053 80
15	7	1 04054 85
15	10	1 04055 80
20	12,5	1 04056 80

Fiat 124 Spider Club e.V.

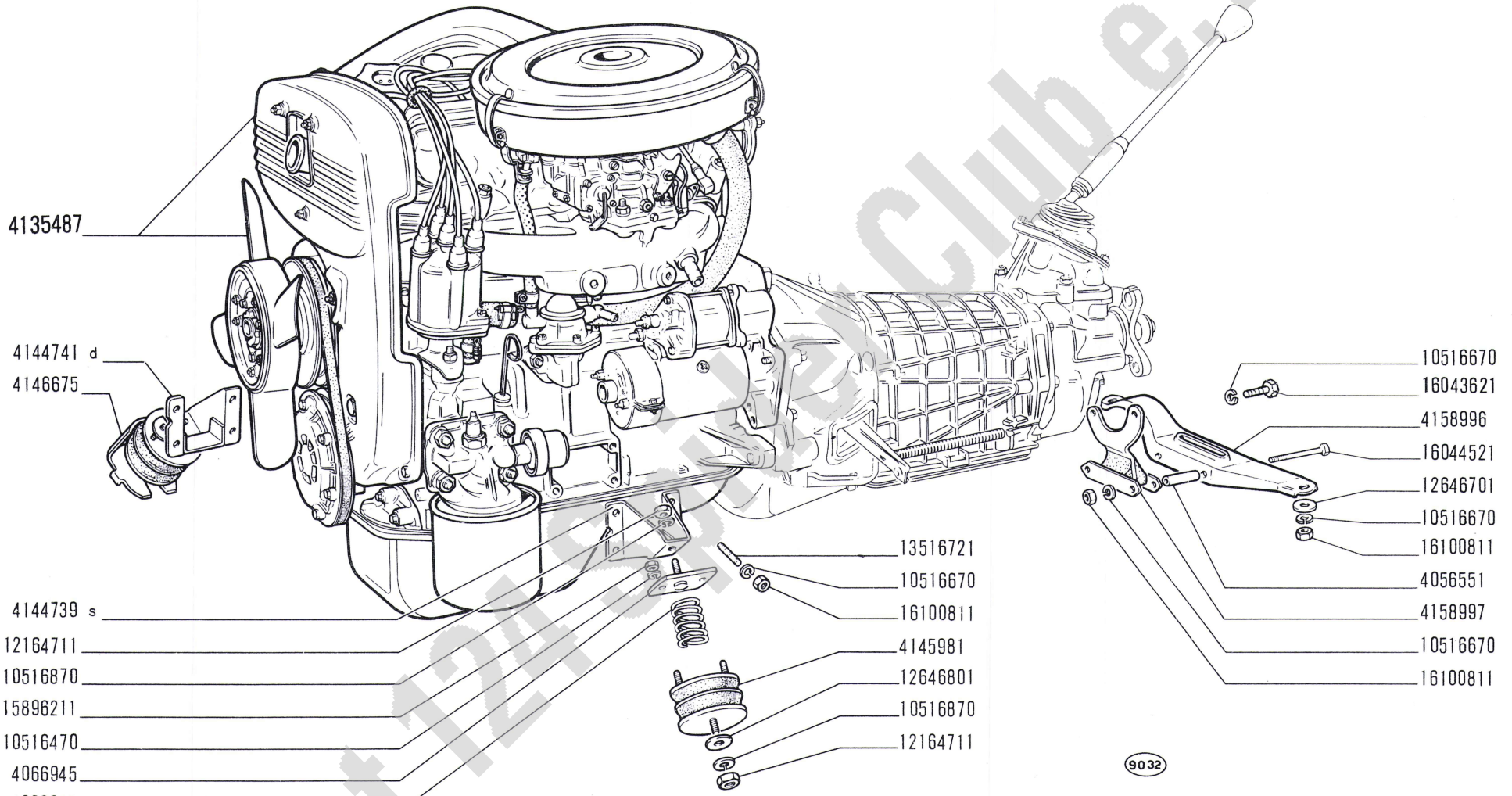

Fiat 124 Sport Club e.V.

124 Sport

MOTORE E SUPPORTI GRUPPO MOTOPROPULSORE

- *Moteur et supports du groupe propulseur*
- *Motor und Triebwerklager*
- *Engine and Power Plant Supports*
- *Motor y anclaje de la planta motriz*

A0.01

XII-1966

modif.	n. ordinaz.	quant.	Denominazione	Désignation	Benennung	Description	Denominaciones
	4056551	2	Distanziale	Entretoise	Abstandstück	Spacer	Separador
	4066941	2	Molla	Ressort	Feder	Spring	Resorte
	4066945	2	Piastra	Plaque	Platte	Plate	Placa
	4135487	1	Motore compl.	Moteur	Motor	Engine	Motor
	4144739	1	Mensola s	Console	Stütze	Reinforcement	Refuerzo
	4144741	1	Mensola d	Console	Stütze	Reinforcement	Refuerzo
	4145981	2	Tassello elastico	Tampon	Gummistück	Pad	Almohadilla
	4146675	1	Riparo d	Protection	Abdeckung	Protection	Defensa
	4158996	1	Traversa	Traverse	Traverse	Cross rail	Travesaño
	4158997	1	Tassello elastico	Tampon	Gummistück	Pad	Almohadilla
	10516470	4	Rosetta elastica	Rondelle frein	Sicherungsring	Lockwasher	Arandela de freno
	10516670	14	Rosetta elastica	Rondelle frein	Sicherungsring	Lockwasher	Arandela de freno
	10516870	4	Rosetta elastica	Rondelle frein	Sicherungsring	Lockwasher	Arandela de freno
	12164711	4	Dado	Écrou	Mutter	Nut	Tuerca
	12646701	2	Rosetta piana	Rondelle	Scheibe	Washer	Arandela
	12646801	2	Rosetta piana	Rondelle	Scheibe	Washer	Arandela
	13516721	8	Prigioniero	Goujon	Stiftschraube	Stud	Espárrago
	15896211	4	Dado	Écrou	Mutter	Nut	Tuerca
	16043621	2	Vite	Vis	Schraube	Screw	Tornillo
	16044521	2	Vite	Vis	Schraube	Screw	Tornillo
	16100811	12	Dado	Écrou	Mutter	Nut	Tuerca

Fiat 124 Spider Club e.V.

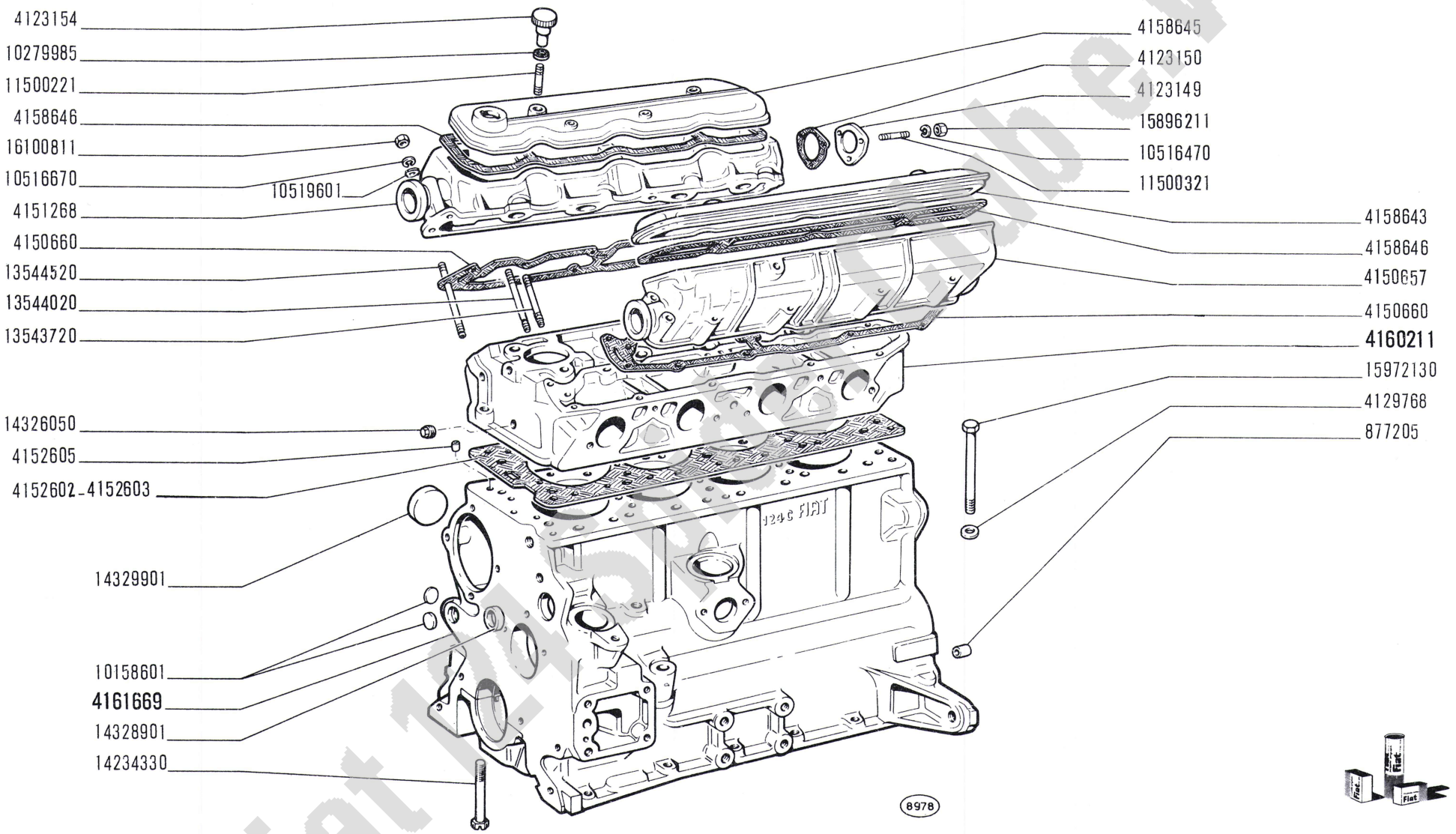

Fiat 124 Sport e.V.

124 Sport

BASAMENTO E TESTA CILINDRI

- *Bâti et culasse*
- *Kurbelgehäuse und Zylinderkopf*
- *Crankcase and Cylinder Head*
- *Bloque de cilindros y culata*

A1.01

XII-1966

modif.	n. ordinaz.	quant.	Denominazione	Désignation	Benennung	Description	Denominaciones
	877205	2	Grano	Ergot	Passtift	Dowel	Pitón
	4123149	2	Coperchio post.	Couvercle	Deckel	Cover	Tapa
	4123150	2	Guarnizione	Joint	Dichtung	Gasket	Junta
	4123154	4	Pomello	Bouton	Knebelgriff	Knob	Botón
	4129768	10	Rosetta piana	Rondelle	Scheibe	Washer	Arandela
	4150656	1	Testa cilindri sup.	Culasse	Zylinderkopf	Cylinder head	Culata
	4150660	2	Guarnizione	Joint	Dichtung	Gasket	Junta
	4151268	1	Testa cilindri sup.	Culasse	Zylinderkopf	Cylinder head	Culata
	4152332	1	Prigioniero	Goujon	Stiftschraube	Stud	Espárrago
	4152602	1	Guarnizione	Joint	Dichtung	Gasket	Junta
	4152603	1	Guarnizione	Joint	Dichtung	Gasket	Junta
	4152605	2	Grano	Ergot	Passtift	Dowel	Pitón
	4158643	1	Coperchio punterie aspirazione	Couvercle	Deckel	Cover	Tapa
	4158645	1	Coperchio punterie scarico	Couvercle	Deckel	Cover	Tapa
	4158646	2	Guarnizione	Joint	Dichtung	Gasket	Junta
	4160211	1	Testa cilindri inf. compl.	Culasse	Zylinderkopf	Cylinder head	Culata
	4161669	1	Basamento compl.	Bâti	Kurbelgehäuse	Crankcase	Bloque de cilindros
	10158601	3	Tappo 16	Bouchon	Stopfen	Plug	Tapón
	10279985	4	Guarnizione	Joint	Dichtring	Gasket	Junta
	10516470	6	Rosetta elastica	Rondelle frein	Sicherungsring	Lockwasher	Arandela de freno
	10516670	20	Rosetta elastica	Rondelle frein	Sicherungsring	Lockwasher	Arandela de freno
	10519601	20	Rosetta piana	Rondelle	Scheibe	Washer	Arandela
	11500221	4	Prigioniero	Goujon	Stiftschraube	Stud	Espárrago
	11500321	6	Prigioniero	Goujon	Stiftschraube	Stud	Espárrago
	13543720	8	Prigioniero	Goujon	Stiftschraube	Stud	Espárrago
	13544020	8	Prigioniero	Goujon	Stiftschraube	Stud	Espárrago
	13544520	4	Prigioniero	Goujon	Stiftschraube	Stud	Espárrago
	14234330	10	Vite	Vis	Schraube	Screw	Tornillo
	14326050	1	Tappo 10x1,25	Bouchon	Stopfen	Plug	Tapón
	14328901	1	Tappo 25	Bouchon	Stopfen	Plug	Tapón
	14329901	4	Tappo 40	Bouchon	Stopfen	Plug	Tapón
	15896211	6	Dado	Ecrou	Mutter	Nut	Tuerca
	15972130	10	Vite	Vis	Schraube	Screw	Tornillo
	16100811	20	Dado	Écrou	Mutter	Nut	Tuerca
	902276	S	Guarnizioni	Joints	Dichtungen	Gaskets	Juntas

Fiat 124 Spider Club e.V.

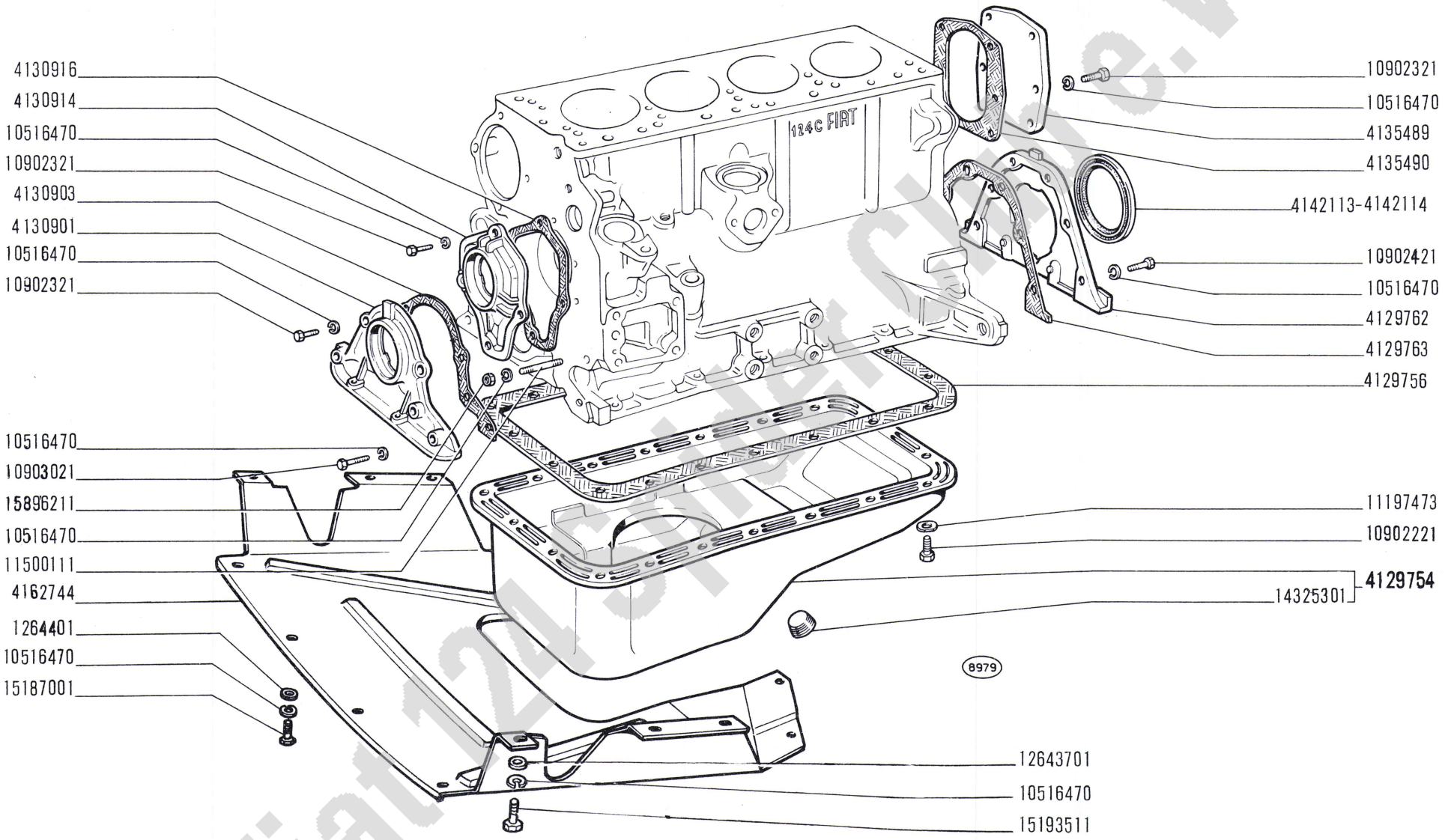

Fiat 124 Sport Club e.V.

124 Sport

COPPA E COPERCHI BASAMENTO

- *Carter d'huile et couvercles de bâti*
- *Ölwanne und Deckel des Kurbelgehäuses*
- *Oil Sump and Crankcase Covers*
- *Cárter de aceite y tapas del bloque*

A1.02

XII-1966

modif.	n. ordinaz.	quant.	Denominazione	Désignation	Benennung	Description	Denominaciones
	4129754	1	Coppa compl.	Carter	Ölwanne	Sump	Cárter
	4129756	1	Guarnizione	Joint	Dichtung	Gasket	Junta
	4129762	1	Coperchio post.	Couvercle	Deckel	Cover	Tapa
	4129763	1	Guarnizione	Joint	Dichtung	Gasket	Junta
	4130901	1	Coperchio distribu-zione	Couvercle	Deckel	Cover	Tapa
	4130903	1	Guarnizione	Joint	Dichtung	Gasket	Junta
	4130914	1	Coperchio	Couvercle	Deckel	Cover	Tapa
	4130916	1	Guarnizione	Joint	Dichtung	Gasket	Junta
	4135489	1	Coperchio	Couvercle	Deckel	Cover	Tapa
	4135490	1	Guarnizione	Joint	Dichtung	Gasket	Junta
	4142113	1	Guarnizione	Joint	Dichtring	Seal	Junta
	4142114	1	Guarnizione	Joint	Dichtring	Seal	Junta
	4162744	1	Riparo	Protection	Abdeckung	Protection	Defensa
	10516470	36	Rosetta elastica	Rondelle frein	Sicherungsring	Lockwasher	Arandela de freno
	10902221	18	Vite	Vis	Schraube	Screw	Tornillo
	10902321	11	Vite	Vis	Schraube	Screw	Tornillo
	10902421	6	Vite	Vis	Schraube	Screw	Tornillo
	10903021	3	Vite	Vis	Schraube	Screw	Tornillo
	11197473	18	Rosetta elastica	Rondelle frein	Sicherungsring	Lockwasher	Arandela de freno
	11500111	1	Prigioniero	Goujon	Stiftschraube	Stud	Espárrago
	12643701	6	Rosetta piana	Rondelle	Scheibe	Washer	Arandela
	12644401	8	Rosetta piana	Rondelle	Scheibe	Washer	Arandela
	14325301	1	Tappo	Bouchon	Stopfen	Plug	Tapón
	15187001	8	Vite	Vis	Schraube	Screw	Tornillo
	15193511	6	Vite	Vis	Schraube	Screw	Tornillo
	15896211	1	Dado	Écrou	Mutter	Nut	Tuerca

Fiat 124 Spider Club e.V.

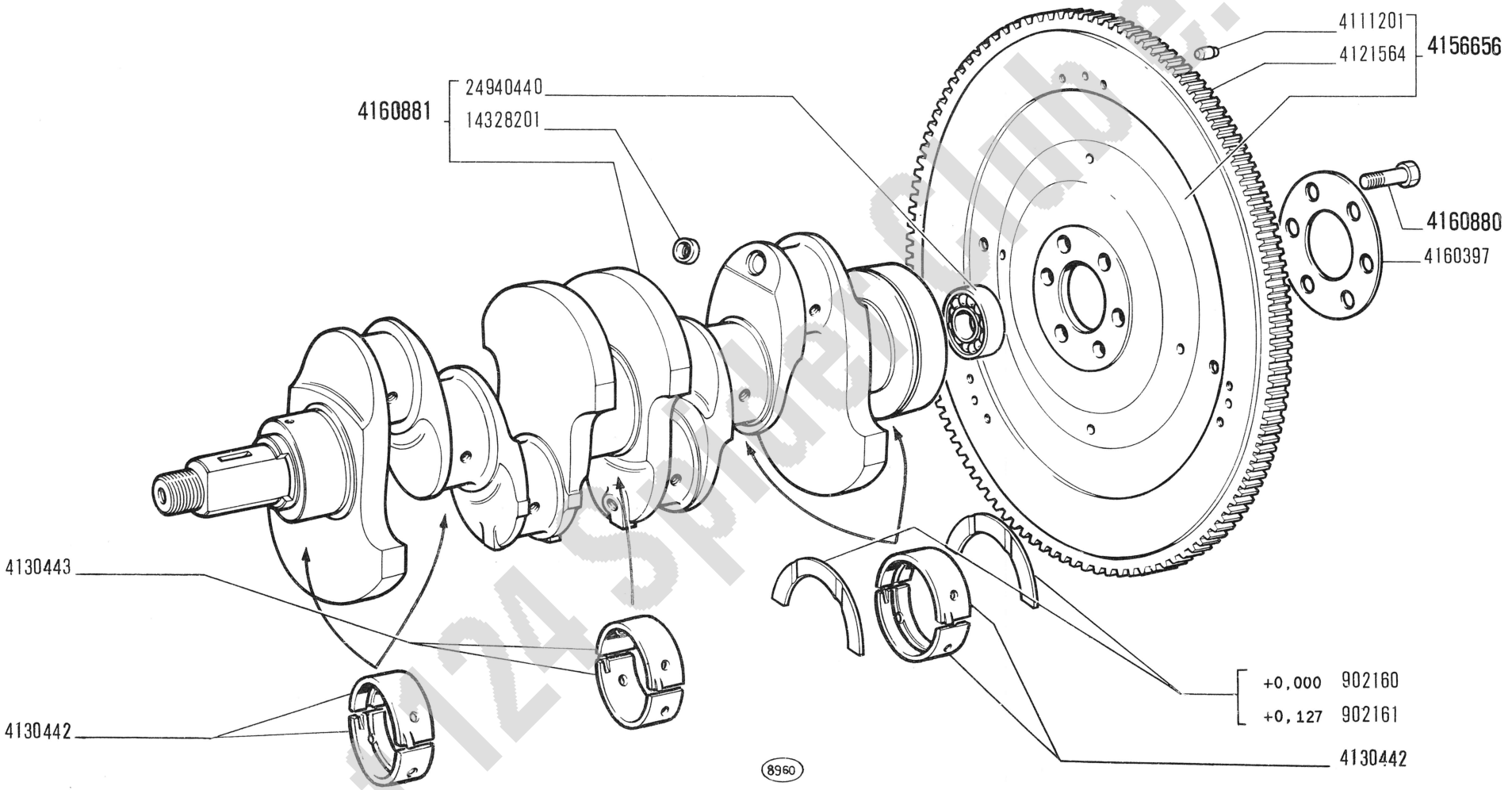

Fiat 124 Sport Club e.V.

124 Sport

ALBERO E VOLANO MOTORE

- *Vilebrequin et volant moteur*
- *Kurbelwelle und Schwungrad*
- *Crankshaft and Flywheel*
- *Cigüeñal y volante*

A1.03

XII-1966

modif.	n. ordinaz.	quant.	Denominazione	Désignation	Benennung	Description	Denominaciones
	902160	1	Anello	Rondelle butée	Druckscheibe	Thrust ring	Anillo de apoyo
	902161	1	Anello +0,127	Rondelle butée	Druckscheibe	Thrust ring	Anillo de apoyo
	4111201	3	Grano	Ergot	Passtift	Dowel	Pitón
	4121564	1	Corona dentata	Couronne dentée	Zahnkranz	Ring gear	Corona dentada
	4130442	8	Semicuscinetto	Demi-coussinet	Schalenhälfte	Half-bearing	Cojinete
	4130443	2	Semicuscinetto	Demi-coussinet	Schalenhälfte	Half-bearing	Cojinete
	4156656	1	Volano motore compl.	Volant moteur	Schwungrad	Flywheel	Volante
	4160397	1	Rosetta piana	Rondelle	Scheibe	Washer	Arandela
	4160880	6	Vite	Vis	Schraube	Screw	Tornillo
	4160881	1	Albero motore compl.	Vilebrequin	Kurbelwelle	Crankshaft	Cigüeñal
	14328201	4	Tappo	Bouchon	Stopfen	Plug	Tapón
	24940440	1	Cuscinetto sfere	Roulement	Lager	Bearing	Rodamiento
	902144	S	Semicuscinetti	Demi-coussinets	Schalenhälften	Half-bearings	Cojinetes
	902145	S	Semicuscinetti -0,254	Demi-coussinets	Schalenhälften	Half-bearings	Cojinetes
	902146	S	Semicuscinetti -0,508	Demi-coussinets	Schalenhälften	Half-bearings	Cojinetes
	902147	S	Semicuscinetti -0,762	Demi-coussinets	Schalenhälften	Half-bearings	Cojinetes
	902148	S	Semicuscinetti -1,016	Demi-coussinets	Schalenhälften	Half-bearings	Cojinetes

Fiat 124 Spider Club e.V.

+ 0,6	+ 0,4	+ 0,2	+ 0,0
4161663	4161662	4161661	4141682
4161681	4161680	4161679	4142256
4161677	4161676	4161675	4157331

	+ 0,00	+ 0,2	+ 0,4	+ 0,6
A	4156529			
C	4162817	4150977	4150978	4150979
E	4162819			

4135494 + 0,0
4161658 + 0,2

4130550 - 0,000
4150972 - 0,254
4150973 - 0,508
4150974 - 0,762
4150975 - 1,016

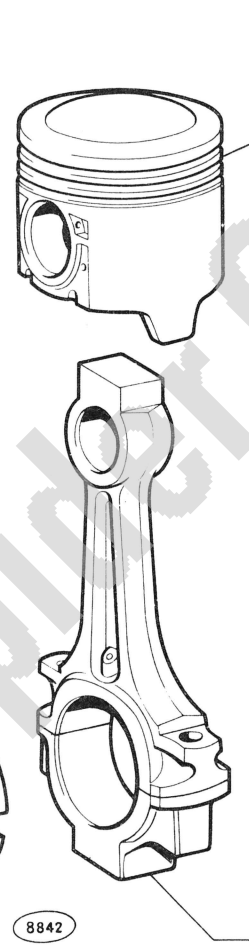

4150297
12567620
4150285

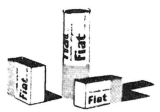

Fiat 124 Spider Club e.V.

124 Sport

BIELLE E STANTUFFI

- *Bielles et pistons*
- *Pleuelstangen und Kolben*
- *Connecting Rods and Pistons*
- *Bielas y émbolos*

A1.05

XII-1966

modif.	n. ordinaz.	quant.	Denominazione	Désignation	Benennung	Description	Denominaciones
	4130550	8	Semicuscinetto	Demi-coussinet	Schalenhälfte	Half-bearing	Cojinete
	4135494	4	Perno	Axe	Bolzen	Pin	Eje
	4141682	4	Anello stantuffo	Segment	Kolbenring	Ring	Aro de émbolo
	4142256	4	Anello raschiaolio	Racleur	Ölabstreifring	Oilscraper ring	Aro de engrase
	4150285	4	Biella compl.	Bielle	Pleuelstange	Connecting rod	Biela
	4150297	8	Bullone p.biella	Boulon	Pleuelschraube	Bolt	Tornillo
	4150972	8	Semicuscinetto -0,254	Demi-coussinet	Schalenhälfte	Half-bearing	Cojinete
	4150973	8	Semicuscinetto -0,508	Demi-coussinet	Schalenhälfte	Half-bearing	Cojinete
	4150974	8	Semicuscinetto -0,762	Demi-coussinet	Schalenhälfte	Half-bearing	Cojinete
	4150975	8	Semicuscinetto -1,016	Demi-coussinet	Schalenhälfte	Half-bearing	Cojinete
	4156529	4	Stantuffo classe A	Piston, classe A	Kolben, Klasse A	Piston, class A	Émbolo, clase A
	4157331	4	Anello raschiaolio	Racleur	Ölabstreifring	Oilscraper ring	Aro de engrase
	4161658	4	Perno +0,2	Axe	Bolzen	Pin	Eje
	4161661	4	Anello stantuffo +0,2	Segment	Kolbenring	Ring	Aro de émbolo
	4161662	4	Anello stantuffo +0,4	Segment	Kolbenring	Ring	Aro de émbolo
	4161663	4	Anello stantuffo +0,6	Segment	Kolbenring	Ring	Aro de émbolo
	4161671	4	Stantuffo +0,2	Piston	Kolben	Piston	Émbolo
	4161672	4	Stantuffo +0,4	Piston	Kolben	Piston	Émbolo
	4161673	4	Stantuffo +0,6	Piston	Kolben	Piston	Émbolo
	4161675	4	Anello raschiaolio +0,2	Racleur	Ölabstreifring	Oilscraper ring	Aro de engrase
	4161676	4	Anello raschiaolio +0,4	Racleur	Ölabstreifring	Oilscraper ring	Aro de engrase
	4161677	4	Anello raschiaolio +0,6	Racleur	Ölabstreifring	Oilscraper ring	Aro de engrase
	4161679	4	Anello raschiaolio +0,2	Racleur	Ölabstreifring	Oilscraper ring	Aro de engrase
	4161680	4	Anello raschiaolio +0,4	Racleur	Ölabstreifring	Oilscraper ring	Aro de engrase
	4161681	4	Anello raschiaolio +0,6	Racleur	Ölabstreifring	Oilscraper ring	Aro de engrase
	4162817	4	Stantuffo classe C	Piston, classe C	Kolben, Klasse C	Piston, class C	Émbolo, clase C
	4162819	4	Stantuffo classe E	Piston, classe E	Kolben, Klasse E	Piston, class E	Émbolo, clase E
	12567620	8	Dado	Écrou	Mutter	Nut	Tuerca
	902277	S	Stantuffo,anelli e perno, classe A	Piston, segments et axe, classe A	Kolben, Ringe u. Bolzen, Klasse A	Piston, rings and pin, class A	Émbolo, aros y bulón, clase A
	902278	S	Stantuffo, anelli e perno, classe C	Piston, segments et axe, classe C	Kolben, Ringe u. Bolzen, Klasse C	Piston, rings and pin, class C	Émbolo, aros y bulón, clase C
	902279	S	Stantuffo, anelli e perno, classe E	Piston, segments et axe, classe E	Kolben, Ringe u. Bolzen, Klasse E	Piston, rings and pin, class E	Émbolo, aros y bulón, clase E
	902280	S	Stantuffi,anelli e perni +0,2	Pistons, segments, axes	Kolben, Ringe u. Bolzen	Pistons, rings and pins	Émbolos, aros y bulones
	902281	S	Stantuffi,anelli e perni +0,4	Pistons, segments, axes	Kolben, Ringe u. Bolzen	Pistons, rings and pins	Émbolos, aros y bulones
	902282	S	Stantuffi,anelli e perni +0,6	Pistons, segments, axes	Kolben, Ringe u. Bolzen	Pistons, rings and pins	Émbolos, aros y bulones
	902283	S	Anelli stantuffo	Segments	Kolbenringe	Rings	Aros de émbolo
	902284	S	Anelli stantuffo +0,2	Segments	Kolbenringe	Rings	Aros de émbolo

Fiat 124 Spider Club B.V.

modif.	n. ordinaz.	quant.	Denominazione	Désignation	Benennung	Description	Denominaciones
	902285	S	Anelli stantuffo +0,4	Segments	Kolbenringe	Rings	Aros de émbolo
	902286	S	Anelli stantuffo +0,6	Segments	Kolbenringe	Rings	Aros de émbolo

A1.05 2/2

Fiat 124 Spider Club e.V.

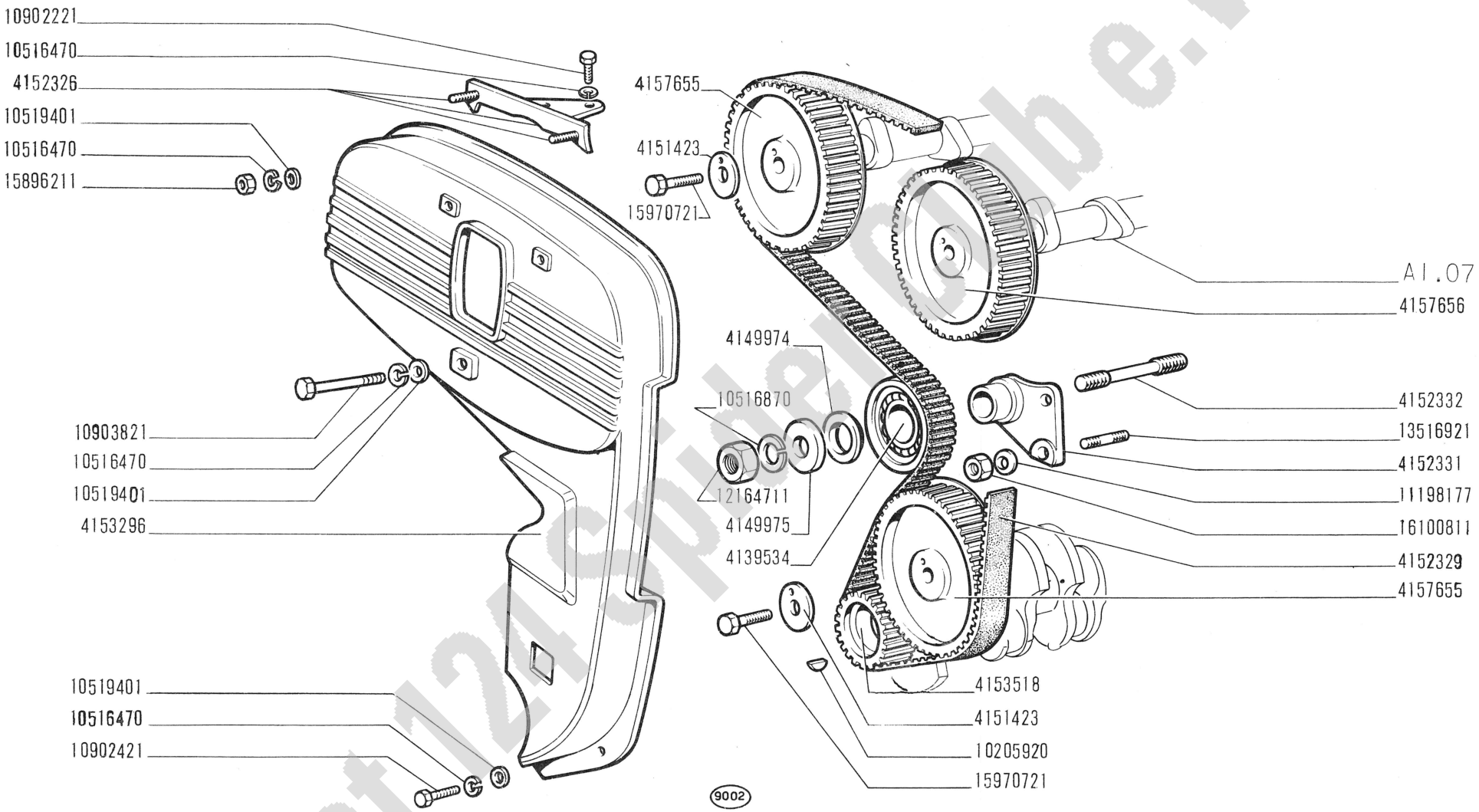

Fiat124Sport-Club e.V.

124 Sport

COMANDO DISTRIBUZIONE

- *Commande de distribution*
- *Steuerungsantrieb*
- *Camshaft Drive*
- *Piñones de la distribución*

A1.06

XII-1966

modif.	n. ordinaz.	quant.	Denominazione	Désignation	Benennung	Description	Denominaciones
	4139534	1	Puleggia	Poulie	Riemenscheibe	Pulley	Polea
	4149974	1	Distanziale	Entretoise	Abstandstück	Spacer	Separador
	4149975	1	Rosetta piana	Rondelle	Scheibe	Washer	Arandela
	4151423	3	Piastrina sicurezza	Plaquette frein	Sicherungsblech	Lockplate	Placa de freno
	4152326	1	Staffa	Étrier	Halter	Bracket	Soporte
	4152329	1	Cinghia	Courroie	Riemen	Belt	Correa
	4152331	1	Supporto	Support	Lager	Support	Soporte
	4152332	1	Prigioniero	Goujon	Stiftschraube	Stud	Espárrago
	4153296	1	Riparo	Protection	Abdeckung	Protection	Defensa
	4153518	1	Ingranaggio conduttore	Pignon	Zahnrad	Gear	Piñón
	4157655	2	Ingranaggio condotto	Pignon	Zahnrad	Gear	Piñón
	4157656	1	Ingranaggio condotto	Pignon	Zahnrad	Gear	Piñón
	10205920	1	Linguetta	Linguet	Scheibenfeder	Key	Chaveta
	10516470	6	Rosetta elastica	Rondelle frein	Sicherungsring	Lockwasher	Arandela de freno
	10516870	1	Rosetta elastica	Rondelle frein	Sicherungsring	Lockwasher	Arandela de freno
	10519401	4	Rosetta piana	Rondelle	Scheibe	Washer	Arandela
	10902221	2	Vite	Vis	Schraube	Screw	Tornillo
	10902421	1	Vite	Vis	Schraube	Screw	Tornillo
	10903821	1	Vite	Vis	Schraube	Screw	Tornillo
	11198177	1	Rosetta elastica	Rondelle frein	Sicherungsring	Lockwasher	Arandela de freno
	12164711	1	Dado	Écrou	Mutter	Nut	Tuerca
	13516921		1Prigioniero	Goujon	Stiftschraube	Stud	Espárrago
	15896211	2	Dado	Écrou	Mutter	Nut	Tuerca
	15970721	3	Vite	Vis	Schraube	Screw	Tornillo
	16100811	1	Dado	Écrou	Mutter	Nut	Tuerca

Fiat 124 Spider Club e.V.

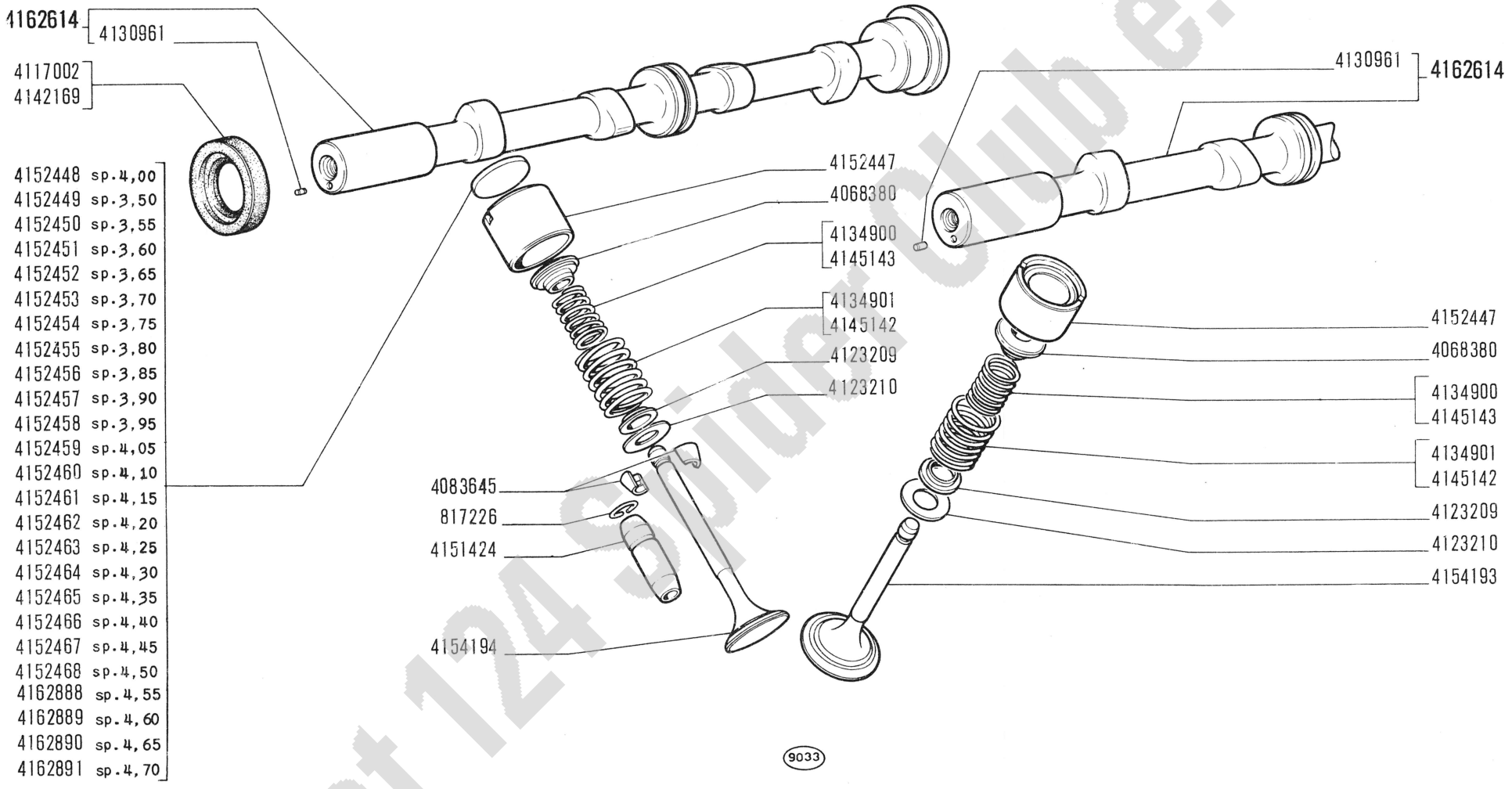

Fiat 124 Spider Club e.V.

modif.	n. ordinaz.	quant.	Denominazione	Désignation	Benennung	Description	Denominaciones
	817226	8	Anello sicurezza	Arrêtoir	Sicherungsring	Lockring	Anillo de freno
	4068380	8	Scodellino sup.	Cuvette	Tellerscheibe	Cup	Platillo
	4083645	16	Semicono	Demi-cône	Kegelstück	Lock cone	Chaveta cónica
	4117002	3	Guarnizione	Joint	Dichtring	Seal	Junta
	4123209	8	Scodellino inf.	Cuvette	Tellerscheibe	Cup	Platillo
	4123210	8	Rosetta piana	Rondelle	Scheibe	Washer	Arandela
	4130961	2	Grano	Ergot	Passtift	Dowel	Pitón
	4134900	8	Molla int.	Ressort	Feder	Spring	Resorte
	4134901	8	Molla est.	Ressort	Feder	Spring	Resorte
	4142169	3	Guarnizione	Joint	Dichtring	Seal	Junta
	4145142	8	Molla est.	Ressort	Feder	Spring	Resorte
	4145143	8	Molla int.	Ressort	Feder	Spring	Resorte
	4151424	8	Guida valvole	Guide-soupape	Ventilführung	Valve guide	Guía de válvula
	4152447	8	Punteria	Poussoir	Stössel	Tappet	Empujador
	4152448	8	Piattello sp.4	Coupelle	Tellerscheibe	Plate	Platillo
	4152449	8	Piattello sp.3,50	Coupelle	Tellerscheibe	Plate	Platillo
	4152450	8	Piattello sp.3,55	Coupelle	Tellerscheibe	Plate	Platillo
	4152451	8	Piattello sp.3,60	Coupelle	Tellerscheibe	Plate	Platillo
	4152452	8	Piattello sp.3,65	Coupelle	Tellerscheibe	Plate	Platillo
	4152453	8	Piattello sp.3,70	Coupelle	Tellerscheibe	Plate	Platillo
	4152454	8	Piattello sp.3,75	Coupelle	Tellerscheibe	Plate	Platillo
	4152455	8	Piattello sp.3,80	Coupelle	Tellerscheibe	Plate	Platillo
	4152456	8	Piattello sp.3,85	Coupelle	Tellerscheibe	Plate	Platillo
	4152457	8	Piattello sp.3,90	Coupelle	Tellerscheibe	Plate	Platillo
	4152458	8	Piattello sp.3,95	Coupelle	Tellerscheibe	Plate	Platillo
	4152459	8	Piattello sp.4,05	Coupelle	Tellerscheibe	Plate	Platillo
	4152460	8	Piattello sp.4,10	Coupelle	Tellerscheibe	Plate	Platillo
	4152461	8	Piattello sp.4,15	Coupelle	Tellerscheibe	Plate	Platillo
	4152462	8	Piattello sp.4,20	Coupelle	Tellerscheibe	Plate	Platillo
	4152463	8	Piattello sp.4,25	Coupelle	Tellerscheibe	Plate	Platillo
	4152464	8	Piattello sp.4,30	Coupelle	Tellerscheibe	Plate	Platillo
	4152465	8	Piattello sp.4,35	Coupelle	Tellerscheibe	Plate	Platillo
	4152466	8	Piattello sp.4,40	Coupelle	Tellerscheibe	Plate	Platillo
	4152467	8	Piattello sp.4,45	Coupelle	Tellerscheibe	Plate	Platillo
	4152468	8	Piattello sp.4,50	Coupelle	Tellerscheibe	Plate	Platillo
	4154193	4	Valvola aspirazione	Soupape	Ventil	Valve	Válvula
	4154194	4	Valvola scarico	Soupape	Ventil	Valve	Válvula
	4162614	2	Albero eccentrici compl.	Arbre	Exzenterwelle	Camshaft	Árbol
	4162888	8	Piattello sp.4,55	Coupelle	Tellerscheibe	Plate	Platillo
	4162889	8	Piattello sp.4,60	Coupelle	Tellerscheibe	Plate	Platillo
	4162890	8	Piattello sp.4,65	Coupelle	Tellerscheibe	Plate	Platillo
	4162891	8	Piattello sp.4,70	Coupelle	Tellerscheibe	Plate	Platillo

Fiat 124 Spider Club e.V.

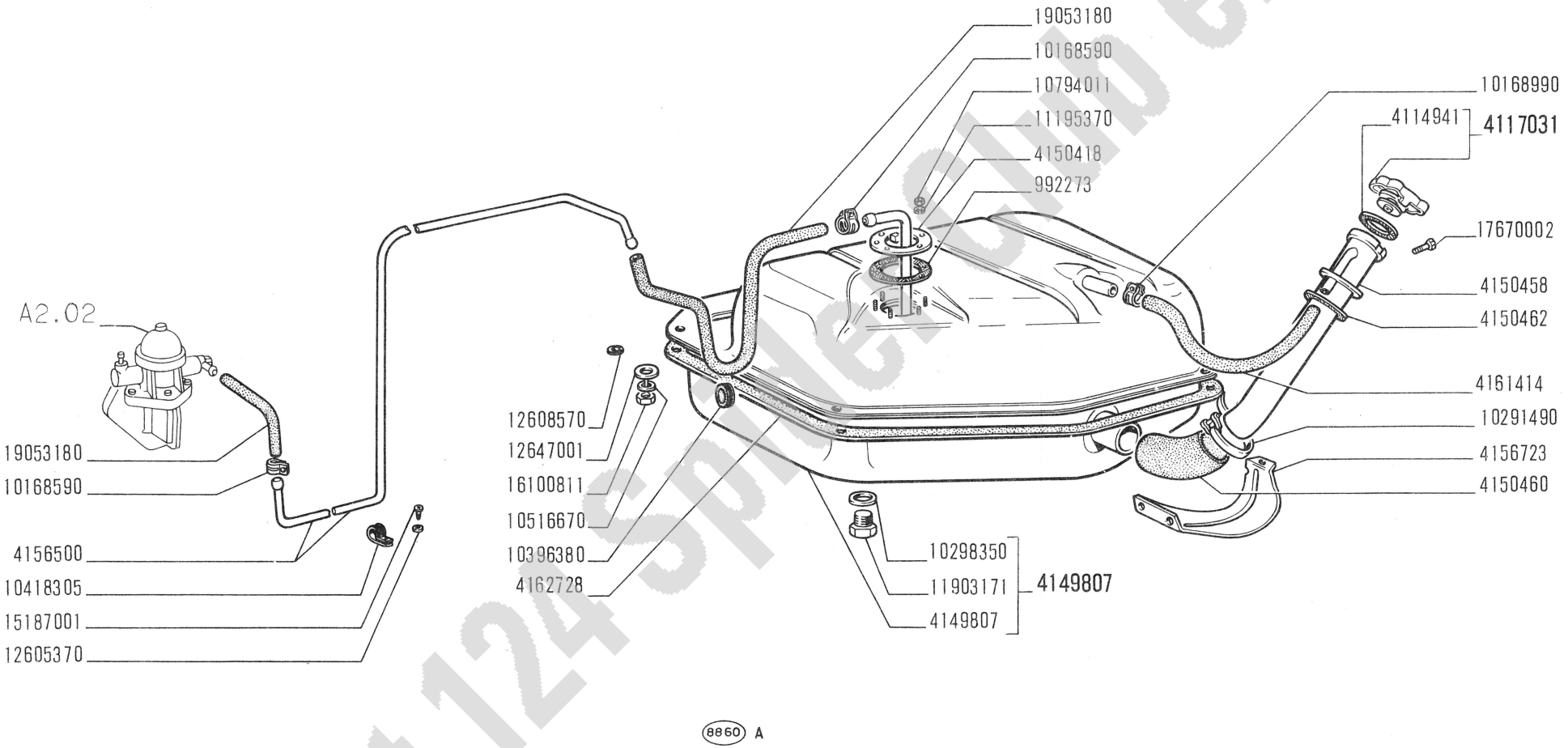

Fiat 124 Sport e.V.

124 Sport

SERBATOIO COMBUSTIBILE E TUBAZIONI

- *Réservoir et canalisations combustible*
- *Kraftstofftank und Leitungen*
- *Fuel Tank and Lines*
- *Depósito de combustible y tuberías*

A2.01

XII-1966

modif.	n. ordinaz.	quant.	Denominazione	Désignation	Benennung	Description	Denominaciones
	992273	1	Guarnizione	Joint	Dichtung	Gasket	Junta
	4114941	1	Guarnizione	Joint	Dichtung	Gasket	Junta
	4117031	1	Tappo introduzione	Bouchon	Schraubdeckel	Cap	Tapón
	4149807	1	Serbatoio compl.	Réservoir	Behälter	Tank	Depósito
	4150418	1	Comando indicatore livello	Commande de jauge	Standgeber	Sending unit	Indicador de nivel
	4150458	1	Bocchettone	Vis-raccord	Hohlschraube	Union	Boquilla
	4150460	1	Manicotto	Manchon	Muffe	Sleeve	Manga
	4150462	1	Guarnizione	Joint	Dichtung	Gasket	Junta
	4156500	1	Tubo ant.	Tuyau	Rohr	Pipe	Tubo
	4156723	1	Riparo	Protection	Abdeckung	Protection	Defensa
	4161414	1	Tubo sfogo aria	Tuyau	Schlauch	Hose	Manga
	4162728	1	Guarnizione	Joint	Dichtung	Gasket	Junta
	10168590	4	Collare	Collier	Schelle	Collar	Abrazadera
	10168990	2	Collare	Collier	Schelle	Collar	Abrazadera
	10291490	2	Collare	Collier	Schelle	Collar	Abrazadera
	10298350	1	Rosetta tenuta	Joint	Dichtring	Gasket	Junta
	10396380	1	Anello isolante	Bague	Ring	Ring	Guarnición
	10418305	1	Staffetta	Collier	Halter	Retainer	Abrazadera
	10516670	4	Rosetta sicurezza	Rondelle frein	Sicherungsring	Lockwasher	Arandela de freno
	10794011	6	Dado	Écrou	Mutter	Nut	Tuerca
	11195370	6	Rosetta sicurezza	Rondelle frein	Sicherungsring	Lockwasher	Arandela de freno
	11903171	1	Tappo scarico	Bouchon	Stopfen	Plug	Tapón
	12605370	1	Rosetta dentata	Rondelle frein	Sicherungsring	Lockwasher	Arandela de freno
	12608570	1	Rosetta sicurezza	Rondelle frein	Sicherungsring	Lockwasher	Arandela de freno
	12647001	3	Rosetta piana	Rondelle	Scheibe	Washer	Arandela
	15187001	1	Vite	Vis	Schraube	Screw	Tornillo
	16100811	4	Dado	Écrou	Mutter	Nut	Tuerca
	17670002	2	Vite	Vis	Schraube	Screw	Tornillo
	19053180	m	Tubo 7x12	Tuyau	Schlauch	Hose	Manga

Fiat 124 Spider Club e.V.

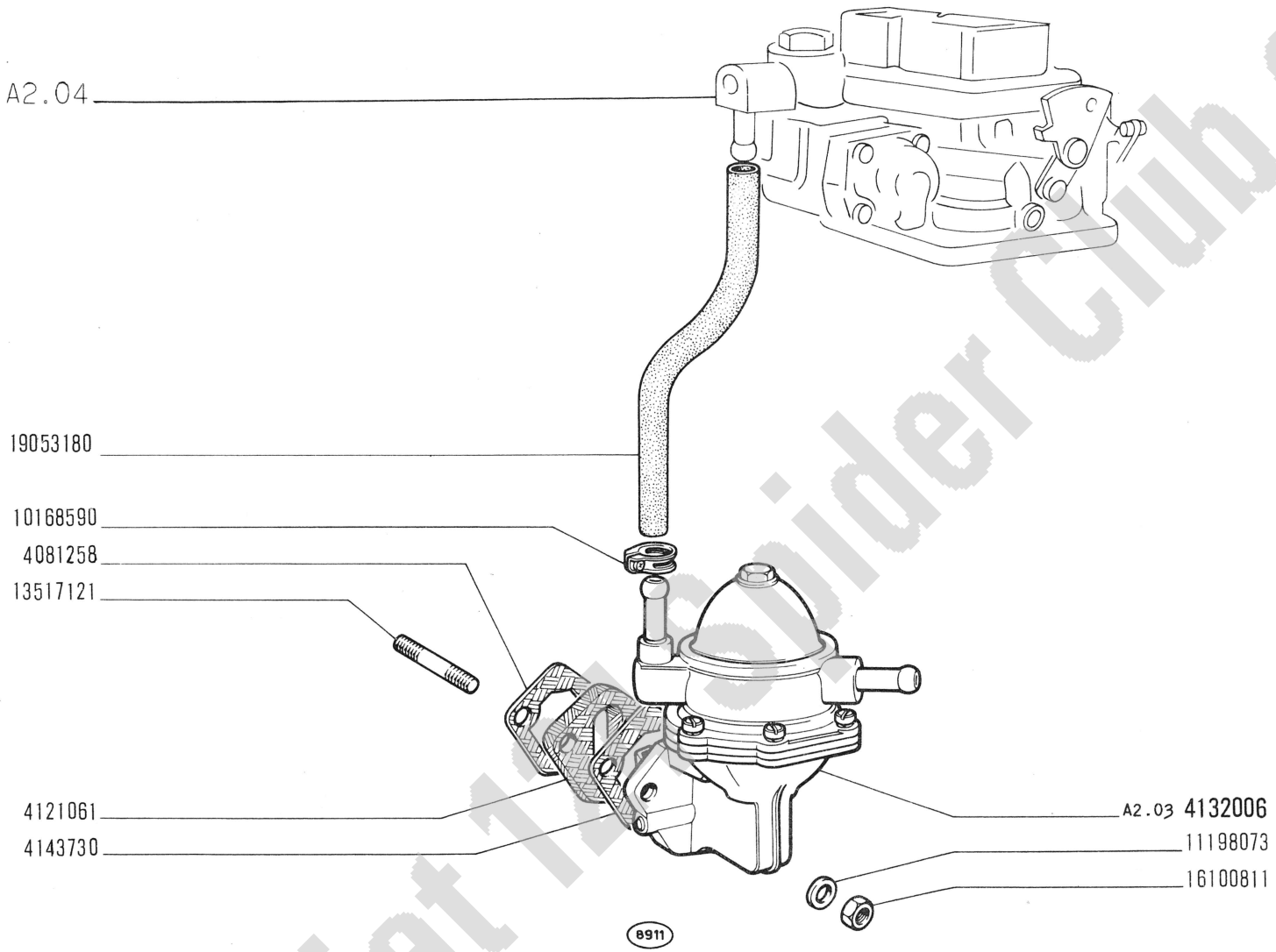

Fiat 124 Spider Club e.V.

124 Sport

POMPA ALIMENTAZIONE E TUBAZIONI

- *Pompe et canalisations d'alimentation*
- *Kraftstoffpumpe und Leitungen*
- *Fuel Pump and Lines*
- *Bomba de alimentación y tuberías*

A2.02

XII-1966

modif.	n. ordinaz.	quant.	Denominazione	Désignation	Benennung	Description	Denominaciones
	4081258	1	Guarnizione	Joint	Dichtung	Gasket	Junta
	4121061	1	Isolante	Isolant	Isolierung	Insulator	Aislador
	4132006	1	Pompa compl.	Pompe	Pumpe	Pump	Bomba
	4143730	1	Guarnizione	Joint	Dichtung	Gasket	Junta
	10168590	2	Collare	Collier	Schelle	Collar	Abrazadera
	11198073	2	Rosetta elastica	Rondelle frein	Sicherungsring	Lockwasher	Arandela de freno
	13517121	2	Prigioniero	Goujon	Stiftschraube	Stud	Espárrago
	16100811	2	Dado	Écrou	Mutter	Nut	Tuerca
	19053180	1	Tubo	Tuyau	Schlauch	Hose	Manga

Fiat 124 Spider Club e.V.

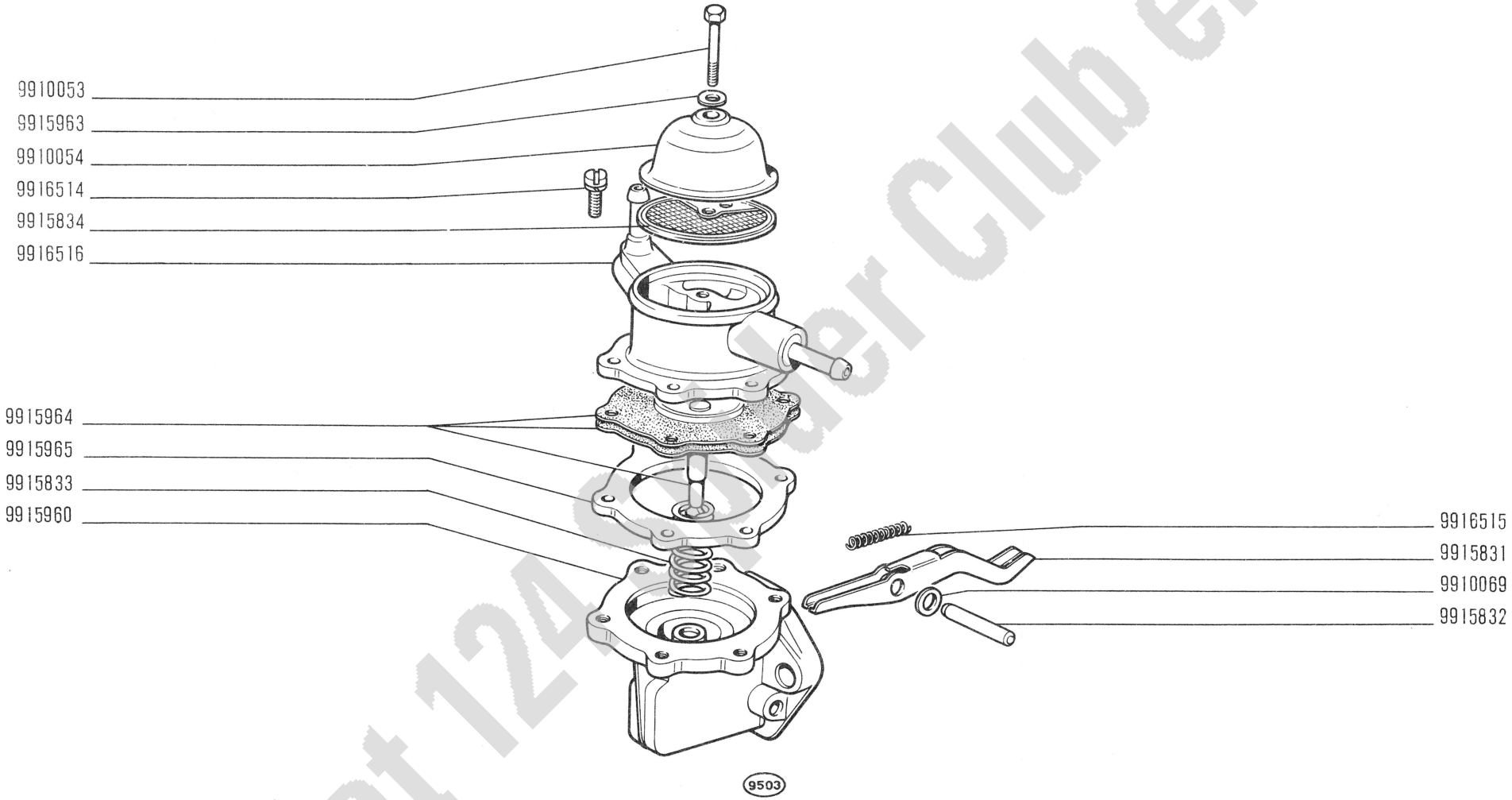

Fiat 124 Sport Club e.V.

124 Sport

POMPA ALIMENTAZIONE 4132006 (B. C. D.)

- *Pompe d'alimentation*
- *Kraftstoffpumpe*
- *Fuel Pump*
- *Bomba de alimentación*

A2.03

XII-1966

modif.	n. ordinaz.	quant.	Denominazione	Désignation	Benennung	Description	Denominaciones
	9910053	1	Vite	Vis	Schraube	Screw	Tornillo
	9910054	1	Coperchio	Couvercle	Deckel	Cover	Tapa
	9910069	1	Rosetta piana	Rondelle	Scheibe	Washer	Arandela
	9915831	1	Leva	Levier	Hebel	Lever	Palanca
	9915832	1	Perno	Axe	Bolzen	Pin	Eje
	9915833	1	Molla	Ressort	Feder	Spring	Resorte
	9915834	1	Filtro	Filtre	Filter	Filter	Filtro
	9915960	1	Corpo inf.	Corps	Gehäuse	Body	Cuerpo
	9915963	1	Rosetta tenuta	Joint	Dichtring	Gasket	Junta
	9915964	1	Membrana	Membrane	Membran	Diaphragm	Membrana
	9915965	1	Distanziale	Entretoise	Abstandstück	Spacer	Separador
	9916514	6	Vite	Vis	Schraube	Screw	Tornillo
	9916515	1	Molla	Ressort	Feder	Spring	Resorte
	9916516	1	Corpo sup.	Corps	Gehäuse	Body	Cuerpo

Fiat 124 Spider Club e.V.

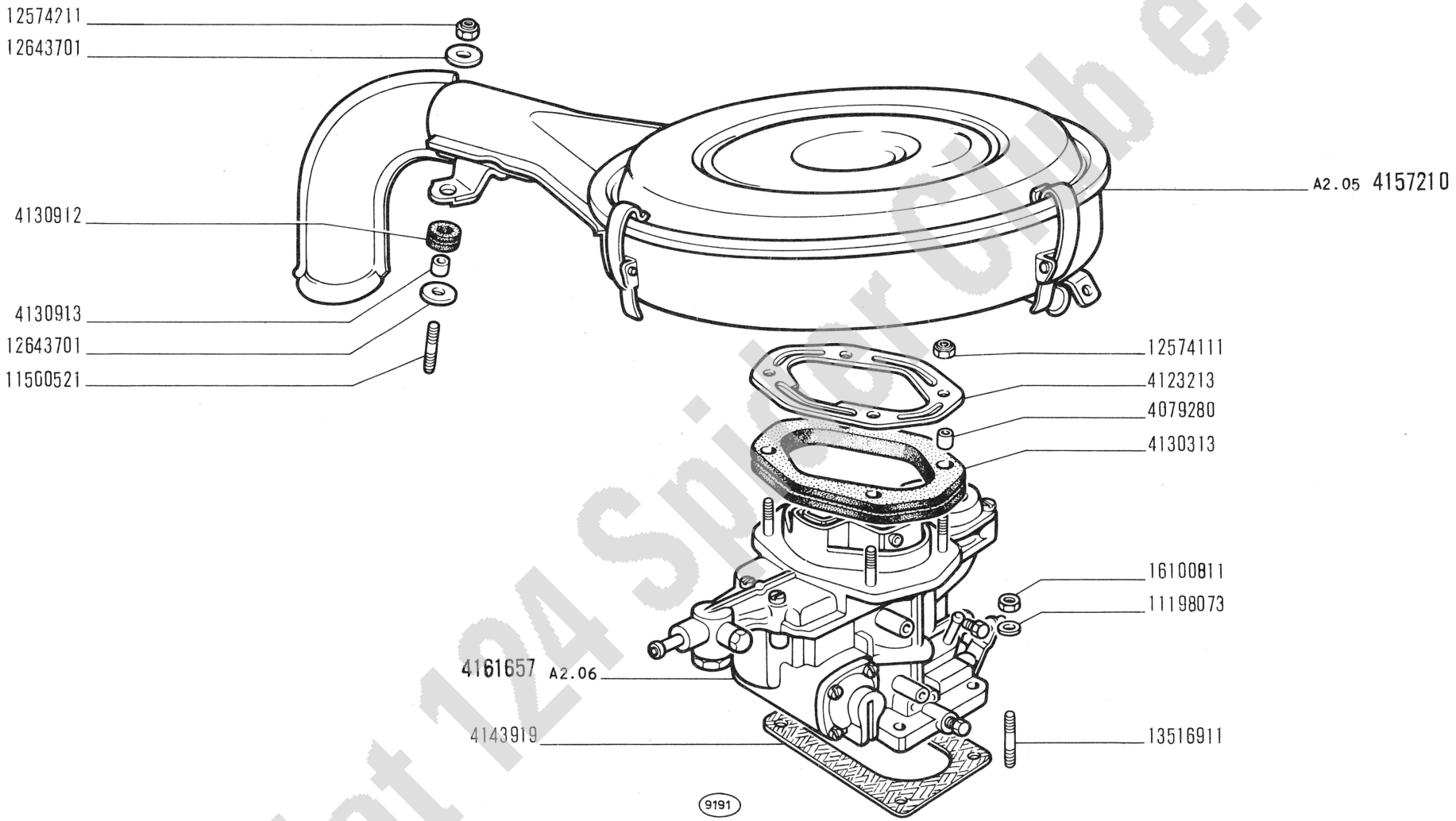

Fiat 124 Spider Club e.V.

124 Sport

CARBURATORE E FILTRO ARIA

- *Carburateur et filtre à air*
- *Vergaser und Luftfilter*
- *Carburetor and Air Cleaner*
- *Carburador y filtro de aire*

A2.04

XII-1966

modif.	n. ordinaz.	quant.	Denominazione	Désignation	Benennung	Description	Denominaciones
	4079280	4	Distanziale	Entretoise	Abstandstück	Spacer	Separador
	4123213	1	Piastra	Plaque	Platte	Plate	Placa
	4130313	1	Guarnizione	Joint	Dichtung	Gasket	Junta
	4130912	2	Tassello	Tampon	Gummistück	Pad	Almohadilla
	4130913	2	Distanziale	Entretoise	Abstandstück	Spacer	Separador
	4143919	1	Guarnizione	Joint	Dichtung	Gasket	Junta
	4157210	1	Filtro aria compl.	Filtre à air	Luftfilter	Air cleaner	Filtro de aire
	4161657	1	Carburatore compl.	Carburateur	Vergaser	Carburetor	Carburador
	11198073	4	Rosetta elastica	Rondelle frein	Sicherungsring	Lockwasher	Arandela de freno
	11500521	2	Prigioniero	Goujon	Stiftschraube	Stud	Espárrago
	12574111	4	Dado	Écrou	Mutter	Nut	Tuerca
	12574211	2	Dado	Écrou	Mutter	Nut	Tuerca
	12643701	4	Rosetta piana	Rondelle	Scheibe	Washer	Arandela
	13516911	4	Prigioniero	Goujon	Stiftschraube	Stud	Espárrago
	16100811	4	Dado	Écrou	Mutter	Nut	Tuerca

Fiat 124 Spider Club e.V.

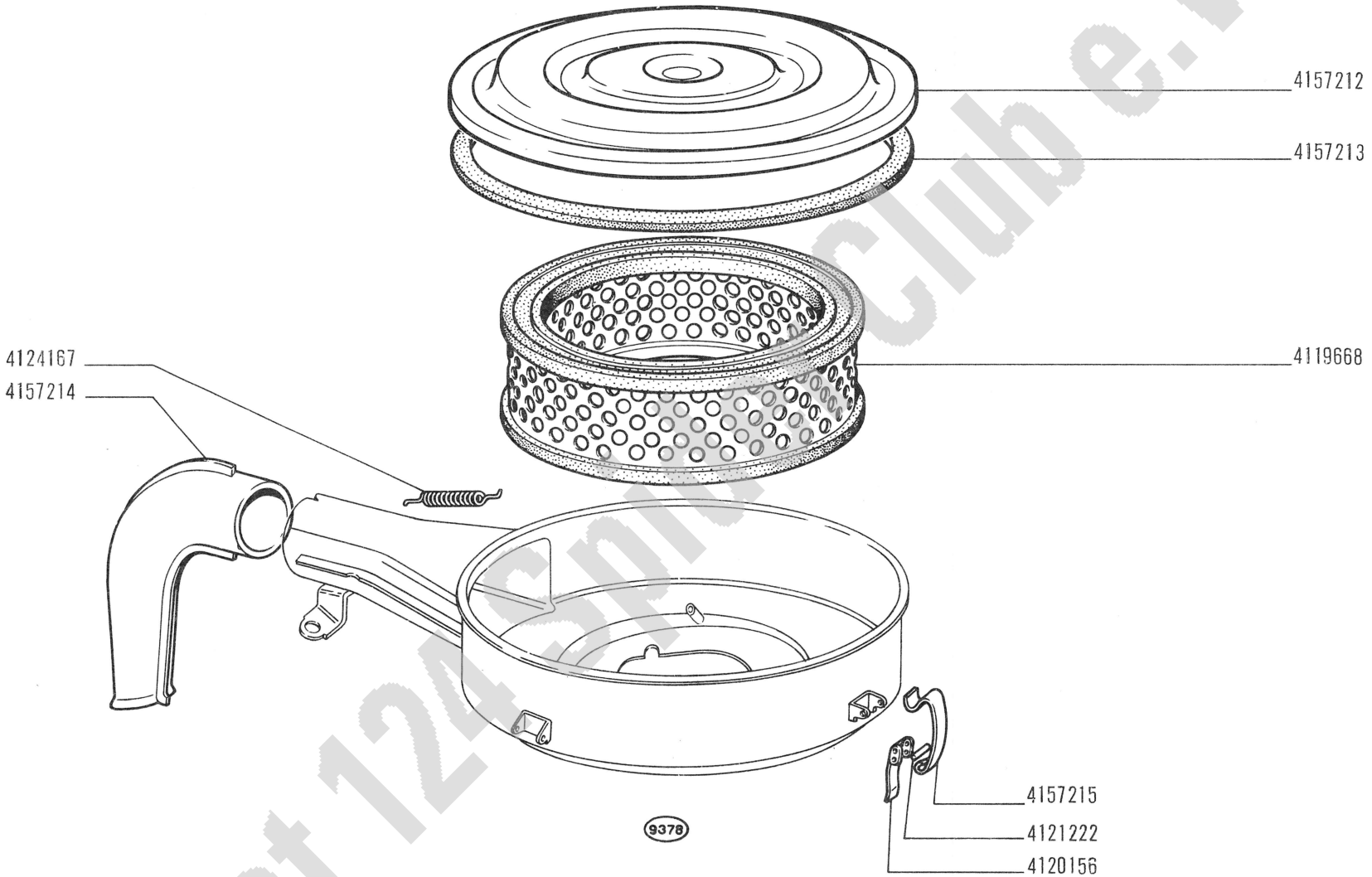

Fiat 124 Sport Club e.V.

124 Sport

FILTRO ARIA 4157210

- *Filtre à air*
- *Luftfilter*
- *Air Cleaner*
- *Filtro de aire*

A2.05

XII-1966

modif.	n. ordinaz.	quant.	Denominazione	Désignation	Benennung	Description	Denominaciones
	4119668	1	Elemento filtrante	Élément filtrant	Filtereinsatz	Cartridge	Filtro
	4120156	3	Leva	Levier	Hebel	Lever	Palanca
	4121222	6	Perno	Axe	Bolzen	Pin	Pasador
	4124167	1	Molla	Ressort	Feder	Spring	Resorte
	4157212	1	Coperchio	Couvercle	Deckel	Cover	Tapa
	4157213	1	Guarnizione	Joint	Dichtung	Gasket	Junta
	4157214	1	Presa aria	Prise d´air	Luftleitung	Air intake	Boca de aire
	4157215	3	Fermaglio	Agrafe	Klemmstück	Clip	Sujetador

Fiat 124 Spider Club e.V.

QUESTO SOTTOGRUPPO VERRÀ INSERITO NEL PROSSIMO AGGIORNAMENTO

Ce sousgroupe sera inséré dans la prochaine mise à jour

Diese Untergruppe wird bei einer der nächsten Änderungseinführungen veröffentlicht

This Subgroup will be listed in a future revision

Este subgrupo será publicado en la próxima revisión

Fiat 124 Spider Club e.V.

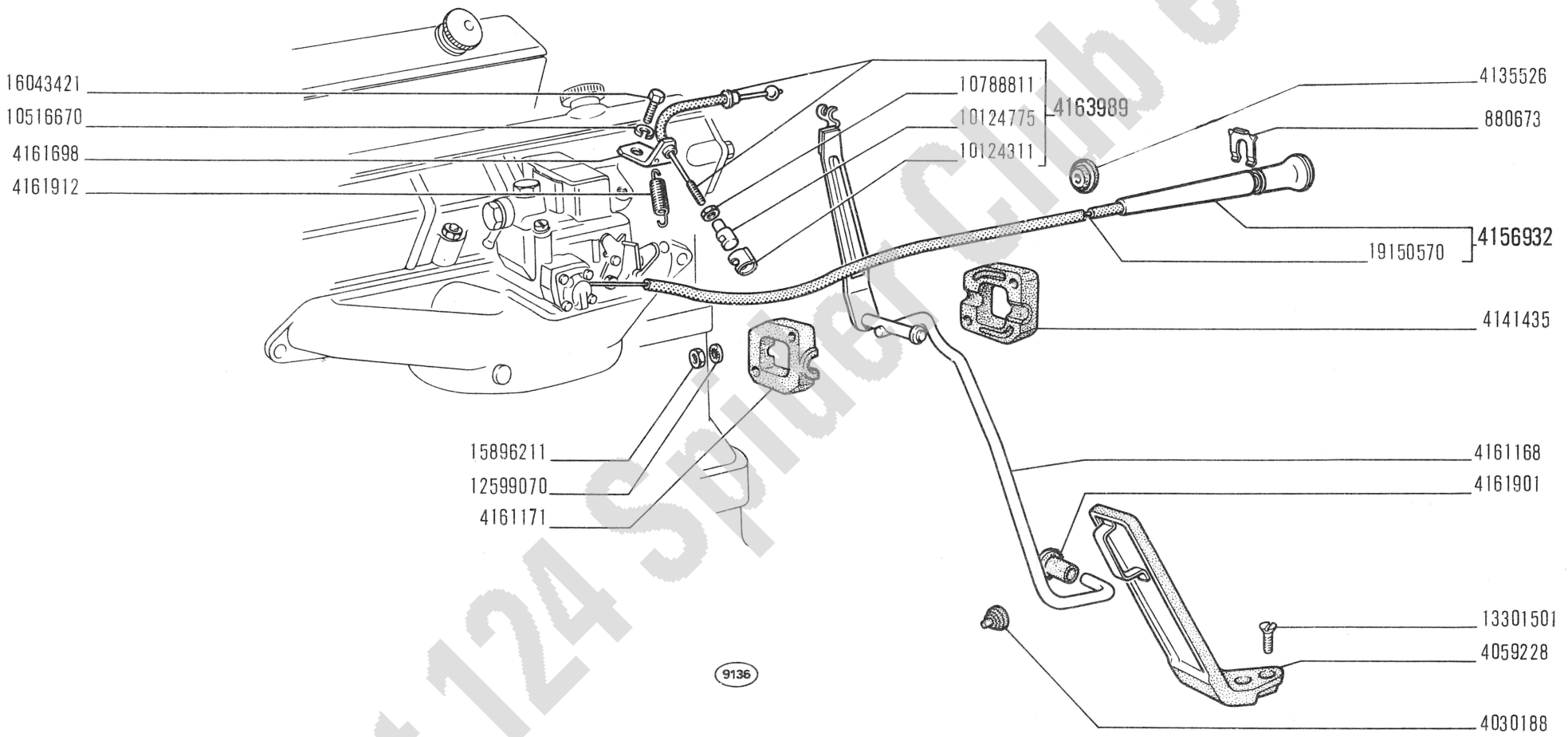

Fiat 124 Sport Club e.V.

124 Sport

COMANDI ACCELERATORE E CARBURATORE

- *Commandes d'accélérateur et de starter*
- *Gasregulierung*
- *Choke and Accelerator Control Linkage*
- *Mandos del acelerador y " starter "*

A2.21

XII-1966

modif.	n. ordinaz.	quant.	Denominazione	Désignation	Benennung	Description	Denominaciones
	880673	1	Piastrina elastica	Agrafe	Klemmstück	Clip	Sujetador
	4030188	1	Tassello elastico	Tampon	Gummistück	Pad	Almohadilla
	4059228	1	Pedale	Pédale	Fusshebel	Pedal	Pedal
	4135526	1	Anello gomma	Bague	Ring	Ring	Guarnición
	4141435	1	Cappello supporto	Support	Lager	Support	Soporte
	4156932	1	Comando a mano compl.	Commande à main	Handbetätigung	Hand control	Mando manual
	4161168	1	Alberino	Axe	Welle	Shaft	Eje
	4161171	1	Supporto	Support	Lager	Support	Soporte
	4161698	1	Staffa	Étrier	Halter	Bracket	Soporte
	4161901	1	Distanziale	Entretoise	Abstandstück	Spacer	Separador
	4161912	1	Molla richiamo	Ressort	Feder	Spring	Resorte
	4163989	1	Flessibile compl.	Câble	Zugdraht	Wire	Bowden
	10124311	1	Testa giunto sferico	Joint à rotule	Kugelpfanne	Socket	Articulación
	10124775	1	Molla	Agrafe	Klemmstück	Clip	Sujetador
	10516670	1	Rosetta elastica	Rondelle frein	Sicherungsring	Lockwasher	Arandela de freno
	10788811	1	Dado	Écrou	Mutter	Nut	Tuerca
	12599070	2	Rosetta dentata	Rondelle frein	Sicherungsring	Lockwasher	Arandela de freno
	13301501	2	Vite	Vis	Schraube	Screw	Tornillo
	15896211	2	Dado	Écrou	Mutter	Nut	Tuerca
	16043421	1	Vite	Vis	Schraube	Screw	Tornillo
	19150570	m	Trasmissione	Transmission	Bowdenzug	Flex/shaft	Árbol flexible

Fiat 124 Spider Club e.V.

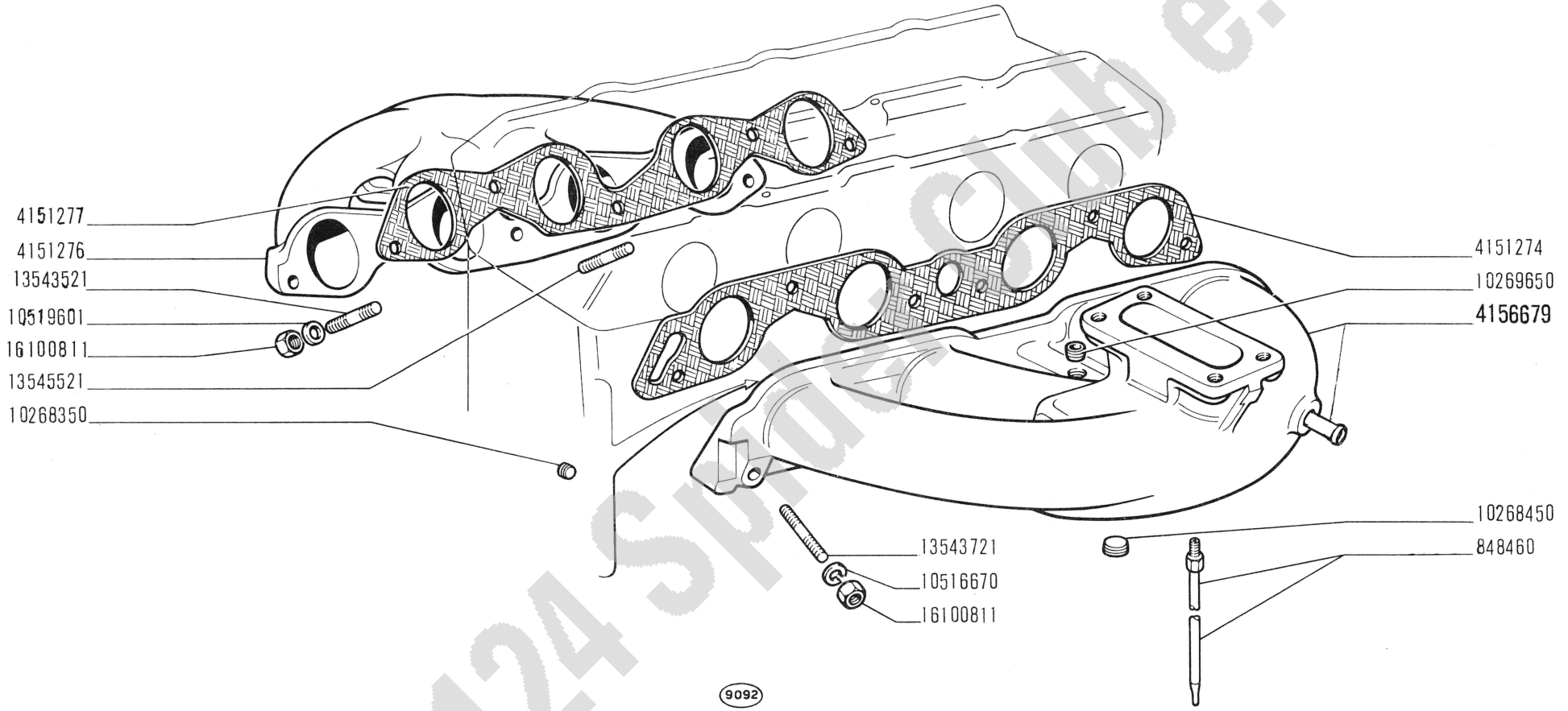

Fiat 124 Sport Club e.V.

124 Sport

CONDOTTI ASPIRAZIONE E SCARICO

- *Tubulures d'admission et d'échappement*
- *Saug- und Auspuffkrümmer*
- *Intake and Exhaust Manifolds*
- *Colectores de admisión y escape*

A2.54

XII-1966

modif.	n. ordinaz.	quant.	Denominazione	Désignation	Benennung	Description	Denominaciones
	848460	1	Tubetto	Tuyau	Rohr	Pipe	Tubo
	4151274	1	Guarnizione	Joint	Dichtung	Gasket	Junta
	4151276	1	Condotto scarico	Conduit échappement	Auspuffrohr	Exhaust manifold	Colector de escape
	4151277	1	Guarnizione	Joint	Dichtung	Gasket	Junta
	4156679	1	Condotto aspirazione	Conduit admission	Saugkrümmer	Intake manifold	Colector admisión
	10268350	2	Tappo 20x1,5	Bouchon	Stopfen	Plug	Tapón
	10268450	2	Tappo 20x1,5	Bouchon	Stopfen	Plug	Tapón
	10269650	1	Tappo 16x1,5	Bouchon	Stopfen	Plug	Tapón
	10516670	6	Rosetta elastica	Rondelle frein	Sicherungsring	Lockwasher	Arandela de freno
	10519601	5	Rosetta piana	Rondelle	Scheibe	Washer	Arandela
	13543521	4	Prigioniero	Goujon	Stiftschraube	Stud	Espárrago
	13543721	6	Prigioniero	Goujon	Stiftschraube	Stud	Espárrago
	13545521	2	Prigioniero	Goujon	Stiftschraube	Stud	Espárrago
	16100811	11	Dado	Écrou	Mutter	Nut	Tuerca

Fiat 124 Spider Club e.V.

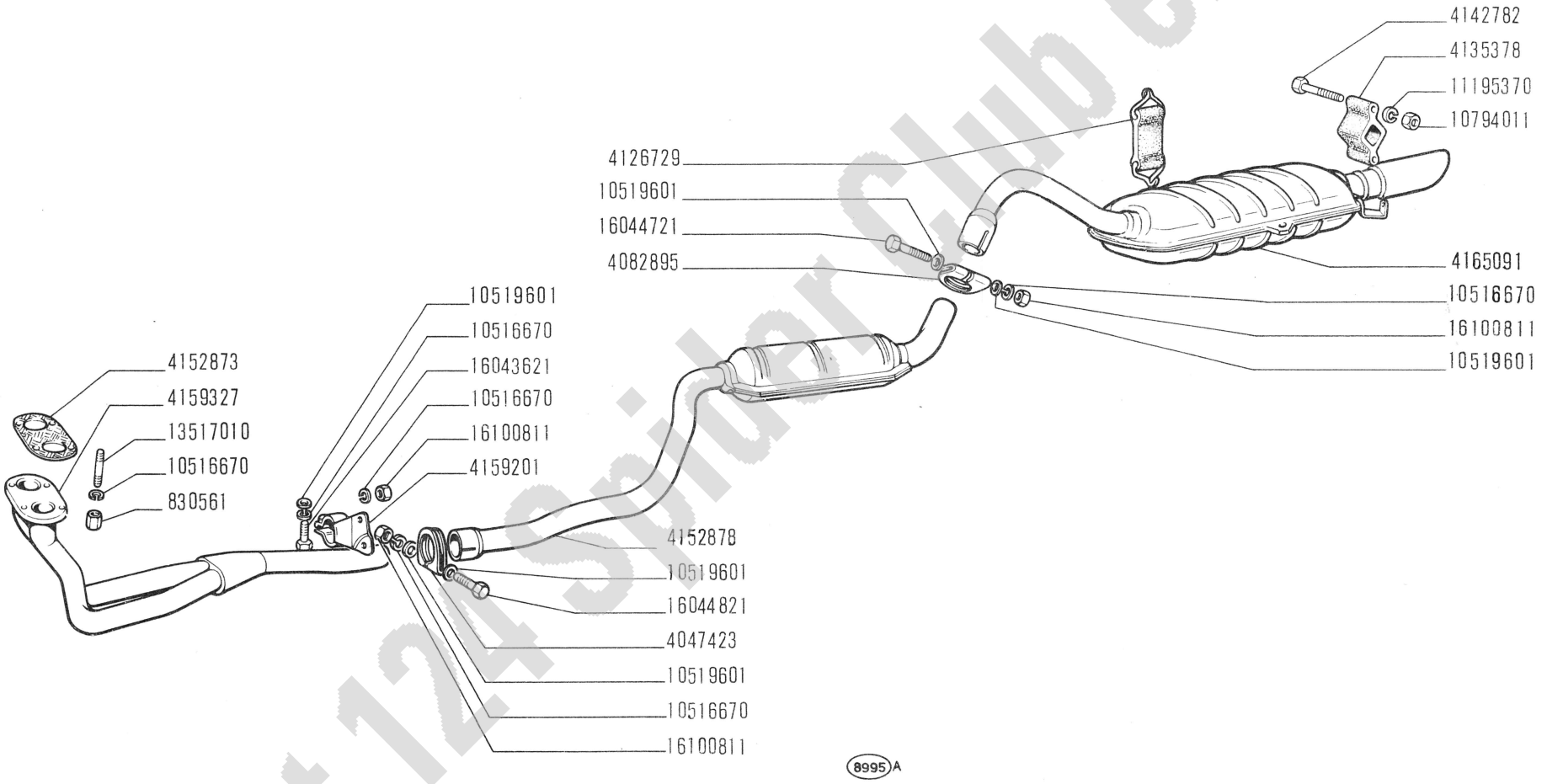

Fiat 124 Spider Club e.V.

124 Sport

TUBAZIONE DI SCARICO

- *Canalisation d'échappement*
- *Auspuffleitung*
- *Exhaust Pipe*
- *Tubería de escape*

A2.56

XII-1966

modif.	n. ordinaz.	quant.	Denominazione	Désignation	Benennung	Description	Denominaciones
	830561	4	Dado	Écrou	Mutter	Nut	Tuerca
	4047423	1	Staffa	Collier	Schelle	Clamp	Collar
	4082895	1	Staffa	Collier	Schelle	Clamp	Collar
	4126729	2	Nastro ant.	Ruban	Band	Band	Tira
	4135378	1	Nastro post.	Ruban	Band	Band	Tira
	4142782	2	Vite	Vis	Schraube	Screw	Tornillo
	4152873	1	Guarnizione	Joint	Dichtung	Gasket	Junta
	4152878	1	Silenziatore supplementare	Silencieux	Auspufftopf	Silencer	Silenciador
	4159201	1	Mensola ant.	Console	Stütze	Reinforcement	Refuerzo
	4159327	1	Tubo ant.	Tuyau	Rohr	Pipe	Tubo
	4165091	1	Silenziatore normale	Silencieux	Auspufftopf	Silencer	Silenciador
	10516670	8	Rosetta elastica	Rondelle frein	Sicherungsring	Lockwasher	Arandela de freno
	10519601	5	Rosetta piana	Rondelle	Scheibe	Washer	Arandela
	10794011	2	Dado	Écrou	Mutter	Nut	Tuerca
	11195370	2	Rosetta elastica	Rondelle frein	Sicherungsring	Lockwasher	Arandela de freno
	13517010	4	Prigioniero	Goujon	Stiftschraube	Stud	Espárrago
	16043621	1	Vite	Vis	Schraube	Screw	Tornillo
	16044721	1	Vite	Vis	Schraube	Screw	Tornillo
	16044821	1	Vite	Vis	Schraube	Screw	Tornillo
	16100811	3	Dado	Écrou	Mutter	Nut	Tuerca

Fiat 124 Spider Club e.V.

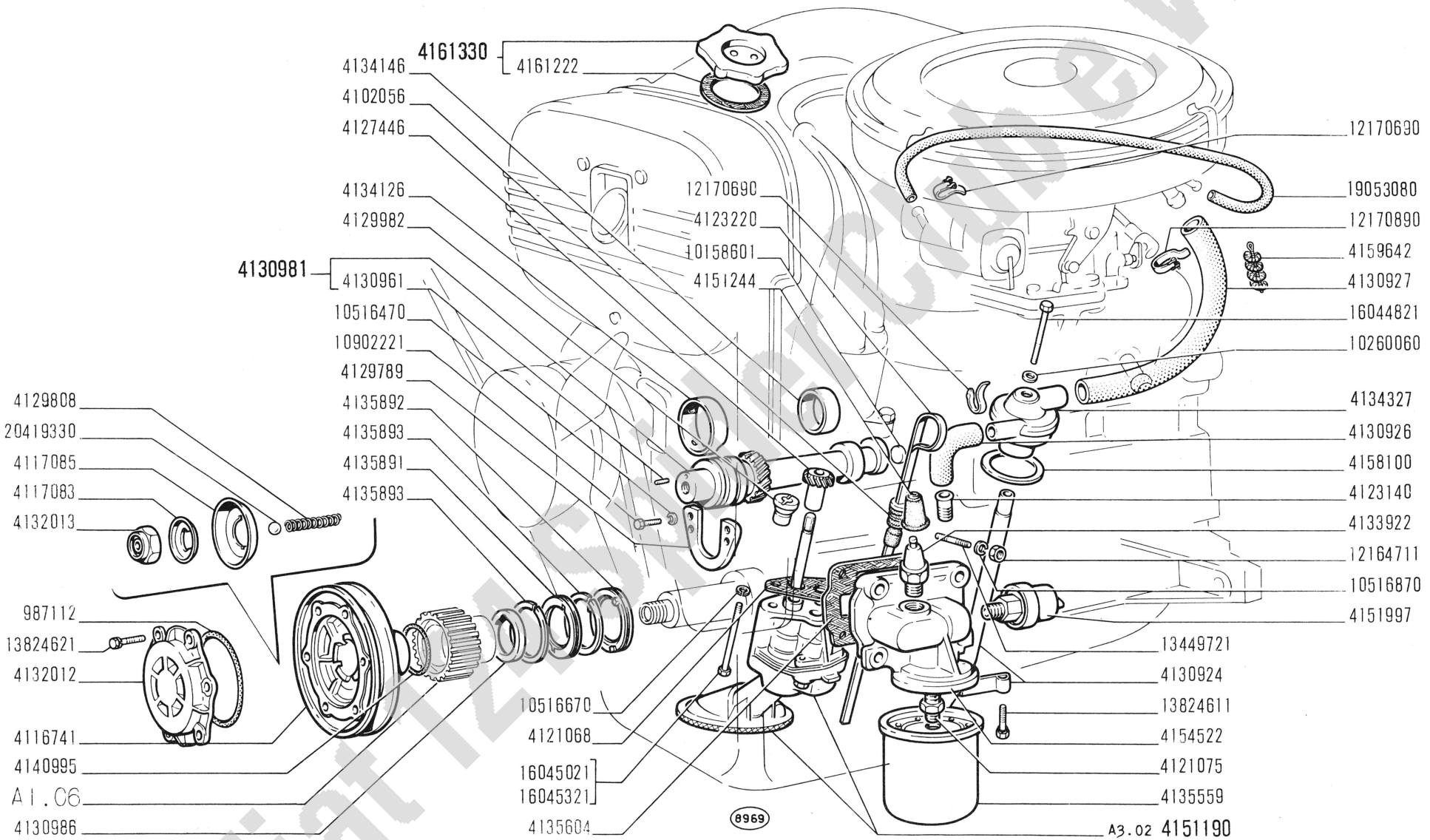

Fiat 124 Sport 1600 e.V.

124 Sport

- *Graissage*
- *Schmierung*

LUBRIFICAZIONE

- *Lubrication System*
- *Sistema de engrase*

A3.01

XII-1966

modif.	n. ordinaz.	quant.	Denominazione	Désignation	Benennung	Description	Denominaciones
	987112	1	Anello tenuta	Joint	Dichtring	Seal	Junta
	4102056	1	Guarnizione	Joint	Dichtung	Gasket	Junta
	4116741	1	Puleggia conduttrice	Poulie	Riemenscheibe	Pulley	Polea
	4117083	1	Piastrina sicurezza	Plaquette frein	Sicherungsblech	Lockplate	Placa de freno
	4117085	1	Anello deflettore	Déflecteur	Leitblech	Deflector	Deflector
	4121068	1	Guarnizione	Joint	Dichtung	Gasket	Junta
	4121075	1	Raccordo	Raccord	Stutzen	Connection	Racor
	4123140	1	Raccordo	Raccord	Stutzen	Connection	Racor
	4123220	1	Asta livello	Jauge	Messtab	Level rod	Varilla de nivel
	4127446	1	Ingranaggio condotto	Pignon	Zahnrad	Gear	Piñón
	4129789	1	Piastra	Plaque	Platte	Plate	Placa
	4129808	1	Molla	Ressort	Feder	Spring	Resorte
	4129982	1	Boccola	Douille	Büchse	Bush	Casquillo
	4130924	1	Tubo	Tuyau	Rohr	Pipe	Tubo
	4130926	1	Manicotto	Manchon	Muffe	Sleeve	Manga
	4130927	1	Manicotto	Manchon	Muffe	Sleeve	Manga
	4130961	1	Grano	Ergot	Passtift	Dowel	Pitón
	4130981	1	Albero compl.	Arbre	Exzenterwelle	Camshaft	Árbol
	4130986	1	Rosetta piana	Rondelle	Scheibe	Washer	Arandela
	4132012	1	Coperchio	Couvercle	Deckel	Cover	Tapa
	4132013	1	Dado	Ecrou	Mutter	Nut	Tuerca
	4133922	1	Trasmettitore	Contacteur	Kontaktgeber	Sending unit	Contactor
	4134126	1	Boccola	Douille	Büchse	Bush	Casquillo
	4134146	1	Boccola	Douille	Büchse	Bush	Casquillo
	4134327	1	Corpo sfiato	Corps	Gehäuse	Body	Cuerpo
	4135559	1	Filtro olio	Filtre à huile	Ölfilter	Oil filter	Filtro de aceite
	4135604	1	Guarnizione	Joint	Dichtung	Gasket	Junta
	4135891	1	Disco tenuta	Disque	Scheibe	Plate	Disco
	4135892	1	Disco tenuta	Disque	Scheibe	Plate	Disco
	4135893	2	Anello tenuta	Joint	Dichtring	Seal	Junta
	4140995	1	Anello tenuta	Joint	Dichtring	Seal	Junta
	4151190	1	Pompa olio compl.	Pompe	Pumpe	Pump	Bomba
	4151244	1	Cappuccio	Capuchon	Schutzkappe	Boot	Capuchón
	4151997	1	Trasmettitore	Contacteur	Kontaktgeber	Sending unit	Contactor
	4154522	1	Supporto	Support	Lager	Support	Soporte
	4158100	1	Guarnizione	Joint	Dichtung	Gasket	Junta
	4159642	1	Spegnifiamma	Coupe-flamme	Flammenlöscher	Flame trap	Apagallamas
	4161222	1	Guarnizione	Joint	Dichtring	Gasket	Junta
	4161330	1	Tappo compl.	Bouchon	Schraubdeckel	Cap	Tapón
	10158601	1	Tappo	Bouchon	Stopfen	Plug	Tapón
	10260060	1	Guarnizione	Joint	Dichtring	Gasket	Junta
	10516470	2	Rosetta elastica	Rondelle frein	Sicherungsring	Lockwasher	Arandela de freno
	10516670	2	Rosetta elastica	Rondelle frein	Sicherungsring	Lockwasher	Arandela de freno
	10516870	4	Rosetta elastica	Rondelle frein	Sicherungsring	Lockwasher	Arandela de freno
	10902221	2	Vite	Vis	Schraube	Screw	Tornillo
	12164711	4	Dado	Écrou	Mutter	Nut	Tuerca
	12170690	4	Collare	Collier	Schelle	Collar	Abrazadera
	12170890	2	Collare	Collier	Schelle	Collar	Abrazadera
	13449721	4	Prigioniero	Goujon	Stiftschraube	Stud	Espárrago

Fiat 124 Spider Club B.V.

modif.	n. ordinaz.	quant.	Denominazione	Désignation	Benennung	Description	Denominaciones
	13824611	2	Vite	Vis	Schraube	Screw	Tornillo
	13824621	6	Vite	Vis	Schraube	Screw	Tornillo
	16044821	1	Vite	Vis	Schraube	Screw	Tornillo
	16045021	1	Vite corta	Vis	Schraube	Screw	Tornillo
	16045321	1	Vite lunga	Vis	Schraube	Screw	Tornillo
	19053080	1	Tubo	Tuyau	Schlauch	Hose	Manga
	20419330	1	Sfera	Bille	Kugel	Ball	Bola

Fiat 124 Spider Club e.V.

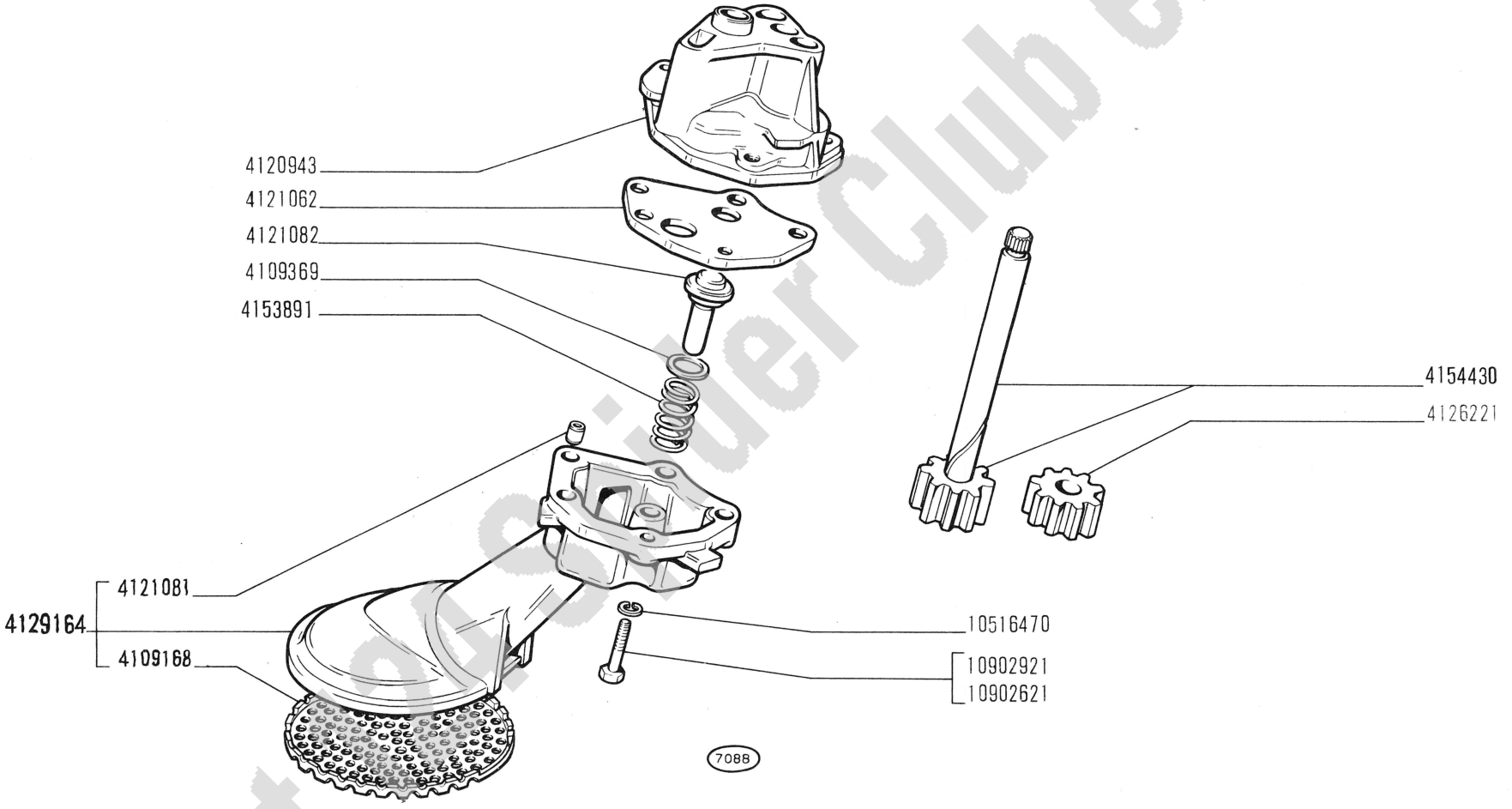

Fiat 124 Sport Club e.V.

124 Sport

- *Pompe à huile*
- *Ölpumpe*

POMPA OLIO 4151190

- *Oil Pump*
- *Bomba de aceite*

A3.02

XII-1966

modif.	n. ordinaz.	quant.	Denominazione	Désignation	Benennung	Description	Denominaciones
	4109168	1	Reticella	Crépine	Sieb	Strainer	Rejilla
	4109369	1	Rosetta piana	Rondelle	Scheibe	Washer	Arandela
	4120943	1	Corpo pompa	Corps	Gehäuse	Body	Cuerpo
	4121062	1	Piastra	Plaque	Platte	Plate	Placa
	4121081	2	Grano forato	Ergot	Passtift	Dowel	Pitón
	4121082	1	Valvolina	Soupape	Ventil	Valve	Válvula
	4126221	1	Ingranaggio condotto	Pignon	Zahnrad	Gear	Piñón
	4129164	1	Tromba compl.	Trompe	Saugkorb	Pump intake	Cuerpo de colador
	4153891	1	Molla	Ressort	Feder	Spring	Resorte
	4154430	1	Alberino	Axe	Welle	Shaft	Eje
	10516470	3	Rosetta elastica	Rondelle frein	Sicherungsring	Lockwasher	Arandela de freno
	10902621	1	Vite	Vis	Schraube	Screw	Tornillo
	10902921	2	Vite	Vis	Schraube	Screw	Tornillo

Fiat 124 Spider Club e.V.

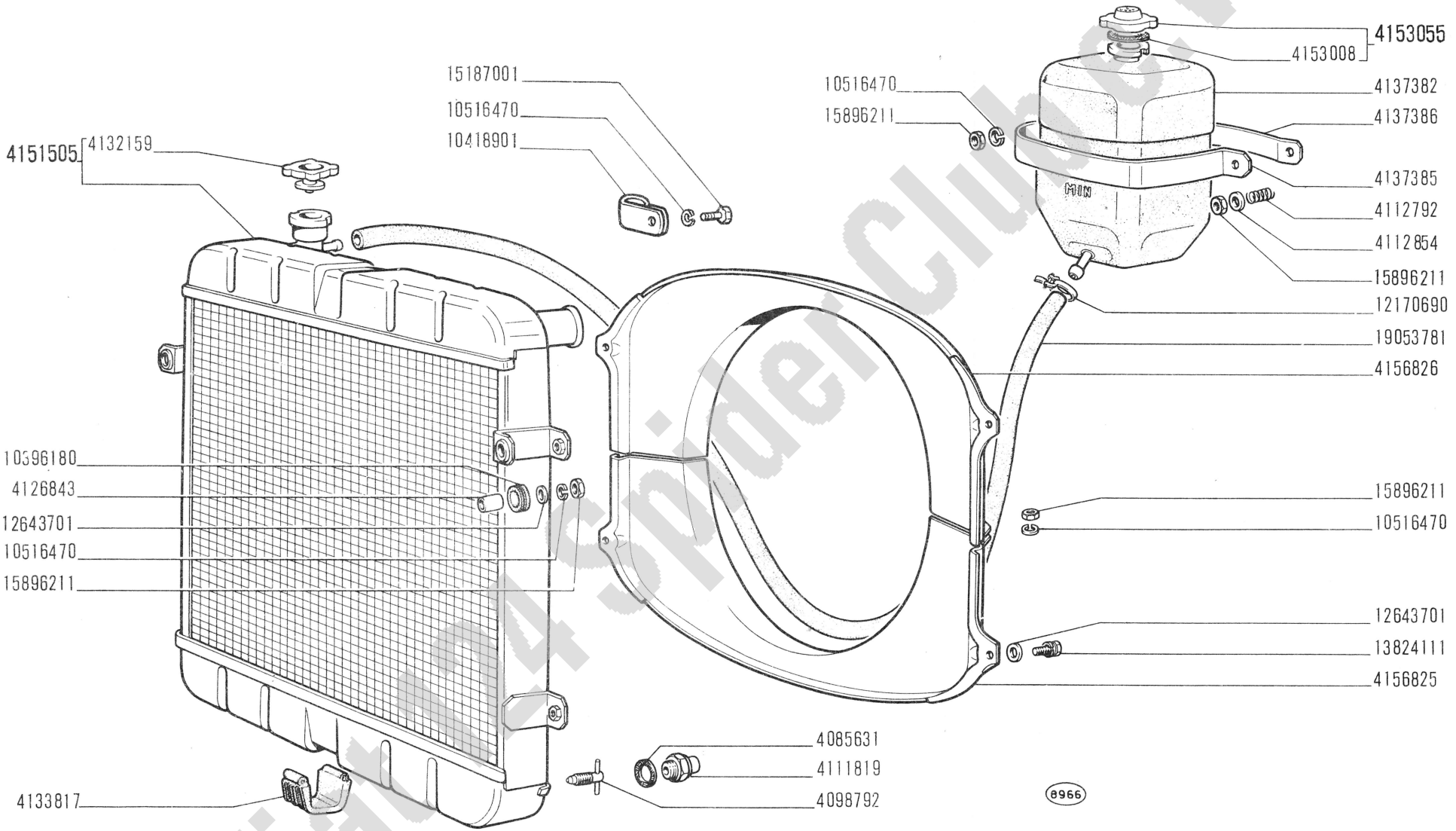

Fiat 124 Spider Club S.W.

124 Sport

- *Radiateur*
- *Kühler*

RADIATORE

- *Radiator*
- *Radiador*

A4.01

XII-1966

modif.	n. ordinaz.	quant.	Denominazione	Désignation	Benennung	Description	Denominaciones
	4085631	1	Guarnizione	Joint	Dichtring	Gasket	Junta
	4098792	1	Rubinetto	Robinet	Hahn	Cock	Grifo
	4111819	1	Interruttore	Interrupteur	Schalter	Switch	Interruptor
	4112792	1	Molla	Ressort	Feder	Spring	Resorte
	4112854	1	Scodellino	Cuvette	Tellerscheibe	Cup	Platillo
	4126843	2	Distanziale	Entretoise	Abstandstück	Spacer	Separador
	4132159	1	Tappo radiatore	Bouchon	Schraubdeckel	Cap	Tapón
	4133817	1	Supporto elastico	Support	Lager	Support	Apoyo
	4137382	1	Serbatoio	Réservoir	Behälter	Tank	Depósito
	4137385	1	Nastro serbatoio	Ruban	Band	Strap	Abrazadera
	4137386	1	Nastro appoggio	Ruban	Band	Strap	Abrazadera
	4151505	1	Radiatore compl.	Radiateur	Heizkörper	Radiator	Radiador
	4153008	1	Guarnizione	Joint	Dichtring	Gasket	Junta
	4153055	1	Tappo serbatoio compl.	Bouchon	Schraubdeckel	Cap	Tapón
	4156825	1	Convogliatore inf.	Convoyeur	Leitblech	Conveyor	Canalizador
	4156826	1	Convogliatore sup.	Convoyeur	Leitblech	Conveyor	Canalizador
	10396180	2	Anello isolante	Bague	Ring	Ring	Guarnición
	10418905	1	Staffetta	Collier	Halter	Retainer	Abrazadera
	10516470	8	Rosetta elastica	Rondelle frein	Sicherungsring	Lockwasher	Arandela de freno
	12170690	2	Collare	Collier	Schelle	Collar	Collar
	12643701	2	Rosetta piana	Rondelle	Scheibe	Washer	Arandela
	12643701	4	Rosetta piana	Rondelle	Scheibe	Washer	Arandela
	13824111	4	Vite	Vis	Schraube	Screw	Tornillo
	15187001	1	Vite	Vis	Schraube	Screw	Tornillo
	15896211	7	Dado	Écrou	Mutter	Nut	Tuerca
	19053781	m	Tubo serbatoio 13x20	Tuyau	Schlauch	Hose	Manga

Fiat 124 Spider Club e.V.

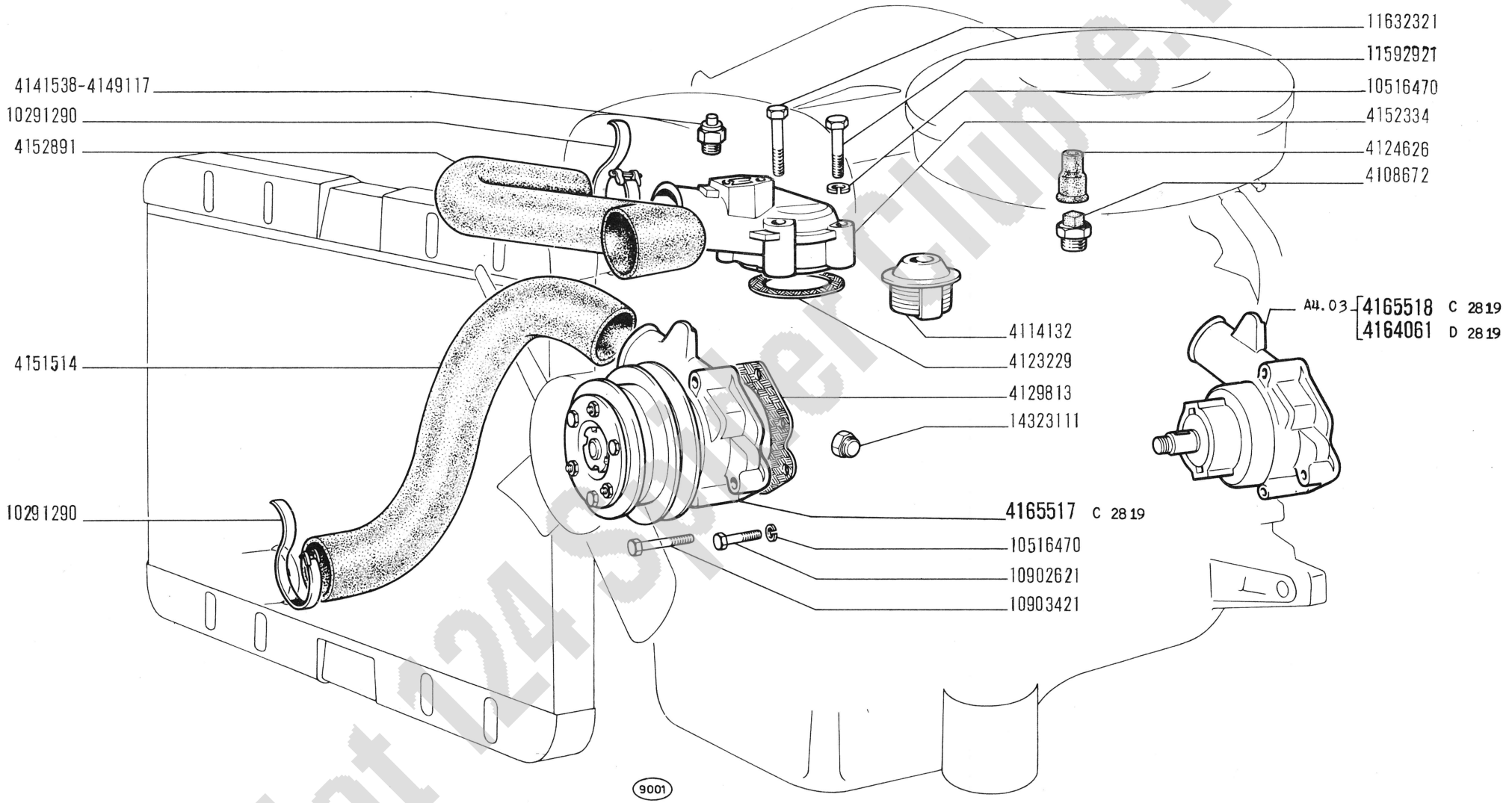

Fiat 124 Sport Club e.V.

124 Sport

POMPA ACQUA E TUBAZIONI

- *Pompe et canalisations d'eau*
- *Wasserpumpe und Leitungen*
- *Water Pump and Lines*
- *Bomba de agua y tuberlas*

A4.02

XII-1966

modif.	n. ordinaz.	quant.	Denominazione	Désignation	Benennung	Description	Denominaciones
	4108672	1	Trasmettitore	Contacteur	Kontaktgeber	Sending unit	Contactor
	4114132	1	Termostato	Thermostat	Thermostat	Thermostat	Termostato
	4123229	2	Guarnizione	Joint	Dichtung	Gasket	Junta
	4124626	1	Cappuccio	Capuchon	Schutzkappe	Boot	Capuchón
	4129813	1	Guarnizione	Joint	Dichtung	Gasket	Junta
	4141538	1	Trasmettitore	Contacteur	Kontaktgeber	Sending unit	Contactor
	4149117	1	Trasmettitore	Contacteur	Kontaktgeber	Sending unit	Contactor
	4151514	1	Manicotto uscita	Manchon	Muffe	Sleeve	Manga
	4152334	1	Corpo bocchettone	Corps	Gehäuse	Body	Cuerpo
	4152891	1	Manicotto entrata	Manchon	Muffe	Sleeve	Manga
D 2819	4164061	1	Pompa acqua compl.	Pompe	Pumpe	Pump	Bomba
C 2819	4165517	1	Pompa con compl. elettromagnetico	Pompe	Pumpe	Pump	Bomba
C 2819	4165518	1	Pompa senza compl. elettromangetico	Pompe	Pumpe	Pump	Bomba
	10291290	4	Collare	Collier	Schelle	Collar	Abrazadera
	10516470	11	Rosetta elastica	Rondelle frein	Sicherungsring	Lockwasher	Arandela de freno
	10902621	2	Vite corta	Vis	Schraube	Screw	Tornillo
	10903421	2	Vite lunga	Vis	Schraube	Screw	Tornillo
	11592921	2	Vite	Vis	Schraube	Screw	Tornillo
	11632321	2	Vite	Vis	Schraube	Screw	Tornillo
	14323111	1	Tappo scarico	Bouchon	Stopfen	Plug	Tapón

Fiat 124 Spider Club e.V.

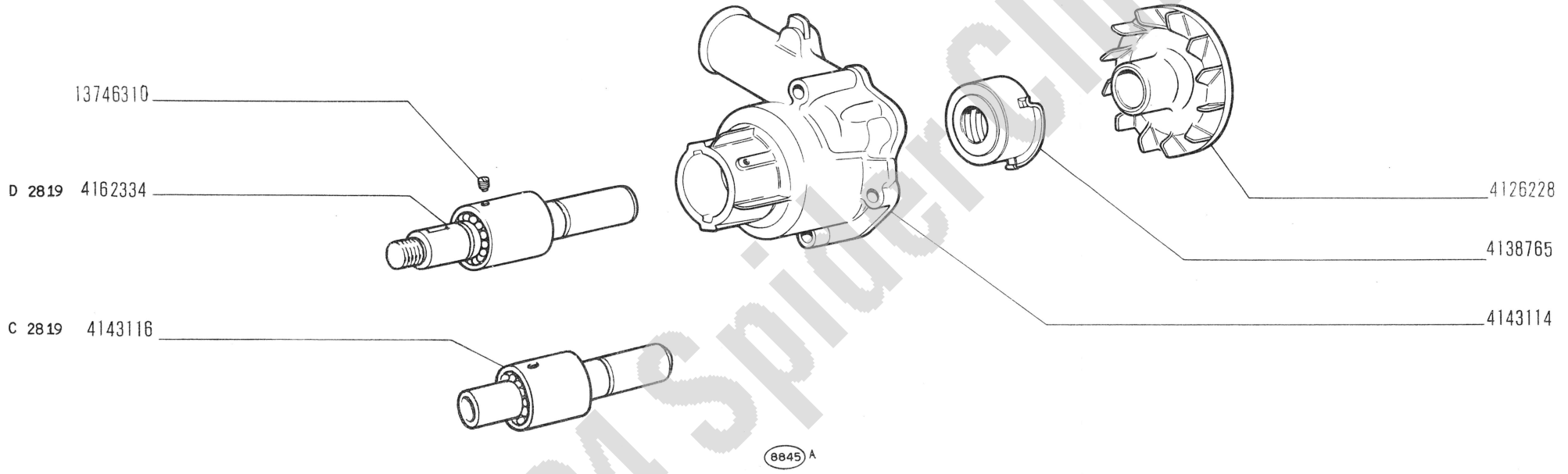

Fiat 124 Spider Club e.V.

124 Sport

POMPA ACQUA 4164061 - 4165518

- *Pompe à eau*
- *Wasserpumpe*
- *Water Pump*
- *Bomba de agua*

A4.03

XII-1966

modif.	n. ordinaz.	quant.	Denominazione	Désignation	Benennung	Description	Denominaciones
	4126228	1	Girante	Rotor	Pumpenrad	Impeller	Impulsor
	4138765	1	Guarnizione	Joint	Dichtring	Seal	Junta
	4143114	1	Corpo	Corps	Gehäuse	Body	Cuerpo
C 2819	4143116	1	Cuscinetto	Roulement	Lager	Bearing	Rodamiento
D 2819	4162334	1	Cuscinetto	Roulement	Lager	Bearing	Rodamiento
	13746310	1	Vite	Vis	Schraube	Screw	Tornillo

A4.03

Fiat 124 Spider Club e.V.

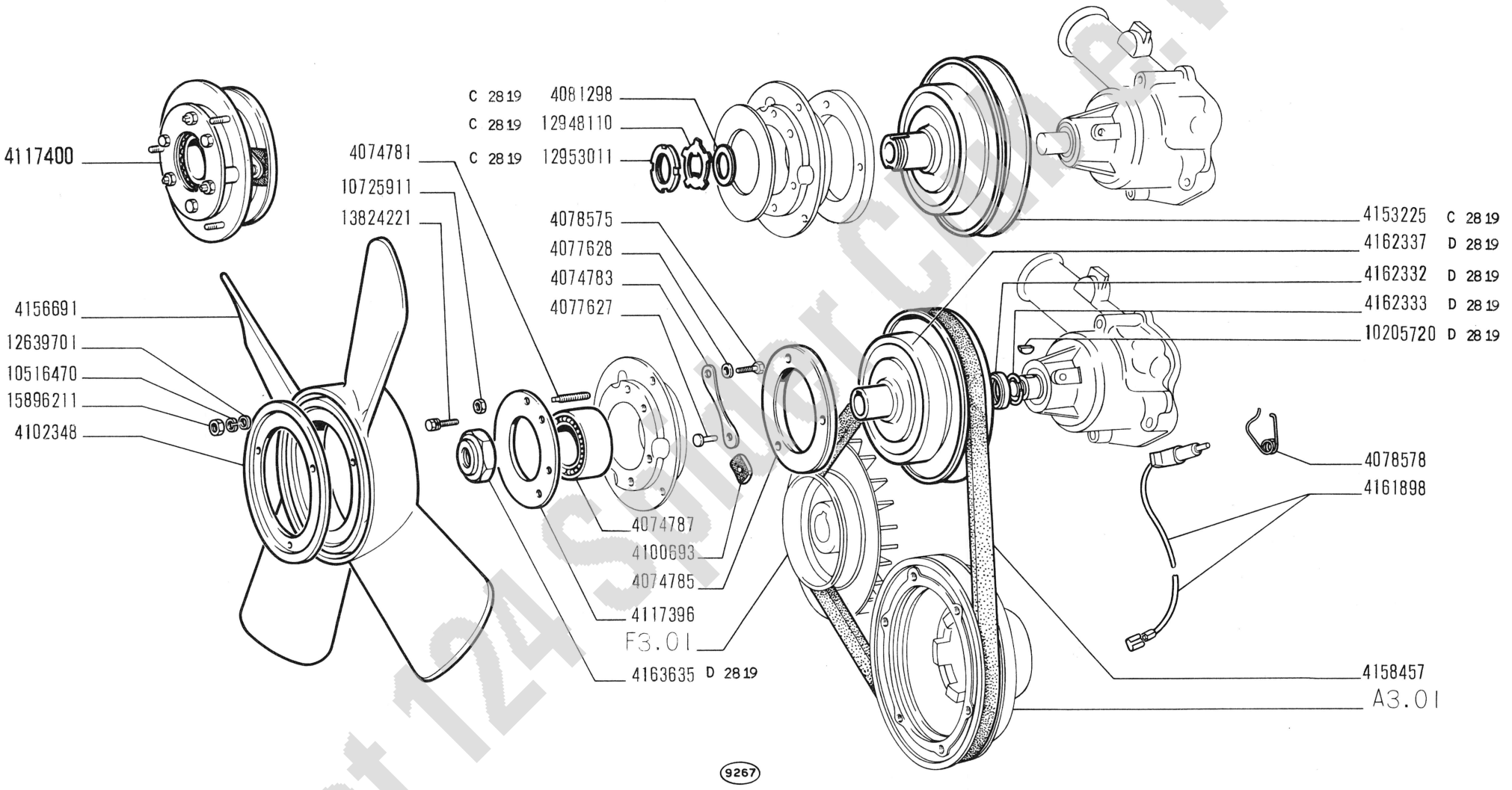

Fiat 124 Sport C.P.V.

124 Sport

VENTILATORE

- *Ventilateur*
- *Lüfter*
- *Fan*
- *Ventilador*

A4.09

XII-1966

modif.	n. ordinaz.	quant.	Denominazione	Désignation	Benennung	Description	Denominaciones
	4074781	3	Vite	Vis	Schraube	Screw	Tornillo
	4074783	3	Piastrina	Plaquette	Plättchen	Plate	Placa
	4074785	1	Anello spallamento	Rondelle butée	Druckscheibe	Thrust ring	Anillo de apoyo
	4074787	1	Cuscinetto	Roulement	Lager	Bearing	Rodamiento
	4077627	3	Perno	Axe	Bolzen	Pin	Pasador
	4077628	3	Rosetta piana	Rondelle	Scheibe	Washer	Arandela
	4078575	3	Vite	Vis	Schraube	Screw	Tornillo
	4078578	1	Molla	Agrafe	Klemmstück	Clip	Sujetador
C 2819	4081298	1	Rosetta piana	Rondelle frein	Sicherungsring	Lockwasher	Arandela de freno
	4100693	3	Distanziale	Entretoise	Abstandstück	Spacer	Separador
	4102348	1	Disco	Disque	Scheibe	Plate	Disco
	4117396	1	Anello	Rondelle butée	Druckscheibe	Thrust ring	Anillo de apoyo
	4117400	1	Mozzo compl.	Moyeu	Nabe	Hub	Buje
C 2819	4153225	1	Puleggia condotta	Poulie	Riemenscheibe	Pulley	Polea
	4156691	1	Ventilatore	Ventilateur plastique	Kunststofflüfter	Plastic fan	ventilador de plástico
	4158457	1	Cinghia	Courroie	Riemen	Belt	Correa
	4161898	1	Spazzola	Balai	Kohlebürste	Brush	Escobilla
D 2819	4162332	1	Anello appoggio	Rondelle butée	Druckscheibe	Thrust ring	Anillo de apoyo
D 2819	4162333	1	Anello sicurezza	Arrêtoir	Sicherungsring	Lockring	Anillo de freno
D 2819	4162337	1	Puleggia condotta	Poulie	Riemenscheibe	Pulley	Polea
D 2819	4163635	1	Dado	Écrou	Mutter	Nut	Tuerca
D 2819	10205720	1	Linguetta	Linguet	Scheibenfeder	Key	Chaveta
	10516470	3	Rosetta elastica	Rondelle frein	Sicherungsring	Lockwasher	Arandela de freno
	10725911	3	Dado	Écrou	Mutter	Nut	Tuerca
	12639701	3	Rosetta piana	Rondelle	Scheibe	Washer	Arandela
C 2819	12948110	1	Rosetta sicurezza	Rondelle frein	Sicherungsring	Lockwasher	Arandela de freno
C 2819	12953011	1	Ghiera	Écrou	Gewindering	Ring	Tuerca
	13824221	3	Vite	Vis	Schraube	Screw	Tornillo
	15896211	3	Dado	Écrou	Mutter	Nut	Tuerca

Fiat 124 Spider Club e.V.

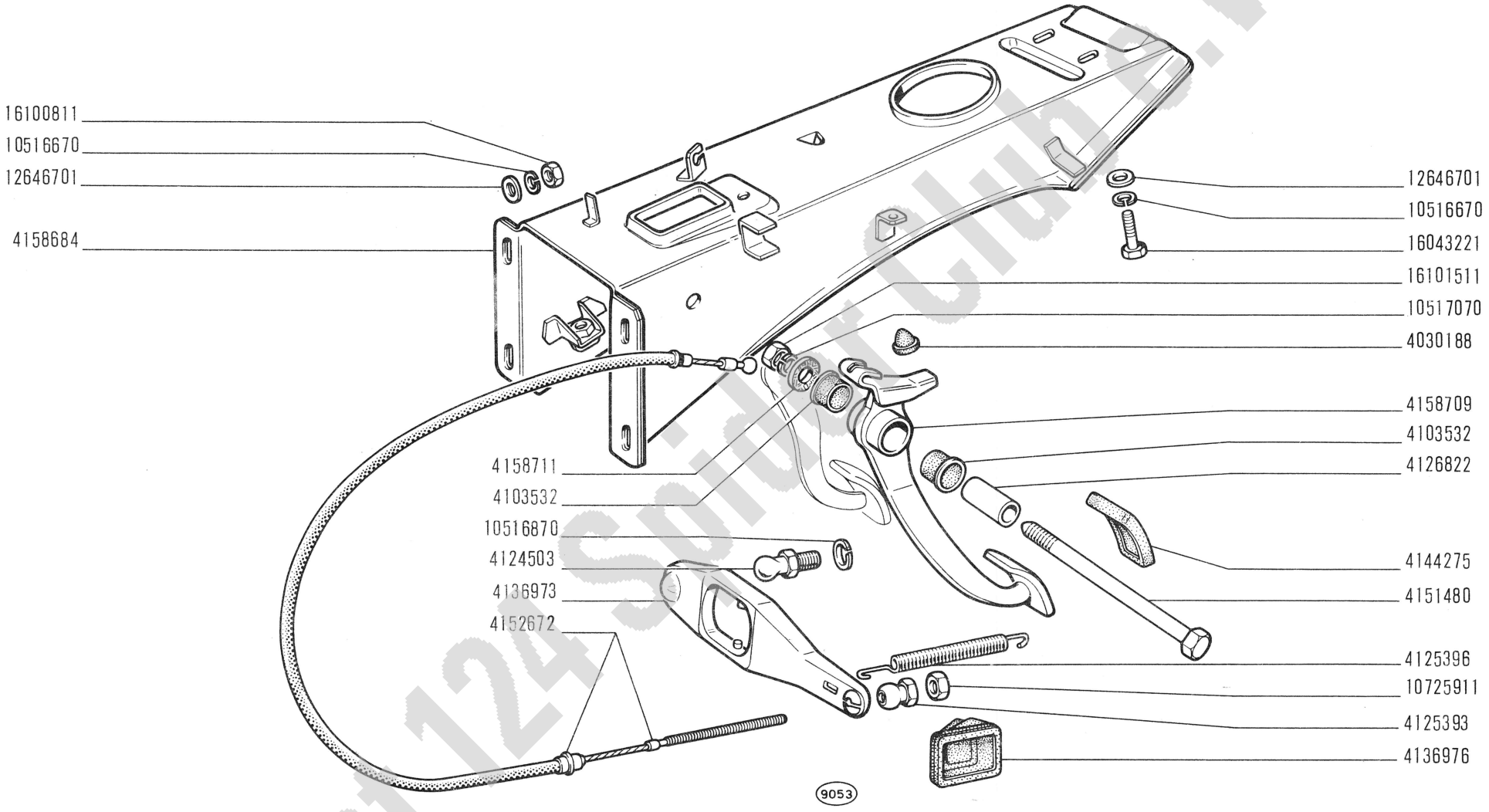

Fiat 124 Sport Club N.V.

124 Sport

COMANDO DISINNESTO FRIZIONE

- *Commande de débrayage*
- *Kupplungsbetätigung*
- *Clutch Release Control*
- *Sistema de embrague*

B1.01

XII-1966

modif.	n. ordinaz.	quant.	Denominazione	Désignation	Benennung	Description	Denominaciones
	4030188	1	Tassello gomma	Tampon	Gummistück	Pad	Almohadilla
	4103532	2	Boccola	Bague caoutchouc	Gummibüchse	Rubber bush	Cojinete
	4125393	1	Testa giunto sferico	Joint à rotule	Kugelpfanne	Socket	Articulación
	4125396	1	Molla richiamo	Ressort	Feder	Spring	Resorte
	4125403	1	Testa giunto sferico	Joint à rotule	Kugelpfanne	Socket	Articulación
	4126822	1	Distanziale	Entretoise	Abstandstück	Spacer	Separador
	4136973	1	Leva	Levier	Hebel	Lever	Palanca
	4136976	1	Cuffia parapolvere	Capuchon	Manschette	Boot	Capuchón
	4144275	1	Copripedale gomma	Caoutchouc	Fusshebelüberzug	Pad	Forro
	4151480	1	Vite	Vis	Schraube	Screw	Tornillo
	4152672	1	Flessibile	Câble	Zugdraht	Wire	Bowden
	4158684	1	Supporto	Support	Lager	Support	Soporte
	4158709	1	Pedale	Pédale	Fusshebel	Pedal	Pedal
	4158711	1	Distanziale	Entretoise	Abstandstück	Spacer	Separador
	10516670	6	Rosetta elastica	Rondelle frein	Sicherungsring	Lockwasher	Arandela de freno
	10516870	1	Rosetta elastica	Rondelle frein	Sicherungsring	Lockwasher	Arandela de freno
	10517070	1	Rosetta elastica	Rondelle frein	Sicherungsring	Lockwasher	Arandela de freno
	10725911	1	Dado	Écrou	Mutter	Nut	Tuerca
	12646701	6	Rosetta piana	Rondelle	Scheibe	Washer	Arandela
	16043221	2	Vite	Vis	Schraube	Screw	Tornillo
	16100811	4	Dado	Écrou	Mutter	Nut	Tuerca
	16101511	1	Dado	Écrou	Mutter	Nut	Tuerca

Fiat 124 Spider Club e.V.

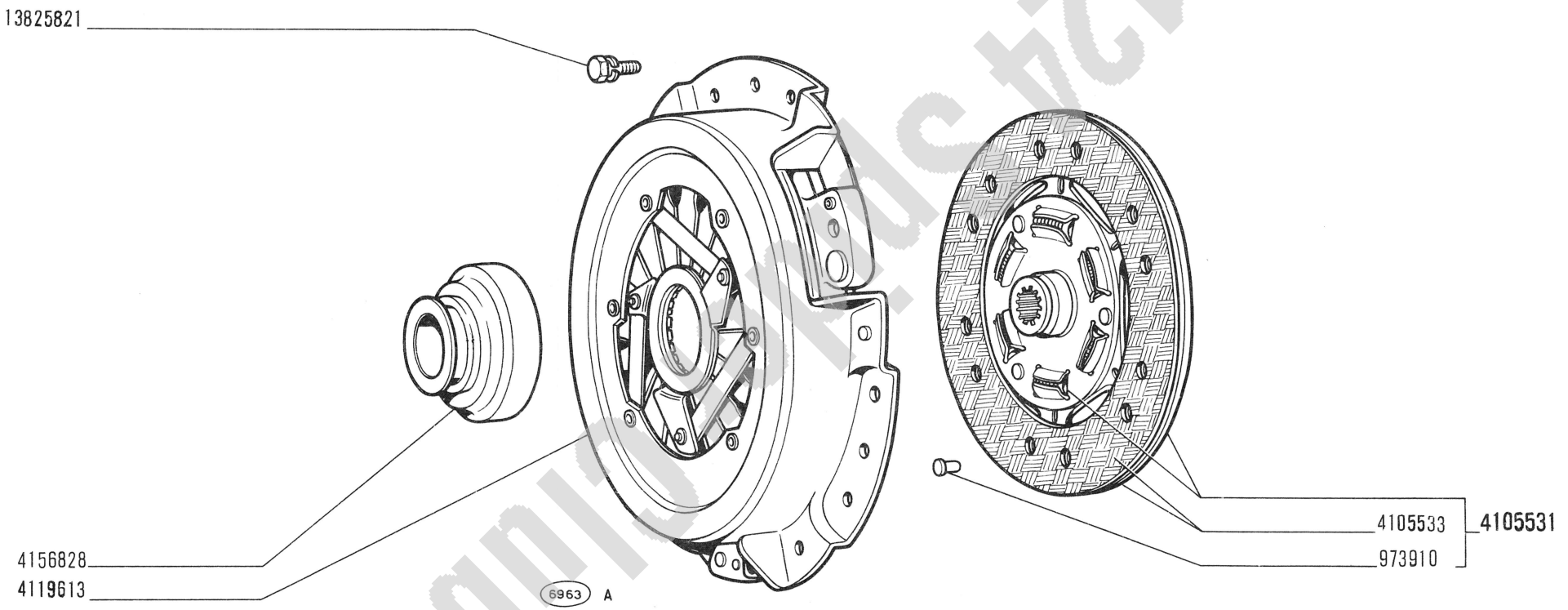

Fiat 124 Sport Club e.V.

124 Sport

FRIZIONE (parti)

- *Embrayage (pièces)*
- *Kupplung (Einzelteile)*
- *Clutch (Components)*
- *Embrague (despiezo)*

B1.05

XII-1966

modif.	n. ordinaz.	quant.	Denominazione	Désignation	Benennung	Description	Denominaciones
	973910	12	Ribattino	Rivet	Niet	Rivet	Remache
	4105531	1	Disco condotto compl.	Disque entraîné	Kupplungsscheibe	Driven plate	Disco de embrague
	4105533	2	Anello frizione	Garniture	Kupplungsbelag	Facing	Forro
	4119613	1	Frizione	Embrayage	Kupplung	Clutch	Embrague
	4156828	1	Manicotto con cuscinetto	Manchon	Mitnehmer	Sleeve	Manguito
	13825821	6	Vite	Vis	Schraube	Screw	Tornillo

Fiat 124 Spider Club e.V.

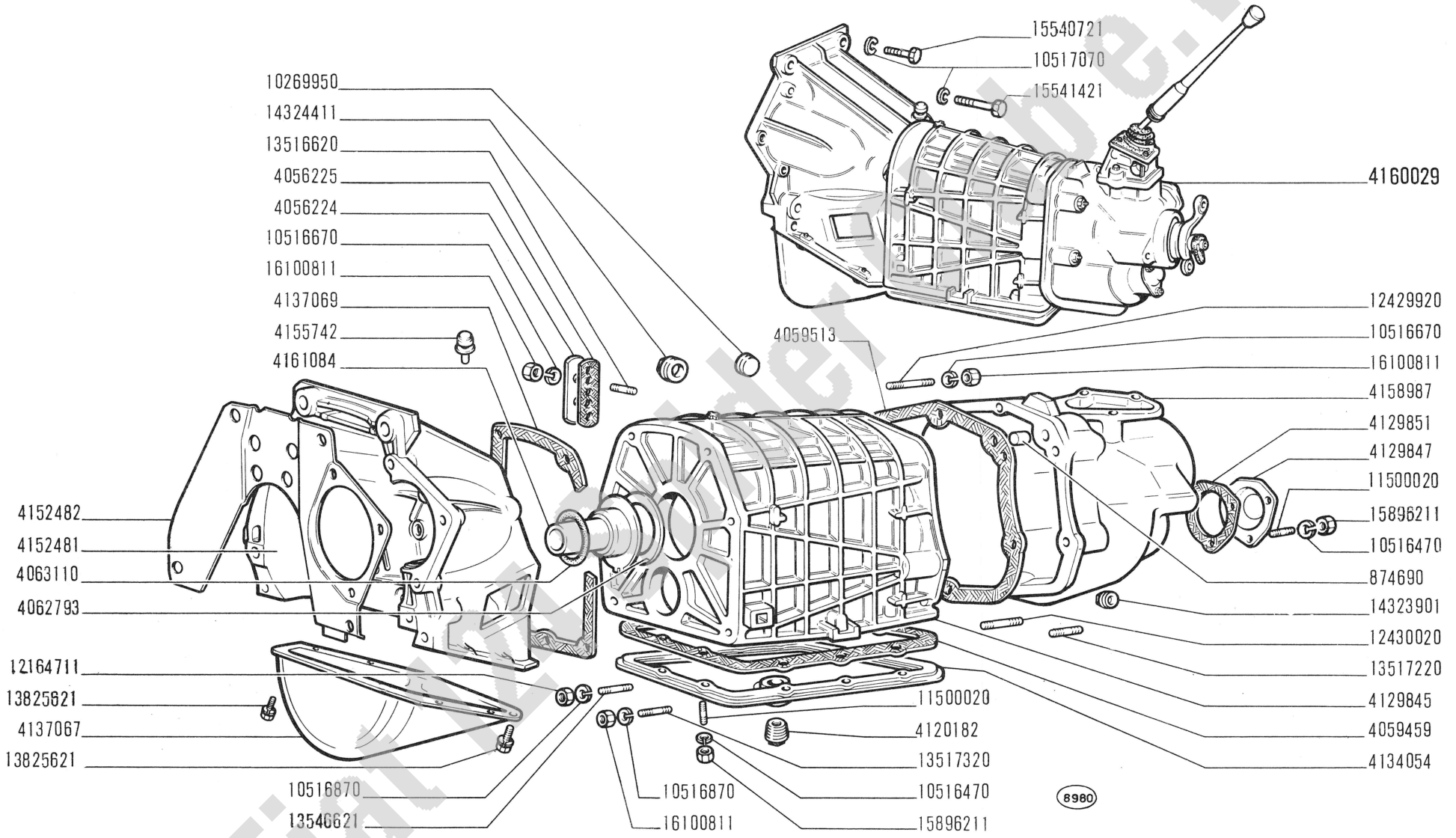

Fiat 124 Sport Spider e.V.

124 Sport

CAMBIO DI VELOCITÀ, SCATOLA E COPERCHI

- *Boîte de vitesses, carter et couvercles*
- *Wechselgetriebe, Gehäuse und Deckel*
- *Transmission, Casing and Covers*
- *Cambio de velocidades, caja y tapas*

B2.01

XII-1966

modif.	n. ordinaz.	quant.	Denominazione	Désignation	Benennung	Description	Denominaciones
	874690	2	Grano	Ergot	Passtift	Dowel	Pitón
	4056224	1	Coperchio	Couvercle	Deckel	Cover	Tapa
	4056225	1	Guarnizione	Joint	Dichtung	Gasket	Junta
	4059459	1	Guarnizione	Joint	Dichtung	Gasket	Junta
	4059513	1	Guarnizione	Joint	Dichtung	Gasket	Junta
	4062793	1	Rosetta elastica	Rondelle frein	Sicherungsring	Lockwasher	Arandela de freno
	4063110	1	Anello tenuta	Joint	Dichtring	Seal	Junta
	4120182	1	Tappo scarico	Bouchon	Stopfen	Plug	Tapón
	4129845	1	Corpo centr.	Corps	Gehäuse	Body	Cuerpo
	4129847	1	Coperchietto	Couvercle	Deckel	Cover	Tapa
	4129851	1	Guarnizione	Joint	Dichtung	Gasket	Junta
	4134054	1	Coperchio inf.	Couvercle	Deckel	Cover	Tapa
	4137067	1	Coperchio	Couvercle	Deckel	Cover	Tapa
	4137069	1	Guarnizione post.	Joint	Dichtung	Gasket	Junta
	4152481	1	Corpo ant.	Corps	Gehäuse	Body	Cuerpo
	4152482	1	Riparo	Protection	Abdeckung	Protection	Defensa
	4155742	1	Sfiatatoio	Reniflard	Entlüfter	Vent	Respiradero
	4158987	1	Coperchio post.	Couvercle	Deckel	Cover	Tapa
	4160029	1	Cambio compl.	Boîte de vitesses	Wechselgetriebe	Transmission	Cambio
	4161084	1	Coperchio ant.	Couvercle	Deckel	Cover	Tapa
	10269950	1	Tappo otturatore	Bouchon	Stopfen	Plug	Tapón
	10516470	13	Rosetta elastica	Rondelle frein	Sicherungsring	Lockwasher	Arandela de freno
	10516670	9	Rosetta elastica	Rondelle frein	Sicherungsring	Lockwasher	Arandela de freno
	10516870	6	Rosetta elastica	Rondelle frein	Sicherungsring	Lockwasher	Arandela de freno
	10517070	4	Rosetta elastica	Rondelle frein	Sicherungsring	Lockwasher	Arandela de freno
	11500020	13	Prigioniero	Goujon	Stiftschraube	Stud	Espárrago
	12164711	6	Dado	Écrou	Mutter	Nut	Tuerca
	12429920	4	Prigioniero sup.	Goujon	Stiftschraube	Stud	Espárrago
	12430020	1	Prigioniero inf.d	Goujon	Stiftschraube	Stud	Espárrago
	13516620	2	Prigioniero	Goujon	Stiftschraube	Stud	Espárrago
	13517220	1	Prigioniero inf.s	Goujon	Stiftschraube	Stud	Espárrago
	13517320	1	Prigioniero inf.	Goujon	Stiftschraube	Stud	Espárrago
	13546621	6	Prigioniero	Goujon	Stiftschraube	Stud	Espárrago
	13825621	4	Vite	Vis	Schraube	Screw	Tornillo
	14323901	1	Tappo	Bouchon	Stopfen	Plug	Tapón
	14324411	1	Tappo introduzione	Bouchon	Stopfen	Plug	Tapón
	15540721	2	Vite	Vis	Schraube	Screw	Tornillo
	15541421	2	Vite	Vis	Schraube	Screw	Tornillo
	15896211	13	Dado	Écrou	Mutter	Nut	Tuerca
	16100811	9	Dado	Écrou	Mutter	Nut	Tuerca

Fiat 124 Spider Club e.V.

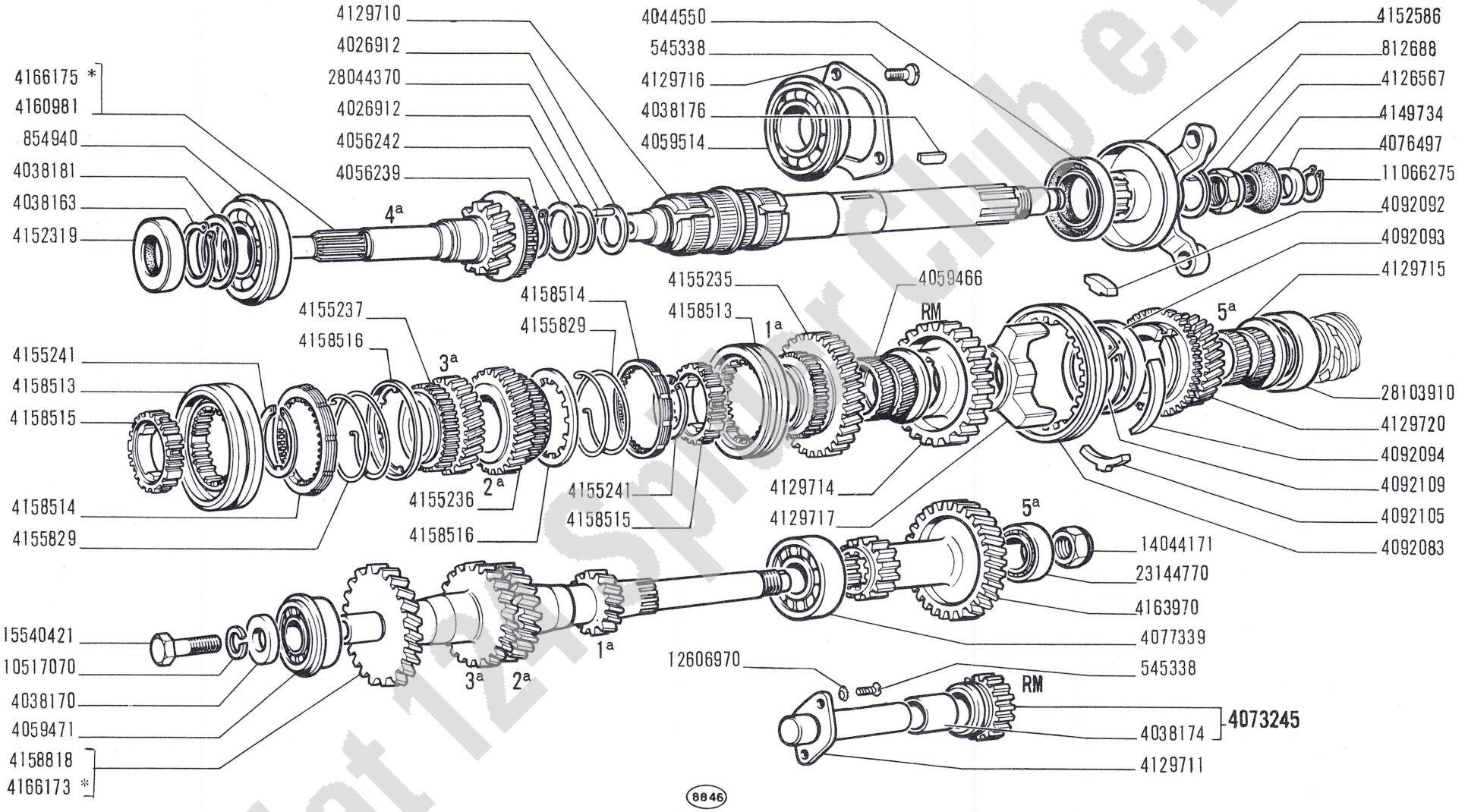

* Vedere elenco - Voir la liste - Siehe Tabelle - See list - Véase la lista

Fiat 124 Sport Club e.V.

modif.	n. ordinaz.	quant.	Denominazione	Désignation	Benennung	Description	Denominaciones
	545338	5	Vite	Vis	Schraube	Screw	Tornillo
	812688	1	Rosetta piana	Rondelle	Scheibe	Washer	Arandela
	854940	1	Cuscinetto sfere	Roulement	Lager	Bearing	Rodamiento
	4026912	2	Anello	Bague	Ring	Ring	Anillo
	4038163	1	Anello sicurezza	Arrêtoir	Sicherungsring	Lockring	Anillo de freno
	4038170	1	Rosetta piana	Rondelle	Scheibe	Washer	Arandela
	4038174	1	Boccola	Douille	Büchse	Bush	Casquillo
	4038176	1	Linguetta	Linguet	Scheibenfeder	Key	Chaveta
	4038181	1	Rosetta elastica	Rondelle frein	Sicherungsring	Lockwasher	Arandela de freno
	4044550	1	Guarnizione	Joint	Dichtring	Seal	Junta
	4056239	1	Anello sicurezza	Arrêtoir	Sicherungsring	Lockring	Anillo de freno
	4056242	1	Rosetta elastica	Rondelle frein	Sicherungsring	Lockwasher	Arandela de freno
	4059466	1	Boccola	Douille	Büchse	Bush	Casquillo
	4059471	1	Cuscinetto sfere	Roulement	Lager	Bearing	Rodamiento
	4059514	1	Cuscinetto sfere	Roulement	Lager	Bearing	Rodamiento
	4073245	1	Ingranaggio R.M. compl.	Pignon	Zahnrad	Gear	Piñón
	4076497	1	Anello centraggio	Bague	Ring	Ring	Anillo
	4077339	1	Cuscinetto sfere	Roulement	Lager	Bearing	Rodamiento
	4092083	1	Manicotto 5a.	Manchon	Mitnehmer	Sleeve	Manguito
	4092092	1	Tassello	Tampon	Beilage	Pad	Taco
	4092093	1	Sincronizzatore	Synchroniseur	Synchronisierung	Synchronizer	Sincronizador
	4092094	2	Molla	Ressort	Feder	Spring	Resorte
	4092105	1	Tassello	Tampon	Beilage	Pad	Taco
	4092109	1	Anello sicurezza	Arrêtoir	Sicherungsring	Lockring	Anillo de freno
	4126567	1	Dado	Écrou	Mutter	Nut	Tuerca
	4129710	1	Albero primario	Arbre	Welle	Shaft	Árbol
	4129711	1	Albero R.M.	Arbre	Welle	Shaft	Árbol
	4129714	1	Ingranaggio R.M.	Pignon	Zahnrad	Gear	Piñón
	4129715	1	Boccola	Douille	Büchse	Bush	Casquillo
	4129716	1	Piastra	Plaque	Platte	Plate	Placa
	4129717	1	Mozzo	Moyeu	Nabe	Hub	Buje
	4129720	1	Ingranaggio 5a.	Pignon	Zahnrad	Gear	Piñón
	4149734	1	Anello tenuta	Joint	Dichtring	Seal	Junta
	4152319	1	Guarnizione	Joint	Dichtring	Seal	Junta
	4152586	1	Manicotto	Manchon	Mitnehmer	Sleeve	Manguito
	4155235	1	Ingranaggio 1a.	Pignon	Zahnrad	Gear	Piñón
	4155236	1	Ingranaggio 2a.	Pignon	Zahnrad	Gear	Piñón
	4155237	1	Ingranaggio 3a.	Pignon	Zahnrad	Gear	Piñón
	4155241	4	Anello elastico	Arrêtoir	Sicherungsring	Lockring	Anillo de freno
	4155829	4	Molla	Ressort	Feder	Spring	Resorte
	4158513	2	Manicotto 1a.2a.3a.4a.	Manchon	Mitnehmer	Sleeve	Manguito
	4158514	4	Sincronizzatore	Synchroniseur	Synchronisierung	Synchronizer	Sincronizador
	4158515	2	Mozzo	Moyeu	Nabe	Hub	Buje
	4158516	3	Disco	Disque	Scheibe	Plate	Disco
	4158818	1	Albero secondario	Arbre	Welle	Shaft	Árbol
	4160981	1	Albero presa continua	Arbre	Welle	Shaft	Árbol
	4163970	1	Ingranaggio R.M. e 5a.	Pignon	Zahnrad	Gear	Piñón

Fiat 124 Spider Club e.V.

modif.	n. ordinaz.	quant.	Denominazione	Désignation	Benennung	Description	Denominaciones
	4166173	1	Albero secondario *	Arbre	Welle	Shaft	Árbol
	4166175	1	Albero presa continua*	Arbre	Welle	Shaft	Árbol
	10517070	1	Rosetta elastica	Rondelle frein	Sicherungsring	Lockwasher	Arandela de freno
	11066275	1	Anello sicurezza	Arrêtoir	Sicherungsring	Lockring	Anillo de freno,
	12606970	2	Rosetta elastica	Rondelle frein	Sicherungsring	Lockwasher	Arandela de freno
	14044171	1	Dado	Écrou	Mutter	Nut	Tuerca
	15540421	1	Vite	Vis	Schraube	Screw	Tornillo
	23144770	1	Cuscinetto a sfere	Roulement	Lager	Bearing	Rodamiento
	28044370	23	Rullino	Galet	Rolle	Roller	Tuerca
	28103910	1	Cuscinetto rulli	Roulement	Lager	Bearing	Rodamiento
			* a richiesta	Sur demande	Auf Wunsch	Optional extra	Sobre pedido

Fiat 124 Spider Club e.V.

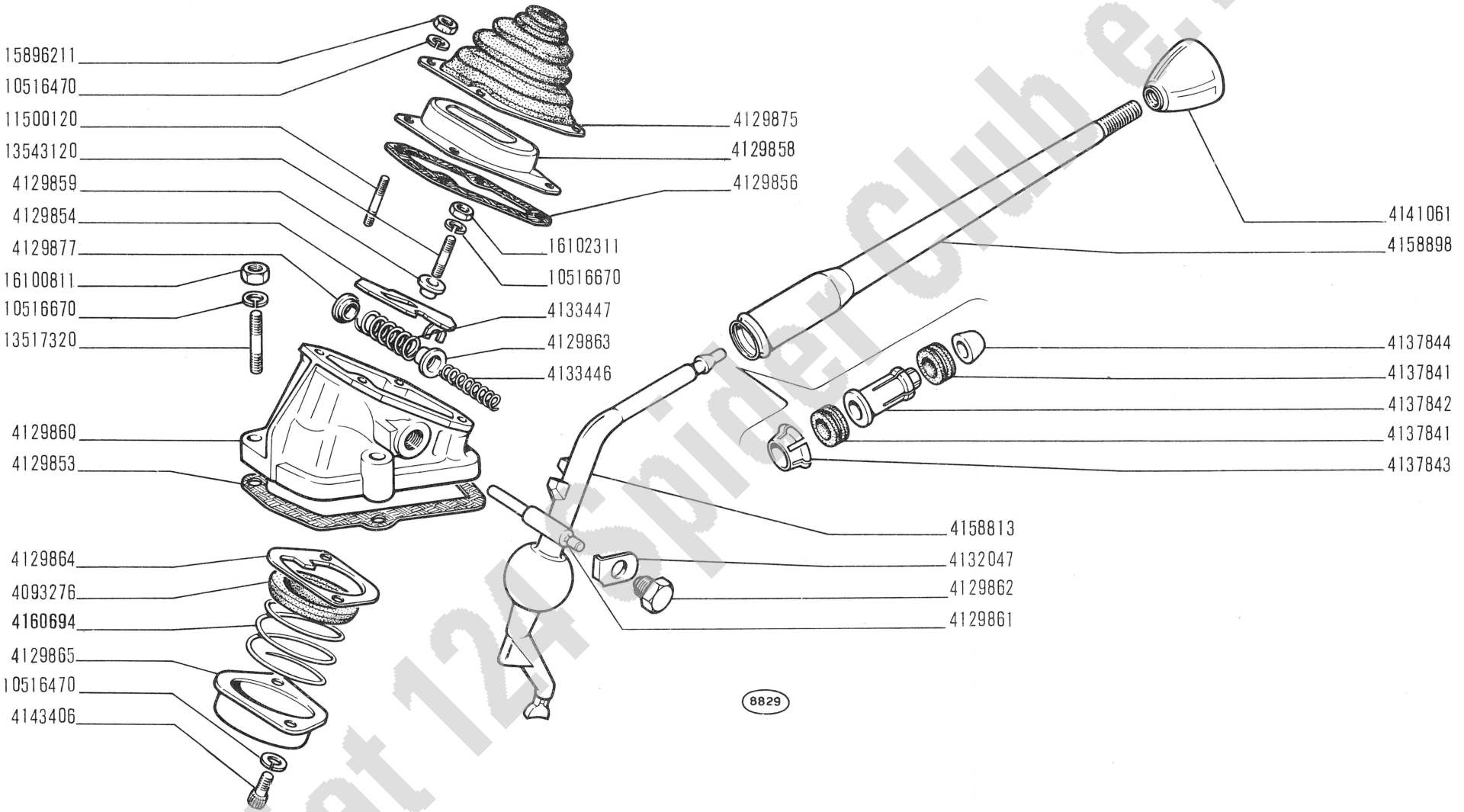

Fiat 124 Spider Club e.V.

124 Sport

COMANDI ESTERNI CAMBIO DI VELOCITÀ

- *Commandes extérieures de boîte de vitesses*
- *Äussere Getriebeschaltung*
- *Gearshift Outer Controls*
- *Varillaje del cambio de velocidades*

B2.07

XII-1966

modif.	n. ordinaz.	quant.	Denominazione	Désignation	Benennung	Description	Denominaciones
	4093276	1	Sede sferica	Siège sphérique	Kugelpfanne	Ball socket	Cojinete esférico
	4129853	1	Guarnizione	Joint	Dichtung	Gasket	Junta
	4129854	1	Piastra di guida	Plaque	Platte	Plate	Placa
	4129856	2	Guarnizione	Joint	Dichtung	Gasket	Junta
	4129858	1	Piastra	Plaque	Platte	Plate	Placa
	4129859	2	Distanziale	Entretoise	Abstandstück	Spacer	Separador
	4129860	1	Supporto	Support	Lager	Support	Soporte
	4129861	1	Asta	Tige	Stange	Rod	Varilla
	4129862	1	Tappo	Bouchon	Stopfen	Plug	Tapón
	4129863	1	Astuccio	Cuvette	Tellerscheibe	Cup	Platillo
	4129864	1	Piastra	Plaque	Platte	Plate	Placa
	4129865	1	Coperchio	Couvercle	Deckel	Cover	Tapa
	4129875	1	Cuffia gomma	Capuchon	Manschette	Boot	Capuchón
	4129877	1	Anello ritegno	Arrêtoir	Sicherungsring	Lockring	Anillo de freno
	4132047	1	Piastrina sicurezza	Plaquette frein	Sicherungsblech	Lockplate	Placa de freno
	4133446	1	Molla per 1a. 2a.	Ressort	Feder	Spring	Resorte
	4133447	1	Molla per 5a. R.M.	Ressort	Feder	Spring	Resorte
	4137841	2	Boccola elastica	Bague caoutchouc	Gummibüchse	Rubber bush	Cojinete
	4137842	1	Distanziale	Entretoise	Abstandstück	Spacer	Separador
	4137843	1	Anello elastico	Joint	Dichtring	Seal	Junta
	4137844	1	Tassello spallamento	Tampon	Gummistück	Pad	Almohadilla
	4141061	1	Impugnatura	Poignée	Griff	Knob	Botón
	4143406	2	Vite	Vis	Schraube	Screw	Tornillo
	4158813	1	Leva con fulcro	Levier	Hebel	Lever	Palanca
	4158898	1	Leva a mano	Levier	Hebel	Lever	Palanca
	4160694	1	Molla	Ressort	Feder	Spring	Resorte
	10516470	6	Rosetta elastica	Rondelle frein	Sicherungsring	Lockwasher	Arandela de freno
	10516670	6	Rosetta elastica	Rondelle frein	Sicherungsring	Lockwasher	Arandela de freno
	11500120	4	Prigioniero	Goujon	Stiftschraube	Stud	Espárrago
	13517320	4	Prigioniero	Goujon	Stiftschraube	Stud	Espárrago
	13543120	2	Prigioniero	Goujon	Stiftschraube	Stud	Espárrago
	15896211	4	Dado	Écrou	Mutter	Nut	Tuerca
	16100811	4	Dado	Écrou	Mutter	Nut	Tuerca
	16102311	2	Dado	Écrou	Mutter	Nut	Tuerca

Fiat 124 Spider Club e.V.

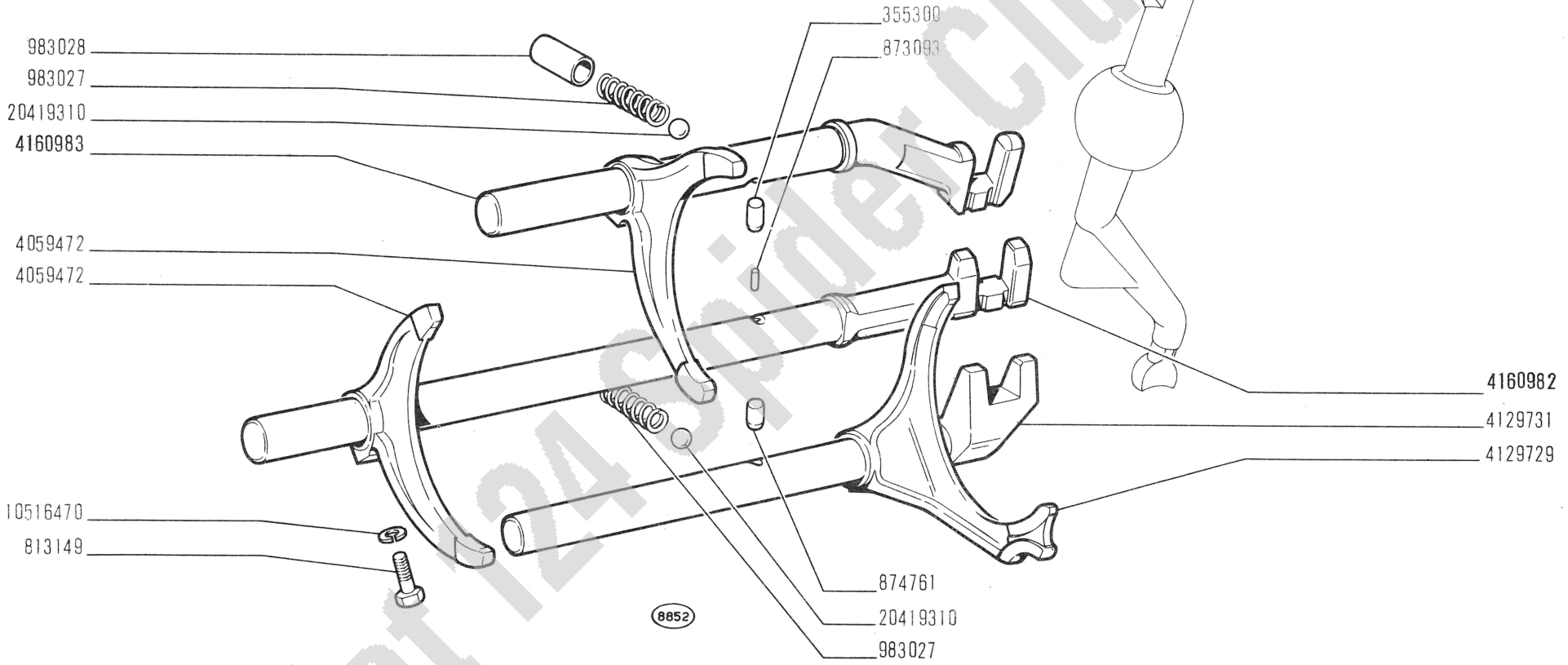

Fiat 124 Spider Club e.V.

124 Sport

COMANDI INTERNI CAMBIO DI VELOCITÀ

- *Commandes intérieures de boîte de vitesses*
- *Innere Getriebeschaltung*
- *Gearshift Inner Controls*
- *Barras del cambio de velocidades*

B2.10

XII-1966

modif.	n. ordinaz.	quant.	Denominazione	Désignation	Benennung	Description	Denominaciones
	355300	1	Rullo 1a. 2a.	Galet	Rolle	Roller	Tuerca
	813149	3	Vite	Vis	Schraube	Screw	Tornillo
	873093	1	Rullo 3a. 4a.	Galet	Rolle	Roller	Tuerca
	874761	1	Rullo 5a. e R.M.	Galet	Rolle	Roller	Tuerca
	983027	3	Molla	Ressort	Feder	Spring	Resorte
	983028	3	Boccola	Douille	Büchse	Bushing	Casquillo
	4059472	1	Forcella 1a. 2a.	Fourche	Gabel	Fork	Horquilla
	4059472	1	Forcella 3a. 4a.	Fourche	Gabel	Fork	Horquilla
	4129729	1	Forcella 5a. e R.M.	Fourche	Gabel	Fork	Horquilla
	4129731	1	Asta 5a. e R.M.	Tige	Stange	Rod	Varilla
	4160982	1	Asta 3a. 4a.	Tige	Stange	Rod	Varilla
	4160983	1	Asta 1a. 2a.	Tige	Stange	Rod	Varilla
	10516470	3	Rosetta elastica	Rondelle frein	Sicherungsring	Lockwasher	Arandela de freno
	20419310	3	Sfera	Bille	Kugel	Ball	Bola

Fiat 124 Spider Club e.V.

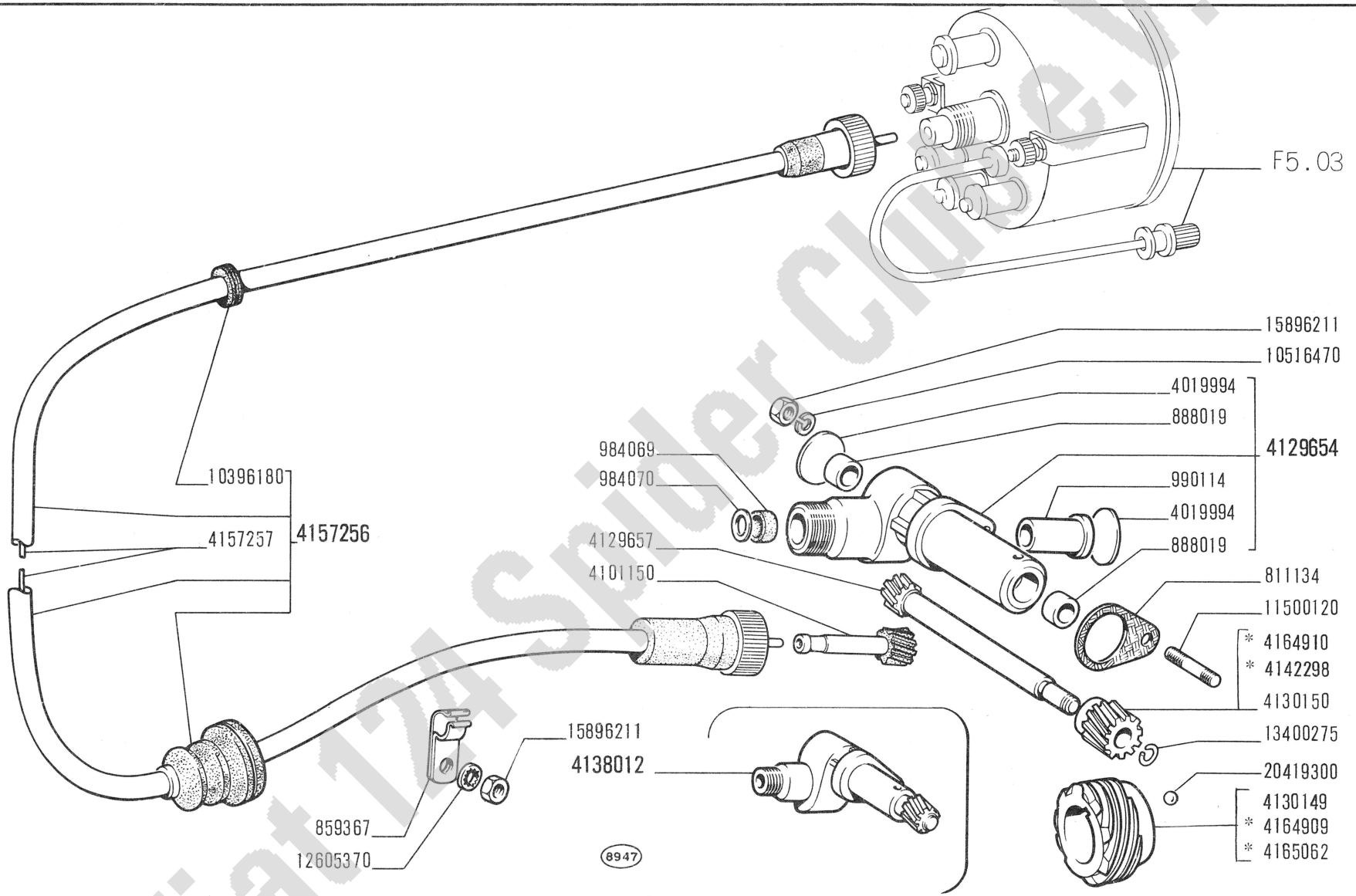

* Vedere elenco - Voir la liste - Siehe Tabelle - See list - Véase la lista

Fiat 124 Spider Club e.V.

124 Sport

SEGNALAZIONE VELOCITÀ E SUO COMANDO

- *Compteur de vitesse et sa commande*
- *Tachometer und sein Antrieb*
- *Speedometer and Drive*
- *Velocímetro y su arrastre*

B2.24

XII-1966

modif.	n. ordinaz.	quant.	Denominazione	Désignation	Benennung	Description	Denominaciones
	811134	1	Guarnizione	Joint	Dichtung	Gasket	Junta
	859367	1	Staffetta	Collier	Halter	Retainer	Abrazadera
	888019	2	Boccola	Douille	Büchse	Bush	Casquillo
	984069	1	Guarnizione	Joint	Dichtring	Seal	Junta
	984070	1	Rosetta piana	Rondelle	Scheibe	Washer	Arandela
	990114	1	Boccola	Douille	Büchse	Bush	Casquillo
	4019994	2	Tappo	Bouchon	Stopfen	Plug	Tapón
	4101150	1	Alberino condotto	Axe	Welle	Shaft	Eje
	4129654	1	Supporto compl.	Support	Lager	Support	Soporte
	4129657	1	Alberino conduttore	Axe	Welle	Shaft	Eje
	4130149	1	Ingranaggio conduttore	Pignon	Zahnrad	Gear	Piñón
	4130150	1	Ingranaggio condotto	Pignon	Zahnrad	Gear	Piñón
	4138012	1	Supporto compl.	Support	Lager	Support	Soporte
	4142298	1	Ingranaggio p.rapporto ponte 9/40 e 10/43 *	Pignon	Zahnrad	Gear	Piñón
	4157256	1	Trasmissione compl.	Transmission	Bowdenzug	Flex/shaft	Árbol flexible
	4157257	1	Flessibile	Transmission	Drahtwelle	Shaft	Árbol
	4164909	1	Ingranaggio p.rapporto ponte 9/43 *	Pignon	Zahnrad	Gear	Piñón
	4164910	1	Ingranaggio p.rapporto ponte 9/43 *	Pignon	Zahnrad	Gear	Piñón
	4165062	1	Ingranaggio p.rapporto ponte 9/40 e 10/43 *	Pignon	Zahnrad	Gear	Piñón
	10396180	1	Anello gomma	Bague	Ring	Ring	Guarnición
	10516470	1	Rosetta elastica	Rondelle frein	Sicherungsring	Lockwasher	Arandela de freno
	11500120	1	Prigioniero	Goujon	Stiftschraube	Stud	Espárrago
	12605370	1	Rosetta dentata	Rondelle frein	Sicherungsring	Lockwasher	Arandela de freno
	13400275	1	Anello sicurezza	Arrêtoir	Sicherungsring	Lockring	Anillo de freno
	15896211	2	Dado	Écrou	Mutter	Nut	Tuerca
	20419300	1	Sfera	Bille	Kugel	Ball	Bola
			* a richiesta	Sur demande	Auf Wunsch	Optional extra	Sobre pedido

Fiat 124 Spider Club e.V.

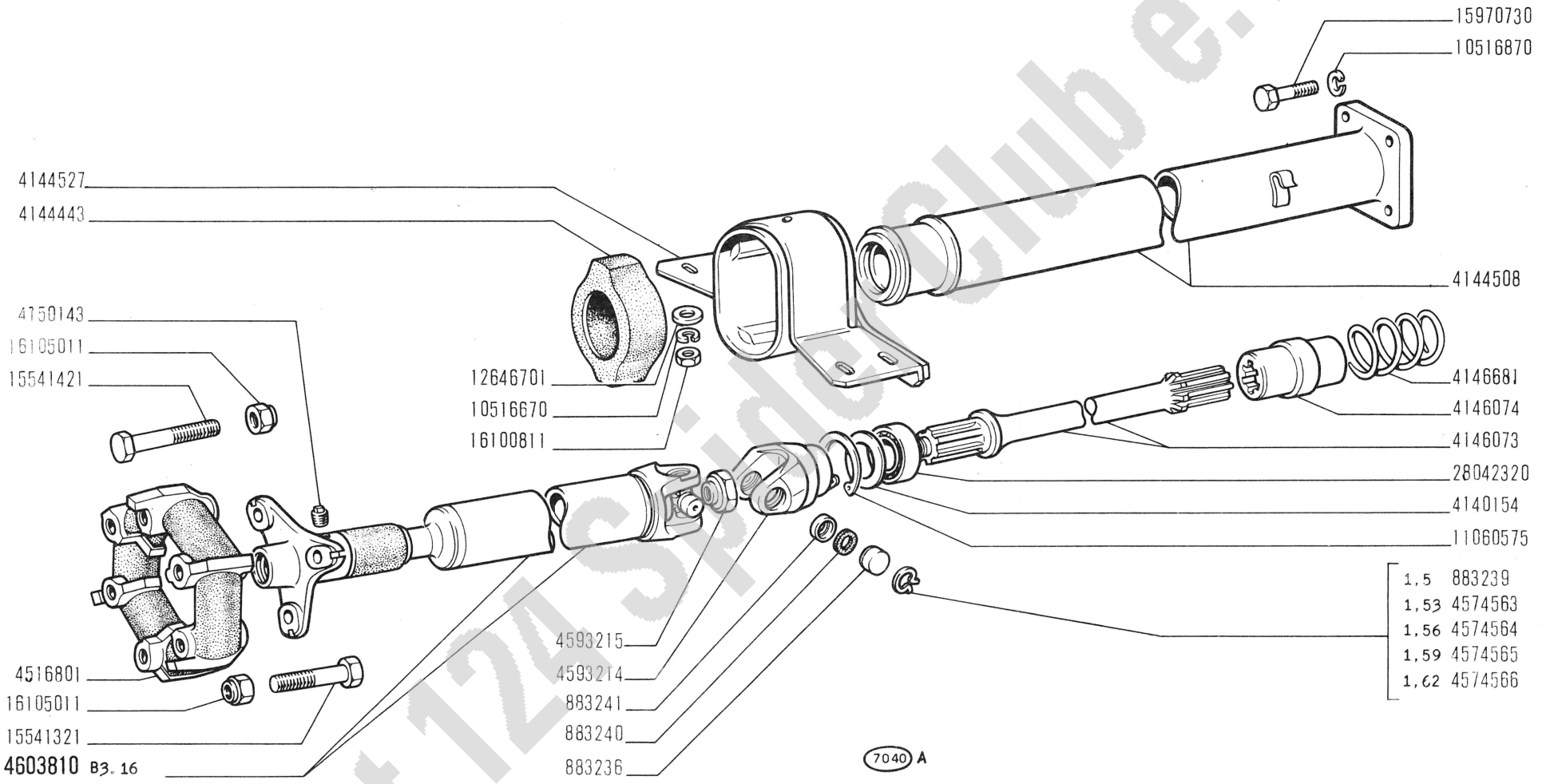

Fiat 124 Spider Club e.V.

124 Sport

TRASMISSIONE TRA CAMBIO E PONTE

- *Transmission*
- *Übertragungswelle*
- *Propeller Shaft*
- *Árbol de transmisión*

B3.01

XII-1966

modif.	n. ordinaz.	quant.	Denominazione	Désignation	Benennung	Description	Denominaciones
	883236	2	Cuscinetto a rullini	Roulement	Lager	Bearing	Rodamiento
	883239	2	Anello sp.1,5	Arrêtoir	Sicherungsring	Lockring	Anillo de freno
	883240	2	Anello tenuta	Joint	Dichtring	Seal	Junta
	883241	2	Scodellino	Cuvette	Tellerscheibe	Cup	Platillo
	4140154	1	Rosetta piana	Rondelle	Scheibe	Washer	Arandela
	4144443	1	Tassello elastico	Tampon	Gummistück	Pad	Almohadilla
	4144508	1	Tubo	Tuyau	Rohr	Pipe	Tubo
	4144527	1	Supporto	Support	Lager	Support	Soporte
	4146073	1	Albero post.	Arbre	Welle	Shaft	Árbol
	4146074	1	Manicotto post.	Manchon	Mitnehmer	Sleeve	Manguito
	4146681	1	Molla ritegno	Ressort	Feder	Spring	Resorte
	4150143	1	Tappo conico 10x1	Bouchon	Stopfen	Plug	Tapón
	4516801	1	Giunto elastico	Joint élastique	Elast.Kupplung	Flexible joint	Junta elástica
	4574563	2	Anello sp.1,53	Arrêtoir	Sicherungsring	Lockring	Anillo de freno
	4574564	2	Anello sp.1,56	Arrêtoir	Sicherungsring	Lockring	Anillo de freno
	4574565	2	Anello sp.1,59	Arrêtoir	Sicherungsring	Lockring	Anillo de freno
	4574566	2	Anello sp.1,62	Arrêtoir	Sicherungsring	Lockring	Anillo de freno
	4593214	1	Manicotto ant.	Manchon	Mitnehmer	Sleeve	Manguito
	4593215	1	Dado	Écrou	Mutter	Nut	Tuerca
	4603810	1	Albero ant.compl.	Arbre	Welle	Shaft	Árbol
	10516670	4	Rosetta elastica	Rondelle frein	Sicherungsring	Lockwasher	Arandela de freno
	10516870	4	Rosetta elastica	Rondelle frein	Sicherungsring	Lockwasher	Arandela de freno
	11060575	1	Anello sicurezza	Arrêtoir	Sicherungsring	Lockring	Anillo de freno
	12646701	4	Rosetta piana	Rondelle	Scheibe	Washer	Arandela
	15541321	3	Vite	Vis	Schraube	Screw	Tornillo
	15541421	3	Vite	Vis	Schraube	Screw	Tornillo
	15970730	4	Vite	Vis	Schraube	Screw	Tornillo
	16100811	4	Dado	Écrou	Mutter	Nut	Tuerca
	16105011	6	Dado	Écrou	Mutter	Nut	Tuerca
	28042320	1	Cuscinetto sfere	Roulement	Lager	Bearing	Rodamiento

Fiat 124 Spider Club e.V.

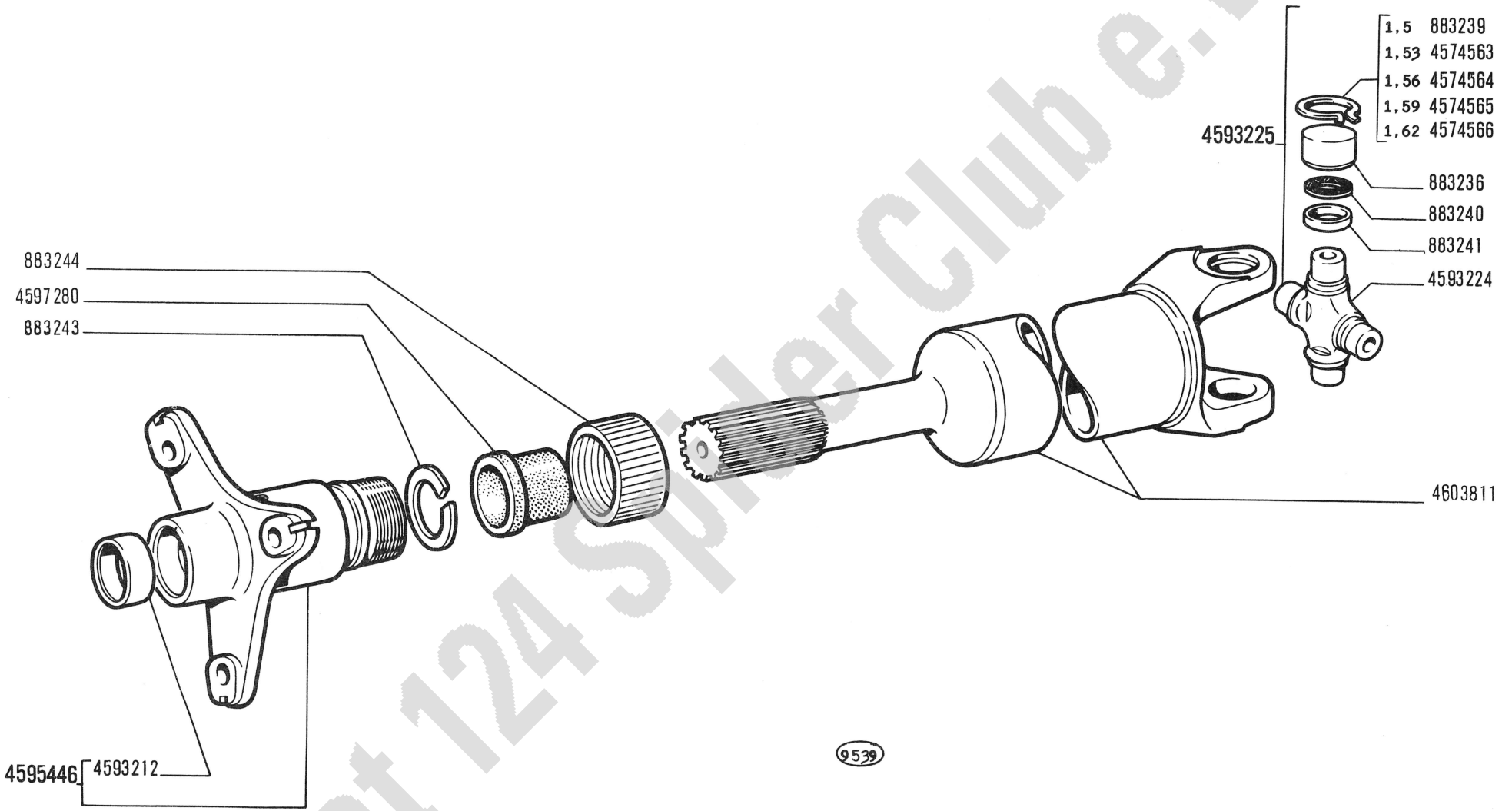

Fiat 124 Spider Club e.V.

124 Sport

ALBERO DI TRASMISSIONE 4603810

- *Arbre de transmission*
- *Übertragungswelle*
- *Propeller Shaft*
- *Árbol de transmisión*

B3.16

XII-1966

modif.	n. ordinaz.	quant.	Denominazione	Désignation	Benennung	Description	Denominaciones
	883236	4	Cuscinetto a rulli	Roulement	Lager	Bearing	Rodamiento
	883239	4	Anello sp.1,5	Arrêtoir	Sicherungsring	Lockring	Anillo de freno
	883240	4	Rosetta tenuta	Joint	Dichtring	Gasket	Junta
	883241	4	Scodellino	Cuvette	Tellerscheibe	Cup	Platillo
	883243	1	Anello ritegno	Arrêtoir	Haltering	Retainer	Retenedor
	883244	1	Astuccio	Étui	Hülse	Casing	Tuerca
	4574563	4	Anello sp.1,53	Arrêtoir	Sicherungsring	Lockring	Anillo de freno
	4574564	4	Anello sp.1,56	Arrêtoir	Sicherungsring	Lockring	Anillo de freno
	4574565	4	Anello sp.1,59	Arrêtoir	Sicherungsring	Lockring	Anillo de freno
	4574566	4	Anello sp.1,62	Arrêtoir	Sicherungsring	Lockring	Anillo de freno
	4593212	1	Boccola	Douille	Büchse	Bush	Casquillo
	4593224	1	Crociera	Croisillon	Kreuzstück	Spider	Cruceta
	4593225	1	Crociera compl.	Croisillon	Kreuzstück	Spider	Cruceta
	4595446	1	Manicotto compl.	Manchon	Mitnehmer	Sleeve	Manguito
	4597280	1	Guarnizione	Joint	Dichtung	Gasket	Junta
	4603811	1	Albero	Arbre	Welle	Shaft	Árbol

Fiat 124 Spider Club e.V.

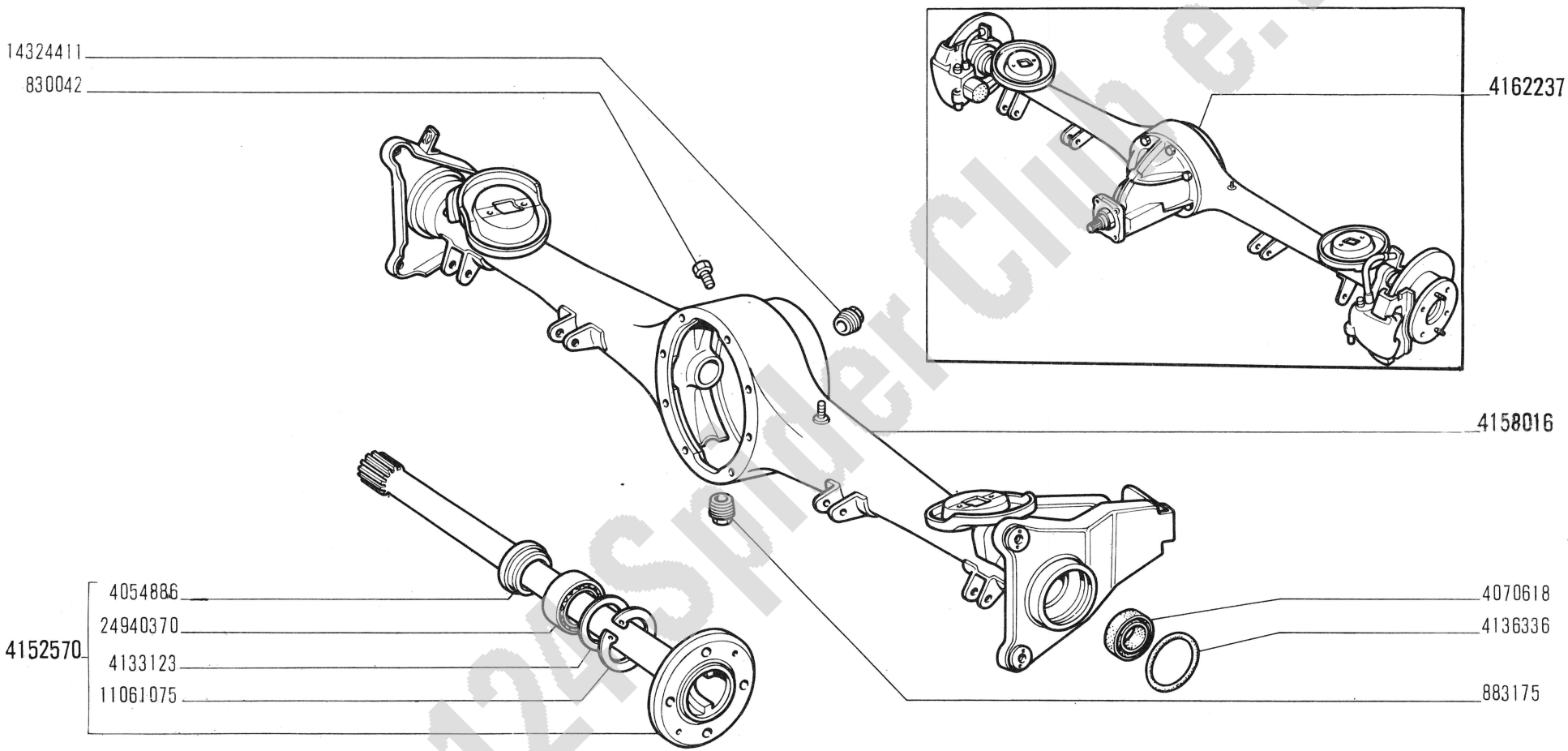

Fiat 124 Sport Club e.V.

124 Sport

PONTE E SEMIALBERI DIFFERENZIALE

- *Pont et arbres de différentiel*
- *Achse und Achswellen*
- *Axle and Axle Shafts*
- *Puente y palieres*

B4.01

XII-1966

modif.	n. ordinaz.	quant.	Denominazione	Désignation	Benennung	Description	Denominaciones
	830042	1	Vite sfiato	Vis	Schraube	Screw	Tornillo
	883175	1	Tappo scarico	Bouchon	Stopfen	Plug	Tapón
	4054886	2	Anello	Bague	Ring	Ring	Anillo
	4070618	2	Guarnizione	Joint	Dichtring	Seal	Junta
	4133123	2	Anello parapolvere	Bague	Ring	Ring	Anillo
	4136336	2	Anello tenuta	Joint	Dichtring	Seal	Junta
	4152570	2	Semialbero compl.	Arbre	Welle	Shaft	Árbol
	4158016	1	Scatola compl.	Carter	Gehäuse	Case	Caja
	4162237	1	Ponte rapp.10/41	Pont	Triebachse	Axle	Puente
	11061075	2	Anello sicurezza	Arrêtoir	Sicherungsring	Lockring	Anillo de freno
	14324411	1	Tappo introduzione	Bouchon	Stopfen	Plug	Tapón
	24940370	2	Cuscinetto sfere	Roulement	Lager	Bearing	Rodamiento

Fiat 124 Spider Club e.V.

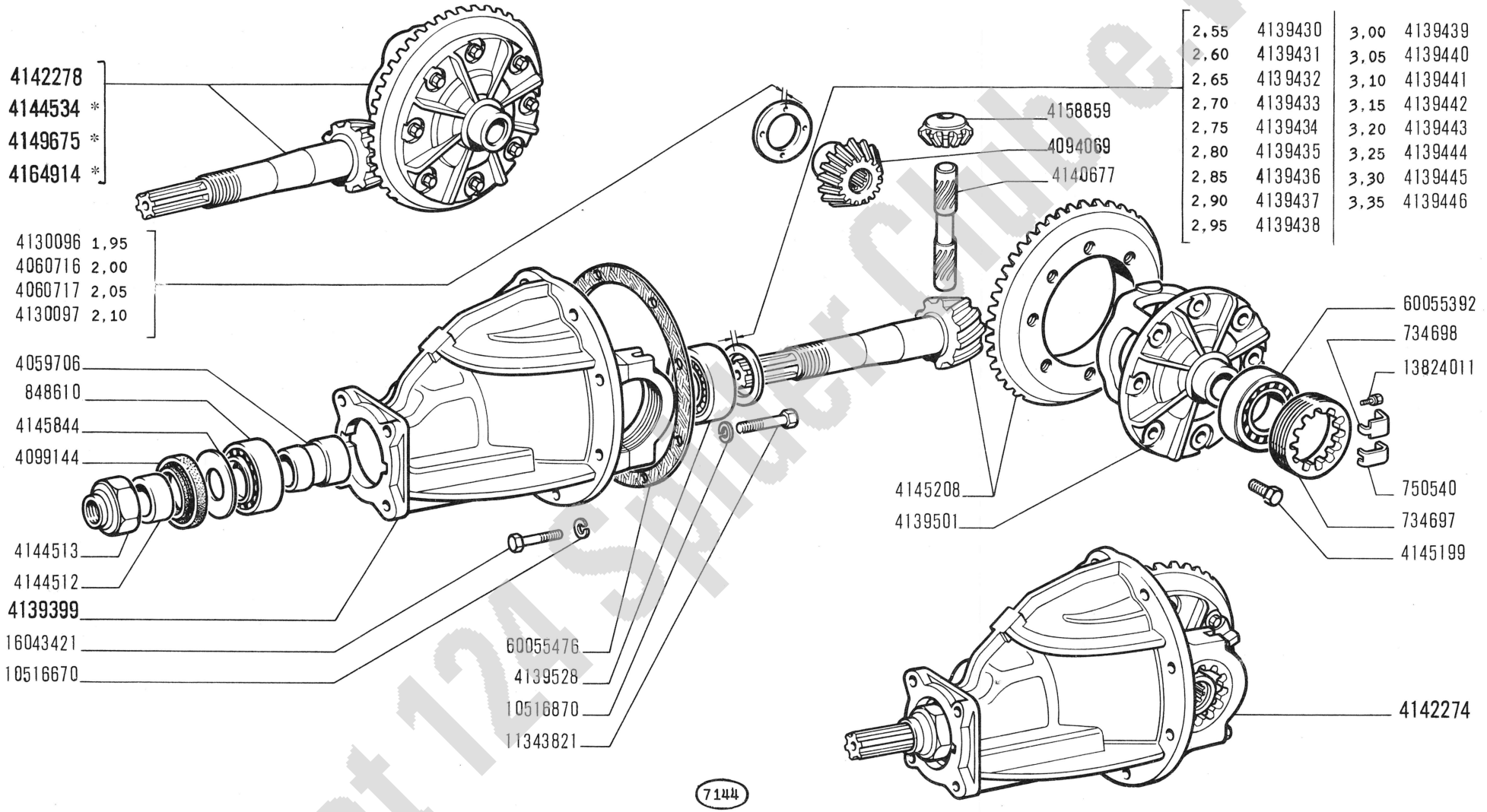

* Vedere elenco - Voir la liste - Siehe Tabelle - See list - Véase la lista

Fiat 124 Sport Club e.V.

modif.	n. ordinaz.	quant.	Denominazione	Désignation	Benennung	Description	Denominaciones
	734697	2	Ghiera	Écrou	Gewindering	Plug	Tornillo
	734698	2	Piastrina	Plaquette frein	Sicherungsblech	Lockplate	Placa de freno
	750540	2	Piastrina	Plaquette frein	Sicherungsblech	Lockplate	Placa de freno
	848610	1	Cuscinetto ant.	Roulement	Lager	Bearing	Rodamiento
	4059706	1	Distanziale	Entretoise	Abstandstück	Spacer	Separador
	4060716	2	Anello sp.2,00	Bague	Ring	Ring	Anillo
	4060717	2	Anello sp.2,05	Bague	Ring	Ring	Anillo
	4094069	2	Planetario	Planétaire	Achswellenrad	Sun gear	Piñón planetario
	4099144	1	Guarnizione	Joint	Dichtring	Seal	Junta
	4130096	2	Anello sp.1,95	Bague	Ring	Ring	Anillo
	4130097	2	Anello sp.2,10	Bague	Ring	Ring	Anillo
	4139399	1	Supporto compl.	Support	Lager	Support	Soporte
	4139430	1	Anello sp.2,55	Bague	Ring	Ring	Anillo
	4139431	1	Anello sp.2,60	Bague	Ring	Ring	Anillo
	4139432	1	Anello sp.2,65	Bague	Ring	Ring	Anillo
	4139433	1	Anello sp.2,70	Bague	Ring	Ring	Anillo
	4139434	1	Anello sp.2,75	Bague	Ring	Ring	Anillo
	4139435	1	Anello sp.2,80	Bague	Ring	Ring	Anillo
	4139436	1	Anello sp.2,85	Bague	Ring	Ring	Anillo
	4139437	1	Anello sp.2,90	Bague	Ring	Ring	Anillo
	4139438	1	Anello sp.2,95	Bague	Ring	Ring	Anillo
	4139439	1	Anello sp.3,00	Bague	Ring	Ring	Anillo
	4139440	1	Anello sp.3,05	Bague	Ring	Ring	Anillo
	4139441	1	Anello sp.3,10	Bague	Ring	Ring	Anillo
	4139442	1	Anello sp.3,15	Bague	Ring	Ring	Anillo
	4139443	1	Anello sp.3,20	Bague	Ring	Ring	Anillo
	4139444	1	Anello sp.3,25	Bague	Ring	Ring	Anillo
	4139445	1	Anello sp.3,30	Bague	Ring	Ring	Anillo
	4139446	1	Anello sp.3,35	Bague	Ring	Ring	Anillo
	4139501	1	Scatola	Carter	Gehäuse	Case	Caja
	4139528	1	Cuscinetto post.	Roulement	Lager	Bearing	Rodamiento
	4140677	1	Porta satelliti	Porte-satellites	Radachse	Shaft	Eje de satélites
	4142274	1	Supporto compl. rapp.10/41	Support et pignons	Achsantrieb	Carrier and gears	Cárter y diferencial
	4142278	1	Scatola compl. rapp.10/41	Carter et pignons	Ausgleichgetriebe	Gears and case	Caja y diferencial
	4144512	1	Anello distanziale	Entretoise	Abstandstück	Spacer	Separador
	4144513	1	Dado	Écrou	Mutter	Nut	Tuerca
	4144534	1	Coppia conica rapp.10/43 *	Couple conique	Kegelradantrieb	Bevel gear/pinion set	Par cónico
	4145199	8	Vite	Vis	Schraube	Screw	Tornillo
	4145208	1	Coppia conica rapp.10/41	Couple conique	Kegelradantrieb	Bevel gear/pinion set	Par cónico
	4145844	1	Disco paraolio	Disque	Scheibe	Plate.	Disco
	4149675	1	Coppia conica rapp.9/40 *	Couple conique	Kegelradantrieb	Bevel gear/pinion set	Par cónico
	4158859	2	Satellite	Satellite	Kegelrad	Idle pinions	Piñón satélite
	4164914	1	Coppia conica rapp.9/43 *	Couple conique	Kegelradantrieb	Bevel gear/pinion set	Par cónico

Fiat 124 Spider Club e.V.

modif.	n. ordinaz.	quant.	Denominazione	Désignation	Benennung	Description	Denominaciones
	10516670	8	Rosetta elastica	Rondelle frein	Sicherungsring	Lockwasher	Arandela de freno
	10516870	4	Rosetta elastica	Rondelle frein	Sicherungsring	Lockwasher	Arandela de freno
	11343821	4	Vite	Vis	Schraube	Screw	Tornillo
	13824011	2	Vite	Vis	Schraube	Screw	Tornillo
	16043421	8	Vite	Vis	Schraube	Screw	Tornillo
	60055392	2	Cuscinetto rulli	Roulement	Lager	Bearing	Rodamiento
	60055476	1	Guarnizione	Joint	Dichtung	Gasket	Junta
			* a richiesta	Sur demande	Auf Wunsch	Optional extra	Sobre pedido

Fiat 124 Spider Club e.V.

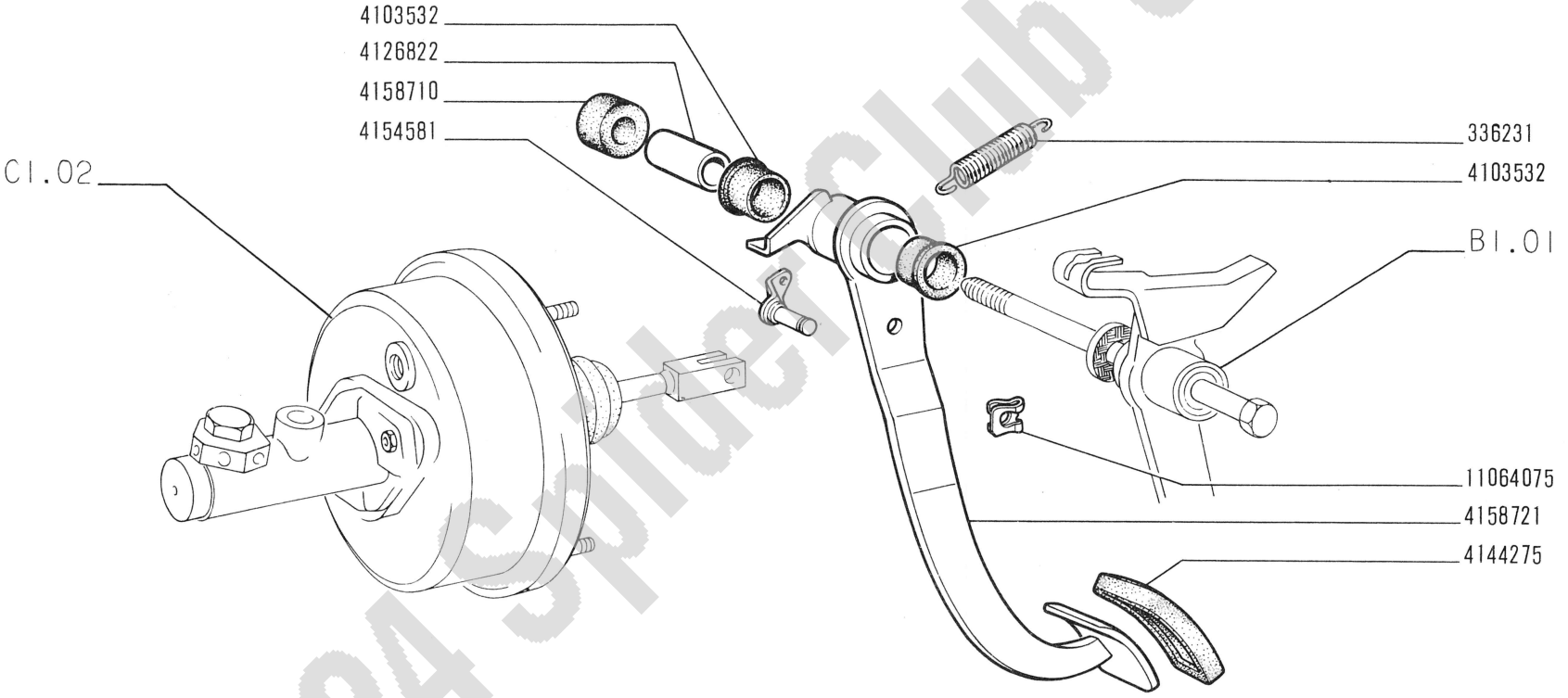

Fiat 124 Sport Club e.V.

124 Sport

COMANDO A PEDALE FRENI

- *Commande au pied de freins*
- *Bremsfusshebel*
- *Brake Foot Control*
- *Pedal de freno*

C1.01

XII-1966

modif.	n. ordinaz.	quant.	Denominazione	Désignation	Benennung	Description	Denominaciones
	336231	1	Molla richiamo	Ressort	Feder	Spring	Resorte
	4103532	2	Boccola	Bague caoutchouc	Gummibüchse	Rubber bush	Cojinete
	4126822	1	Distanziale	Entretoise	Abstandstück	Spacer	Separador
	4144275	1	Copripedale gomma	Caoutchouc	Fusshebelüberzug	Pad	Forro
	4154581	1	Perno	Axe	Bolzen	Pin	Eje
	4158710	1	Distanziale	Entretoise	Abstandstück	Spacer	Separador
	4158721	1	Pedale	Pédale	Fusshebel	Pedal	Pedal
	11064075	1	Fermaglio	Agrafe	Klemmstück	Clip	Sujetador

C1.01

Fiat 124 Spider Club e.V.

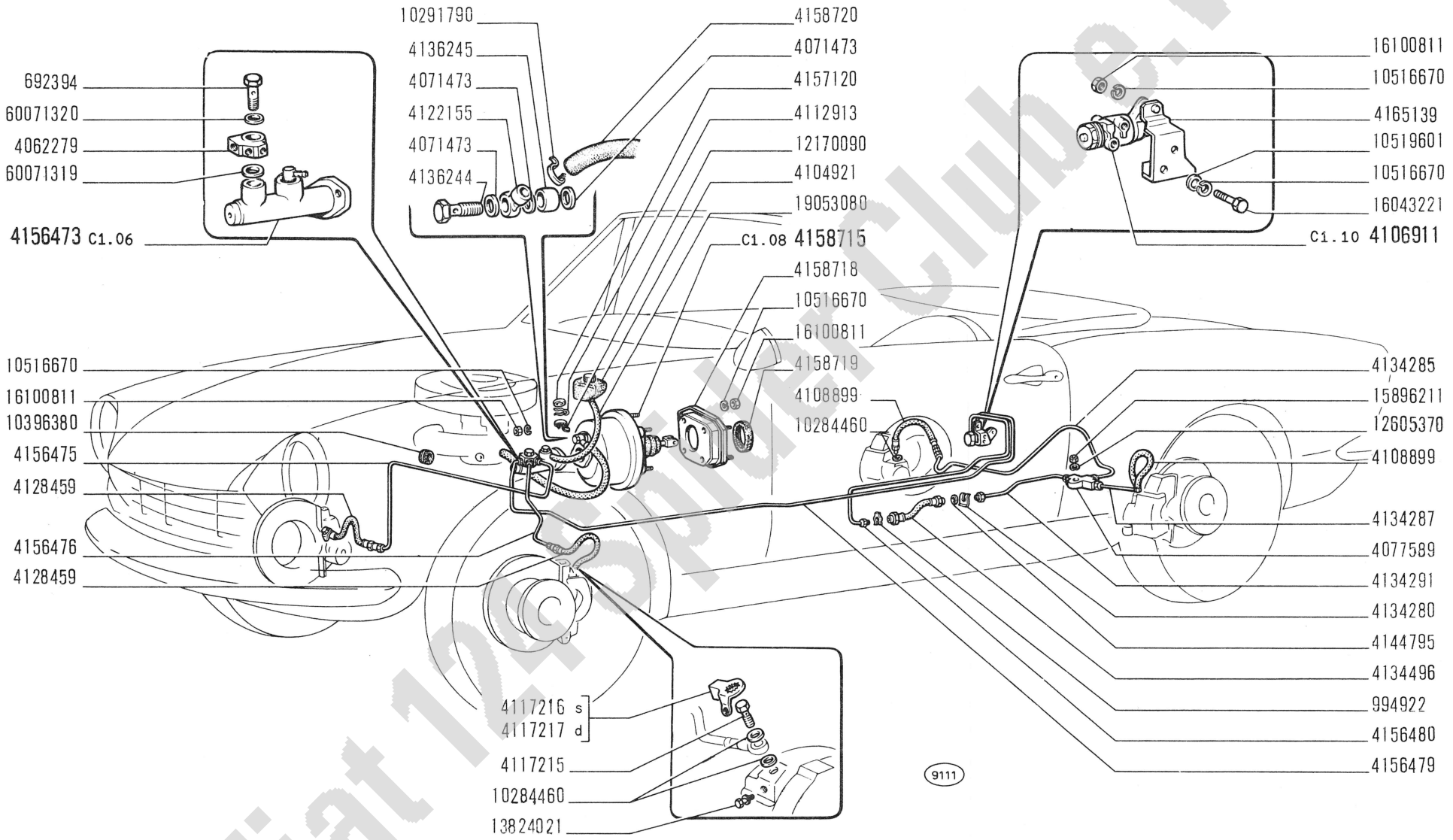

Fiat 124 Sport Club e.V.

124 Sport

COMANDO IDRAULICO FRENI

- *Commande hydraulique de freins*
- *Hydraulische Bremsbetätigung*
- *Brake Hydraulic System*
- *Sistema de freno hidráulico*

C1.02

XII-1966

modif.	n. ordinaz.	quant.	Denominazione	Désignation	Benennung	Description	Denominaciones
	692394	1	Vite	Vis	Schraube	Screw	Tornillo
	994922	5	Piastrina elastica	Agrafe	Klemmstück	Clip	Sujetador
	4062279	1	Raccordo a 3 vie	Raccord	Stutzen	Connection	Racor
	4071473	3	Guarnizione	Joint	Dichtung	Gasket	Junta
	4077589	1	Raccordo a 3 vie	Raccord	Stutzen	Connection	Racor
	4104921	2	Serbatoio	Réservoir	Behälter	Tank	Depósito
	4106911	1	Correttore frenata compl.	Correcteur	Versteller	Corrector	Corrector
	4108899	2	Tubo fless.post.	Tuyau	Schlauch	Hose	Manga
	4112913	1	Molletta	Agrafe	Klemmstück	Clip	Sujetador
	4117215	2	Vite bocchettone	Vis	Schraube	Screw	Tornillo
	4117216	1	Piastrina sicurezza s	Plaquette frein	Sicherungsblech	Lockplate	Placa de freno
	4117217	1	Piastrina sicurezza d	Plaquette frein	Sicherungsblech	Lockplate	Placa de freno
	4122155	1	Valvola	Soupape	Ventil	Valve	Válvula
	4128459	2	Tubo fless.ant.	Tuyau	Schlauch	Hose	Manga
	4134280	1	Piastrina elastica	Agrafe	Klemmstück	Clip	Sujetador
	4134285	1	Tubo post.d	Tuyau	Rohr	Pipe	Tubo
	4134287	1	Tubo post.s	Tuyau	Rohr	Pipe	Tubo
	4134291	1	Tubo post.	Tuyau	Rohr	Pipe	Tubo
	4134496	1	Tubo fless.interm.	Tuyau	Schlauch	Hose	Manga
	4136244	1	Bocchettone	Vis-raccord	Hohlschraube	Union	Boquilla
	4136245	1	Distanziale	Entretoise	Abstandstück	Spacer	Separador
	4144795	1	Rosetta piana	Rondelle	Scheibe	Washer	Arandela
	4156473	1	Cilindro maestro compl	Maître-cylindre	Hauptzylinder	Master cylinder	Bomba
	4156475	1	Tubo ant.d	Tuyau	Rohr	Pipe	Tubo
	4156476	1	Tubo ant.s	Tuyau	Rohr	Pipe	Tubo
	4156479	1	Tubo	Tuyau	Rohr	Pipe	Tubo
	4156480	1	Tubo	Tuyau	Rohr	Pipe	Tubo
	4157120	2	Guarnizione	Joint	Dichtung	Gasket	Junta
	4158715	1	Servofreno compl.	Servo-frein	Servobremse	Brake-servo	Servofreno
	4158718	1	Supporto	Support	Lager	Support	Soporte
	4158719	1	Guarnizione	Joint	Dichtring	Seal	Junta
	4158720	1	Tubo	Tuyau	Rohr	Pipe	Tubo
	4165139	1	Supporto	Support	Lager	Support	Soporte
	10284460	6	Guarnizione	Joint	Dichtring	Gasket	Junta
	10291790	2	Collare	Collier	Schelle	Collar	Abrazadera
	10396380	2	Anello isolante	Bague	Ring	Ring	Guarnición
	10516670	11	Rosetta elastica	Rondelle frein	Sicherungsring	Lockwasher	Arandela de freno
	10519601	2	Rosetta piana	Rondelle	Scheibe	Washer	Arandela
	12170090	2	Collare	Collier	Schelle	Collar	Abrazadera
	12605370	1	Rosetta elastica	Rondelle frein	Sicherungsring	Lockwasher	Arandela de freno
	13824021	2	Vite	Vis	Schraube	Screw	Tornillo
	15896211	1	Dado	Écrou	Mutter	Nut	Tuerca
	16043221	3	Vite	Vis	Schraube	Screw	Tornillo
	16100811	9	Dado	Écrou	Mutter	Nut	Tuerca
	19053080	m	Tubo al cilindro 5x9	Tuyau	Schlauch	Hose	Manga
	60071319	1	Guarnizione	Joint	Dichtring	Gasket	Junta
	60071320	1	Guarnizione	Joint	Dichtring	Gasket	Junta

Fiat 124 Spider Club e.V.

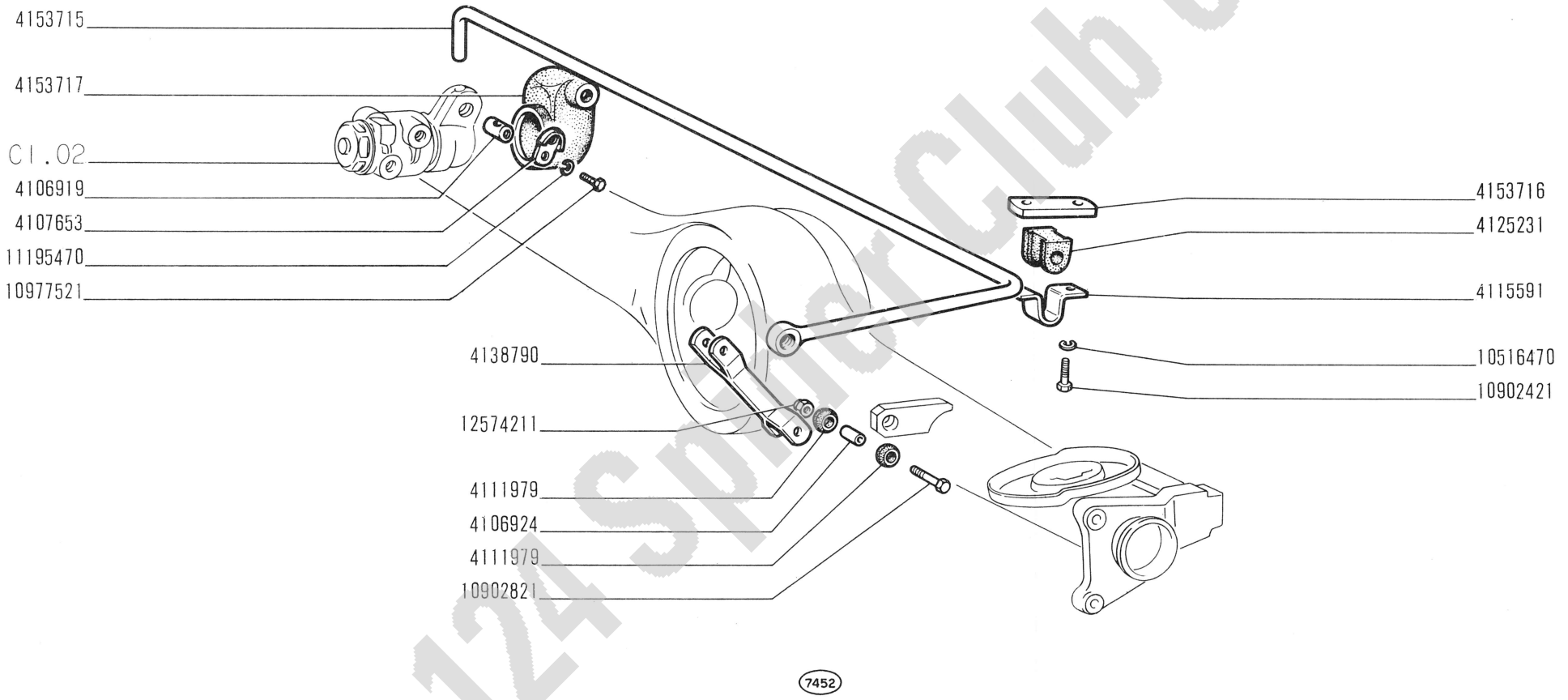

Fiat 124 Sport Club e.V.

124 Sport

COMANDO CORRETTORE DI FRENATA

- *Commande de correcteur de freinage*
- *Betätigung des Bremskraftreglers*
- *Braking Action Compensator Control*
- *Mando de válvula de compensación de freno*

C1.04

XII-1966

modif.	n. ordinaz.	quant.	Denominazione	Désignation	Benennung	Description	Denominaciones
	4106919	1	Perno	Axe	Bolzen	Pin	Eje
	4106924	2	Distanziale	Entretoise	Abstandstück	Spacer	Separador
	4107653	1	Piastrina	Plaquette frein	Sicherungsblech	Lockplate	Placa de freno
	4111979	4	Boccola gomma	Bague caoutchouc	Gummibüchse	Rubber bush	Cojinete
	4115591	1	Supporto	Support	Lager	Support	Soporte
	4125231	1	Boccola elastica	Bague élastique	Elastische Büchse	Resilient bush	Casquillo elástico
	4138790	1	Tirante	Tirant	Verbindungsstange	Link	Biela
	4153715	1	Barretta torsione	Barre de torsion	Drehstabfeder	Torsion bar	Barra de torsión
	4153716	1	Piastrina	Cale	Distanzscheibe	Shim	Suplemento
	4153717	1	Cuffia gomma	Capuchon	Manschette	Boot	Capuchón
	10516470	2	Rosetta elastica	Rondelle frein	Sicherungsring	Lockwasher	Arandela de freno
	10902421	2	Vite	Vis	Schraube	Screw	Tornillo
	10902821	2	Vite	Vis	Schraube	Screw	Tornillo
	10977521	1	Vite	Vis	Schraube	Screw	Tornillo
	11195470	1	Rosetta elastica	Rondelle frein	Sicherungsring	Lockwasner	Arandela de freno
	12574211	2	Dado	Écrou	Mutter	Nut	Tuerca

Fiat 124 Spider Club e.V.

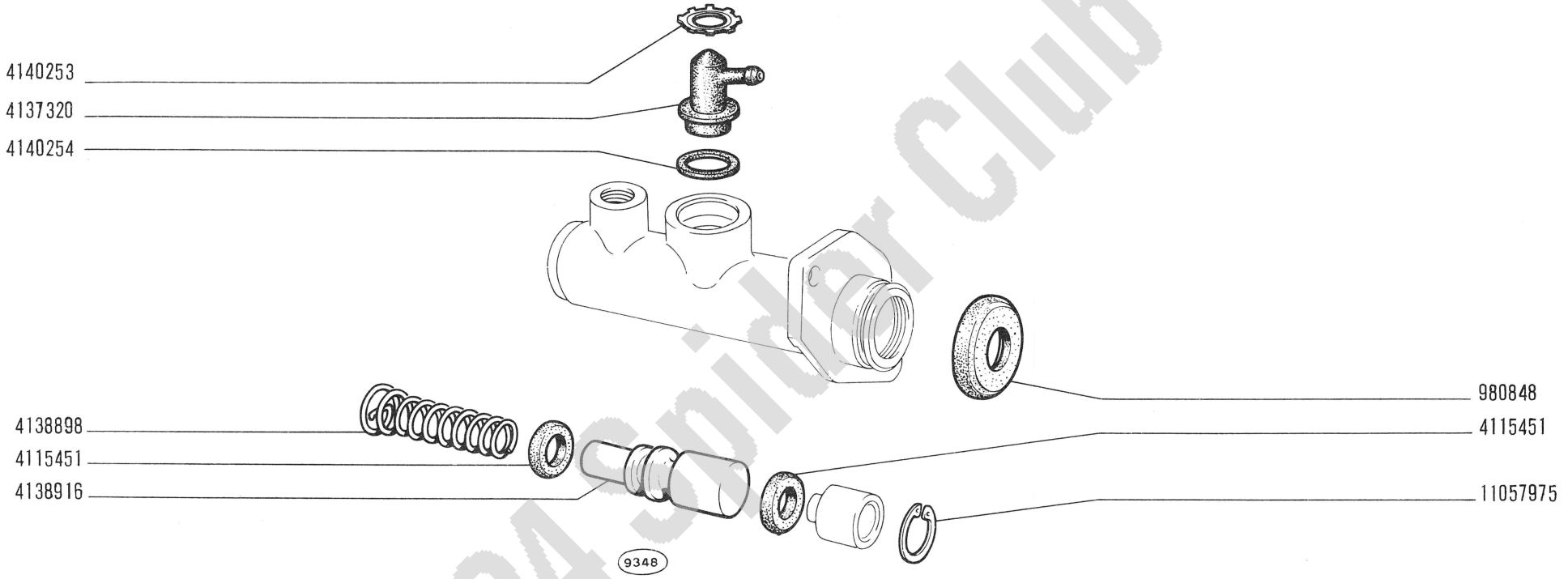

Fiat 124 Spider Club e.V.

124 Sport

- *Maître-cylindre*
- *Hauptzylinder*

CILINDRO MAESTRO 4156091

- *Master Cylinder*
- *Bomba*

C1.06

XII-1966

modif.	n. ordinaz.	quant.	Denominazione	Désignation	Benennung	Description	Denominaciones
	980848	1	Cuffia	Capuchon	Manschette	Boot	Capuchón
	4115451	2	Anello tenuta	Joint	Dichtring	Seal	Junta
	4137320	1	Raccordo	Raccord	Stutzen	Connection	Racor
	4138898	1	Molla	Ressort	Feder	Spring	Resorte
	4138916	1	Flottante	Flotteur	Ventilträger	Carrier	Válvula flotante
	4140253	1	Piastrina sicurezza	Plaquette frein	Sicherungsblech	Lockplate	Placa de freno
	4140254	1	Anello tenuta	Joint	Dichtring	Seal	Junta
	11057975	1	Anello sicurezza	Arrêtoir	Sicherungsring	Lockring	Anillo de freno

C1.06

Fiat 124 Spider Club e.V.

QUESTO SOTTOGRUPPO VERRÀ INSERITO NEL PROSSIMO AGGIORNAMENTO

Ce sousgroupe sera inséré dans la prochaine mise à jour

Diese Untergruppe wird bei einer der nächsten Änderungseinführungen veröffentlicht

This Subgroup will be listed in a future revision

Este subgrupo será publicado en la próxima revisión

Fiat 124 Spider Club e.V.

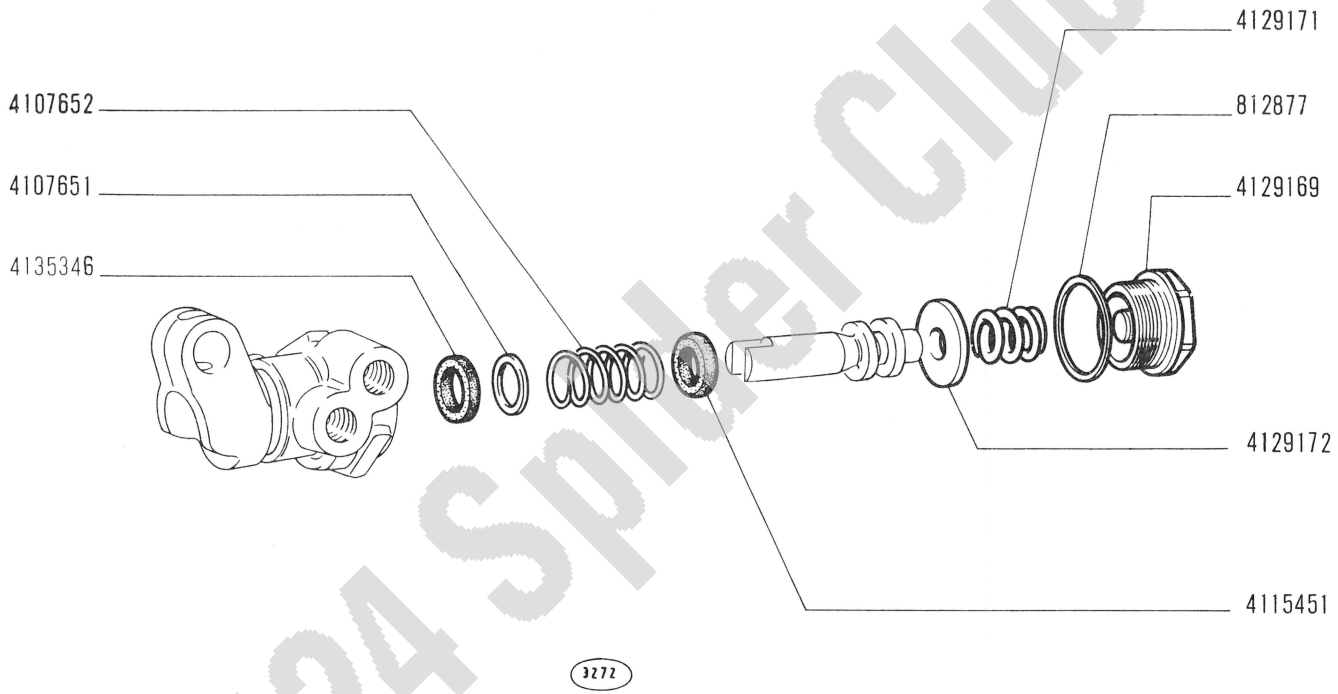

Fiat 124 Spider Club e.V.

124 Sport

CORRETTORE DI FRENATA 4106911

- *Correcteur de freinage*
- *Bremskraftregler*
- *Braking Action Compensator*
- *Válvula de compensación de freno*

C1.10

XII-1966

modif.	n. ordinaz.	quant.	Denominazione	Désignation	Benennung	Description	Denominaciones
	812877	1	Rosetta tenuta	Joint	Dichtring	Gasket	Junta
	4107651	1	Rosetta piana	Rondelle	Scheibe	Washer	Arandela
	4107652	1	Molla	Ressort	Feder	Spring	Resorte
	4115451	1	Anello tenuta	Joint	Dichtring	Seal	Junta
	4129169	1	Tappo	Bouchon	Stopfen	Plug	Tapón
	4129171	1	Molla	Ressort	Feder	Spring	Resorte
	4129172	1	Rosetta piana	Rondelle	Scheibe	Washer	Arandela
	4135346	1	Anello tenuta	Joint	Dichtring	Seal	Junta

Fiat 124 Spider Club e.V.

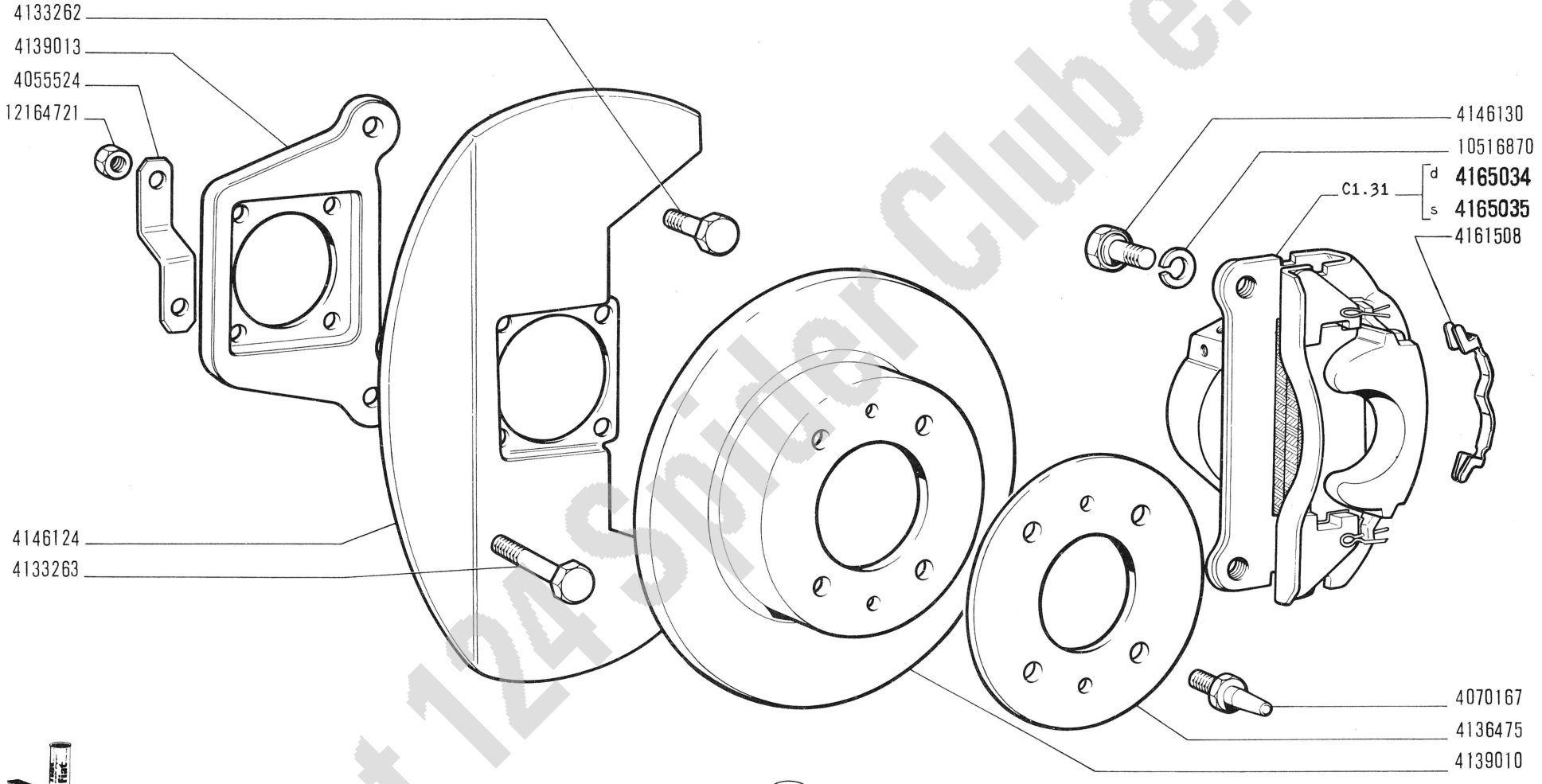

Fiat 124 Spider Club e.V.

124 Sport

FRENI RUOTE ANTERIORI

- *Freins de roues AV*
- *Vorderradbremsen*
- *Front Wheel Brakes*
- *Frenos anteriores*

C1.30

XII-1966

modif.	n. ordinaz.	quant.	Denominazione	Désignation	Benennung	Description	Denominaciones
	4055524	4	Piastrina sicurezza	Plaquette frein	Sicherungsblech	Lockplate	Placa de freno
	4070167	4	Vite	Vis	Schraube	Screw	Tornillo
	4133262	4	Vite	Vis	Schraube	Screw	Tornillo
	4133263	4	Vite	Vis	Schraube	Screw	Tornillo
	4136475	2	Piastra	Plaque	Platte	Plate	Placa
	4139010	2	Disco	Disque	Bremsscheibe	Disc	Disco
	4139013	2	Piastra attacco pinza	Plaque	Platte	Plate	Placa
	4146124	2	Riparo	Protection	Abdeckung	Protection	Defensa
	4146130	4	Vite	Vis	Schraube	Screw	Tornillo
	4161508	4	Molla	Agrafe	Klemmstück	Clip	Sujetador
	4165034	1	Pinza d compl.	Étrier	Sattel	Brake caliper	Zapata de freno
	4165035	1	Pinza s compl.	Étrier	Sattel	Brake caliper	Zapata de freno
	10516870	4	Rosetta elastica	Rondelle frein	Sicherungsring	Lockwasher	Arandela de freno
	12164721	8	Dado	Écrou	Mutter	Nut	Tuerca
	4159420	S	4guarnizioni	Garnitures	Beläge	Pads	Forros

Fiat 124 Spider Club e.V.

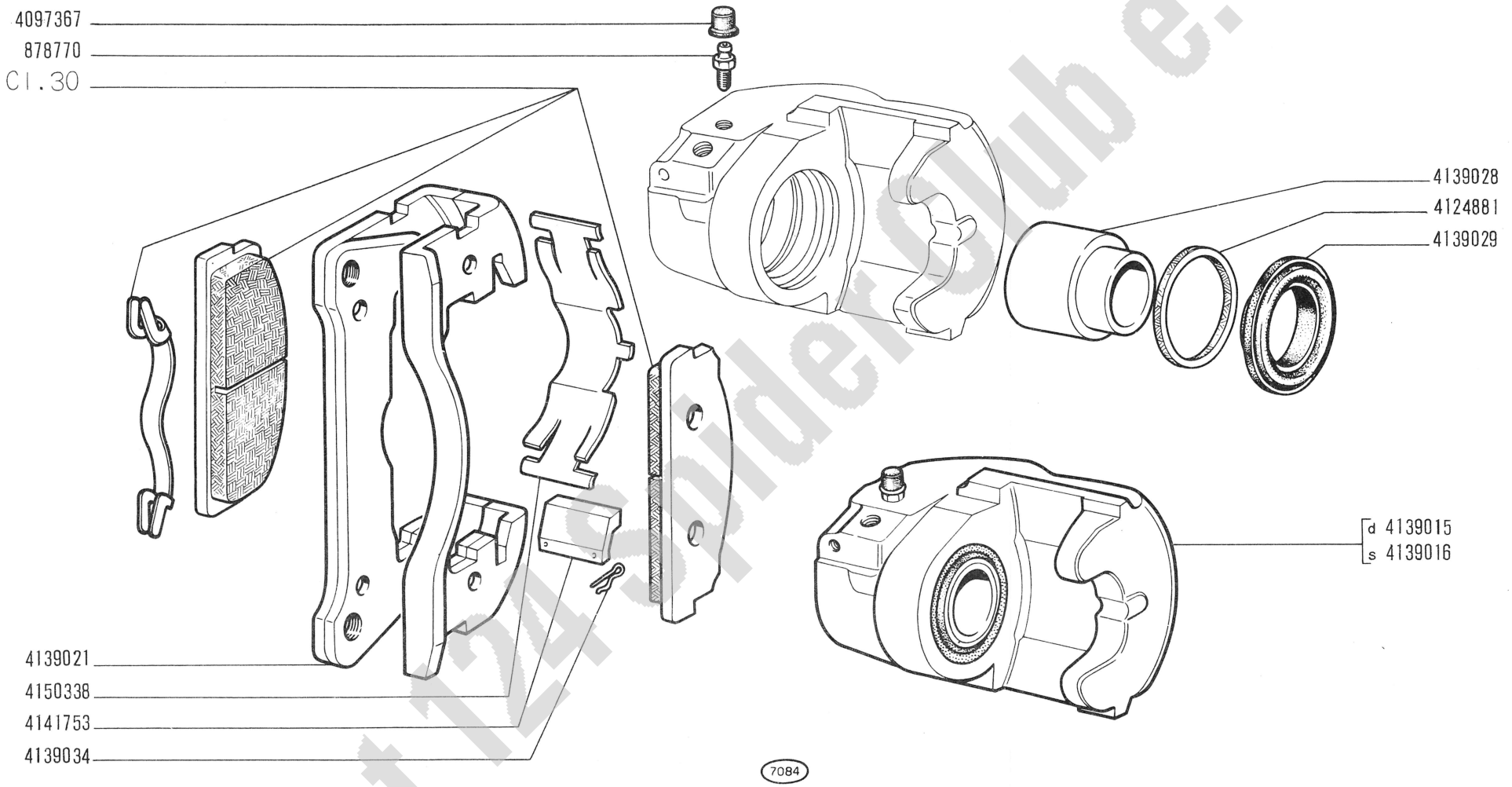

Fiat 124 Spider Club e.V.

124 Sport

PINZA ANTERIORE d 4165034, s 4165035

- *Étrier avant*
- *Vorderer Sattel*
- *Front Brake Caliper*
- *Pinza de freno anterior*

C1.31

XII-1966

modif.	n. ordinaz.	quant.	Denominazione	Désignation	Benennung	Description	Denominaciones
	878770	1	Vite di spurgo	Vis	Schraube	Screw	Tornillo
	4097367	1	Parapolvere	Capuchon	Schutzkappe	Boot	Capuchón
	4124881	1	Anello tenuta	Joint	Dichtring	Seal	Junta
	4139015	1	Pinza compl.d	Étrier	Sattel	Brake caliper	Zapata de freno
	4139016	1	Pinza compl.s	Étrier	Sattel	Brake caliper	Zapata de freno
	4139021	1	Staffa	Étrier	Halter	Bracket	Soporte
	4139028	1	Stantuffo	Piston	Kolben	Piston	Émbolo
	4139029	1	Cuffia	Capuchon	Manschette	Boot	Capuchón
	4139034	4	Copiglia	Goupille	Splint	Pin	Pasador abierto
	4141753	2	Pattino	Patin	Gleitstein	Pad	Patín
	4150338	1	Molla	Ressort	Feder	Spring	Resorte

Fiat 124 Spider Club e.V.

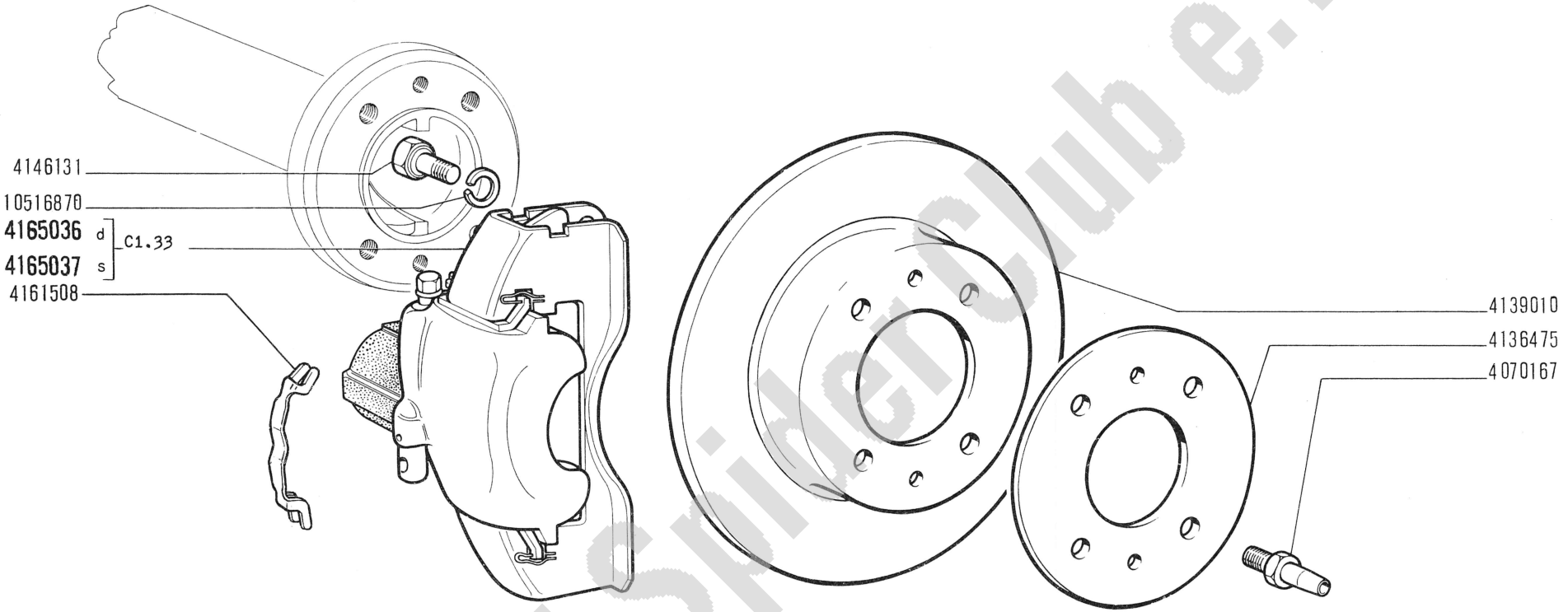

Fiat 124 Sport Club e.V.

124 Sport

FRENI RUOTE POSTERIORI

- *Freins de roues AR*
- *Hinterradbremsen*
- *Rear Wheel Brakes*
- *Frenos posteriores*

C1.32

XII-1966

modif.	n. ordinaz.	quant.	Denominazione	Désignation	Benennung	Description	Denominaciones
	4070167	4	Vite	Vis	Schraube	Screw	Tornillo
	4136475	2	Piastra	Plaque	Platte	Plate	Placa
	4139010	2	Disco	Disque	Bremsscheibe	Disc	Disco
	4146131	4	Vite	Vis	Schraube	Screw	Tornillo
	4161508	4	Molla	Agrafe	Klemmstück	Clip	Sujetador
	4165036	1	Pinza d compl.	Étrier	Sattel	Brake caliper	Zapata de freno
	4165037	1	Pinza s compl.	Étrier	Sattel	Brake caliper	Zapata de freno
	10516870	4	Rosetta elastica	Rondelle frein	Sicherungsring	Lockwasher	Arandela de freno
	4159424	S	4guarnizioni	Garnitures	Beläge	Pads	Forros

Fiat 124 Spider Club e.V.

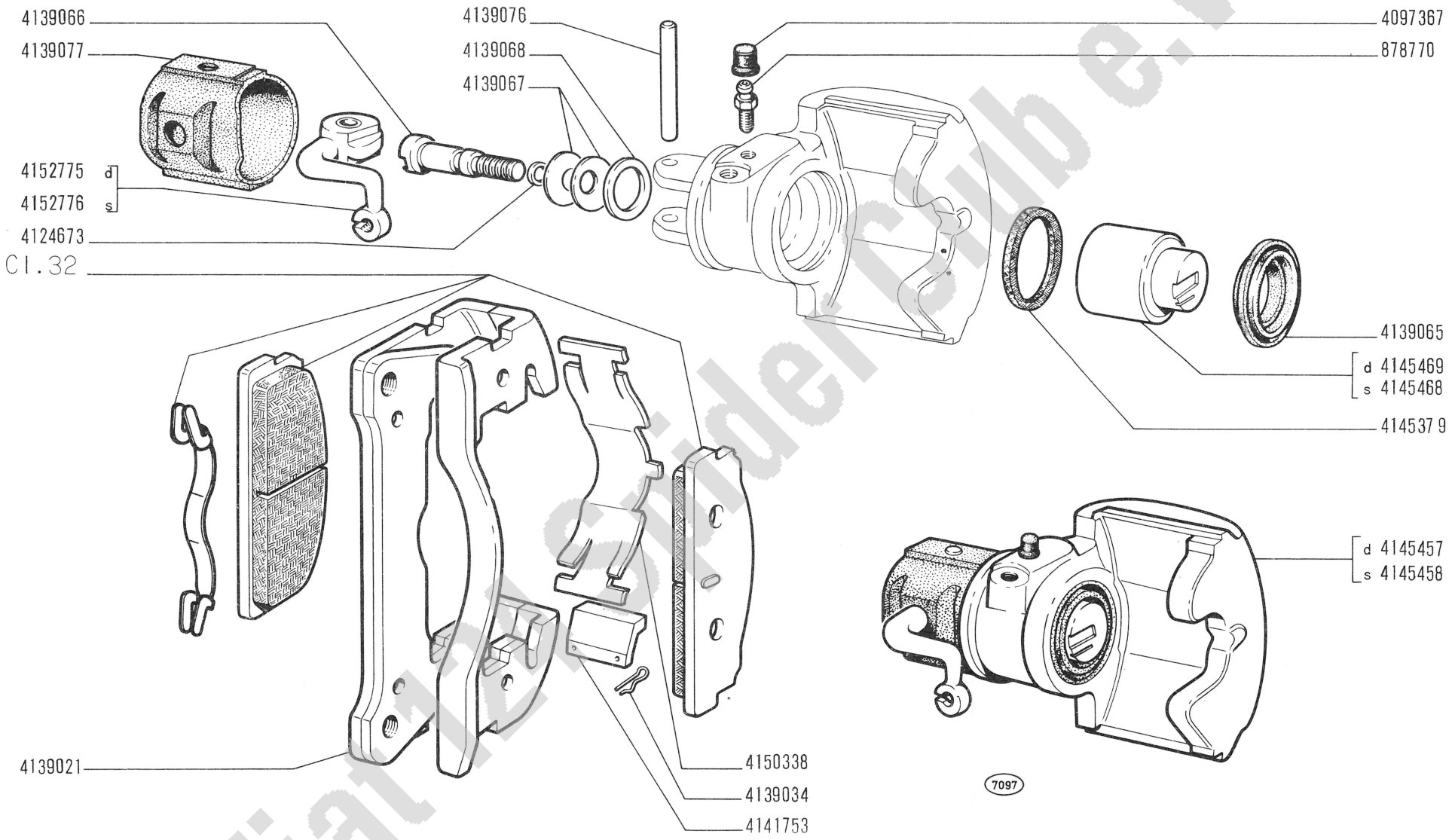

Fiat 124 Spider Club e.V.

124 Sport

PINZA POSTERIORE d 4165036, s 4165037

- *Étrier arrière*
- *Hinterer Sattel*
- *Rear Brake Caliper*
- *Pinza de freno posterior*

modif.	n. ordinaz.	quant.	Denominazione	Désignation	Benennung	Description	Denominaciones
	878770	1	Vite di spurgo	Vis	Schraube	Screw	Tornillo
	4097367	1	Parapolvere	Capuchon	Schutzkappe	Boot	Capuchón
	4124673	1	Anello tenuta	Joint	Dichtring	Seal	Junta
	4139021	1	Staffa	Étrier	Halter	Bracket	Soporte
	4139034	4	Copiglia	Goupille	Splint	Pin	Pasador abierto
	4139065	1	Cuffia	Capuchon	Manschette	Boot	Capuchón
	4139066	1	Perno	Tige	Stange	Rod	Varilla
	4139067	5	Rosetta sicurezza	Rondelle frein	Sicherungsring	Lockwasher	Arandela de freno
	4139068	1	Rosetta piana	Rondelle	Scheibe	Washer	Arandela
	4139076	1	Perno	Axe	Bolzen	Pin	Eje
	4139077	1	Cuffia	Capuchon	Manschette	Boot	Capuchón
	4141753	2	Pattino	Patin	Gleitstein	Pad	Patín
	4145379	1	Anello tenuta	Joint	Dichtring	Seal	Junta
	4145457	1	Pinza compl.d	Étrier	Sattel	Brake caliper	Zapata de freno
	4145458	1	Pinza compl.s	Étrier	Sattel	Brake caliper	Zapata de freno
	4145468	1	Stantuffo s	Piston	Kolben	Piston	Émbolo
	4145469	1	Stantuffo d	Piston	Kolben	Piston	Émbolo
	4150338	1	Molla	Ressort	Feder	Spring	Resorte
	4152775	1	Leva d	Levier	Hebel	Lever	Palanca
	4152776	1	Leva s	Levier	Hebel	Lever	Palanca

Fiat 124 Spider Club e.V.

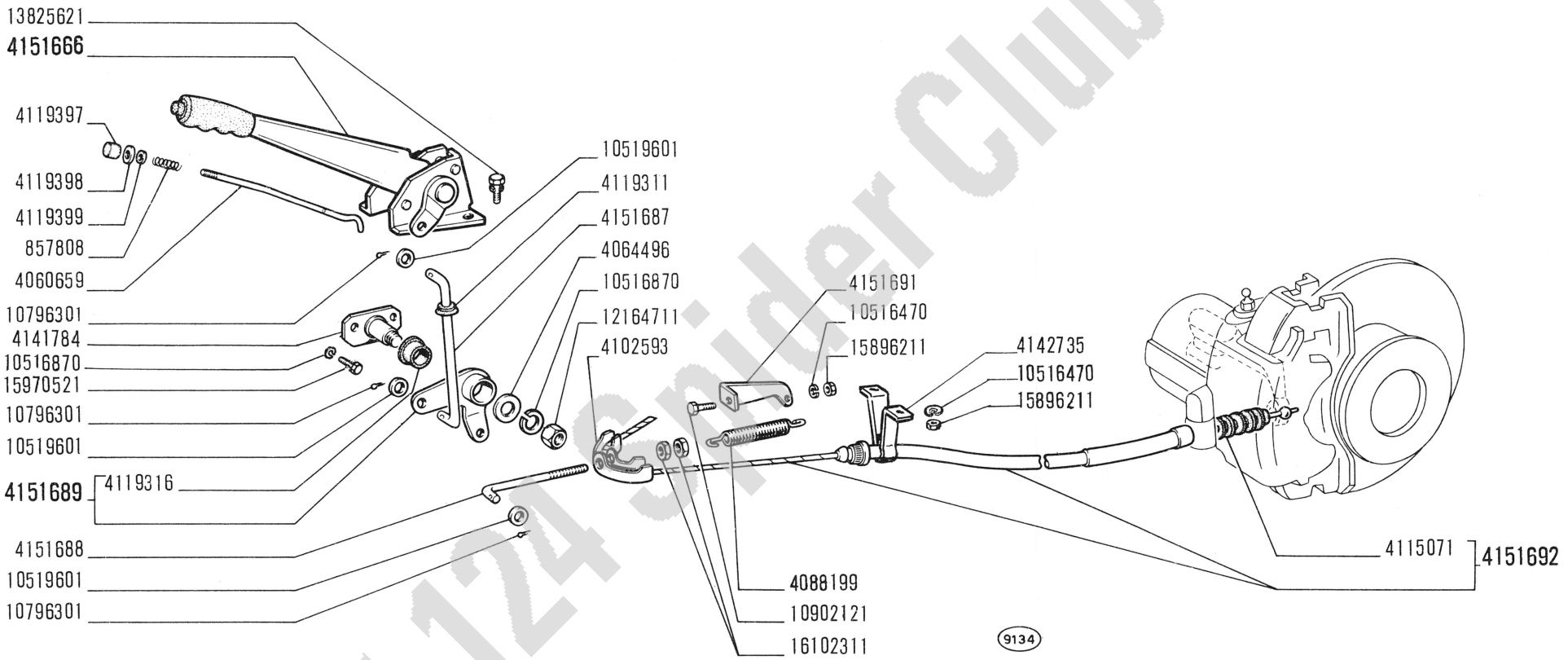

Fiat 124 Spider Club e.V.

124 Sport

COMANDO A MANO FRENI

- *Commande de freins à main*
- *Handbremsbetätigung*
- *Brake Hand Control*
- *Freno de mano*

C1.35

XII-1966

modif.	n. ordinaz.	quant.	Denominazione	Désignation	Benennung	Description	Denominaciones
	857808	1	Molla	Ressort	Feder	Spring	Resorte
	4060659	1	Asticina	Tige	Stange	Rod	Varilla
	4064496	1	Rosetta piana	Rondelle	Scheibe	Washer	Arandela
	4088199	1	Molla richiamo	Ressort	Feder	Spring	Resorte
	4102593	1	Ancora	Équilibreur	Seilausgleicher	Equalizer	Balancín
	4115071	2	Cuffia	Capuchon	Manschette	Boot	Capuchón
	4119311	1	Guarnizione	Bague	Ring	Ring	Guarnición
	4119316	1	Boccola elastica	Douille	Büchse	Bush	Casquillo
	4119397	1	Bottone	Bouton	Knopf	Button	Botón
	4119398	1	Guarnizione	Bague	Ring	Ring	Guarnición
	4119399	1	Rosetta piana	Rondelle	Scheibe	Washer	Arandela
	4141784	1	Perno	Axe	Bolzen	Pin	Eje
	4142735	2	Squadretta	Équerre	Halter	Bracket	Apoyo
	4151686	1	Leva compl.	Levier	Hebel	Lever	Palanca
	4151687	1	Tirante	Tirant	Spannbolzen	Tierod	Perno
	4151688	1	Tirante	Tirant	Spannbolzen	Tierod	Perno
	4151689	1	Leva rinvio compl.	Levier	Hebel	Lever	Palanca
	4151691	1	Staffetta	Collier	Halter	Retainer	Abrazadera
	4151692	1	Flessibile	Câble	Zugdraht	Wire	Bowden
	10516470	5	Rosetta elastica	Rondelle frein	Sicherungsring	Lockwasher	Arandela de freno
	10516870	3	Rosetta elastica	Rondelle frein	Sicherungsring	Lockwasher	Arandela de freno
	10519601	3	Rosetta piana	Rondelle	Scheibe	Washer	Arandela
	10796301	3	Copiglia	Goupille	Splint	Pin	Pasador abierto
	10902121	1	Vite	Vis	Schraube	Screw	Tornillo
	12164711	1	Dado	Écrou	Mutter	Nut	Tuerca
	13825621	3	Vite	Vis	Schraube	Screw	Tornillo
	15896211	5	Dado	Écrou	Mutter	Nut	Tuerca
	15970521	2	Vite	Vis	Schraube	Screw	Tornillo
	16102311	2	Dado	Écrou	Mutter	Nut	Tuerca

Fiat 124 Spider Club e.V.

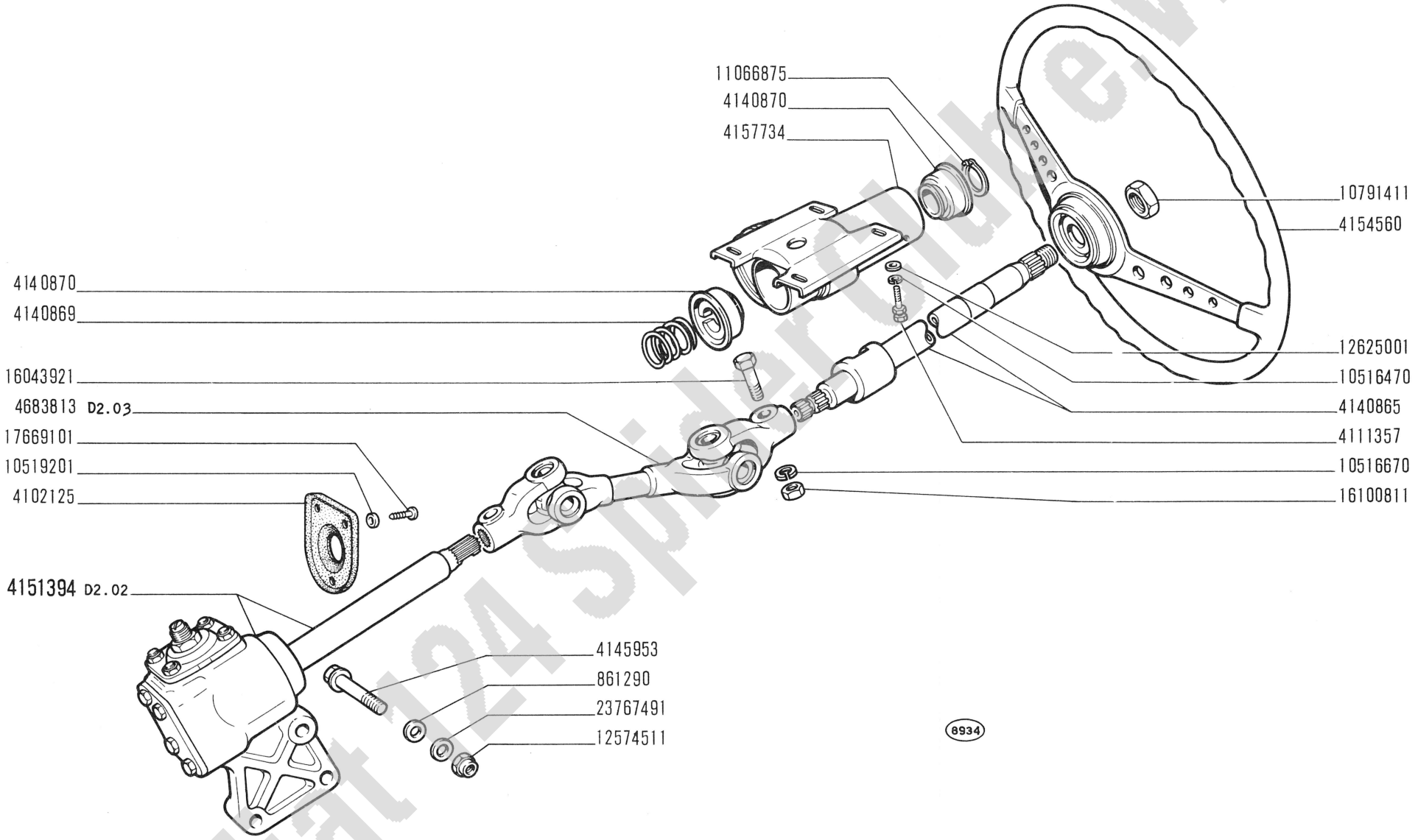

Fiat 124 Spider Club e.V.

124 Sport

COMANDO STERZO

- *Commande de direction*
- *Lenkgetriebe*
- *Steering Gear*
- *Volante y caja de la dirección*

D2.01

XII-1966

modif.	n. ordinaz.	quant.	Denominazione	Désignation	Benennung	Description	Denominaciones
	861290		Rosetta registro	Rondelle	Scheibe	Washer	Arandela
	4102125	1	Cuffia gomma	Capuchon	Manschette	Boot	Capuchón
	4111357	4	Vite	Vis	Schraube	Screw	Tornillo
	4140865	1	Albero sup.	Arbre	Welle	Shaft	Árbol
	4140869	1	Molla	Ressort	Feder	Spring	Resorte
	4140870	2	Cuscinetto	Roulement	Lager	Bearing	Rodamiento
	4145953	3	Vite	Vis	Schraube	Screw	Tornillo
	4151394	1	Scatola compl.	Boîtier de direction	Lenkgehäuse	Steering box	Caja de dirección
	4154560	1	Volante	Volant	Lenkrad	Steering wheel	Volante
	4157734	1	Supporto	Support	Lager	Support	Soporte
	4603813	1	Albero snodato compl.	Arbre	Welle	Shaft	Árbol
	10516470	4	Rosetta elastica	Rondelle frein	Sicherungsring	Lockwasher	Arandela de freno
	10516670	2	Rosetta elastica	Rondelle frein	Sicherungsring	Lockwasher	Arandela de freno
	10519201	3	Rosetta piana	Rondelle	Scheibe	Washer	Arandela
	10791411	1	Dado	Écrou	Mutter	Nut	Tuerca
	11066875	1	Anello sicurezza	Arrêtoir	Sicherungsring	Lockring	Anillo de freno
	12574511	3	Dado	Écrou	Mutter	Nut	Tuerca
	12625001	4	Rosetta piana	Rondelle	Scheibe	Washer	Arandela
	16043921	2	Vite	Vis	Schraube	Screw	Tornillo
	16100811	2	Dado	Écrou	Mutter	Nut	Tuerca
	17669101	3	Vite	Vis	Schraube	Screw	Tornillo
	23767491	3	Rosetta piana	Rondelle	Scheibe	Washer	Arandela

Fiat 124 Spider Club e.V.

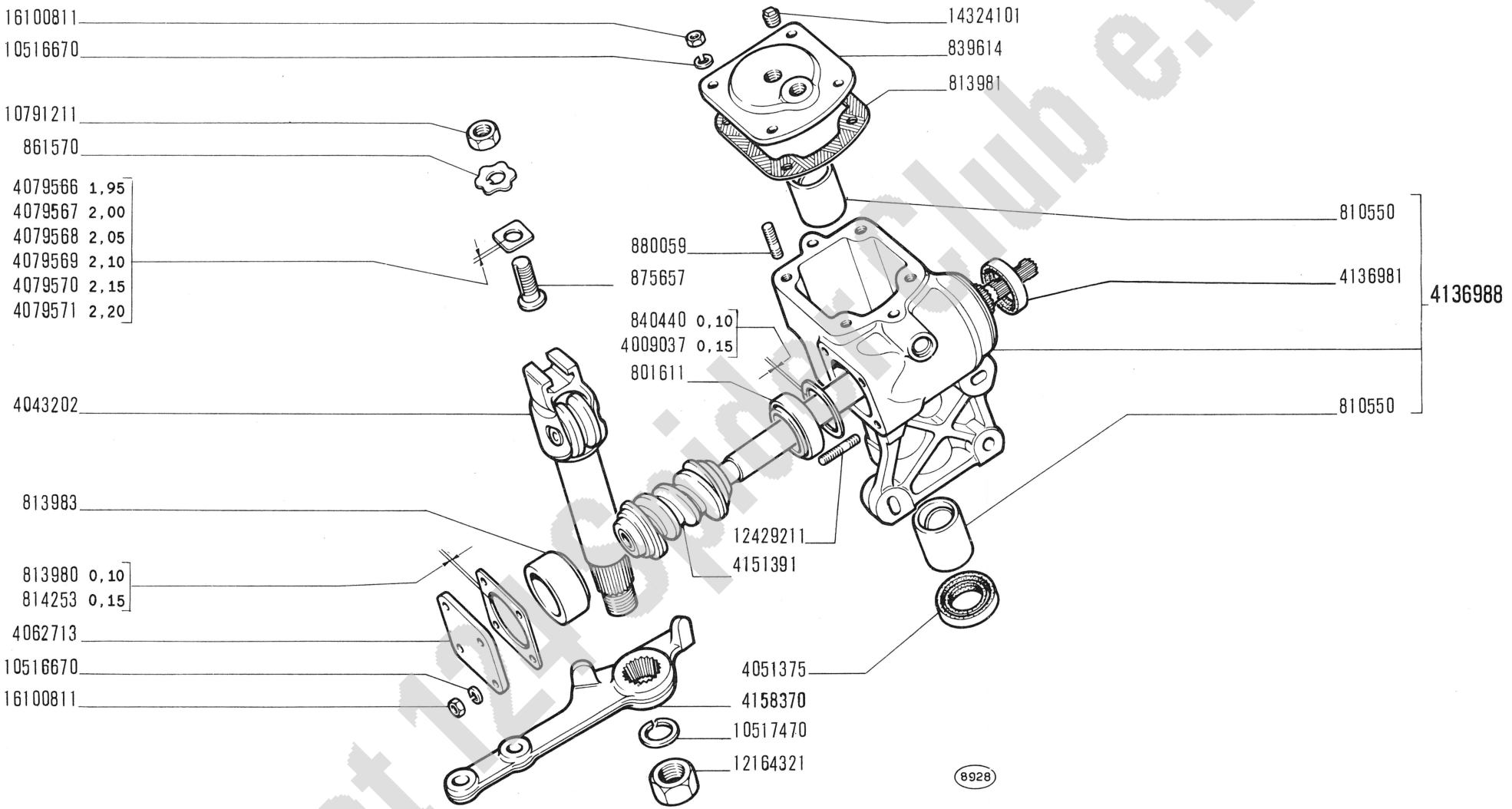

Fiat 124 Spider Club e.V.

124 Sport

SCATOLA STERZO 4151394

- *Boîtier de direction*
- *Lenkgehäuse*
- *Steering Box*
- *Caja de la dirección*

D2.02

XII-1966

modif.	n. ordinaz.	quant.	Denominazione	Désignation	Benennung	Description	Denominaciones
	801611	1	Cuscinetto rulli post.	Roulement	Lager	Bearing	Rodamiento
	810550	2	Boccola	Douille	Büchse	Bush	Casquillo
	813980		Piastrina sp.0,10	Plaquette frein	Sicherungsblech	Lockplate	Placa de freno
	813981	1	Guarnizione	Joint	Dichtung	Gasket	Junta
	813983	1	Cuscinetto rulli ant.	Roulement	Lager	Bearing	Rodamiento
	814253		Piastrina sp.0,15	Plaquette frein	Sicherungsblech	Lockplate	Placa de freno
	839614	1	Coperchio inf.	Couvercle	Deckel	Cover	Tapa
	840440		Anello sp.0,10	Bague	Ring	Ring	Anillo
	861570	1	Piastrina sicurezza	Plaquette frein	Sicherungsblech	Lockplate	Placa de freno
	875657	1	Vite registro	Vis	Schraube	Screw	Tornillo
	880059	4	Prigioniero	Goujon	Stiftschraube	Stud	Espárrago
	4009037		Anello sp.0,15	Bague	Ring	Ring	Anillo
	4043202	1	Albero porta rullo	Arbre	Welle	Shaft	Árbol
	4051375	1	Guarnizione	Joint	Dichtring	Seal	Junta
	4062713	1	Coperchio ant.	Couvercle	Deckel	Cover	Tapa
	4079566	1	Piastrina sp.1,95	Plaquette frein	Sicherungsblech	Lockplate	Placa de freno
	4079567	1	Piastrina sp.2,00	Plaquette frein	Sicherungsblech	Lockplate	Placa de freno
	4079568	1	Piastrina sp.2,05	Plaquette frein	Sicherungsblech	Lockplate	Placa de freno
	4079569	1	Piastrina sp.2,10	Plaquette frein	Sicherungsblech	Lockplate	Placa de freno
	4079570	1	Piastrina sp.2,15	Plaquette frein	Sicherungsblech	Lockplate	Placa de freno
	4079571	1	Piastrina sp.2,20	Plaquette frein	Sicherungsblech	Lockplate	Placa de freno
	4136981	1	Guarnizione	Joint	Dichtring	Seal	Junta
	4136988	1	Scatola compl.	Boîtier de direction	Lenkgehäuse	Steering box	Caja de dirección
	4151391	1	Albero inf.	Arbre	Welle	Shaft	Árbol
	4158370	1	Leva comando	Levier	Hebel	Lever	Palanca
	10516670	8	Rosetta elastica	Rondelle frein	Sicherungsring	Lockwasher	Arandela de freno
	10517470	1	Rosetta elastica	Rondelle frein	Sicherungsring	Lockwasher	Arandela de freno
	10791211	1	Dado	Écrou	Mutter	Nut	Tuerca
	12164321	1	Dado	Écrou	Mutter	Nut	Tuerca
	12429211	4	Prigioniero	Goujon	Stiftschraube	Stud	Espárrago
	14324101	1	Tappo	Bouchon	Stopfen	Plug	Tapón
	16100811	8	Dado	Écrou	Mutter	Nut	Tuerca

Fiat 124 Spider Club e.V.

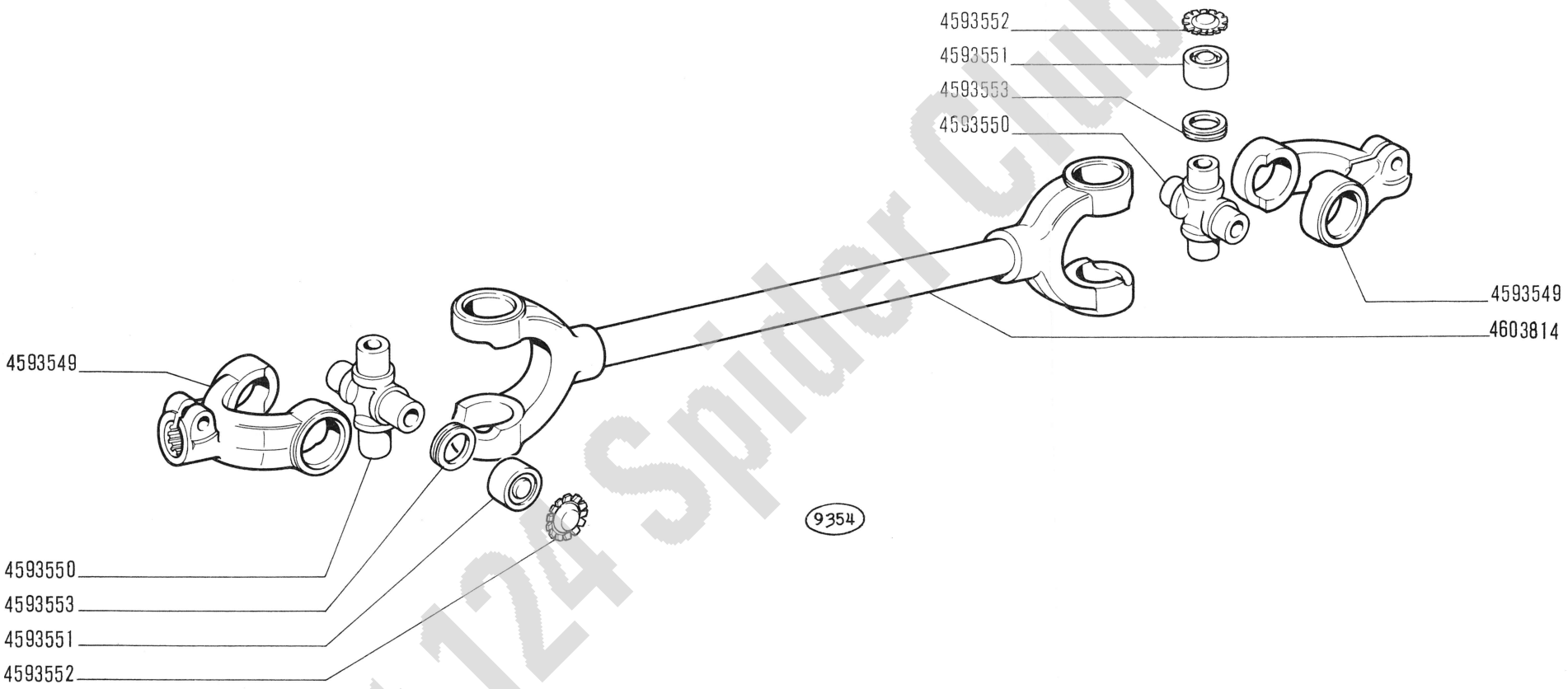

Fiat 124 Spider Club e.V.

124 Sport

- *Arbre articulé*
- *Gelenkwelle*

ALBERO SNODATO 4603813

- *Shaft with Joint*
- *Árbol articulado*

D2.03

XII-1966

modif.	n. ordinaz.	quant.	Denominazione	Désignation	Benennung	Description	Denominaciones
	4593549	2	Forcella	Fourche	Gabel	Yoke	Horquilla
	4593550	2	Crociera	Croisillon	Kreuzstück	Spider	Cruceta
	4593551	8	Cuscinetto	Roulement	Lager	Bearing	Rodamiento
	4593552	8	Rosetta sicurezza	Rondelle frein	Sicherungsring	Lockwasher	Arandela de freno
	4593553	8	Anello tenuta	Joint	Dichtring	Seal	Junta
	4603814	1	Albero	Arbre	Welle	Shaft	Árbol

Fiat 124 Spider Club e.V.

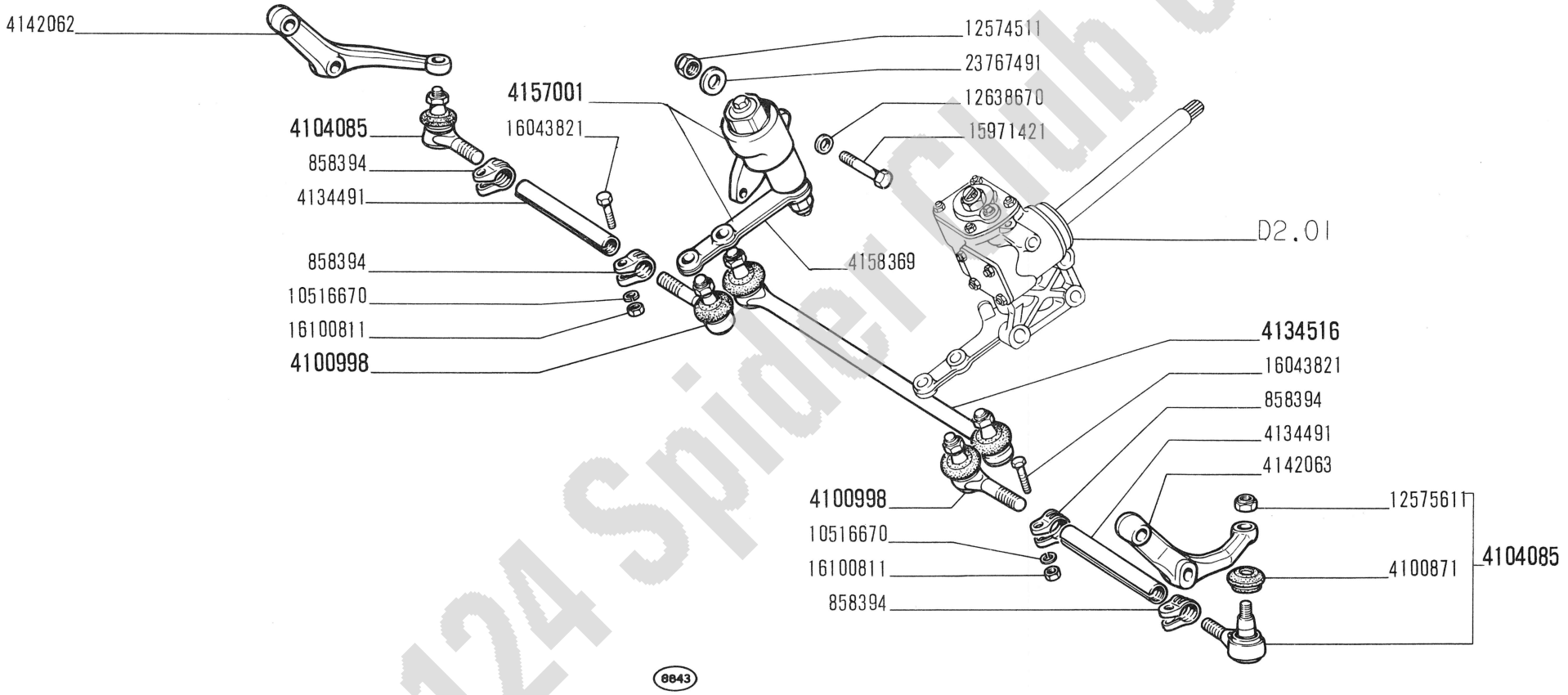

Fiat 124 Spider Club e.V.

124 Sport

TIRANTERIA COMANDO STERZO

- *Timonerie de direction*
- *Lenkgestänge*
- *Steering Linkage*
- *Timonería de la dirección*

D2.10

XII-1966

modif.	n. ordinaz.	quant.	Denominazione	Désignation	Benennung	Description	Denominaciones
	858394	4	Morsetto	Collier	Klemme	Clamp	Collar
	4100871	6	Cuffia	Capuchon	Manschette	Boot	Capuchón
	4100998	2	Testa centr.compl.	Joint à rotule	Stangenkopf	Head	Articulación
	4104085	2	Testa lat.compl.	Joint à rotule	Stangenkopf	Head	Articulación
	4134491	2	Tirante	Barre	Lenkstange	Rod	Barra de acoplamiento
	4134516	1	Tirante intermedio compl.	Barre	Lenkstange	Rod	Barra de acoplamiento
	4142062	1	Leva d	Levier	Hebel	Lever	Palanca
	4142063	1	Leva s	Levier	Hebel	Lever	Palanca
	4157001	1	Smorzatore compl.	Amortisseur	Schwingungsdämpfer	Damper	Antivibrador
	4158369	1	Leva rinvio	Levier	Hebel	Lever	Palanca
	10516670	4	Rosetta elastica	Rondelle frein	Sicherungsring	Lockwasher	Arandela de freno
	12574511	2	Dado	Écrou	Mutter	Nut	Tuerca
	12575611	6	Dado	Écrou	Mutter	Nut	Tuerca
	12638670	2	Rosetta piana 10x18	Rondelle	Scheibe	Washer	Arandela
	15971421	2	Vite	Vis	Schraube	Screw	Tornillo
	16043821	4	Vite	Vis	Schraube	Screw	Tornillo
	16100811	4	Dado	Écrou	Mutter	Nut	Tuerca
	23767491	2	Rosetta piana 10x30	Rondelle	Scheibe	Washer	Arandela

Fiat 124 Spider Club e.V.

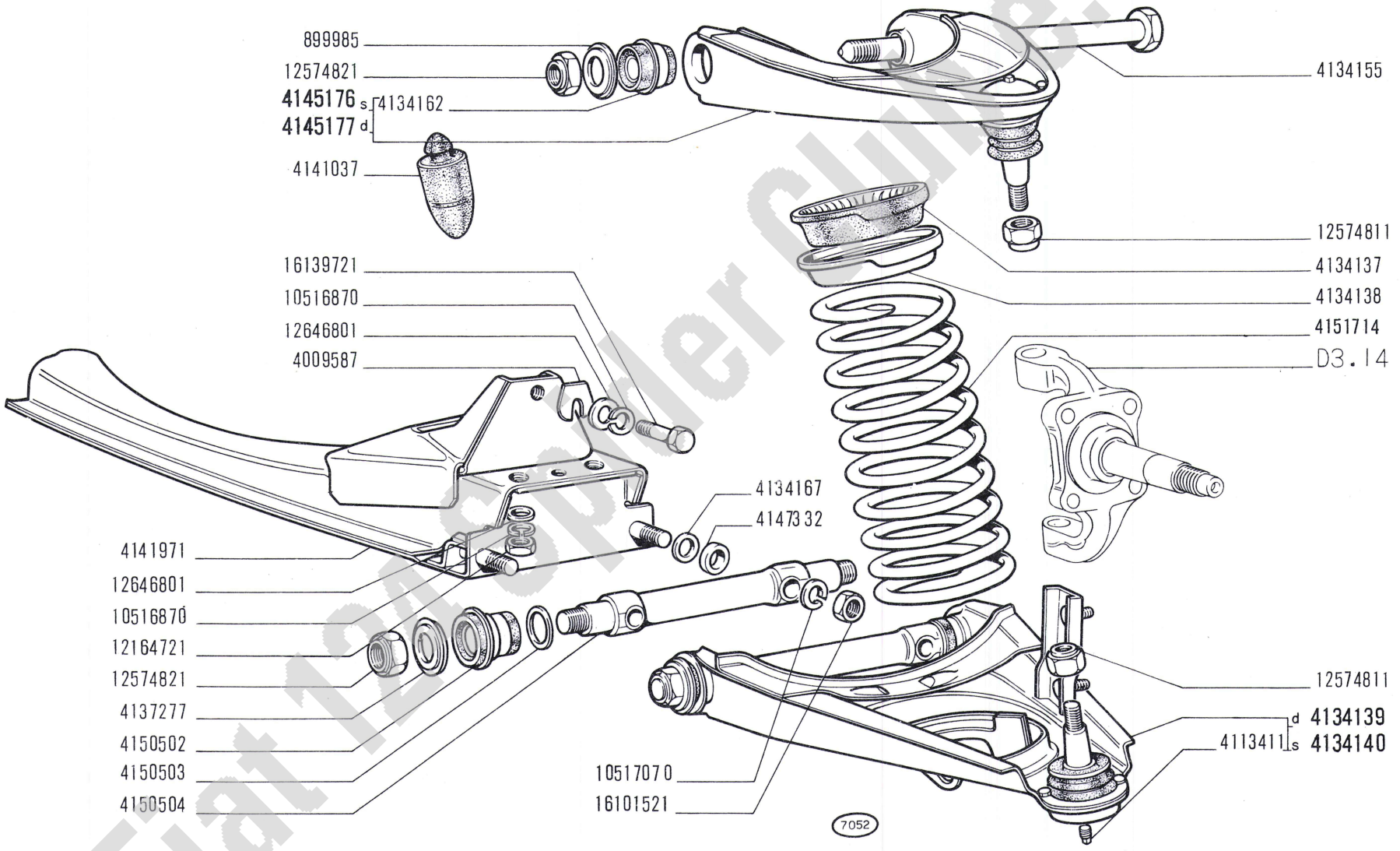

Fiat 124 Sport Club e.V.

124 Sport

SOSPENSIONE ANTERIORE

- *Suspension AV*
- *Vorderradaufhängung*
- *Front Suspension*
- *Suspensión anterior*

D3.01

XII-1966

modif.	n. ordinaz.	quant.	Denominazione	Désignation	Benennung	Description	Denominaciones
	899985	4	Scodellino	Cuvette	Tellerscheibe	Cup	Platillo
	4009587		Piastrina registro	Cale	Distanzscheibe	Shim	Suplemento
	4113411	2	Tappo	Bouchon	Stopfen	Plug	Tapón
	4134137	2	Anello isolante sup.	Bague	Ring	Ring	Guarnición
	4134138	2	Anello appoggio sup.	Rondelle butée	Druckscheibe	Thrust ring	Anillo de apoyo
	4134139	1	Braccio inf.d compl.	Bras	Arm	Arm	Brazo
	4134140	1	Braccio inf.s compl.	Bras	Arm	Arm	Brazo
	4134155	2	Perno	Axe	Bolzen	Pin	Eje
	4134162	4	Boccola elastica	Douille	Büchse	Bush	Casquillo
	4134167		Piastrina registro	Cale	Distanzscheibe	Shim	Suplemento
	4137277	4	Scodellino	Cuvette	Tellerscheibe	Cup	Platillo
	4141037	2	Tampone gomma	Tampon	Gummipuffer	Pad	Tope
	4141971	1	Traversa	Traverse	Traverse	Cross rail	Travesaño
	4145176	1	Braccio sup.s compl.	Bras	Arm	Arm	Brazo
	4145177	1	Braccio sup.d compl.	Bras	Arm	Arm	Brazo
	4147332	4	Distanziale	Entretoise	Abstandstück	Spacer	Separador
	4150502	4	Boccola elastica	Douille	Büchse	Bush	Casquillo
	4150503	4	Rosetta piana	Rondelle	Scheibe	Washer	Arandela
	4150504	2	Perno	Axe	Bolzen	Pin	Eje
	4151714	2	Molla	Ressort	Feder	Spring	Resorte
	10516870	6	Rosetta elastica	Rondelle frein	Sicherungsring	Lockwasher	Arandela de freno
	10517070	4	Rosetta elastica	Rondelle frein	Sicherungsring	Lockwasher	Arandela de freno
	12164721	4	Dado inf.	Écrou	Mutter	Nut	Tuerca
	12574821	10	Dado	Écrou	Mutter	Nut	Tuerca
	12646801	6	Rosetta piana	Rondelle	Scheibe	Washer	Arandela
	16101521	4	Dado	Écrou	Mutter	Nut	Tuerca
	16139721	2	Vite lat.	Vis	Schraube	Screw	Tornillo

Fiat 124 Spider Club e.V.

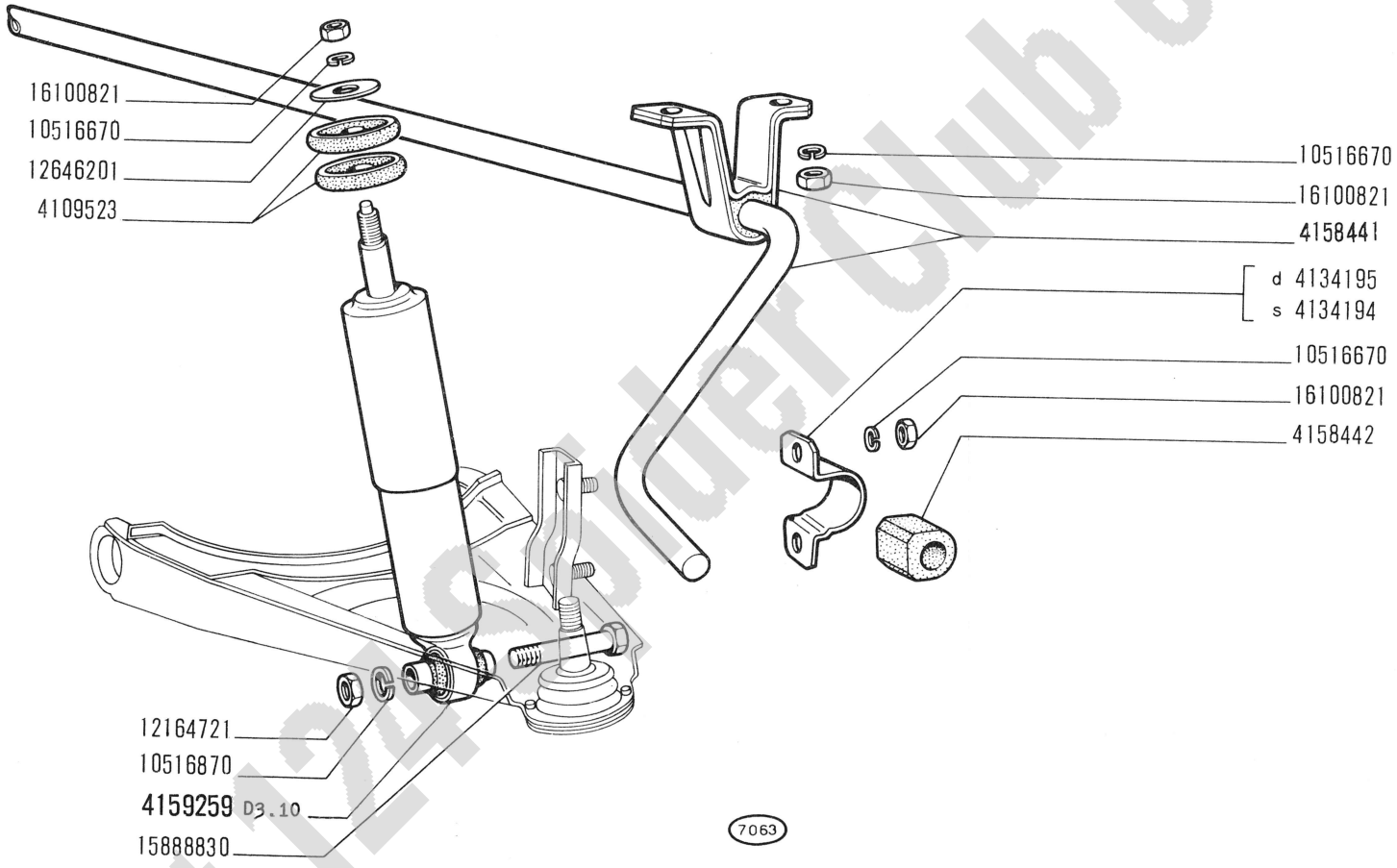

Fiat 124 Spider Club e.V.

124 Sport

AMMORTIZZATORI E BARRE ANTERIORI

- *Amortisseurs et barres AV*
- *Vordere Stossdämpfer und Stabilisator*
- *Front Shock Absorbers and Bars*
- *Amortiguadores y barras anteriores*

D3.02

XII-1966

modif.	n. ordinaz.	quant.	Denominazione	Désignation	Benennung	Description	Denominaciones
	4109523	4	Boccola elastica sup.	Bague caoutchouc	Gummibüchse	Rubber bush	Cojinete
	4134194	1	Staffa s	Collier	Schelle	Clamp	Collar
	4134195	1	Staffa d	Collier	Schelle	Clamp	Collar
	4158441	1	Barra stabilizzatrice	Barre	Stabilisator	Stabilizer bar	Barra
	4158442	2	Tassello elastico	Tampon	Gummistück	Pad	Almohadilla
	4159259	2	Ammortizzatore compl.	Amortisseur	Stossdämpfer	Shock absorber	Amortiguador
	10516670	10	Rosetta elastica	Rondelle frein	Sicherungsring	Lockwasher	Arandela de freno
	10516870	2	Rosetta elastica	Rondelle frein	Sicherungsring	Lockwasher	Arandela de freno
	12164721	2	Dado	Écrou	Mutter	Nut	Tuerca
	12646201	2	Rosetta piana	Rondelle	Scheibe	Washer	Arandela
	15888830	2	Vite inf.	Vis	Schraube	Screw	Tornillo
	16100821	10	Dado	Écrou	Mutter	Nut	Tuerca

Fiat 124 Spider Club e.V.

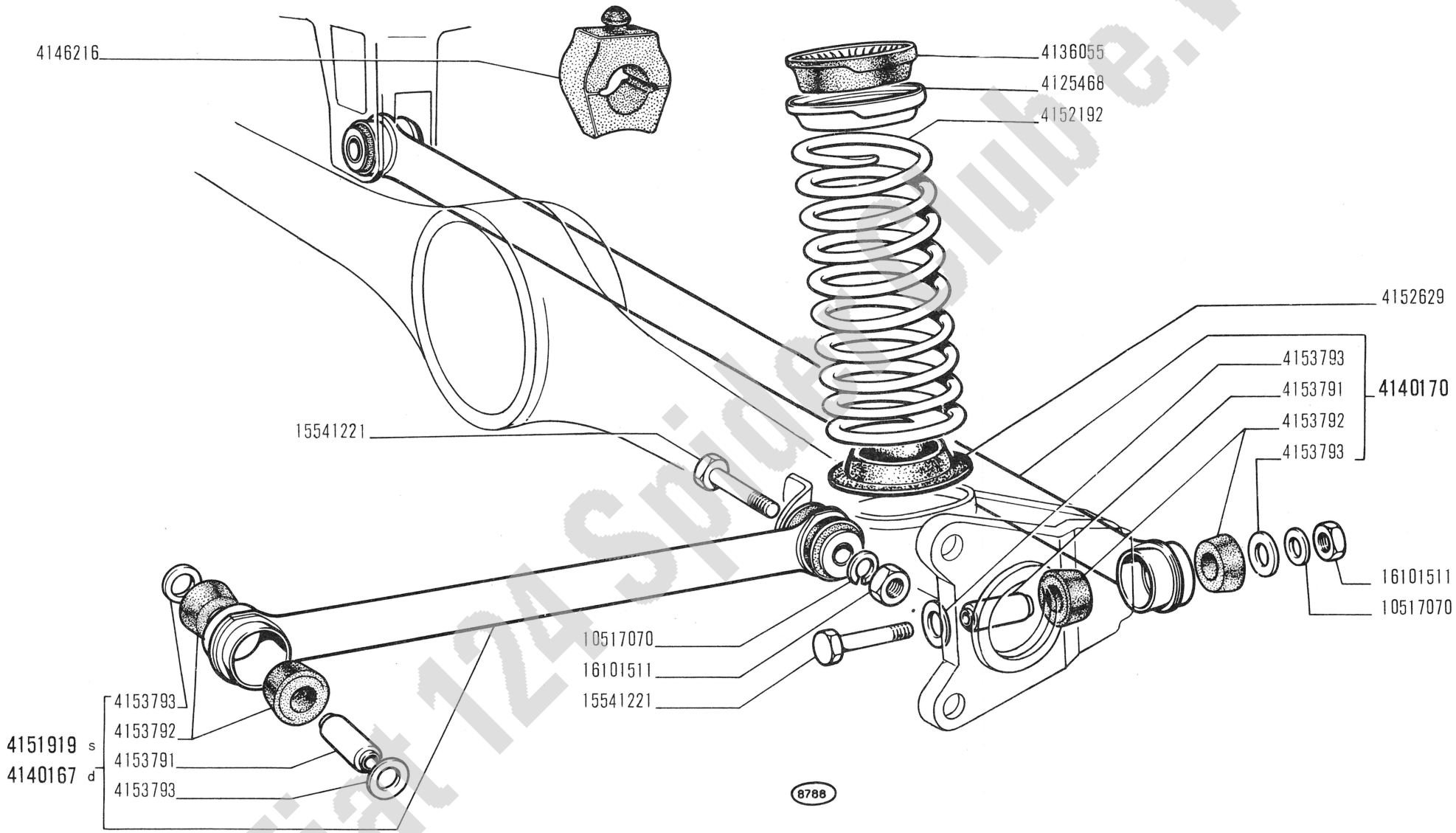

Fiat 124 Sport Club e.V.

124 Sport

SOSPENSIONE POSTERIORE

- *Suspension AR*
- *Hinterradaufhängung*
- *Rear Suspension*
- *Suspensión posterior*

D3.05

XII-1966

modif.	n. ordinaz.	quant.	Denominazione	Désignation	Benennung	Description	Denominaciones
	4125468	2	Anello appoggio sup.	Rondelle butée	Druckscheibe	Thrust ring	Anillo de apoyo
	4136055	2	Anello isolante sup.	Bague	Ring	Ring	Guarnición
	4140167	1	Puntone longitudinale d compl.	Biellette	Druckstange	Pushrod	Biela
	4140170	1	Puntone trasversale compl.	Biellette	Druckstange	Pushrod	Biela
	4146216	2	Tampone gomma	Tampon	Gummipuffer	Pad	Tope
	4151919	1	Puntone longitudinale s compl.	Biellette	Druckstange	Pushrod	Biela
	4152192	2	Molla	Ressort	Feder	Spring	Resorte
	4152629	2	Anello isolante inf.	Bague	Ring	Ring	Guarnición
	4153791	6	Distanziale	Entretoise	Abstandstück	Spacer	Separador
	4153792	12	Boccola elastica	Bague caoutchouc	Gummibüchse	Rubber bush	Cojinete
	4153793	12	Rosetta piana	Rondelle	Scheibe	Washer	Arandela
	10517070	6	Rosetta elastica	Rondelle frein	Sicherungsring	Lockwasher	Arandela de freno
	15541221	6	Vite	Vis	Schraube	Screw	Tornillo
	16101511	6	Dado	Écrou	Mutter	Nut	Tuerca

Fiat 124 Spider Club e.V.

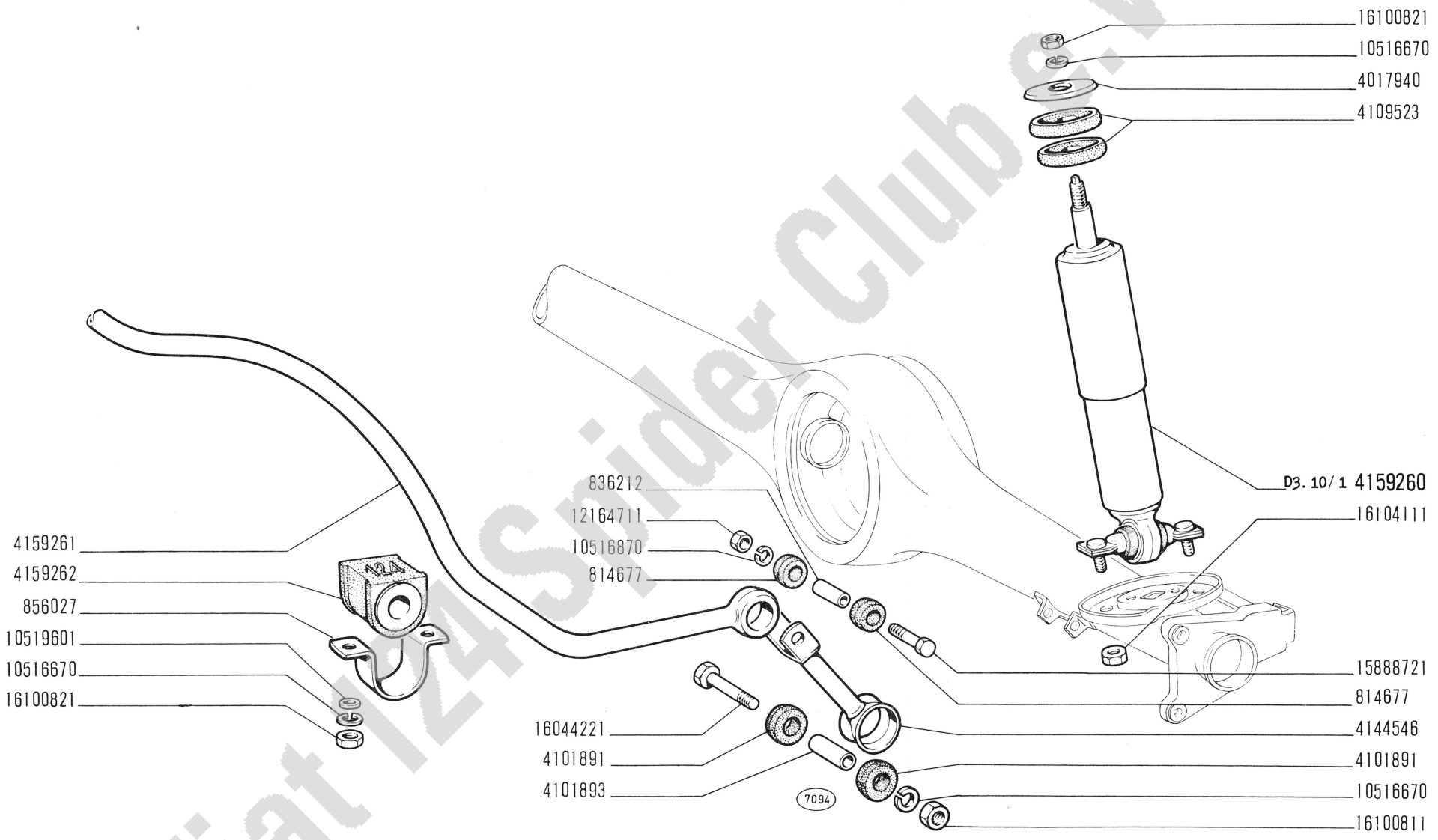

Fiat 124 Spider Club e.V.

124 Sport

AMMORTIZZATORI E BARRE POSTERIORI

- *Amortisseurs et barres AR*
- *Hintere Stossdämpfer und Stabilisator*
- *Rear Shock Absorbers and Bars*
- *Amortiguadores y barras posteriores*

D3.06

XII-1966

modif.	n. ordinaz.	quant.	Denominazione	Désignation	Benennung	Description	Denominaciones
	814677	4	Boccola elastica	Bague caoutchouc	Gummibüchse	Rubber bush	Cojinete
	836212	2	Distanziale	Entretoise	Abstandstück	Spacer	Separador
	856027	2	Supporto	Support	Lager	Support	Soporte
	4017940	2	Scodellino	Cuvette	Tellerscheibe	Cup	Platillo
	4101891	4	Boccola elastica	Bague	Ring	Ring	Guarnición
	4101893	2	Distanziale	Entretoise	Abstandstück	Spacer	Separador
	4109523	4	Boccola elastica sup.	Bague caoutchouc	Gummibüchse	Rubber bush	Cojinete
	4144546	2	Tirante	Tirant	Verbindungsstange	Link	Biela
	4159260	2	Ammortizzatore compl.	Amortisseur	Stossdämpfer	Shock absorber	Amortiguador
	4159261	1	Barra stabilizzatrice	Barre	Stabilisator	Stabilizer bar	Barra
	4159262	2	Tassello elastico	Tampon	Gummistück	Pad	Almohadilla
	10516670	8	Rosetta elastica	Rondelle frein	Sicherungsring	Lockwasher	Arandela de freno
	10516870	2	Rosetta elastica	Rondelle frein	Sicherungsring	Lockwasher	Arandela de freno
	10519601	4	Rosetta piana	Rondelle	Scheibe	Washer	Arandela
	12164711	2	Dado	Écrou	Mutter	Nut	Tuerca
	15888721	2	Vite	Vis	Schraube	Screw	Tornillo
	16044221	2	Vite	Vis	Schraube	Screw	Tornillo
	16100811	2	Dado	Écrou	Mutter	Nut	Tuerca
	16100821	6	Dado	Écrou	Mutter	Nut	Tuerca
	16104111	4	Dado inf.	Écrou	Mutter	Nut	Tuerca

Fiat 124 Spider Club e.V.

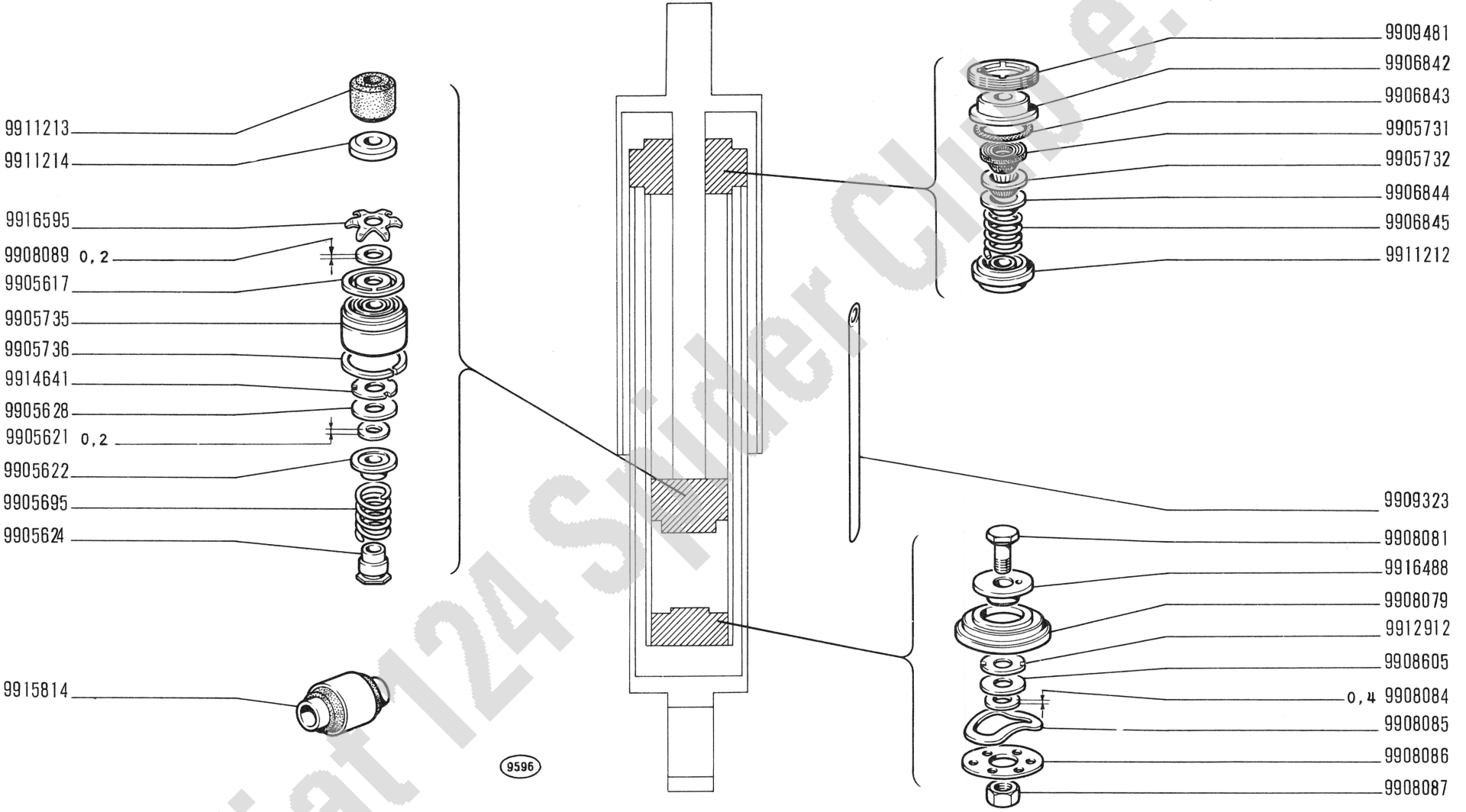

Fiat 124 Sport Club e.V.

124 Sport

AMMORTIZZATORE ANTERIORE 4159259 (Riv)

- *Amortisseur AV*
- *Vorderer Stossdämpfer*
- *Front Shock Absorber*
- *Amortiguador anterior*

D3.10

XII-1966

modif.	n. ordinaz.	quant.	Denominazione	Désignation	Benennung	Description	Denominaciones
	9904641	1	Disco	Disque	Scheibe	Plate	Disco
	9905617	1	Valvola	Soupape	Ventil	Valve	Válvula
	9905621	1	Rosetta sp.0,2	Rondelle	Scheibe	Washer	Arandela
	9905622	1	Scodellino	Cuvette	Tellerscheibe	Cup	Platillo
	9905624	1	Dado	Écrou	Mutter	Nut	Tuerca
	9905628	1	Disco	Disque	Scheibe	Plate	Disco
	9905695	1	Molla	Ressort	Feder	Spring	Resorte
	9905731	1	Boccola gomma	Bague caoutchouc	Gummibüchse	Rubber bush	Cojinete
	9905732	1	Molla a linguette	Ressort	Tellerfeder	Spring	Muelle
	9905735	1	Stantuffo	Piston	Kolben	Piston	Émbolo
	9905736	1	Anello stantuffo	Segment	Kolbenring	Ring	Aro de émbolo
	9906842	1	Scodellino	Cuvette	Tellerscheibe	Cup	Platillo
	9906843	1	Anello tenuta	Joint	Dichtring	Seal	Junta
	9906844	1	Scodellino	Cuvette	Tellerscheibe	Cup	Platillo
	9906845	1	Molla	Ressort	Feder	Spring	Resorte
	9908079	1	Fondello	Culot	Bodenteller	End plate	Tapón
	9908081	1	Vite	Vis	Schraube	Screw	Tornillo
	9908084	1	Rosetta sp.0,4	Rondelle	Scheibe	Washer	Arandela
	9908085	1	Molla	Ressort	Feder	Spring	Resorte
	9908086	1	Disco	Disque	Scheibe	Plate	Disco
	9908087	1	Dado	Écrou	Mutter	Nut	Tuerca
	9908089	1	Rosetta sp.0,2	Rondelle	Scheibe	Washer	Arandela
	9908605	2	Disco	Disque	Scheibe	Plate	Disco
	9909323	1	Tubetto	Tuyau	Rohr	Pipe	Tubo
	9909481	1	Ghiera	Écrou	Gewindering	Plug	Tornillo
	9911212	1	Boccola guida	Douille	Büchse	Bushing	Casquillo
	9911213	1	Tampone	Tampon	Gummipuffer	Pad	Tope
	9911214	1	Disco	Disque	Scheibe	Plate	Disco
	9912912	1	Disco	Disque	Scheibe	Plate	Disco
	9915814	1	Estendbloc	Estendbloc	Estendbloc	Estendbloc	Estendbloc
	9916488	1	Piattello	Coupelle	Tellerscheibe	Plate	Platillo
	9916595	1	Molla a stella	Ressort	Federscheibe	Spring	Muelle

Fiat 124 Spider Club e.V.

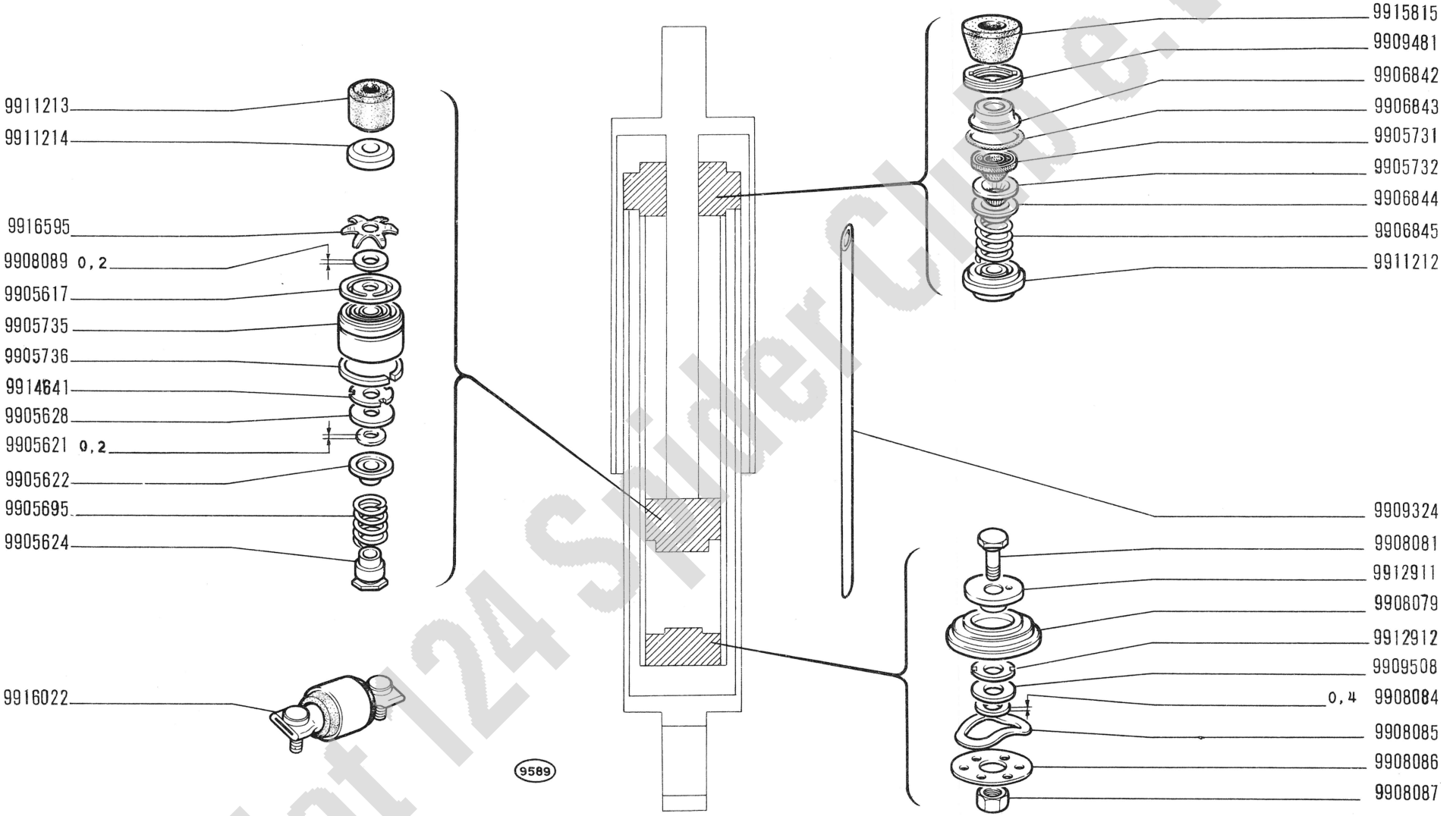

Fiat 124 Sport Club e.V.

124 Sport

AMMORTIZZATORE POSTERIORE 4159260 (Riv)

- *Amortisseur AR*
- *Hinterer Stossdämpfer*
- *Rear Shock Absorber*
- *Amortiguador posterior*

modif.	n. ordinaz.	quant.	Denominazione	Désignation	Benennung	Description	Denominaciones
	9905617	1	Valvola	Soupape	Ventil	Valve	Válvula
	9905621	1	Rosetta sp.0,2	Rondelle	Scheibe	Washer	Arandela
	9905622	1	Scodellino	Cuvette	Tellerscheibe	Cup	Platillo
	9905624	1	Dado	Écrou	Mutter	Nut	Tuerca
	9905628	1	Disco	Disque	Scheibe	Plate	Disco
	9905695	1	Molla	Ressort	Feder	Spring	Resorte
	9905731	1	Boccola gomma	Bague caoutchouc	Gummibüchse	Rubber bush	Cojinete
	9905732	1	Molla a linguette	Ressort	Tellerfeder	Spring	Muelle
	9905735	1	Stantuffo	Piston	Kolben	Piston	Émbolo
	9905736	1	Anello stantuffo	Segment	Kolbenring	Ring	Aro de émbolo
	9906842	1	Scodellino	Cuvette	Tellerscheibe	Cup	Platillo
	9906843	1	Anello tenuta	Joint	Dichtring	Seal	Junta
	9906844	1	Scodellino	Cuvette	Tellerscheibe	Cup	Platillo
	9906845	1	Molla	Ressort	Feder	Spring	Resorte
	9908079	1	Fondello	Culot	Bodenteller	End plate	Tapón
	9908081	1	Vite	Vis	Schraube	Screw	Tornillo
	9908084	1	Rosetta sp.0,4	Rondelle	Scheibe	Washer	Arandela
	9908085	1	Molla	Ressort	Feder	Spring	Resorte
	9908086	1	Disco	Disque	Scheibe	Plate	Disco
	9908087	1	Dado	Écrou	Mutter	Nut	Tuerca
	9908089	1	Rosetta sp.0,2	Rondelle	Scheibe	Washer	Arandela
	9909324	1	Tubetto	Tuyau	Rohr	Pipe	Tubo
	9909481	1	Ghiera	Écrou	Gewindering	Plug	Tornillo
	9909508	2	Disco	Disque	Scheibe	Plate	Disco
	9911212	1	Boccola guida	Douille	Büchse	Bushing	Casquillo
	9911213	1	Tampone	Tampon	Gummipuffer	Pad	Tope
	9911214	1	Disco	Disque	Scheibe	Plate	Disco
	9912911	1	Piattello	Coupelle	Tellerscheibe	Plate	Platillo
	9912912	1	Disco	Disque	Scheibe	Plate	Disco
	9914641	1	Disco	Disque	Scheibe	Plate	Disco
	9915815	1	Tampone	Tampon	Gummipuffer	Pad	Tope
	9916022	1	Estenabloc	Estenabloc	Estenabloc	Estendbloc	Estenabloc
	9916595	1	Molla a stella	Ressort	Feuerscheibe	Spring	Muelle

Fiat 124 Spider Club e.V.

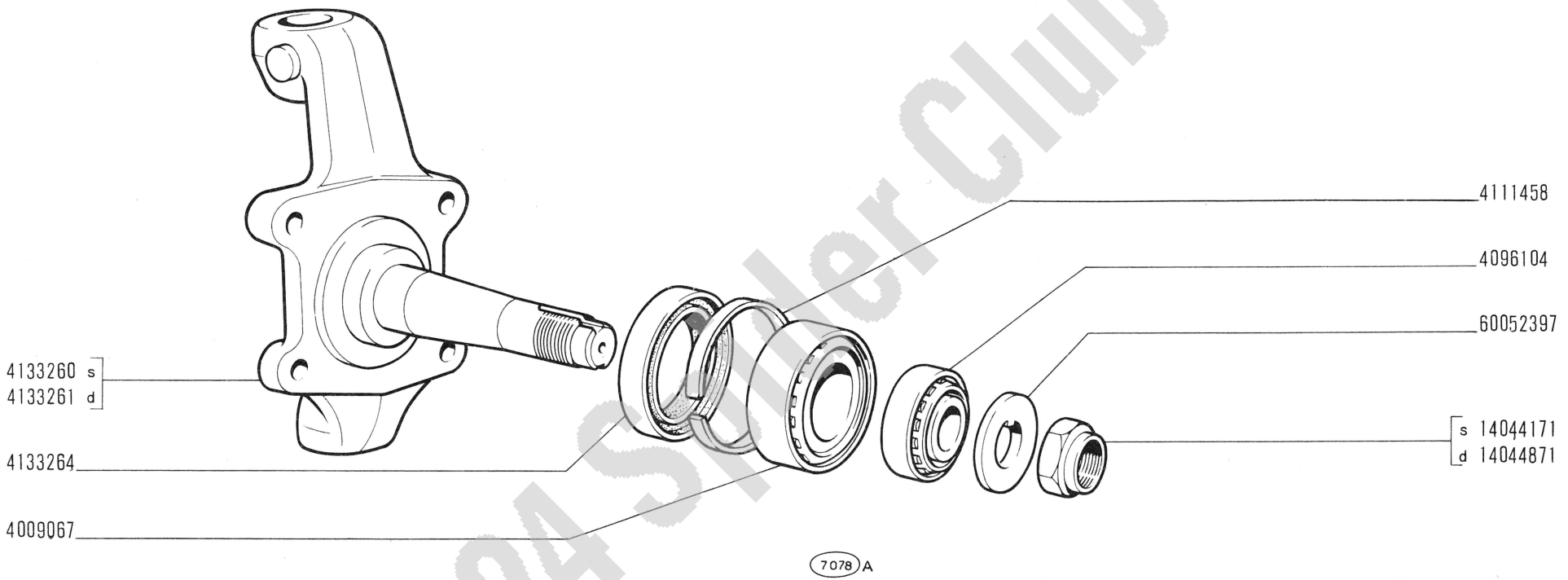

Fiat 124 Spider Club e.V.

124 Sport

FUSO A SNODO

- *Fusée*
- *Achsschenkel*
- *Steering Knuckle*
- *Manguета*

D3.14

XII-1966

modif.	n. ordinaz.	quant.	Denominazione	Désignation	Benennung	Description	Denominaciones
	4009067	2	Cuscinetto rulli int.	Roulement	Lager	Bearing	Rodamiento
	4096104	2	Cuscinetti rulli est.	Roulement	Lager	Bearing	Rodamiento
	4111458	2	Distanziale	Entretoise	Abstandstück	Spacer	Separador
	4133260	1	Fuso a snodo s	Fusée	Achsschenkel	Steering knuckle	Mangueta
	4133261	1	Fuso a snodo d	Fusée	Achsschenkel	Steering knuckle	Mangueta
	4133264	2	Guarnizione	Joint	Dichtring	Seal	Junta
	14044171	1	Dado s	Écrou	Mutter	Nut	Tuerca
	14044871	1	Dado d	Écrou	Mutter	Nut	Tuerca
	60052397	2	Rosetta piana	Rondelle	Scheibe	Washer	Arandela

Fiat 124 Spider Club e.V.

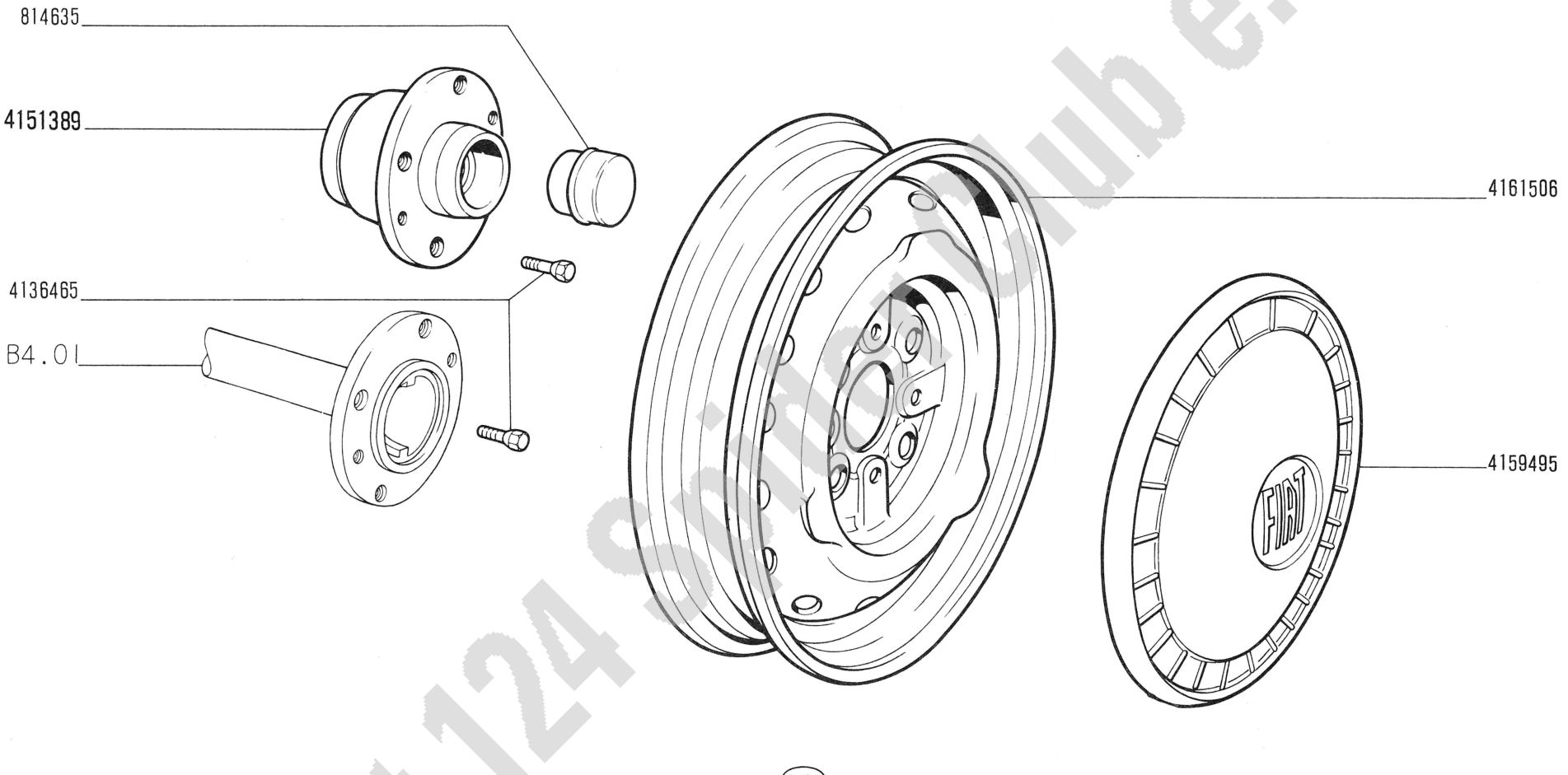

Fiat 124 Sport Club e.V.

modif.	n. ordinaz.	quant.	Denominazione	Désignation	Benennung	Description	Denominaciones
	814635	2	Coppa mozzo	Chapeau	Nabendeckel	Cup	Tapacubo
	4136465	16	Colonnetta	Vis	Schraube	Screw	Tornillo
	4151389	2	Mozzo ant.con cuscinetti	Moyeu	Nabe	Hub	Buje
	4159495	4	Coppa ruota	Enjoliveur	Radkappe	Cap	Embellecedor
	4161506	5	Ruota	Roue	Rad	Wheel	Rueda

Fiat 124 Spider Club e.V.

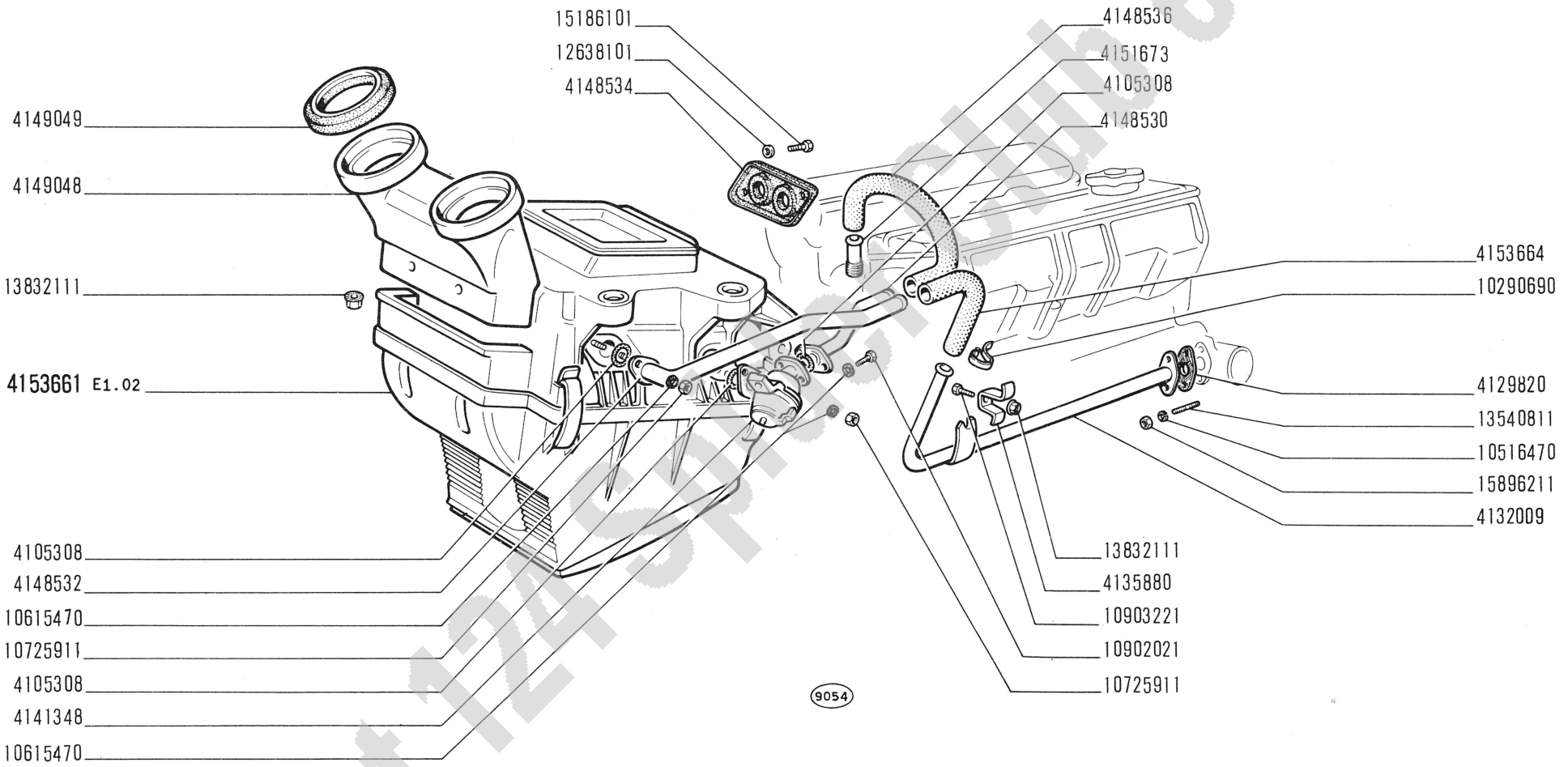

Fiat 124 Sport Club e.V.

modif.	n. ordinaz.	quant.	Denominazione	Désignation	Benennung	Description	Denominaciones
	4105308	3	Guarnizione	Joint	Dichtring	Gasket	Junta
	4129820	1	Guarnizione	Joint	Dichtung	Gasket	Junta
	4132009	1	Tubo ritorno acqua	Tuyau	Rohr	Pipe	Tubo
	4135880	1	Staffetta	Collier	Halter	Retainer	Abrazadera
	4141348	1	Rubinetto	Robinet	Hahn	Cock	Grifo
	4148530	1	Tubo post.mandata	Tuyau	Rohr	Pipe	Tubo
	4148532	1	Tubo post.ritorno	Tuyau	Rohr	Pipe	Tubo
	4148534	1	Guarnizione	Joint	Dichtung	Gasket	Junta
	4148536	1	Tubo mandata	Tuyau	Schlauch	Hose	Manga
	4149048	1	Condotto aria	Conduit	Luftleitung	Ducting	Conducto de aire
	4149049	2	Guarnizione	Joint	Dichtring	Seal	Junta
	4151673	1	Tubo mandata acqua	Tuyau	Rohr	Pipe	Tubo
	4153661	1	Riscaldatore compl.	Réchauffeur électr.	Elektr.Heizgerät	Heating element	Resistencia de caldeo
	4153664	1	Tubo ritorno	Tuyau	Schlauch	Hose	Manga
	10290690	4	Collare	Collier	Schelle	Collar	Collar
	10516470	2	Rosetta elastica	Rondelle frein	Sicherungsring	Lockwasher	Arandela de freno
	10615470	6	Rosetta dentata	Rondelle frein	Sicherungsring	Lockwasher	Arandela de freno
	10725911	4	Dado	Écrou	Mutter	Nut	Tuerca
	10902021	2	Vite	Vis	Schraube	Screw	Tornillo
	10903221	1	Vite	Vis	Schraube	Screw	Tornillo
	12638101	2	Rosetta piana	Rondelle	Scheibe	Washer	Arandela
	13540811	2	Prigioniero	Goujon	Stiftschraube	Stud	Espárrago
	13832111	5	Dado	Écrou	Mutter	Nut	Tuerca
	15186101	2	Vite	Vis	Schraube	Screw	Tornillo
	15896211	2	Dado	Écrou	Mutter	Nut	Tuerca

Fiat 124 Spider Club e.V.

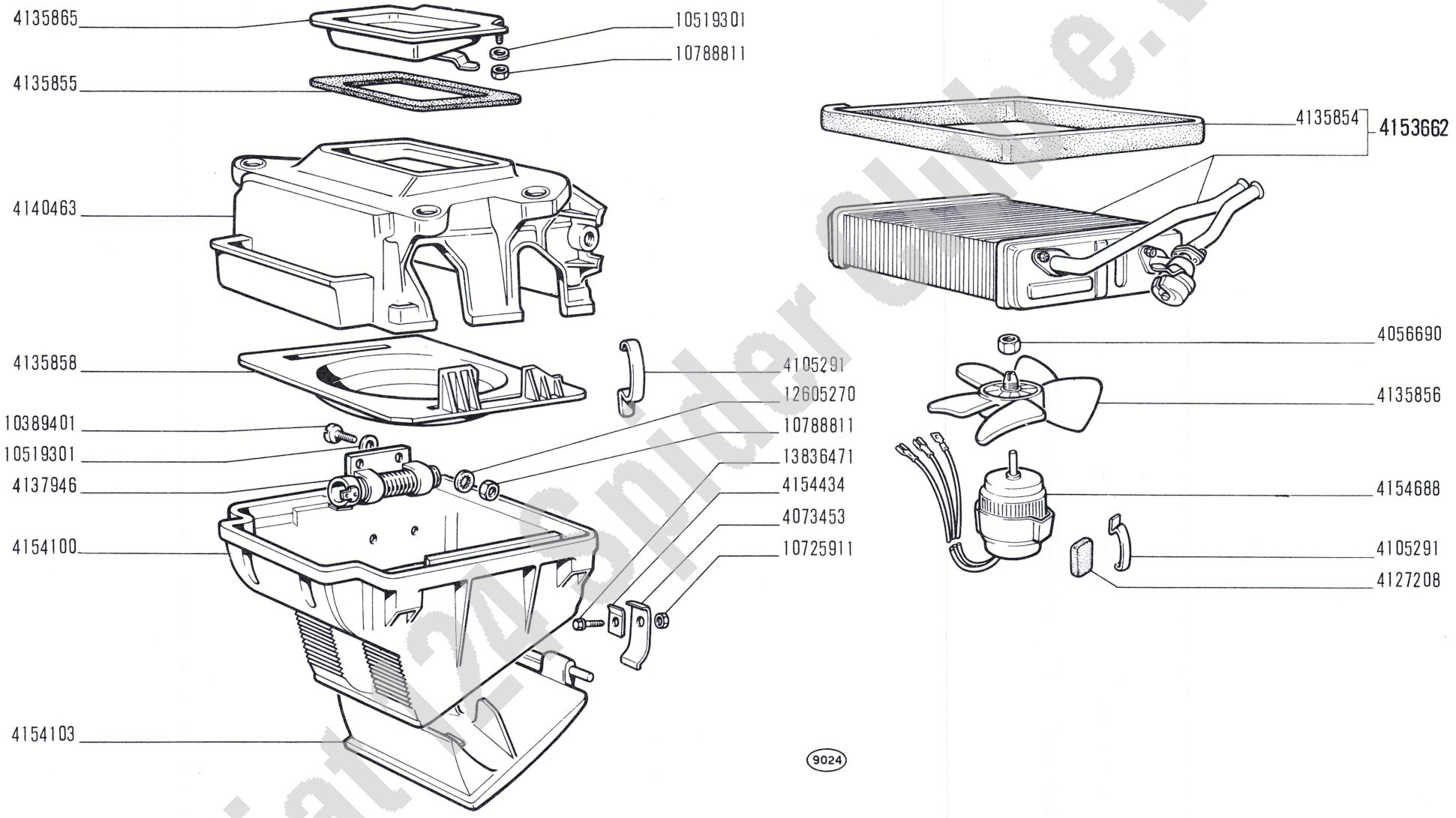

Fiat 124 Spider Club e.V.

124 Sport

RISCALDATORE 4153661

- *Réchauffeur*
- *Heizgerät*
- *Heater*
- *Calorifero*

E1.02

XII-1966

modif.	n. ordinaz.	quant.	Denominazione	Désignation	Benennung	Description	Denominaciones
	4056690	1	Dado	Écrou	Mutter	Nut	Tuerca
	4073453	2	Cerniera	Charnière	Scharnier	Hinge	Bisagra
	4105291	6	Molla	Agrafe	Klemmstück	Clip	Sujetador
	4127208	2	Tassello	Tampon	Gummistück	Pad	Almohadilla
	4135854	1	Guarnizione	Joint	Dichtung	Gasket	Junta
	4135855	1	Guarnizione	Joint	Dichtung	Gasket	Junta
	4135856	1	Girante	Rotor	Pumpenrad	Impeller	Impulsor
	4135858	1	Convogliatore	Convoyeur	Leitblech	Conveyor	Canalizador
	4135865	1	Sportello presa aria	Volet	Deckel	Lid	Tapa
	4137946	1	Resistenza	Résistance	Widerstand	Resistor	Resistencia
	4140463	1	Scatola sup.	Carter	Gehäuse	Case	Caja
	4153662	1	Radiatore compl.	Radiateur	Heizkörper	Radiator	Radiador
	4154100	1	Scatola inf.	Carter	Gehäuse	Case	Caja
	4154103	1	Sportello distribuzione aria	Volet	Deckel	Lid	Tapa
	4154434	2	Piastrina	Plaquette frein	Sicherungsblech	Lockplate	Placa de freno
	4154688	1	Motorino	Moteur	Motor	Motor	Motor
	10389401	2	Vite	Vis	Schraube	Screw	Tornillo
	10519301	4	Rosetta piana	Rondelle	Scheibe	Washer	Arandela
	10725911	2	Dado	Écrou	Mutter	Nut	Tuerca
	10788811	4	Dado	Écrou	Mutter	Nut	Tuerca
	12605270	2	Rosetta sicurezza	Rondelle frein	Sicherungsring	Lockwasher	Arandela de freno
	13836471	2	Vite	Vis	Schraube	Screw	Tornillo

Fiat 124 Spider Club e.V.

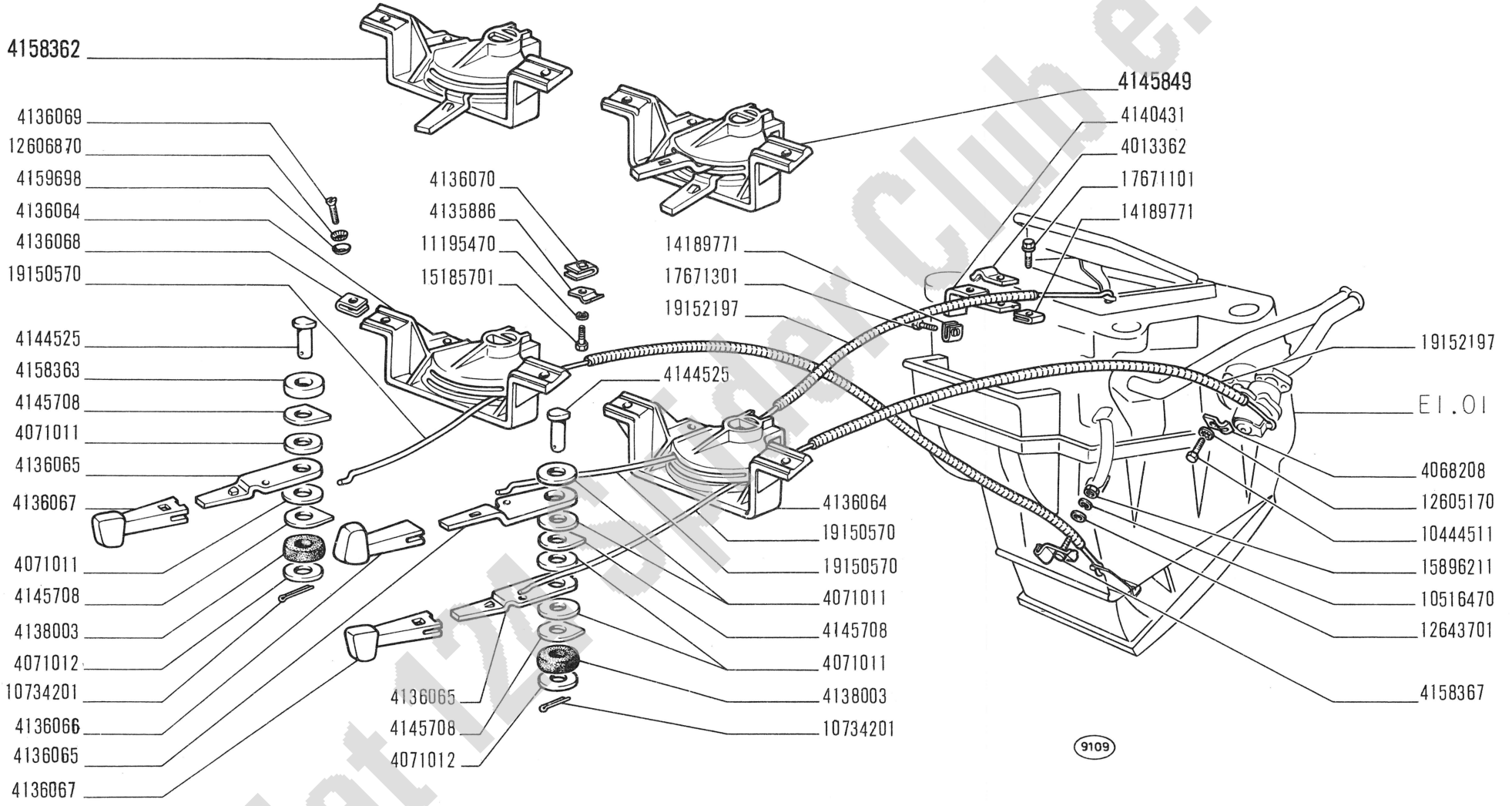

Fiat 124 Sport Club e.V.

124 Sport

COMANDI RISCALDAMENTO E VENTILAZIONE

- *Commandes de chauffage et d'aération*
- *Bedienungsvorrichtung für Heizung und Belüftung*
- *Ventilation and Heating Controls*
- *Mandos de ventilación y calefacción*

E1.03

XII-1966

modif.	n. ordinaz.	quant.	Denominazione	Désignation	Benennung	Description	Denominaciones
	4013362	1	Staffetta	Collier	Halter	Retainer	Abrazadera
	4068208	1	Staffetta	Collier	Halter	Retainer	Abrazadera
	4071011	6	Rosetta	Rondelle	Scheibe	Washer	Arandela
	4071012	2	Rosetta	Rondelle	Scheibe	Washer	Arandela
	4135886	3	Staffetta	Collier	Halter	Retainer	Abrazadera
	4136064	2	Supporto	Support	Lager	Support	Soporte
	4136065	3	Leva comando	Levier	Hebel	Lever	Palanca
	4136066	1	Pomello	Bouton	Knebelgriff	Knob	Botón
	4136067	2	Pomello	Bouton	Knebelgriff	Knob	Botón
	4136068	4	Piastrina	Agrafe	Klemmstück	Clip	Sujetador
	4136069	4	Vite	Vis	Schraube	Screw	Tornillo
	4136070	3	Piastrina	Agrafe	Klemmstück	Clip	Sujetador
	4138003	2	Tassello elastico	Tampon	Gummistück	Pad	Almohadilla
	4140431	1	Squadretta	Équerre	Halter	Bracket	Apoyo
	4144525	2	Perno	Axe	Bolzen	Pin	Pasador
	4145708	4	Piastrina sicurezza	Plaquette frein	Sicherungsblech	Lockplate	Placa de freno
	4145849	1	Supporto compl.	Support	Lager	Support	Soporte
	4158362	1	Supporto compl.	Support	Lager	Support	Soporte
	4158363	1	Distanziale	Entretoise	Abstandstück	Spacer	Separador
	4158367	1	Squadretta	Équerre	Halter	Bracket	Apoyo
	4159698	4	Rosetta piana	Rondelle	Scheibe	Washer	Arandela
	10444511	1	Vite	Vis	Schraube	Screw	Tornillo
	10516470	1	Rosetta elastica	Rondelle frein	Sicherungsring	Lockwasher	Arandela de freno
	10734201	2	Copiglia	Goupille	Splint	Pin	Pasador abierto
	11195470	3	Rosetta elastica	Rondelle frein	Sicherungsring	Lockwasher	Arandela de freno
	12605170	1	Rosetta dentata	Rondelle frein	Sicherungsring	Lockwasher	Arandela de freno
	12606870	4	Rosetta sicurezza	Rondelle frein	Sicherungsring	Lockwasher	Arandela de freno
	12643701	1	Rosetta dentata	Rondelle frein	Sicherungsring	Lockwasher	Arandela de freno
	14189771	2	Piastrina	Agrafe	Klemmstück	Clip	Sujetador
	15185701	3	Vite	Vis	Schraube	Screw	Tornillo
	15896211	1	Dado	Écrou	Mutter	Nut	Tuerca
	17671101	1	Vite	Vis	Schraube	Screw	Tornillo
	17671301	1	Vite	Vis	Schraube	Screw	Tornillo
	19150570	m	Trasmissione	Transmission	Bowdenzug	Flex/shaft	Árbol flexible
	19152197	m	Guaina	Gaine	Hülle	Sheath	Funda

Fiat 124 spider Club e.V.

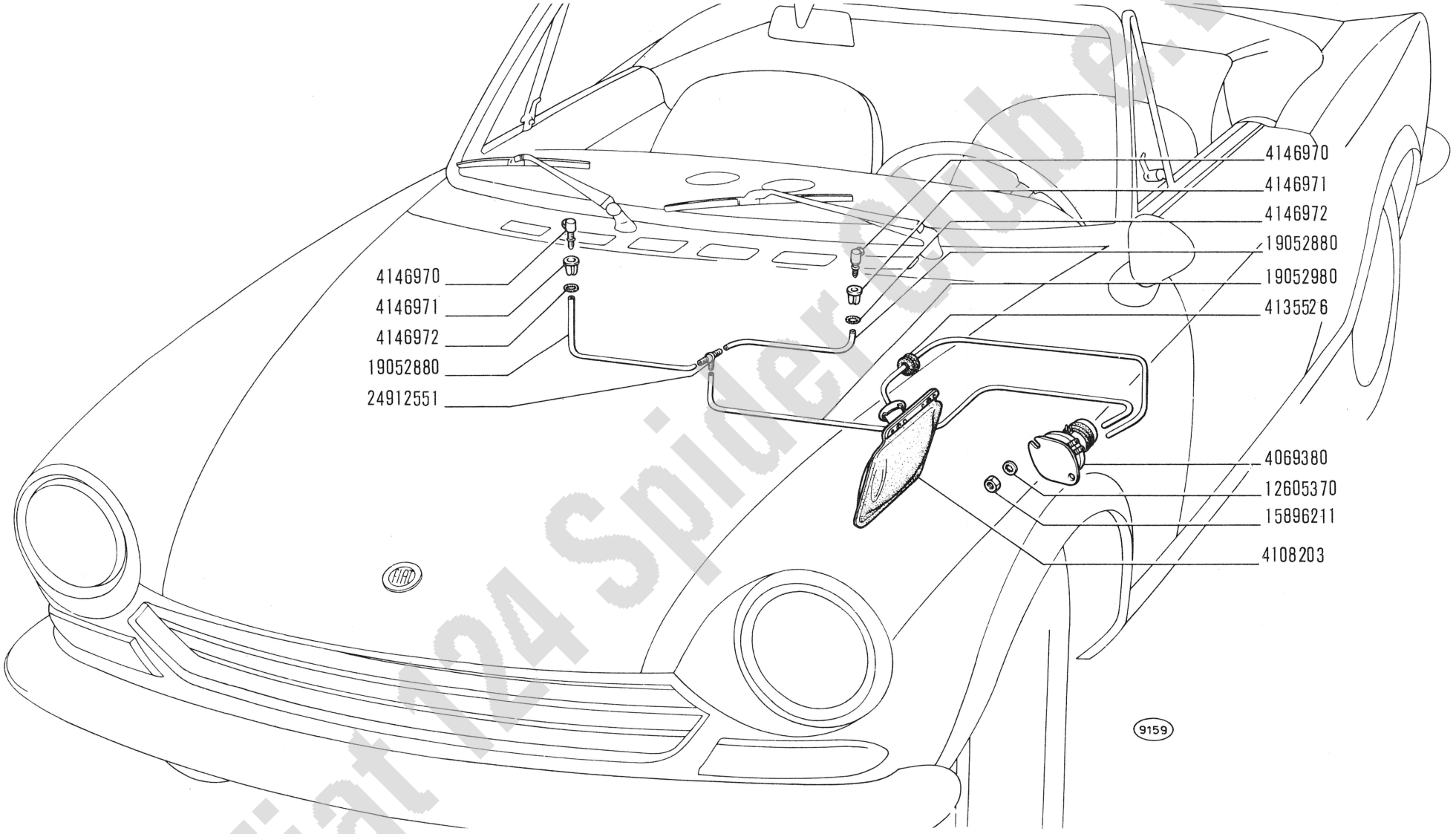

Fiat 124 Spider Club e.V.

124 Sport

LAVACRISTALLO

- *Lave-glace*
- *Scheibenwascher*
- *Windshield Washer*
- *Lava-parabrisas*

E3.01

XII-1966

modif.	n. ordinaz.	quant.	Denominazione	Désignation	Benennung	Description	Denominaciones
	4069380	1	Pompa	Pompe	Pumpe	Pump	Bomba
	4108203	1	Serbatoio	Réservoir	Behälter	Tank	Depósito
	4135526	2	Anello isolante	Bague	Ring	Ring	Guarnición
	4146970	2	Spruzzatore	Gicleur	Düse	Jet	Surtidor
	4146971	2	Tassello elastico	Tampon	Gummistück	Pad	Almohadilla
	4146972	2	Anello	Bague	Ring	Ring	Anillo
	12605370	2	Rosetta dentata	Rondelle frein	Sicherungsring	Lockwasher	Arandela de freno
	15896211	2	Dado	Écrou	Mutter	Nut	Tuerca
	19052880	m	Tubo spruzzatori 2x3,8	Tuyau	Schlauch	Hose	Manga
	19052980	m	Tubo pompa 4x6	Tuyau	Schlauch	Hose	Manga
	24912551	1	Raccordo a 3 vie	Raccord	Stutzen	Connection	Racor

Fiat 124 Spider Club e.V.

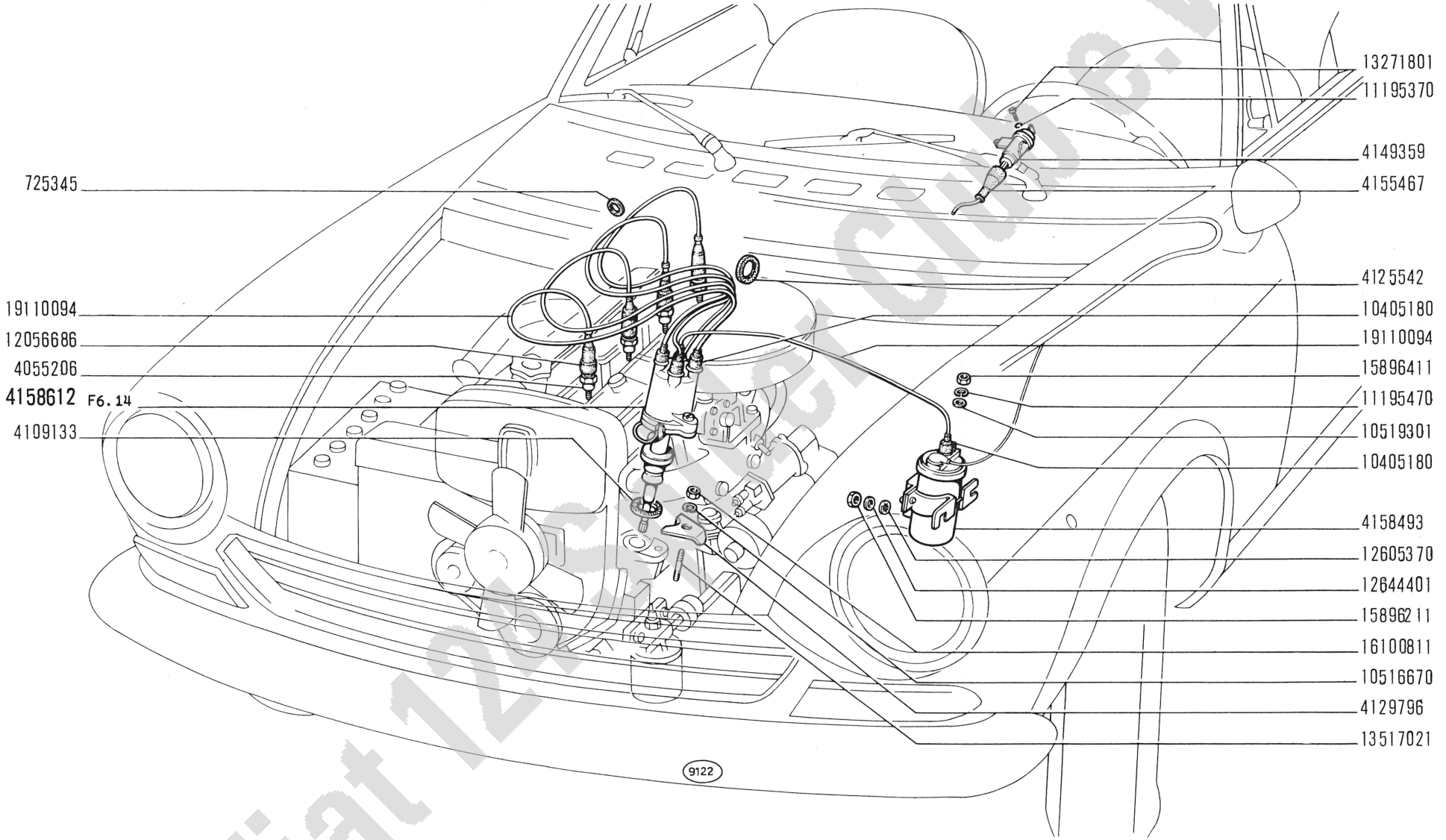

Fiat 124 Sport Club e.v.

124 Sport

ACCENSIONE MOTORE

- *Allumage moteur*
- *Motorzündung*
- *Engine Ignition System*
- *Encendido del motor*

F1.01

XII-1966

modif.	n. ordinaz.	quant.	Denominazione	Désignation	Benennung	Description	Denominaciones
	725345	1	Anello isolante	Bague	Ring	Ring	Guarnición
	4055206	4	Candela	Bougie	Kerze	Spark plug	Bujía
	4109133	1	Guarnizione	Joint	Dichtring	Gasket	Junta
	4125542	1	Anello isolante	Bague	Ring	Ring	Guarnición
	4129796	1	Staffa	Étrier	Halter	Bracket	Soporte
	4149359	1	Commutatore con anti-furto	Commutateur	Schalter	Switch	Conmutador
	4155467	1	Cappuccio	Capuchon	Schutzkappe	Boot	Capuchón
	4158493	1	Rocchetto	Bobine	Zündspule	Coil	Bobina
	4158612	1	Distributore compl.	Allumeur	Zündverteiler	Distributor	Distribuidor
	10405180	6	Cappuccio	Capuchon	Schutzkappe	Boot	Capuchón
	10516670	1	Rosetta elastica	Rondelle frein	Sicherungsring	Lockwasher	Arandela de freno
	10519301	2	Rosetta piana	Rondelle	Scheibe	Washer	Arandela
	11195370	2	Rosetta elastica	Rondelle frein	Sicherungsring	Lockwasher	Arandela de freno
	11195470	2	Rosetta elastica	Rondelle frein	Sicherungsring	Lockwasher	Arandela de freno
	12056686	4	Cappuccio	Capuchon	Schutzkappe	Boot	Capuchón
	12605370	2	Rosetta dentata	Rondelle frein	Sicherungsring	Lockwasher	Arandela de freno
	12644401	2	Rosetta piana	Rondelle	Scheibe	Washer	Arandela
	13271801	2	Vite	Vis	Schraube	Screw	Tornillo
	13517021	1	Prigioniero	Goujon	Stiftschraube	Stud	Espárrago
	15896211	2	Dado	Écrou	Mutter	Nut	Tuerca
	15896411	2	Dado	Écrou	Mutter	Nut	Tuerca
	16100811	1	Dado	Écrou	Mutter	Nut	Tuerca
	19110094	m	Cavo candele e alta tensione	Câble	Leitung	Cable	Cable

Fiat 124 Spider Club e.V.

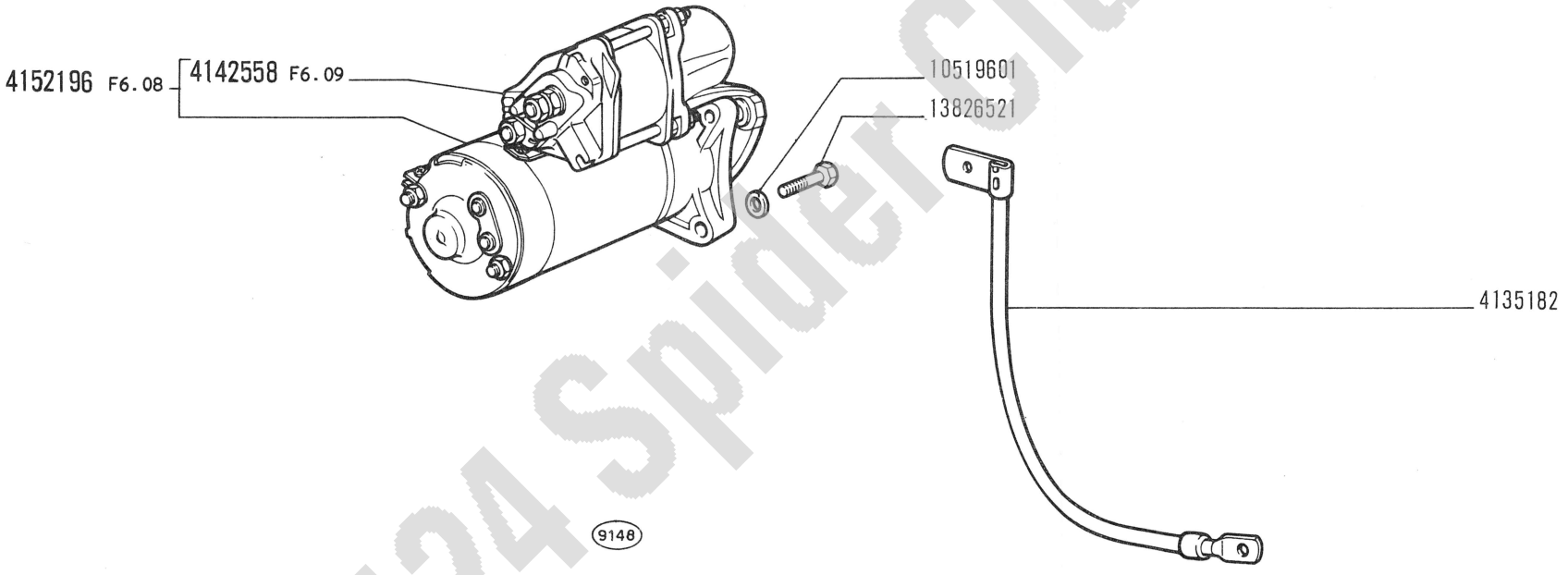

Fiat 124 Spider Club e.V.

modif.	n. ordinaz.	quant.	Denominazione	Désignation	Benennung	Description	Denominaciones
	4135182	1	Cavo massa motore	Fil de masse	Massekabel	Ground cable	Cable de masa
	4142558	1	Elettromagnete compl.	Électro	Magnetschalter	Solenoid	Magneto
	4152196	1	Motorino compl.	Démarreur	Anlasser	Starter motor	Motor de arranque
	10519601	5	Rosetta piana	Rondelle	Scheibe	Washer	Arandela
	13826521	3	Vite	Vis	Schraube	Screw	Tornillo

Fiat 124 Spider Club e.V.

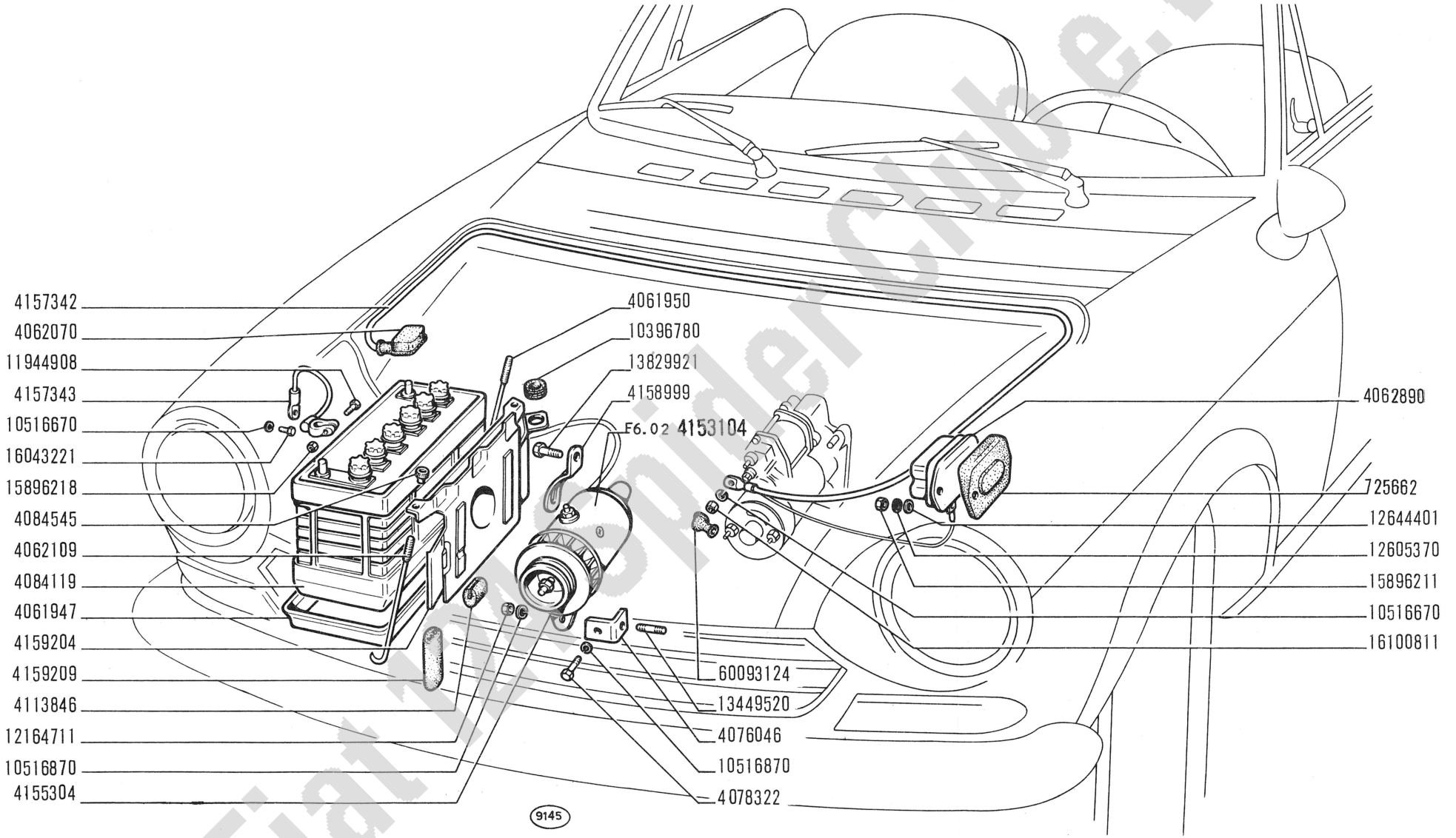

Fiat 124 Spider Club e.V.

124 Sport

GENERAZIONE DI CORRENTE

- *Génératrice*
- *Stromerzeugung*
- *Current Generating System*
- *Generador de corriente*

F3.01

XII-1966

modif.	n. ordinaz.	quant.	Denominazione	Désignation	Benennung	Description	Denominaciones
	725662	1	Isolante	Isolant	Isolierung	Insulator	Aislador
	4061947	1	Vaschetta	Siège batterie	Batteriesitz	Battery seat	Soporte batería
	4061950	1	Tirante	Tirant	Spannbolzen	Tierod	Perno
	4062070	1	Cappuccio	Capuchon	Schutzkappe	Boot	Capuchón
	4062109	1	Tirante	Tirant	Spannbolzen	Tierod	Perno
	4062890	1	Gruppo regolazione compl.	Régulateur	Reglergruppe	Regulator	Regulador
	4076046	2	Supporto inf.	Support	Lager	Support	Soporte
	4078322	2	Vite	Vis	Schraube	Screw	Tornillo
	4084119	1	Batteria 60Ah	Batterie	Batterie	Battery	Batería
	4084545	2	Pomello	Bouton	Knebelgriff	Knob	Botón
	4113846	2	Tassello	Tampon	Gummistück	Pad	Almohadilla
	4153104	1	Dinamo compl.	Dynamo	Lichtmaschine	Generator	Dínamo
	4155304	1	Puleggia	Poulie	Riemenscheibe	Pulley	Polea
	4157342	1	Cavo batteria,motorino	Câble	Leitung	Cable	Cable
	4157343	1	Cavo massa batteria	Fil de masse	Massekabel	Ground cable	Cable de masa
	4158999	1	Staffa sup.	Étrier	Halter	Bracket	Soporte
	4159204	1	Riparo	Protection	Abdeckung	Protection	Defensa
	4159209	1	Tassello	Tampon	Gummistück	Pad	Almohadilla
	10396780	1	Anello gomma	Bague	Ring	Ring	Guarnición
	10516670	1	Rosetta elastica	Rondelle frein	Sicherungsring	Lockwasher	Arandela de freno
	10516870	4	Rosetta elastica	Rondelle frein	Sicherungsring	Lockwasher	Arandela de freno
	11944908	2	Vite	Vis	Schraube	Screw	Tornillo
	12164711	2	Dado	Écrou	Mutter	Nut	Tuerca
	12605370	2	Rosetta dentata	Rondelle frein	Sicherungsring	Lockwasher	Arandela de freno
	12644401	2	Rosetta piana	Rondelle	Scheibe	Washer	Arandela
	13449520	2	Prigioniero	Goujon	Stiftschraube	Stud	Espárrago
	13829921	1	Vite	Vis	Schraube	Screw	Tornillo
	15896211	2	Dado	Écrou	Mutter	Nut	Tuerca
	15896218	2	Dado	Écrou	Mutter	Nut	Tuerca
	16043221	1	Vite	Vis	Schraube	Screw	Tornillo
	16100811	1	Dado	Écrou	Mutter	Nut	Tuerca
	60093124	1	Cappuccio	Capuchon	Schutzkappe	Boot	Capuchón

Fiat 124 Spider Club e.V.

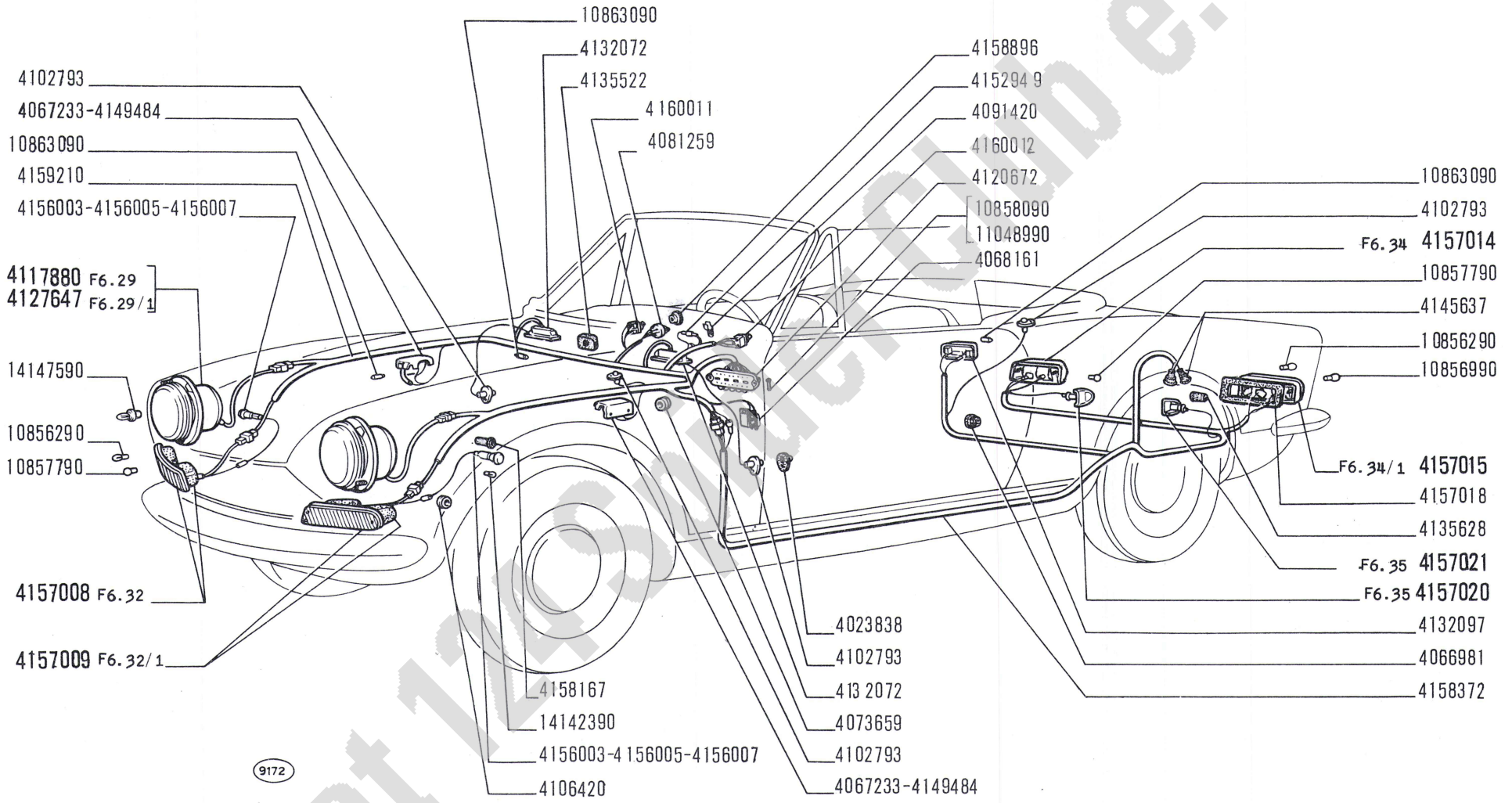

Fiat 124 Sport Club e.V.

124 Sport

ILLUMINAZIONE ESTERNA ED INTERNA

- *Eclairage extérieur et intérieur*
- *Aussen- und Innenbeleuchtung*
- *Outer and Inner Lighting*
- *Alumbrado exterior e interior*

F4.01

XII-1966

modif.	n. ordinaz.	quant.	Denominazione	Désignation	Benennung	Description	Denominaciones
	4023838	2	Cappuccio	Capuchon	Schutzkappe	Boot	Capuchón
	4066981	1	Anello isolante	Bague	Ring	Ring	Guarnición
	4067233	2	Portalampada	Porte-lampe	Lampenfassung	Bulb holder	Portalámpara
	4068161	1	Presa corrente	Prise	Steckdose	Receptacle	Enchufe
	4073659	1	Guarnizione	Bague	Ring	Ring	Guarnición
	4081259	1	Reostato	Rhéostat	Rheostat	Rheostat	Reóstato
	4091420	1	Staffetta	Collier	Schelle	Clamp	Collar
	4102793	4	Pulsante	Poussoir	Druckschalter	Button switch	Interruptor
	4106420	2	Guarnizione	Bague	Ring	Ring	Guarnición
	4117880	2	Proiettore compl.	Projecteur	Scheinwerfer	Headlamp	Proyector
	4120672	1	Scatola valvole	Boîte à fusibles	Sicherungsdose	Fuse box	Caja de fusibles
	4127647	2	Proiettore compl.	Projecteur	Scheinwerfer	Headlamp	Proyector
	4132072	2	Portalampada	Porte-lampe	Lampenfassung	Bulb holder	Portalámpara
	4132097	1	Portalampada	Porte-lampe	Lampenfassung	Bulb holder	Portalámpara
	4135522	1	Guarnizione	Bague	Ring	Ring	Guarnición
	4135628	2	Cappuccio	Capuchon	Schutzkappe	Boot	Capuchón
	4145637	2	Cappuccio	Capuchon	Schutzkappe	Boot	Capuchón
	4149484	2	Portalampada	Porte-lampe	Lampenfassung	Bulb holder	Portalámpara
	4152949	1	Astuccio	Étui	Etui	Case	Estuche
	4156003	2	Fanale lat.-Altissimo	Feu latéral	Seitliche Leuchte	Side lamp	Lámpara lateral
	4156005	2	Fanale lat.-Carello-	Feu latéral	Seitliche Leuchte	Side lamp	Lámpara lateral
	4156007	2	Fanale lat.-Siem-	Feu latéral	Seitliche Leuchte	Side lamp	Lámpara lateral
	4157008	1	Fanale ant.d compl.	Lanterne AV	Vordere Leuchte	Front lamp	Lámpara anterior
	4157009	1	Fanale ant.s compl.	Lanterne AV	Vordere Leuchte	Front lamp	Lámpara anterior
	4157014	1	Fanale post.d compl.	Lanterne AR	Hintere Leuchte	Tail lamp	Lámpara posterior
	4157015	1	Fanale post.s compl.	Lanterne AR	Hintere Leuchte	Tail lamp	Lámpara posterior
	4157018	2	Guarnizione	Joint	Dichtung	Gasket	Junta
	4157020	1	Fanale targa d compl.	Feu de plaque	Nummernschildleuchte	Number plate lamp	Lámpara de matrícula
	4157021	1	Fanale targa s compl.	Feu de plaque	Nummernschildleuchte	Number plate lamp	Lámpara de matrícula
	4158167	2	Cappuccio	Capuchon	Schutzkappe	Boot	Capuchón
	4158372	1	Insieme cavi post.	Câbles assemblés	Leitungssatz	Cable assy.	Haz de cables
	4158896	1	Ghiera	Écrou	Gewindering	Ring	Tuerca
	4159210	1	Insieme cavi cruscotto	Câbles assemblés	Leitungssatz	Cable assy.	Haz de cables
	4160011	1	Interruttore	Interrupteur	Schalter	Switch	Interruptor
	4160012	1	Interruttore	Interrupteur	Schalter	Switch	Interruptor
	10856290	6	Lampada	Lampe	Lampe	Bulb	Bombilla
	10856990	2	Lampada	Lampe	Lampe	Bulb	Bombilla
	10857790	4	Lampada	Lampe	Lampe	Bulb	Bombilla
	10858090	8	Fusibile	Fusible	Sicherung	Fuse	Fusible
	10863090	5	Lampada	Lampe	Lampe	Bulb	Bombilla
	11048990	1	Fusibile	Fusible	Sicherung	Fuse	Fusible
	14142390	2	Lampada	Lampe	Lampe	Bulb	Bombilla
	14147590	2	Lampada	Lampe	Lampe	Bulb	Bombilla

Fiat 124 Spider Club e.V.

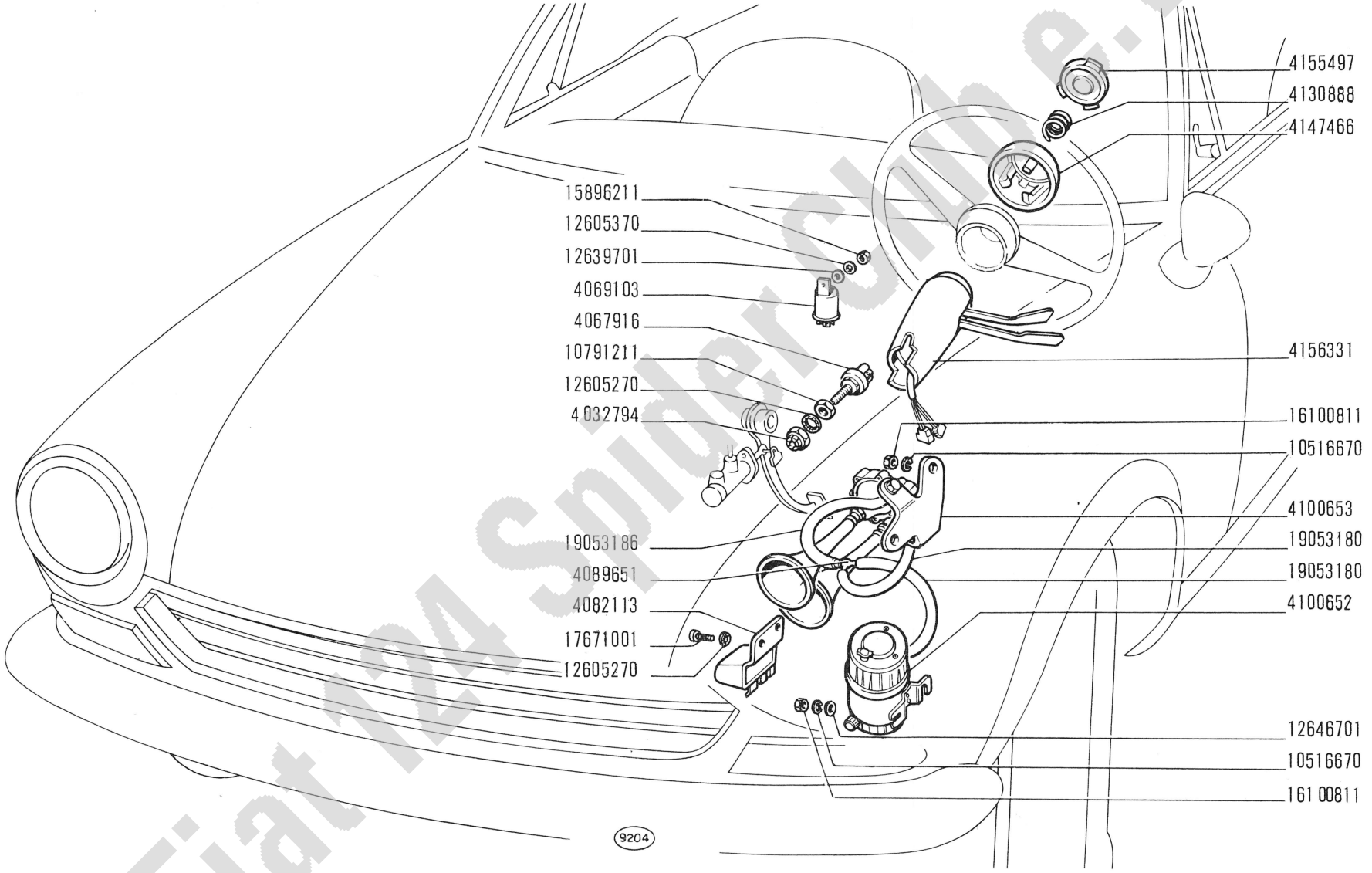

Fiat 124 Spider Club e.V.

124 Sport

SEGNALAZIONE DI AVVISO E DI MANOVRA

- *Dispositifs de signalisation*
- *Signalisiervorrichtung*
- *Signalling Devices*
- *Aparatos de señalización*

F5.01

XII-1966

modif.	n. ordinaz.	quant.	Denominazione	Désignation	Benennung	Description	Denominaciones
	4032794	1	Dado	Écrou	Mutter	Nut	Tuerca
	4067916	1	Interruttore	Interrupteur	Schalter	Switch	Interruptor
	4069103	1	Lampeggiatore	Clignotant	Blinkgeber	Flasher	Relé de intermiten.
	4082113	1	Teleruttore avvisatori	Télérupteur	Fernschalter	Relay	Telerruptor
	4089651	1	Raccordo a 3 vie	Raccord	Stutzen	Connection	Racor
	4100652	1	Compressore	Compresseur	Luftpresser	Air compressor	Compresor
	4100653	1	Avvisatore tono alto e basso	Avertisseurs ton-haut et ton-bas	Horn - hoch und tief -	Horns -high and low pitch -	Bocinas -tono alto y bajo -
	4130888	1	Molla	Ressort	Feder	Spring	Resorte
	4147466	1	Ghiera	Écrou	Gewindering	Ring	Tuerca
	4155497	1	Pulsante	Poussoir	Druckschalter	Button switch	Interruptor
	4156331	1	Devioguida sgancio	Combinateur	Lenkstock-Umschalter	Switch unit	Interruptor-conmutador
	10516670	4	Rosetta elastica	Rondelle frein	Sicherungsring	Lockwasher	Arandela de freno
	10791211	1	Dado	Écrou	Mutter	Nut	Tuerca
	12605270	2	Rosetta elastica	Rondelle frein	Sicherungsring	Lockwasher	Arandela de freno
	12605370	1	Rosetta elastica	Rondelle frein	Sicherungsring	Lockwasher	Arandela de freno
	12639701	1	Rosetta piana	Rondelle	Scheibe	Washer	Arandela
	12646701	2	Rosetta piana	Rondelle	Scheibe	Washer	Arandela
	15896211	1	Dado	Écrou	Mutter	Nut	Tuerca
	16100811	4	Dado	Écrou	Mutter	Nut	Tuerca
	17671001	2	Vite	Vis	Schraube	Screw	Tornillo
	19053180	m	Tubo 7x12	Tuyau	Schlauch	Hose	Manga

Fiat 124 Spider Club e.V.

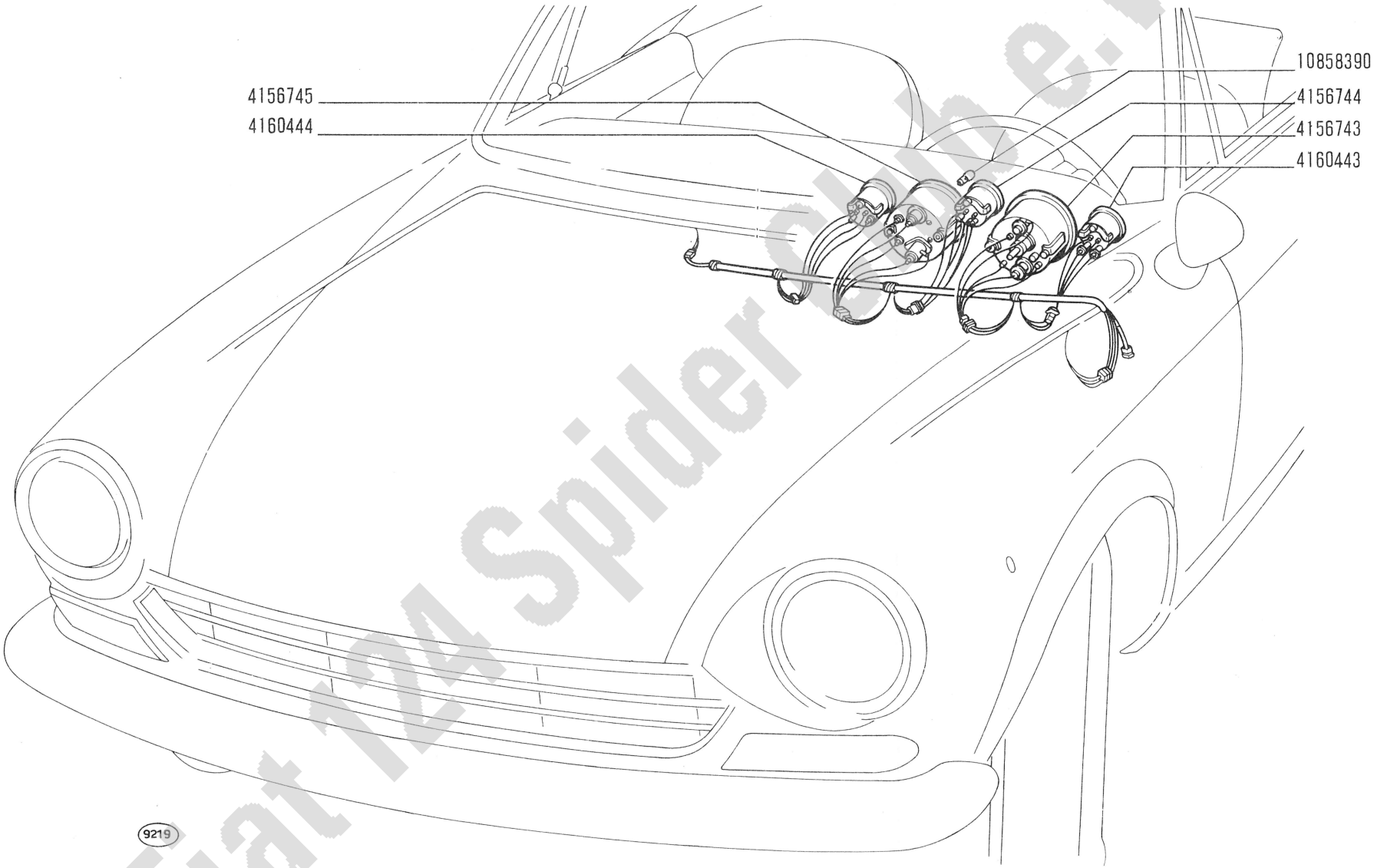

Fiat 124 Spider Club e.V.

124 Sport

SEGNALAZIONI DI FUNZIONAMENTO

- *Témoins de fonctionnement*
- *Anzeigevorrichtungen*
- *Operation Indicators*
- *Testigos de funcionamiento*

F5.03

XII-1966

modif.	n. ordinaz.	quant.	Denominazione	Désignation	Benennung	Description	Denominaciones
	4156743	1	Tachimetro	Compteur de vitesse	Tachometer	Speedometer	Tacómetro
	4156744	1	Manometro	Manomètre	Manometer	Pressure gauge	Manómetro
	4156745	1	Contagiri	Compte-tours	Drehzahlmesser	Revolution counter	Tacómetro
	4160443	1	Indicatore livello combustibile	Indicateur de niveau	Standanzeiger	Level gauge	Indicador de nivel
	4160444	1	Termometro	Thermomètre	Thermoter	Heat indicator	Termómetro
	10858390	11	Lampada	Lampe	Lampe	Bulb	Bombilla

Fiat 124 Spider Club o. v.

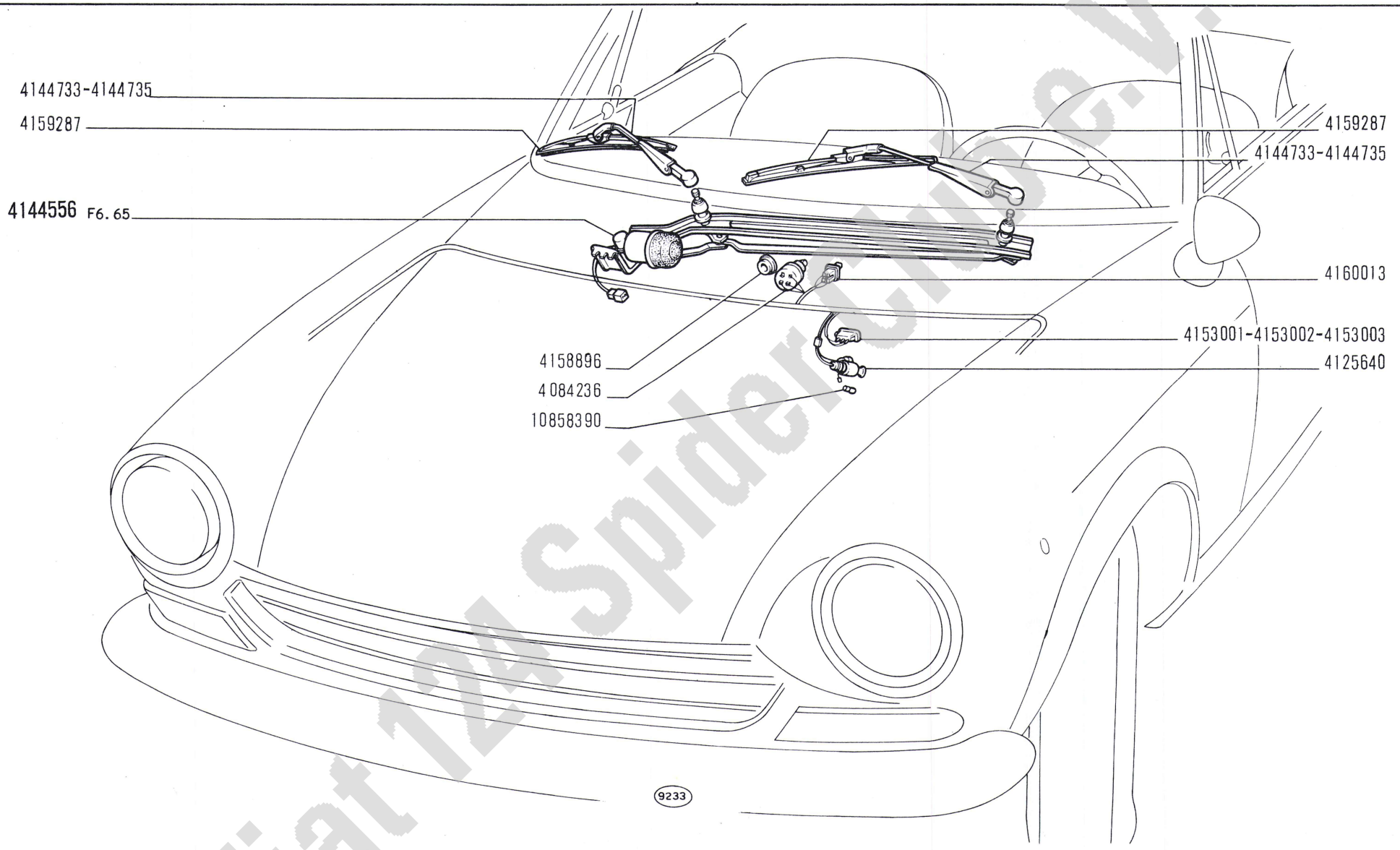

Fiat 124 Spider Club e.V.

124 Sport

ACCESSORI VARI

- *Accessoires divers*
- *Verschiedenes Zubehör*
- *Miscellaneous Accessories*
- *Accesorios varios*

F5.05

XII-1966

medif.	n. ordinaz.	quant.	Denominazione	Désignation	Benennung	Description	Denominaciones
	4084236	1	Reostato	Rhéostat	Rheostat	Rheostat	Reóstato
	4125640	1	Accendisigari	Allume-cigare	Zigarrenanzünder	Lighter	Encendedor
	4144556	1	Tergicristallo compl.	Essuie-glace	Scheibenwischer	Windshield wiper	Limpia-parabrisas
	4144733	2	Braccio	Bras	Arm	Arm	Brazo
	4144735	2	Braccio	Bras	Arm	Arm	Brazo
	4153001	1	Interruttore	Interrupteur	Schalter	Switch	Interruptor
	4153002	1	Interruttore	Interrupteur	Schalter	Switch	Interruptor
	4153003	1	Interruttore	Interrupteur	Schalter	Switch	Interruptor
	4158896	1	Ghiera	Écrou	Gewindering	Ring	Tuerca
	4159287	2	Spatola	Raclette	Wischblatt	Blade	Rasqueta
	4160013	1	Commutatore	Commutateur	Schalter	Switch	Conmutador
	10858390	1	Lampada	Lampe	Lampe	Bulb	Bombilla

Fiat 124 Spider Club e.V.

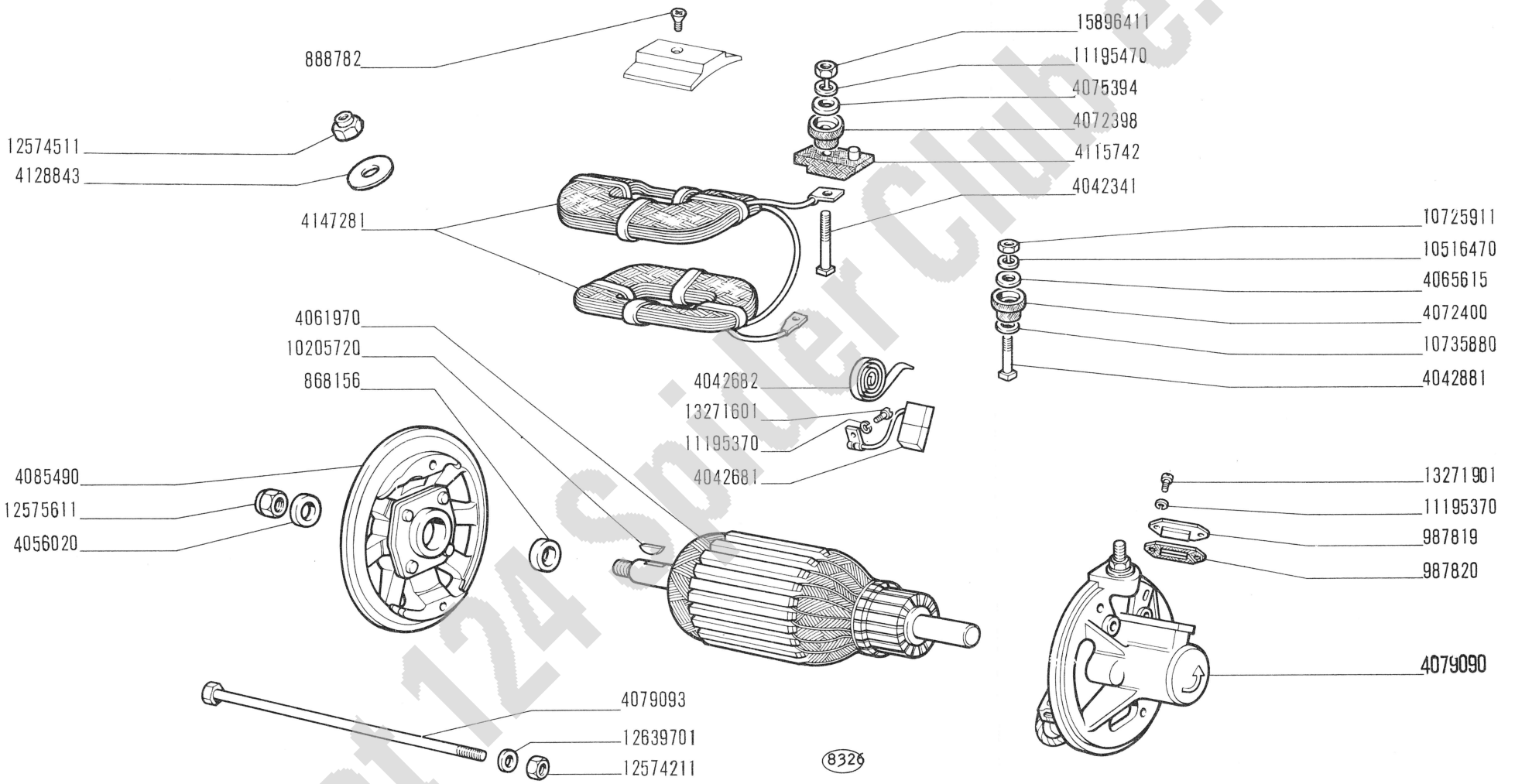

Fiat 124 Spider Club e.V.

124 Sport

- *Dynamo*
- *Lichtmaschine*

DINAMO 4153104

- *Generator*
- *Dinamo*

F6.02

XII-1966

modif.	n. ordinaz.	quant.	Denominazione	Désignation	Benennung	Description	Denominaciones
	868156	1	Anello tenuta	Joint	Dichtring	Seal	Junta
	888782	2	Vite	Vis	Schraube	Screw	Tornillo
	987819	1	Coperchio	Couvercle	Deckel	Cover	Tapa
	987820	1	Guarnizione	Joint	Dichtung	Gasket	Junta
	4042341	1	Vite	Vis	Schraube	Screw	Tornillo
	4042681	2	Spazzola	Balai	Kohlebürste	Brush	Escobilla
	4042682	2	Molla	Ressort	Feder	Spring	Resorte
	4042881	1	Vite	Vis	Schraube	Screw	Tornillo
	4056020	1	Rosetta piana	Rondelle	Scheibe	Washer	Arandela
	4061970	1	Indotto	Induit	Anker	Armature	Inducido
	4065615	1	Rosetta piana	Rondelle	Scheibe	Washer	Arandela
	4072398	1	Tubetto isolante	Isolant	Isolierung	Insulator	Aislador
	4072400	1	Tubetto isolante	Isolant	Isolierung	Insulator	Aislador
	4075394	1	Rosetta piana	Rondelle	Scheibe	Washer	Arandela
	4079090	1	Supporto compl.	Support	Lager	Support	Soporte
	4079093	2	Tirante	Tirant	Spannbolzen	Tierod	Perno
	4085490	1	Supporto compl.	Support	Lager	Support	Soporte
	4115742	1	Isolante	Isolant	Isolierung	Insulator	Aislador
	4128843	1	Rosetta piana	Rondelle	Scheibe	Washer	Arandela
	4147281	1	Avvolgimento	Enroulement	Wicklung	Winding	Bobina
	10205720	1	Linguetta	Linguet	Scheibenfeder	Key	Chaveta
	10516470	2	Rosetta sicurezza	Rondelle frein	Sicherungsring	Lockwasher	Arandela de freno
	10725911	2	Dado	Écrou	Mutter	Nut	Tuerca
	10735880	1	Rosetta piana	Rondelle	Scheibe	Washer	Arandela
	11195370	4	Rosetta sicurezza	Rondelle frein	Sicherungsring	Lockwasher	Arandela de freno
	11195470	2	Rosetta sicurezza	Rondelle frein	Sicherungsring	Lockwasher	Arandela de freno
	12574211	2	Dado	Écrou	Mutter	Nut	Tuerca
	12574511	1	Dado	Écrou	Mutter	Nut	Tuerca
	12575611	1	Dado	Écrou	Mutter	Nut	Tuerca
	12639701	2	Rosetta piana	Rondelle	Scheibe	Washer	Arandela
	13271601	2	Vite	Vis	Schraube	Screw	Tornillo
	13271901	2	Vite	Vis	Schraube	Screw	Tornillo
	15896411	2	Dado	Écrou	Mutter	Nut	Tuerca

Fiat 124 Spider Club e.V.

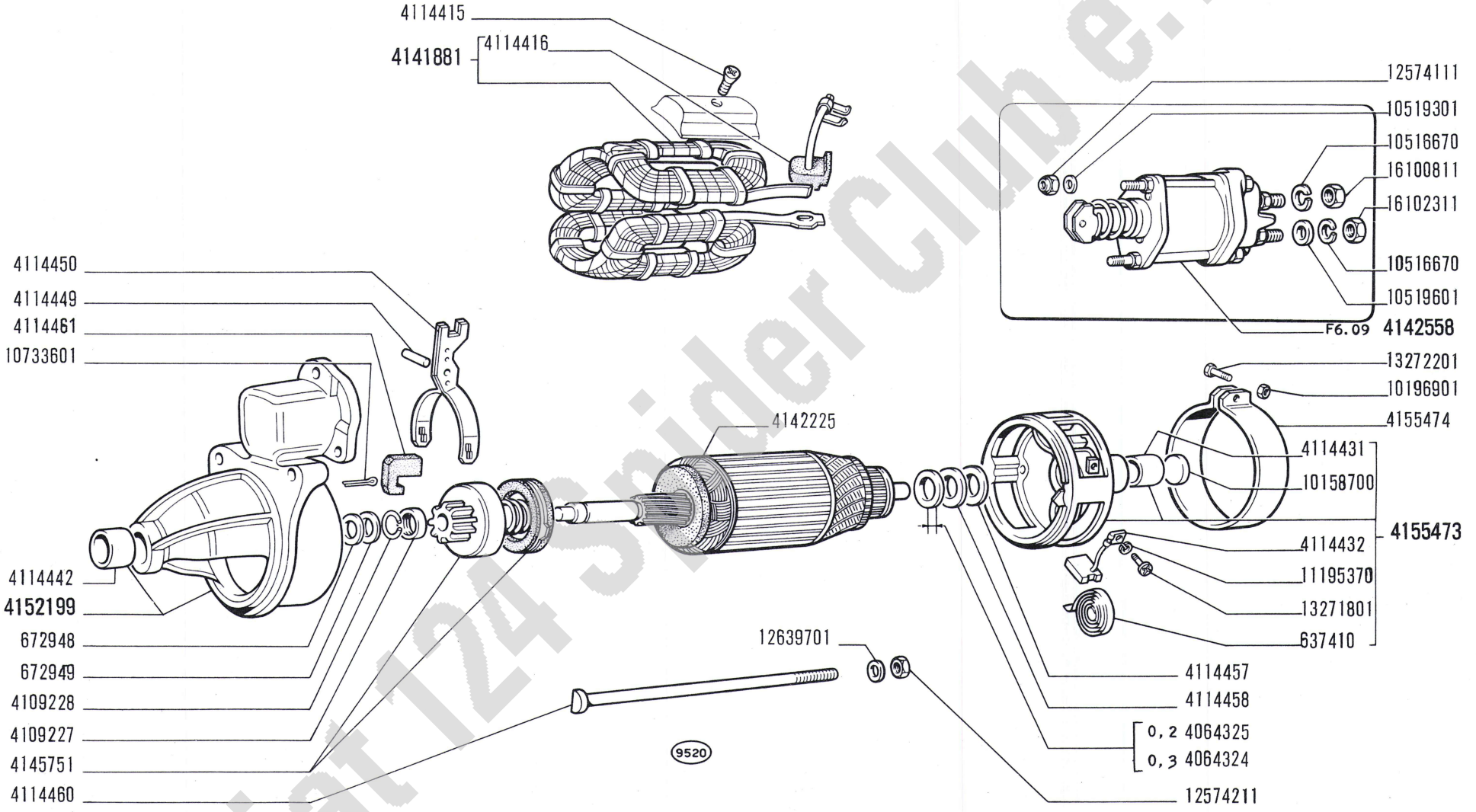

Fiat 124 Spider Club e.V.

124 Sport

MOTORINO DI AVVIAMENTO 4152196

- *Démarreur*
- *Anlasser*
- *Starter Motor*
- *Motor de arranque*

F6.08

XII-1966

modif.	n. ordinaz.	quant.	Denominazione	Désignation	Benennung	Description	Denominaciones
	637410	2	Molla	Ressort	Feder	Spring	Resorte
	672948	1	Rosetta piana	Rondelle	Scheibe	Washer	Arandela
	672949	1	Rosetta piana	Rondelle	Scheibe	Washer	Arandela
	4064324		Rosetta sp.0,3	Rondelle	Scheibe	Washer	Arandela
	4064325		Rosetta sp.0,2	Rondelle	Scheibe	Washer	Arandela
	4109227	1	Anello	Bague	Ring	Ring	Anillo
	4109228	1	Anello sicurezza	Arrêtoir	Sicherungsring	Lockring	Anillo de freno
	4114415	4	Vite	Vis	Schraube	Screw	Tornillo
	4114416	1	Protezione	Isolant	Isolierung	Insulator	Aislador
	4114431	1	Boccola	Douille	Büchse	Bush	Casquillo
	4114432	2	Spazzola	Balai	Kohlebürste	Brush	Escobilla
	4114442	1	Boccola	Douille	Büchse	Bush	Casquillo
	4114449	1	Perno	Axe	Bolzen	Pin	Eje
	4114450	1	Leva innesto	Levier	Hebel	Lever	Palanca
	4114457	1	Rosetta piana	Rondelle	Scheibe	Washer	Arandela
	4114458	1	Rosetta piana	Rondelle	Scheibe	Washer	Arandela
	4114460	2	Tirante	Tirant	Spannbolzen	Tierod	Perno
	4114461	1	Tappo	Bouchon	Stopfen	Plug	Tapón
	4141881	1	Avvolgimento	Enroulement	Wicklung	Winding	Bobina
	4142225	1	Indotto	Induit	Anker	Armature	Inducido
	4142558	1	Elettromagnete compl.	Électro	Magnetschalter	Solenoid	Magneto
	4145751	1	Innesto avviamento	Enclenchement	Ritzeltrieb	Drive unit	Acoplamiento
	4152199	1	Supporto compl.	Support	Lager	Support	Soporte
	4155473	1	Supporto compl.	Support	Lager	Support	Soporte
	4155474	1	Fascia	Collier	Schelle	Collar	Collar
	10158700	1	Tappo	Bouchon	Stopfen	Plug	Tapón
	10196901	1	Dado	Écrou	Mutter	Nut	Tuerca
	10516670	2	Rosetta sicurezza	Rondelle frein	Sicherungsring	Lockwasher	Arandela de freno
	10519301	3	Rosetta piana	Rondelle	Scheibe	Washer	Arandela
	10519601	2	Rosetta piana	Rondelle	Scheibe	Washer	Arandela
	10733601	1	Copiglia	Goupille	Splint	Pin	Pasador abierto
	11195370	2	Rosetta sicurezza	Rondelle frein	Sicherungsring	Lockwasher	Arandela de freno
	12574111	3	Dado	Écrou	Mutter	Nut	Tuerca
	12574211	2	Dado	Écrou	Mutter	Nut	Tuerca
	12639701	2	Rosetta piana	Rondelle	Scheibe	Washer	Arandela
	13271801	2	Vite	Vis	Schraube	Screw	Tornillo
	13272201	1	Vite	Vis	Schraube	Screw	Tornillo
	16100811	1	Dado	Écrou	Mutter	Nut	Tuerca
	16102311	1	Dado	Écrou	Mutter	Nut	Tuerca

Fiat 124 Spider Club e.V.

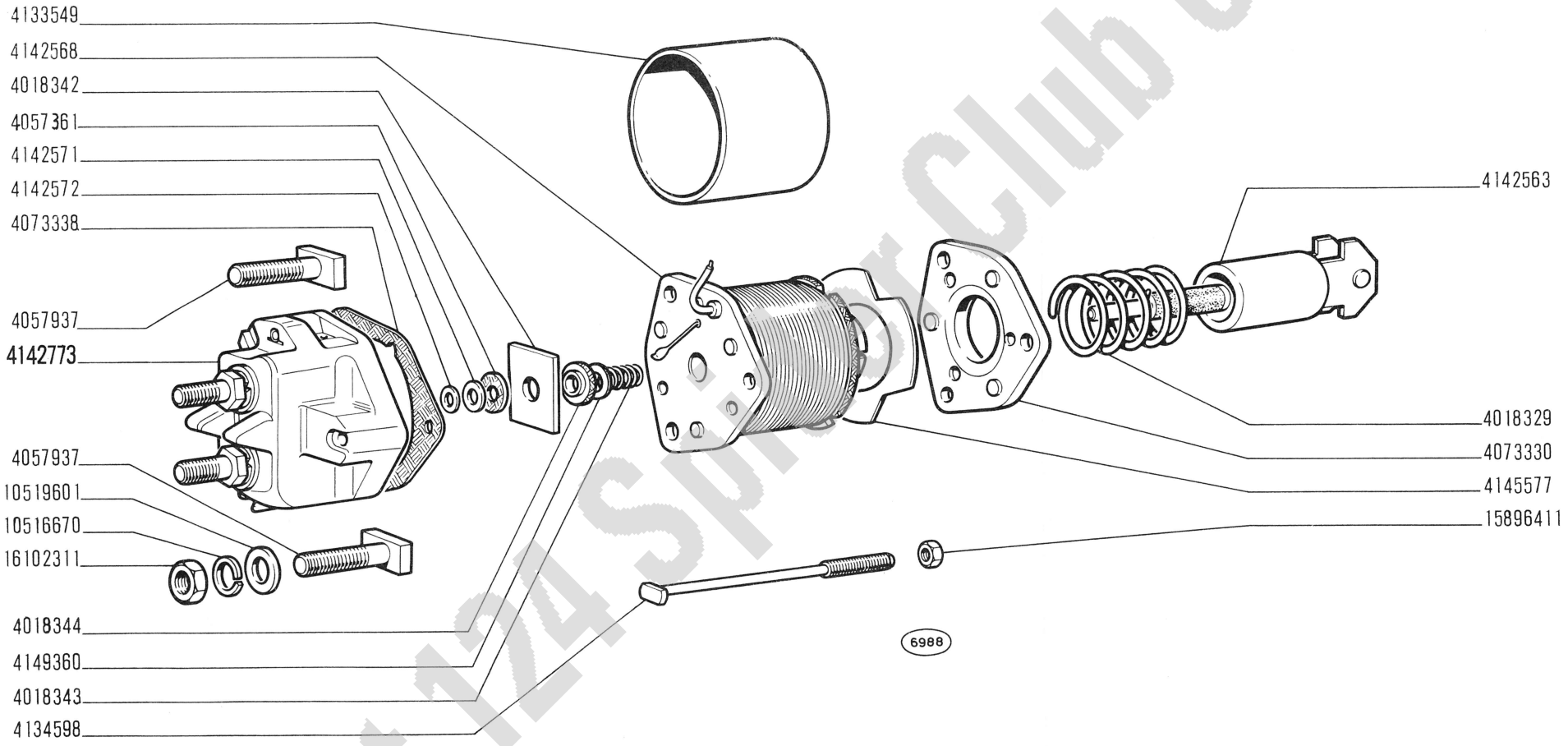

Fiat 124 Sport Club e.V.

124 Sport

ELETTROMAGNETE 4142558

- *Électro*
- *Magnetschalter*
- *Solenoid*
- *Magneto*

F6.09

XII-1966

modif.	n. ordinaz.	quant.	Denominazione	Désignation	Benennung	Description	Denominaciones
	4018329	1	Molla	Ressort	Feder	Spring	Resorte
	4018342	1	Contatto mobile	Contact	Kontakt	Contact	Contacto
	4018343	1	Molla	Ressort	Feder	Spring	Resorte
	4018344	1	Isolante	Isolant	Isolierung	Insulator	Aislador
	4057361	1	Rosetta isolante	Rondelle isolante	Isolierscheibe	Insulator	Arandela aislante
	4057937	2	Contatto fisso	Contact	Kontakt	Contact	Contacto
	4073330	1	Testata	Culasse	Kopfstück	End plate	Tapa
	4073338	1	Guarnizione	Joint	Dichtung	Gasket	Junta
	4133549	1	Carcassa	Corps	Gehäuse	Frame	Carcasa
	4134598	3	Tirante	Tirant	Spannbolzen	Tierod	Perno
	4142563	1	Nucleo	Noyau	Anker	Plunger	Núcleo
	4142568	1	Avvolgimento	Enroulement	Wicklung	Winding	Bobina
	4142571	1	Rosetta piana	Rondelle	Scheibe	Washer	Arandela
	4142572	1	Rosetta piana	Rondelle	Scheibe	Washer	Arandela
	4142773	1	Porta contatti compl.	Porte-contacts	Klemmenhalter	Contact carrier	Caja de bornas
	4145577	1	Distanziale gomma	Joint	Dichtung	Gasket	Junta
	4149360	1	Rosetta piana	Rondelle	Scheibe	Washer	Arandela
	10516670	2	Rosetta sicurezza	Rondelle frein	Sicherungsring	Lockwasher	Arandela de freno
	10519601	2	Rosetta piana	Rondelle	Scheibe	Washer	Arandela
	15896411	3	Dado	Écrou	Mutter	Nut	Tuerca
	16102311	2	Dado	Écrou	Mutter	Nut	Tuerca

Fiat 124 Spider Club e.V.

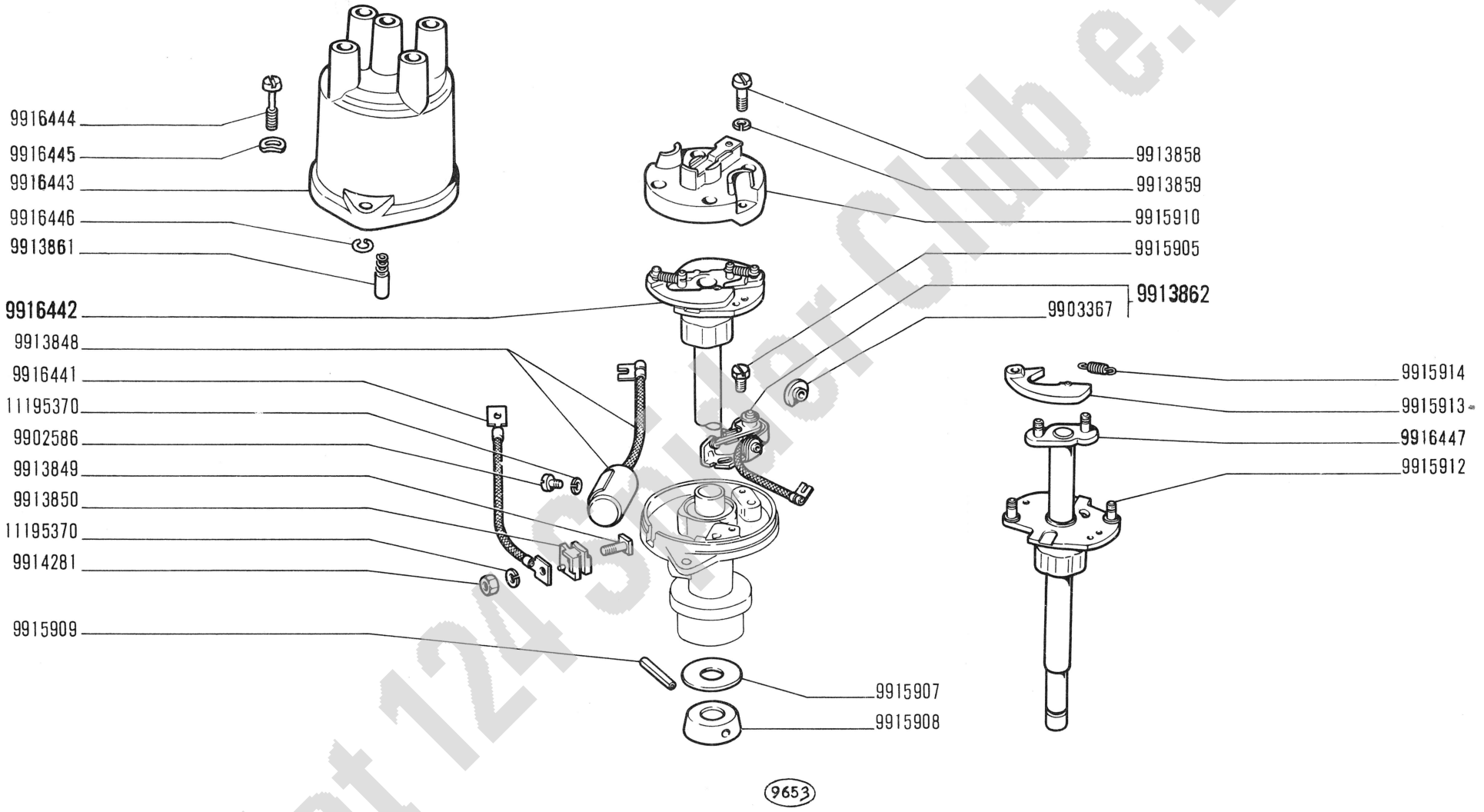

Fiat 124 Sport Club e.V.

124 Sport

DISTRIBUTORE DI ACCENSIONE 4158612 (Marelli)

- *Allumeur*
- *Zündverteiler*
- *Ignition Distributor*
- *Distribuidor de encendido*

F6.14

XII-1966

modif.	n. ordinaz.	quant.	Denominazione	Désignation	Benennung	Description	Denominaciones
	9902586	1	Vite	Vis	Schraube	Screw	Tornillo
	9903367	1	Bussola isolante	Douille	Gewindebüchse	Bushing	Casquillo
	9913848	1	Condensatore	Condensateur	Kondensator	Condenser	Condensador
	9913849	1	Vite	Vis	Schraube	Screw	Tornillo
	9913850	1	Blocchetto isolante	Isolant	Isolierung	Block	Aislador
	9913858	2	Vite	Vis	Schraube	Screw	Tornillo
	9913859	2	Rosetta sicurezza	Rondelle frein	Sicherungsring	Lockwasher	Arandela de freno
	9913861	1	Spazzola	Balai	Kohlebürste	Brush	Escobilla
	9913862	1	Ruttore compl.	Rupteur	Unterbrecher	Breaker	Ruptor
	9914281	1	Dado	Écrou	Mutter	Nut	Tuerca
	9915905	2	Vite	Vis	Schraube	Screw	Tornillo
	9915907	1	Rosetta piana	Rondelle	Scheibe	Washer	Arandela
	9915908	1	Centrifugatore olio	Centrifugeur	Ölschleuderring	Oil slinger	Deflector de aceite
	9915909	1	Spina elastica	Goupille	Stift	Pin	Pasador
	9915910	1	Distributore rotante	Rotor	Laufstück	Rotor	Pipa
	9915912	1	Camma	Came	Nocken	Cam	Leva
	9915913	2	Massa	Masselotte	Fliehgewicht	Weight	Contrapeso
	9915914	2	Molla	Ressort	Feder	Spring	Resorte
	9916441	1	Connessione	Connexion	Leitung	Connection	Cable
	9916442	1	Alberino compl.	Axe	Welle	Shaft	Eje
	9916443	1	Calotta	Calotte	Kappe	Cap	Tapa
	9916444	2	Vite	Vis	Schraube	Screw	Tornillo
	9916445	2	Rosetta sicurezza	Rondelle frein	Sicherungsring	Lockwasher	Arandela de freno
	9916446	2	Anello sicurezza	Arrêtoir	Sicherungsring	Lockring	Anillo de freno
	9916447	1	Alberino	Axe	Welle	Shaft	Eje
	11195370	2	Rosetta sicurezza	Rondelle frein	Sicherungsring	Lockwasher	Arandela de freno

Fiat 124 Spider Club e.V.

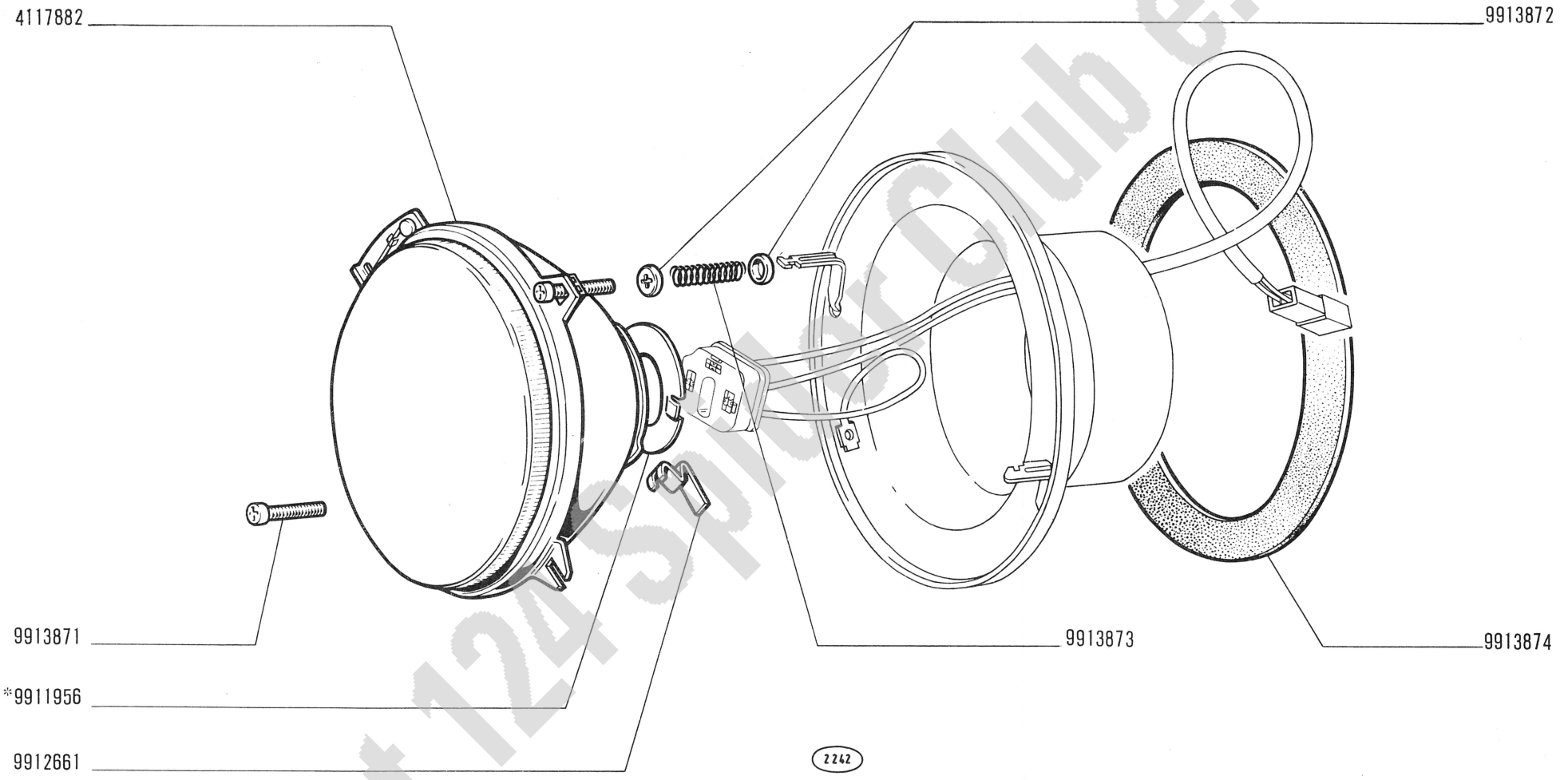

* Vedere elenco -voir la liste -siehe Tabelle -see List -véase la lista

Fiat 124 Sport Club e.V.

124 Sport

- *Projecteur*
- *Scheinwerfer*

PROIETTORE 4117880 (Carello)

- *Headlamp*
- *Proyector*

modif.	n. ordinaz.	quant.	Denominazione	Désignation	Benennung	Description	Denominaciones
	4117882	1	Gruppo ottico	Groupe optique	Einsatz	Lens/reflector	Grupo óptico
	9911956	1	Disco *	Disque	Scheibe	Plate	Disco
	9912661	2	Molla	Agrafe	Klemmstück	Clip	Sujetador
	9913871	2	Vite regolazione	Vis	Schraube	Screw	Tornillo
	9913872	2	Scodellino	Cuvette	Tellerscheibe	Cup	Platillo
	9913873	1	Molla	Ressort	Feder	Spring	Resorte
	9913874	1	Anello tenuta	Joint	Dichtring	Seal	Junta
			* non fornite col complessivo	Pas livrées avec ensemble	Nicht mit Zusammenbau lieferbar	Not serviced with the assy.	No se proveen con el conjunto

Fiat 124 Spider Club e.V.

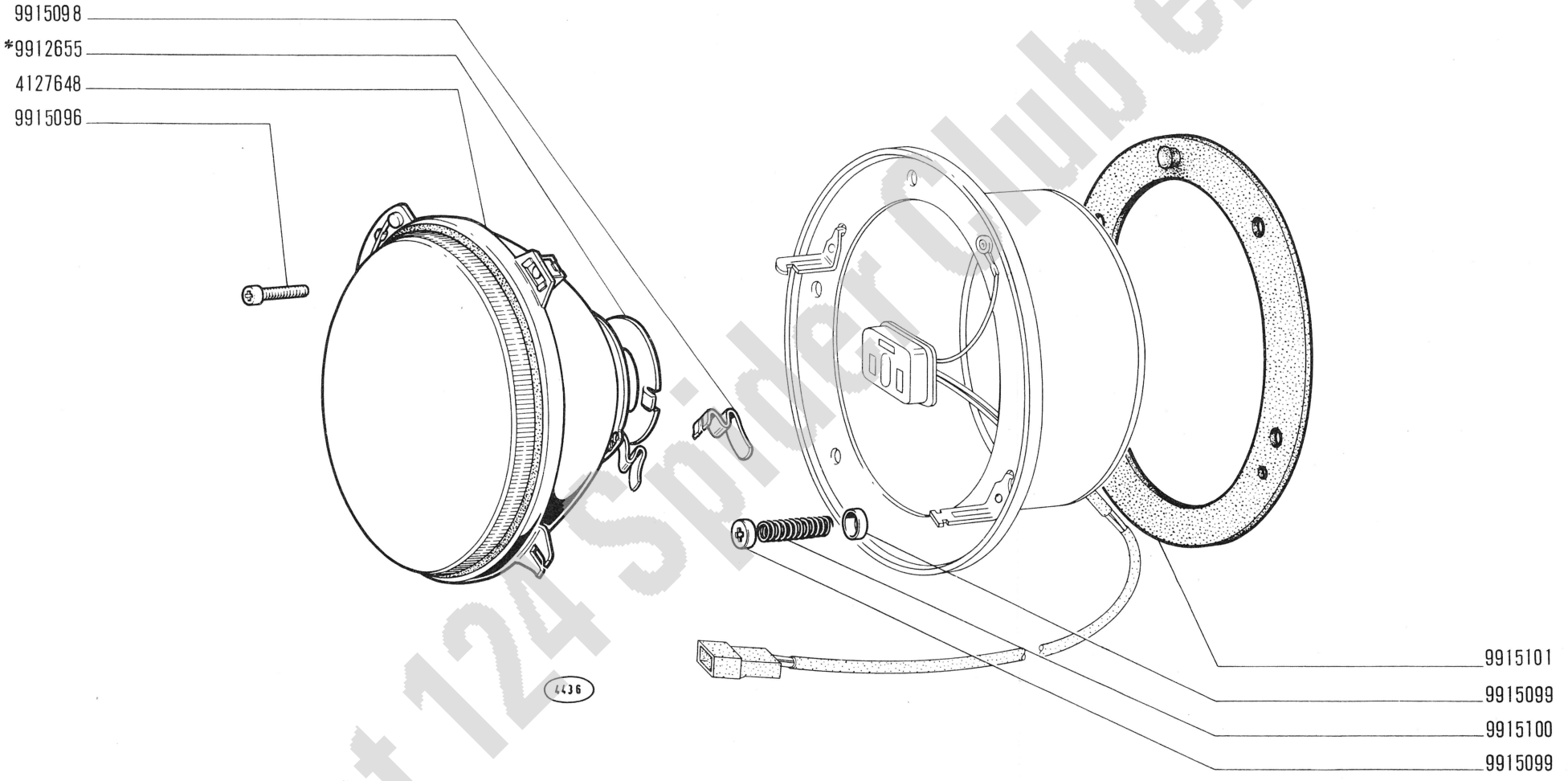

* Vedere elenco -voir la liste -siehe Tabelle -see List -véase la lista

Fiat 124 Spider Club e.V.

124 Sport

- *Projecteur*
- *Scheinwerfer*

PROIETTORE 4127647 (Elma)

- *Headlamp*
- *Proyector*

F6.29/1

XII-1966

modif.	n. ordinaz.	quant.	Denominazione	Désignation	Benennung	Description	Denominaciones
	4127648	1	Gruppo ottico	Groupe optique	Einsatz	Lens/reflector	Grupo óptico
	9912655	1	Disco *	Disque	Scheibe	Plate	Disco
	9915096	2	Vite regolazione	Vis	Schraube	Screw	Tornillo
	9915098	2	Molla	Agrafe	Klemmstück	Clip	Sujetador
	9915099	2	Scodellino	Cuvette	Tellerscheibe	Cup	Platillo
	9915100	1	Molla	Ressort	Feder	Spring	Resorte
	9915101	1	Anello tenuta	Joint	Dichtring	Seal	Junta
			* non fornite col complessivo	Pas livrées avec ensemble	Nicht mit Zusammenbau lieferbar	Not serviced with the assy.	No se proveen con el conjunto

Fiat 124 Spider Club e.V.

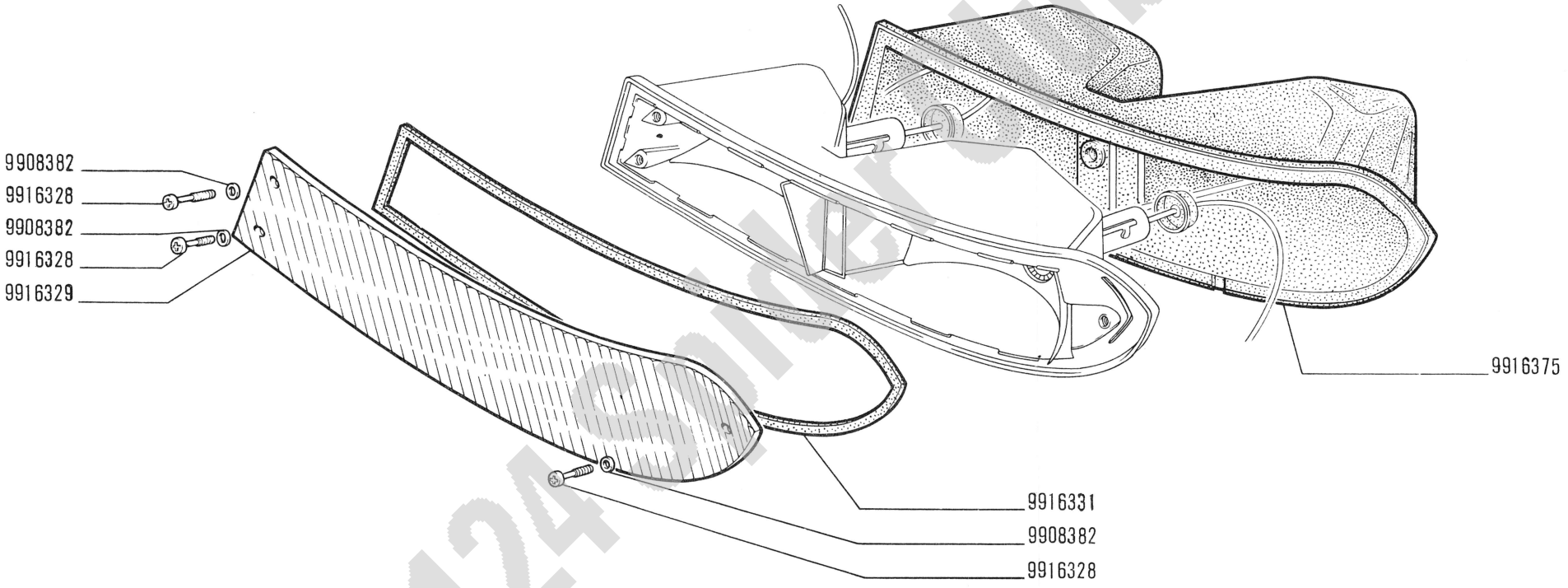

Fiat 124 Sport Club e.V.

124 Sport

FANALE ANTERIORE 4157008 (Carello)

- *Lanterne AV*
- *Vordere Leuchte*
- *Front Lamp*
- *Lámpara anterior*

F6.32

XII-1966

modif.	n. ordinaz.	quant.	Denominazione	Désignation	Benennung	Description	Denominaciones
	9908382	3	Rosetta tenuta	Joint	Dichtring	Gasket	Junta
	9916328	3	Vite	Vis	Schraube	Screw	Tornillo
	9916329	1	Trasparente	Transparent	Lichtscheibe	Lens	Tapa translúcida
	9916331	1	Guarnizione	Joint	Dichtung	Gasket	Junta
	9916375	1	Guarnizione	Joint	Dichtung	Gasket	Junta

Fiat 124 Spider Club e.V.

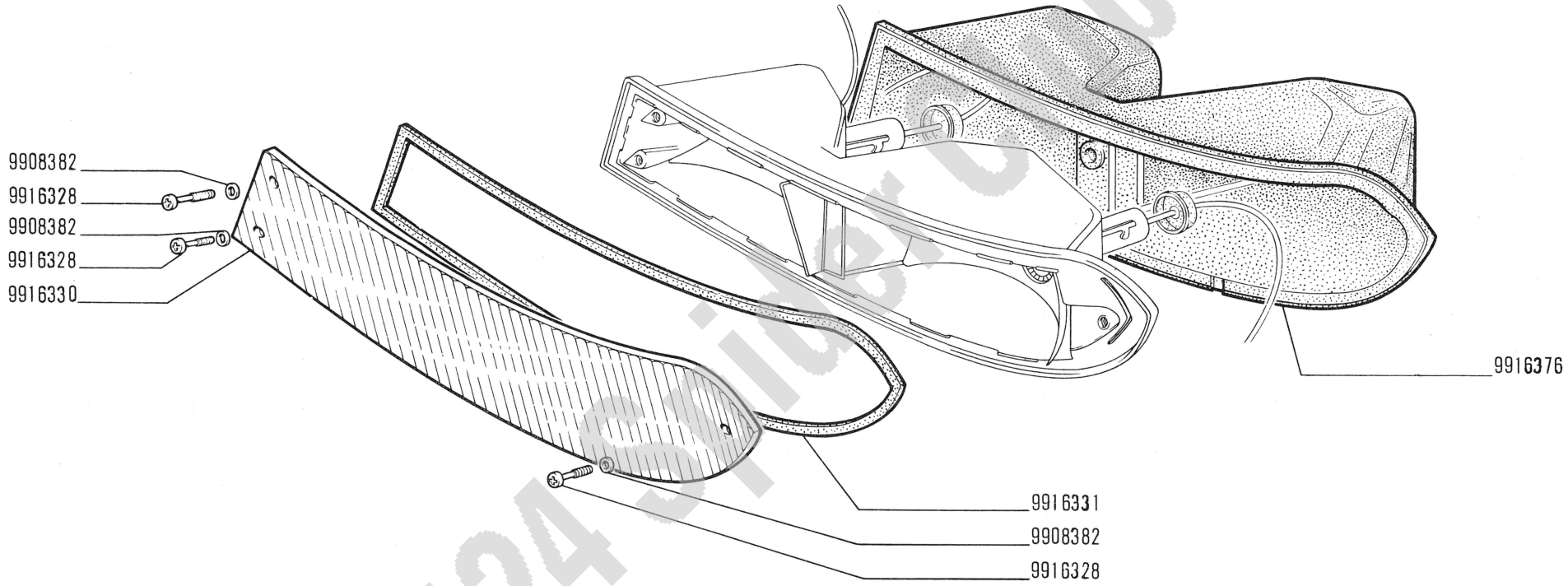

Fiat 124 Sport Club e.V.

124 Sport

FANALE ANTERIORE 4157009 (Carello)

- *Lanterne AV*
- *Vordere Leuchte*
- *Front Lamp*
- *Lámpara anterior*

F6.32/1

XII-1966

modif.	n. ordinaz.	quant.	Denominazione	Désignation	Benennung	Description	Denominaciones
	9908382	3	Rosetta tenuta	Joint	Dichtring	Gasket	Junta
	9916328	3	Vite	Vis	Schraube	Screw	Tornillo
	9916330	1	Trasparente	Transparent	Lichtscheibe	Lens	Tapa translúcida
	9916331	1	Guarnizione	Joint	Dichtung	Gasket	Junta
	9916376	1	Guarnizione	Joint	Dichtung	Gasket	Junta

Fiat 124 Spider Club e.V.

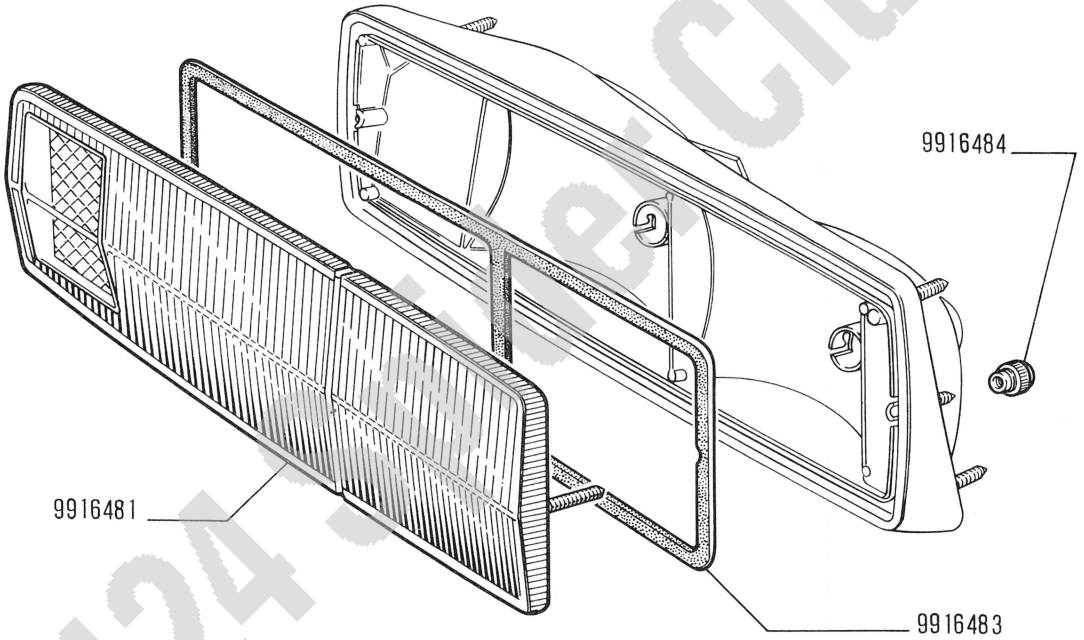

9501

FANALE POSTERIORE 4157014 (Altissimo)

124 Sport

- *Lanterne AR*
- *Schlussleuchte*
- *Tail Lamp*
- *Lámpara posterior*

F6.34

XII-1966

Fiat 124 Sport Club e.V.

modif.	n. ordinaz.	quant.	Denominazione	Désignation	Benennung	Description	Denominaciones
	9916481	1	Trasparente	Transparent	Lichtscheibe	Lens	Tapa translúcida
	9916483	1	Guarnizione	Joint	Dichtung	Gasket	Junta
	9916484	2	Boccola	Douille	Büchse	Bush	Casquillo

Fiat 124 Spider Club e.V.

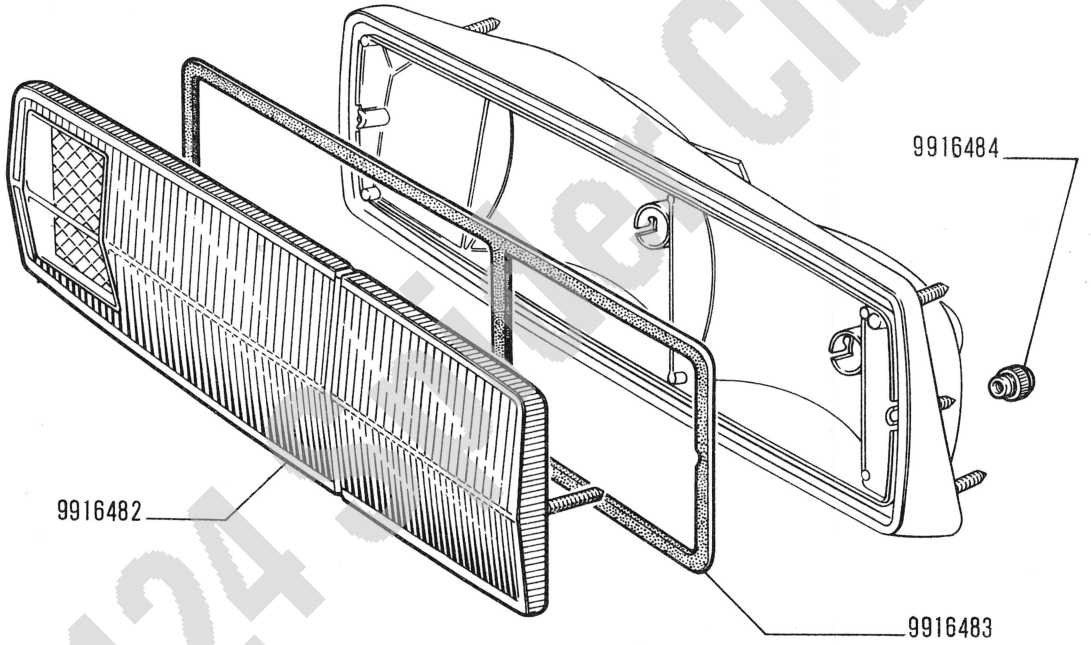

9502

Fiat 124 Sport Club e.V.

124 Sport

FANALE POSTERIORE 4157015 (Altissimo)

- *Lanterne AR*
- *Schlussleuchte*
- *Tail Lamp*
- *Lámpara posterior*

modif.	n. ordinaz.	quant.	Denominazione	Désignation	Benennung	Description	Denominaciones
	9916482	1	Trasparente	Transparent	Lichtscheibe	Lens	Tapa translúcida
	9916483	1	Guarnizione	Joint	Dichtung	Gasket	Junta
	9916484	2	Boccola	Douille	Büchse	Bush	Casquillo

F6.34/1

Fiat 124 Spider Club e.V.

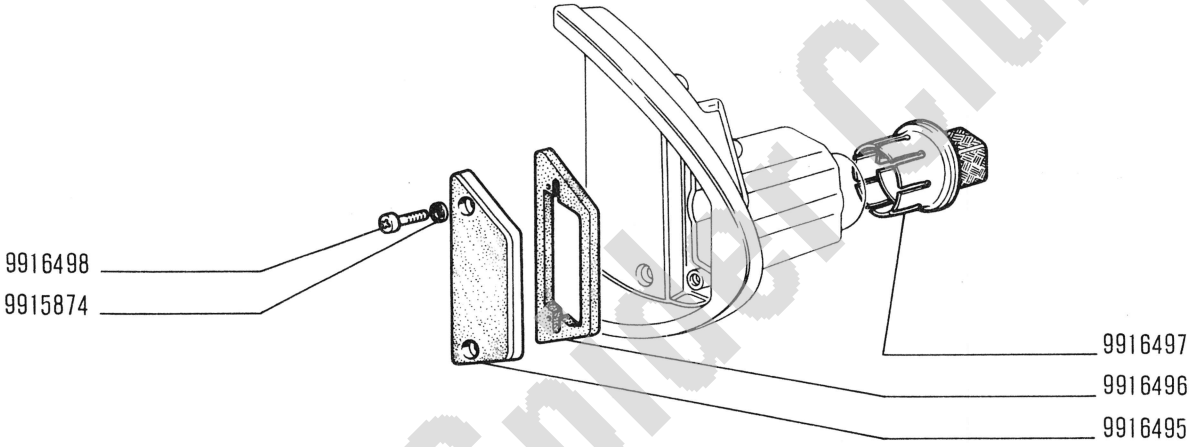

Fiat 124 Sport Club e.V.

124 Sport

FANALE TARGA d 4157020, s 4157021 (Altissimo)

- *Feu de plaque*
- *Nummernschildleuchte*
- *Number Plate Lamp*
- *Lámpara de matrícula*

F6.35

XII-1966

modif.	n. ordinaz.	quant.	Denominazione	Désignation	Benennung	Description	Denominaciones
	9915874	2	Rosetta tenuta	Joint	Dichtring	Gasket	Junta
	9916495	1	Trasparente	Transparent	Lichtscheibe	Lens	Tapa translúcida
	9916496	1	Guarnizione	Joint	Dichtung	Gasket	Junta
	9916497	1	Portalampada	Porte-lampe	Lampenfassung	Bulb holder	Portalámpara
	9916498	2	Vite	Vis	Schraube	Screw	Tornillo

F6.35

Fiat 124 Spider Club e.V.

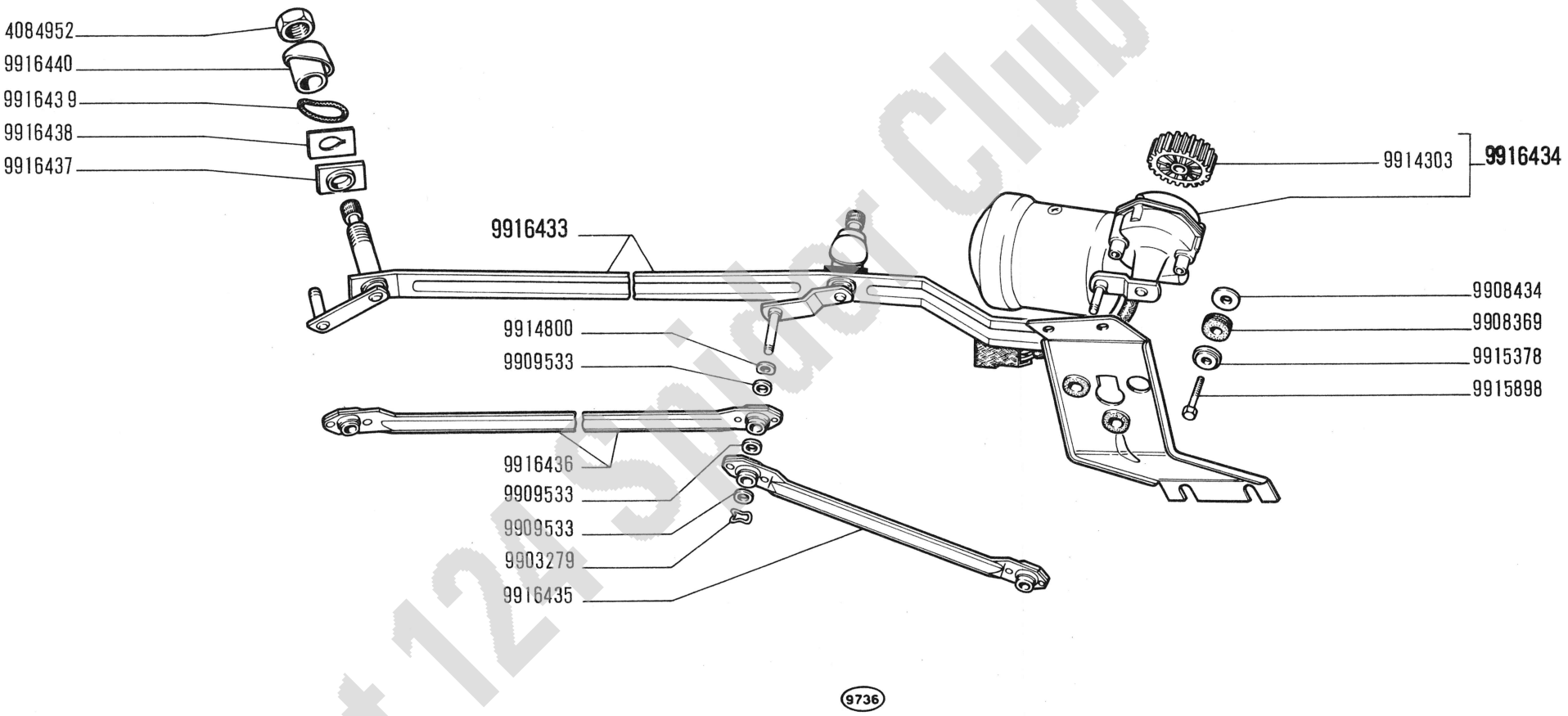

Fiat 124 Sport Club e.V.

124 Sport

TERGICRISTALLO 4144556 (Marelli)

- *Essuie-glace*
- *Scheibenwischer*
- *Windshield Wiper*
- *Limpia-parabrisas*

F6.65

XII-1966

modif.	n. ordinaz.	quant.	Denominazione	Désignation	Benennung	Description	Denominaciones
	4084952	2	Dado	Écrou	Mutter	Nut	Tuerca
	9903279	3	Fermaglio	Agrafe	Klemmstück	Clip	Sujetador
	9908369	3	Anello gomma	Bague	Ring	Ring	Guarnición
	9908434	3	Rosetta piana	Rondelle	Scheibe	Washer	Arandela
	9909533	7	Rosetta piana	Rondelle	Scheibe	Washer	Arandela
	9914303	1	Ingranaggio	Pignon	Zahnrad	Gear	Piñón
	9914800	3	Rosetta sicurezza	Rondelle frein	Sicherungsring	Lockwasher	Arandela de freno
	9915378	3	Rosetta piana	Rondelle	Scheibe	Washer	Arandela
	9915898	3	Vite	Vis	Schraube	Screw	Tornillo
	9916433	1	Piastra compl.	Plaque	Platte	Plate	Placa
	9916434	1	Motorino compl.	Moteur	Motor	Motor	Motor
	9916435	1	Biella	Bielle	Pleuel	Link	Biela
	9916436	1	Tirante	Tirant	Verbindungsstange	Link	Biela
	9916437	2	Distanziale	Entretoise	Abstandstück	Spacer	Separador
	9916438	2	Guarnizione	Joint	Dichtung	Gasket	Junta
	9916439	2	Anello tenuta	Joint	Dichtring	Seal	Junta
	9916440	2	Distanziale	Entretoise	Abstandstück	Spacer	Separador

Fiat 124 Spider Club e.V.

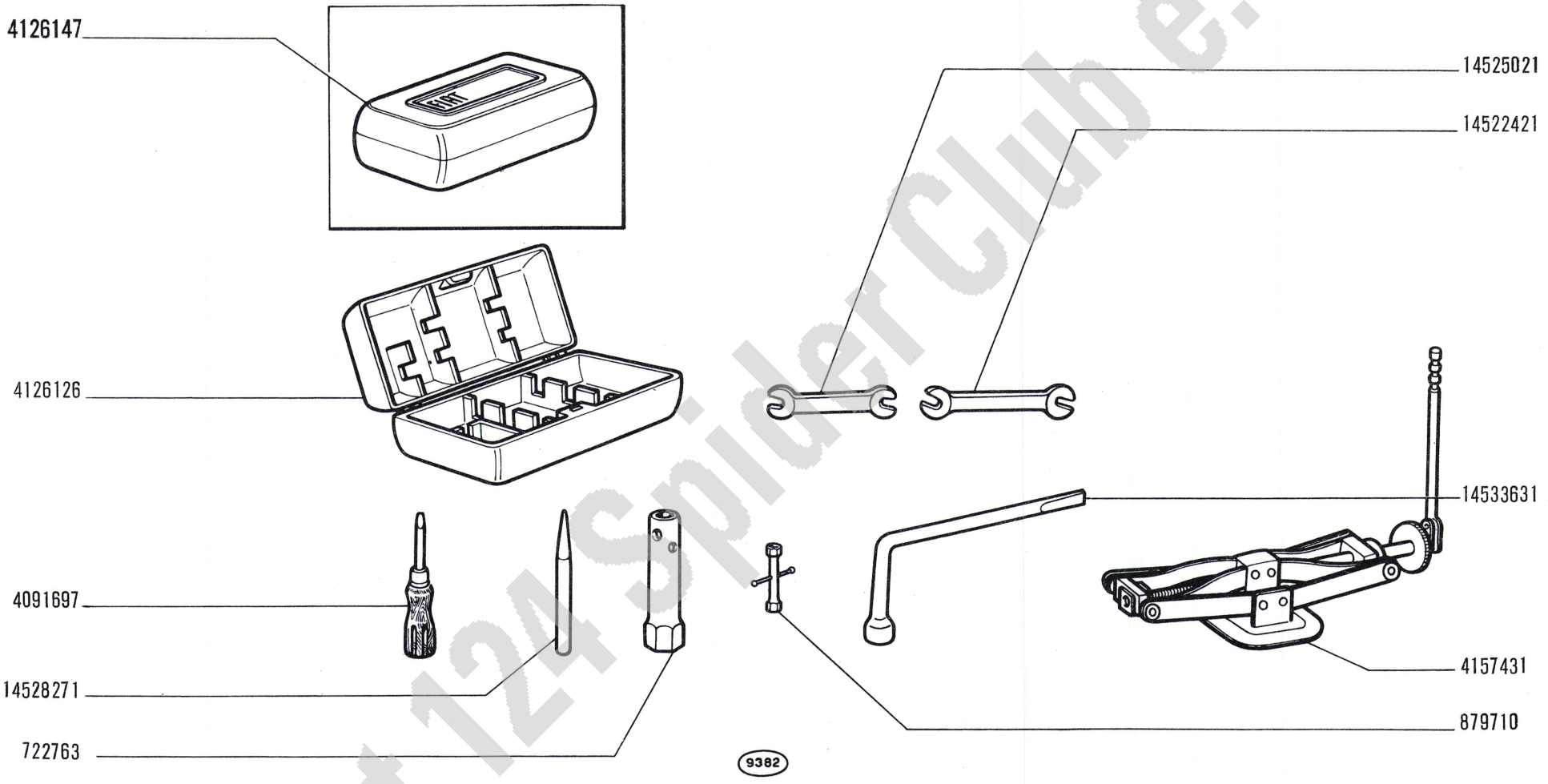

Fiat 124 Spider Club e.V.

124 Sport

- *Outils*
- *Werkzeuge*

ATTREZZI

- *Tools*
- *Herramientas*

Z1.01

XII-1966

modif.	n. ordinaz.	quant.	Denominazione	Désignation	Benennung	Description	Denominaciones
	722763	1	Chiave a tubo	Clé à tube	Steckschlüssel	Pipe wrench	Llave de tubo
	879710	1	Chiave a tubo	Clé à tube	Steckschlüssel	Pipe wrench	Llave de tubo
	4091697	1	Cacciavite	Tournevis	Schraubenzieher	Screwdriver	Destornillador
	4126126	1	Borsa	Trousse vide	Tasche f.Werkzeuge	Bag	Bolsa
	4126147	1	Borsa con utensili	Trousse avec outils	Werkzeugtasche	Tool kit	Bolsa de herramientas
	4157431	1	Martinello	Cric	Wagenheber	Jack	Gato
	14522421	1	Chiave 13x17	Clé	Schlüssel	Wrench	Llave
	14525021	1	Chiave 8x10	Clé	Schlüssel	Wrench	Llave
	14528271	1	Punzone	Chasse-goup.	Durchschlag	Punch	Punzón
	14533631	1	Manovella	Manivelle	Radmutterschlüssel	Speed handle	Berbiquí

Fiat 124 Spider Club e.V.

Modifica		Sgr. interessati e Norme di ricambio
C 2819 ⟶ mot. n. 000348	**D 2819** mot. n. 000349 ⟶	**A4.02 - A4.03 - A4.09**

Fiat 124 Spider Club e.V.

PARTI DI RICAMBIO RIV

Pièces détachées — Ersatzteile — Spares — Piezas de recambio

CUSCINETTI — Roulements — Wälzlager — Bearings — Rodamientos

Dimensioni mm — Dimensions — Abmessungen — Size — Dimensiones			n. ordinaz. FIAT	n. ordinaz. RIV	Sgr.
Diametro interno — Diamètre int. — Inner diameter — Innendurchmesser — Diám. int.	Diametro esterno — Diamètre ext. — Outer diameter — Aussendurchmesser — Diám. ext.	Spessore — Epaisseur — Width — Breite — Anco			
29,116	47	12	801611	9090 b	D2.02
29,116	47,5	20	813983	9463 b	D2.02
28	67	20,5	848610	01/02/4235/115	B4.04
30	75/80,4	19	854940	10252 a	B2.04
14,71	23,841	13,2	883236	13941 b	B3.01
14,71	23,841	13,2	883236	13941 b	B3.16
26	57,15	17,462	4009067	13/24/3526	D3.14
20	50/55	20,6	4059471	12991 a	B2.04
30	72/78,6	19	4059514	9954	B2.04
25	52	20,6	4074787	12705/102	A4.09
25	55	18	4077339	13441	B2.04
19,050	45,237	15,494	4096104	01/02/3718	D3.14
—	30	131/39	4143116	14453	A4.03
—	30	131/39	4162334	614874 B	A4.03
20	52	15	23144770	5 B 20	B2.04
30	62	16	24940370	ALN 30/401	B4.01
15	35	14	24940440	AL 15/326	A1.03
25	52	18	28042320	AL 25	B3.01
25	52	18	28103910	2 DAAVX 25	B2.04
33	62	16	60055392	01/02/3320	B4.04

Fiat 124 Spider Club e.V.

AMMORTIZZATORI — Amortisseurs — Stossdämpfer — Shock Absorbers — Amortiguadores			BOCCOLE — Douilles — Büchsen — Bushings — Casquillos		
n. ordinaz. **FIAT**	n. ordinaz. **RIV**	Sgr.	n. ordinaz. **FIAT**	n. ordinaz. **RIV**	Sgr.
4159259	808 3010 416	D3.01	4134162	89 901 054	D3.01
4159260	808 3010 417	D3.05	4150502	89 902 052	D3.01
			9915814	89 900 081	D3.10
			9916022	89 900 104	D3.10/1

Fiat 124 Spider Club e.V.

FIAT LANCIA lineaccessori

DM 85,-

Fahrzeug-Typ

Fiat 124 Spider Club e.V.

Fiat 124 Spider Club e.V.

FIAT — DIREZIONE RICAMBI — Lungo Stura Lazio, 15 - TORINO - (Italia)

Stampato 603.10.111 - 1ª Ed. - XII-1966-6000 — Printed in Italy — Stabilimento Grafico G. CANALE & C.