118 Blatt

FIAT

124 Sport

(Tipo BC-BS)

CATALOGO PARTI DI RICAMBIO
CATALOGUE DE PIÈCES DÉTACHÉES
ERSATZTEILKATALOG
SPARE PARTS CATALOG
CATÁLOGO DE PIEZAS DE REPUESTO

FIAT - DIREZIONE RICAMBI

Fiat 124 Spider Club e.V.

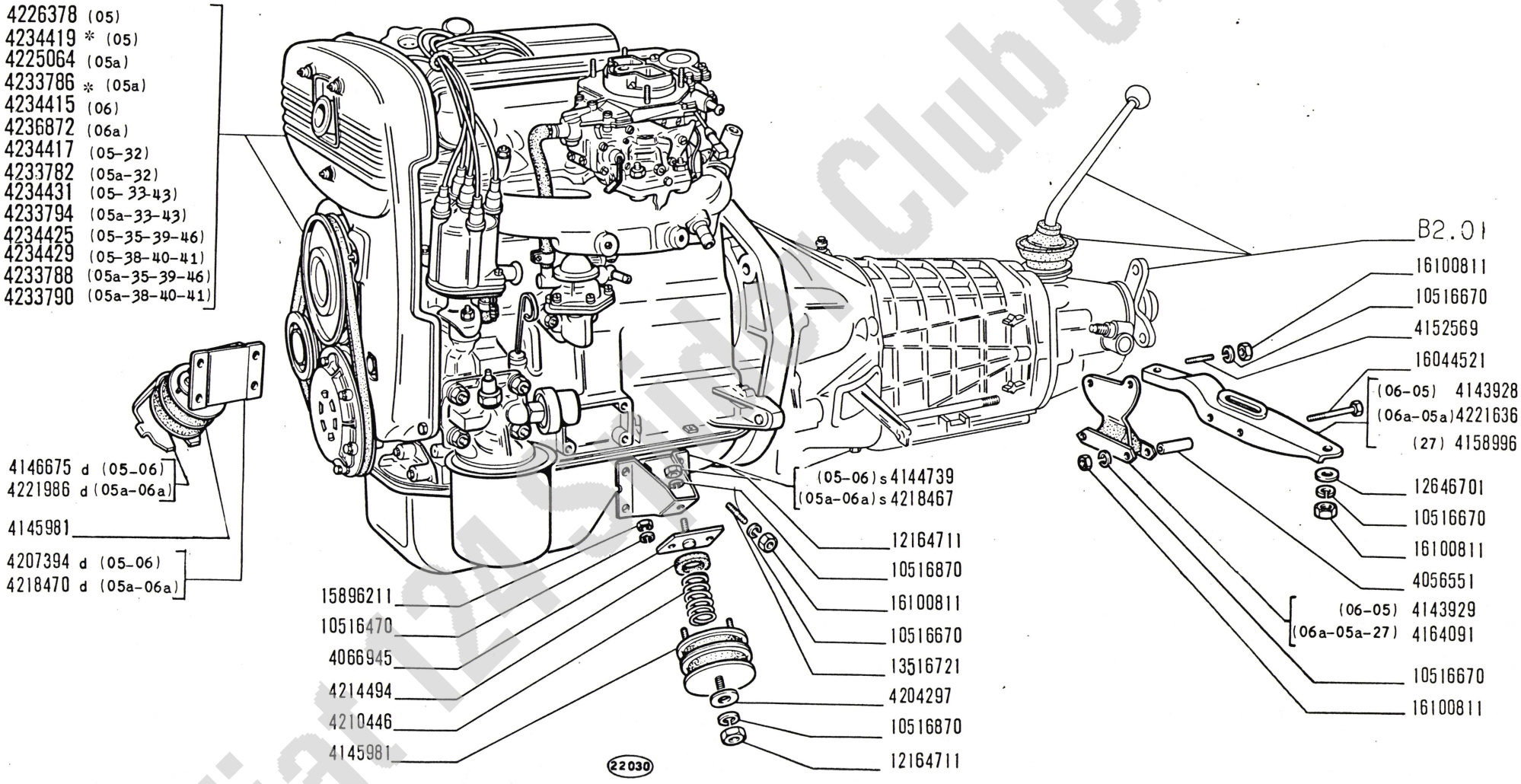

* Per Tropico Francia - Pour.... Fur.... - For.... - Para

Fiat 124 Sport Club e.V.

124 Sport
(tipo BC-BS)

MOTORE E SUPPORTI GRUPPO MOTOPROPULSORE

- *Moteur et supports du groupe propulseur*
- *Motor und Triebwerklager*
- *Engine and Power Plant Supports*
- *Motor y anclaje de la planta motriz*

A0.01

XI-1970

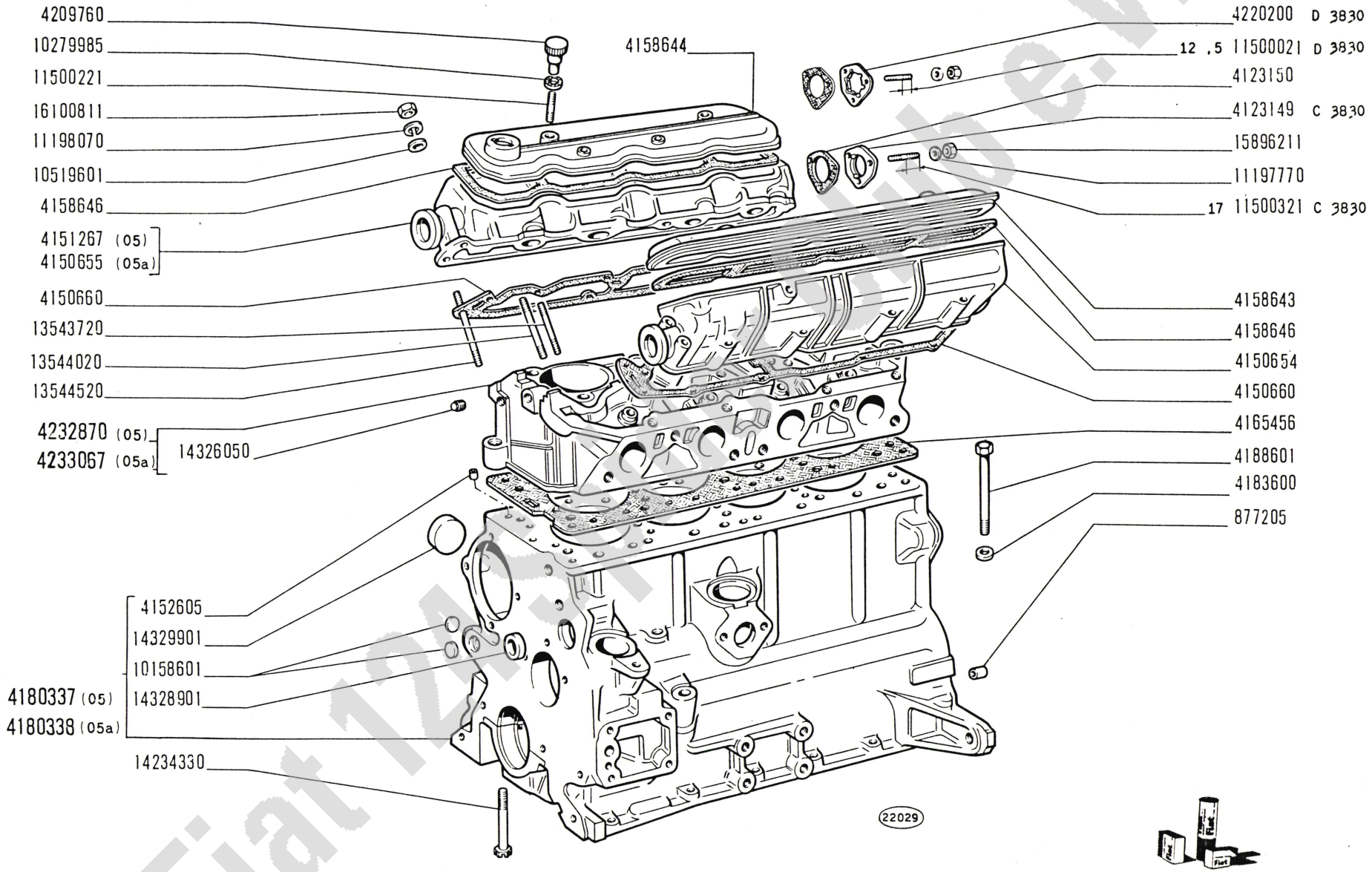

Fiat 124 Sport Club e.V.

124 Sport
(tipo BC-BS)

BASAMENTO E TESTA CILINDRI

- *Bâti et culasse*
- *Kurbelgehäuse und Zylinderkopf*
- *Crankcase and Cylinder Head*
- *Bloque de cilindros y culata*

A1.01

XI-1970

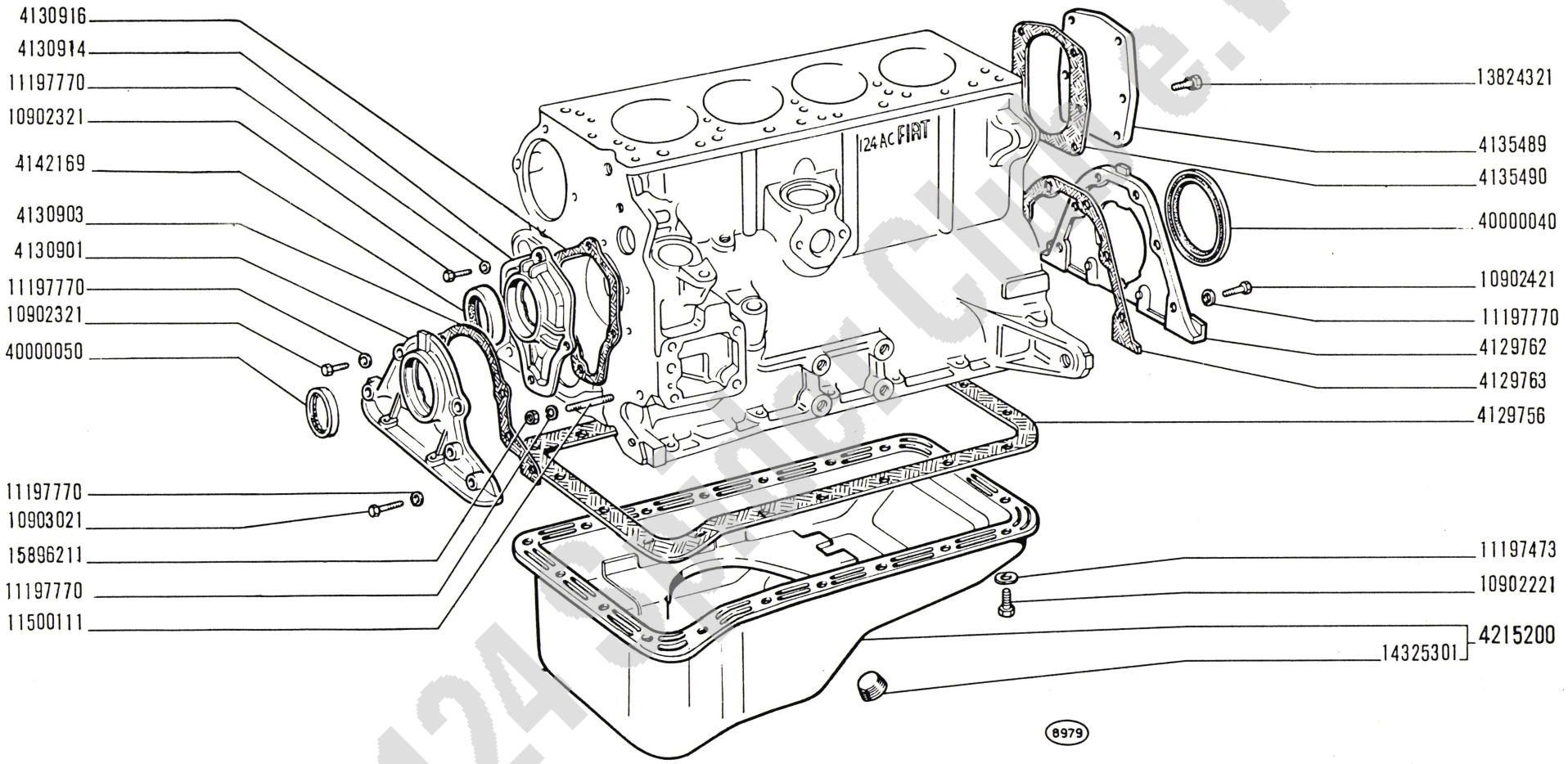

Fiat 124 Sport Club e.V.

124 Sport
(tipo BC-BS)

COPPA E COPERCHI BASAMENTO

- *Carter d'huile et couvercles de bâti*
- *Ölwanne und Deckel des Kurbelgehäuses*
- *Oil Sump and Crankcase Covers*
- *Cárter de aceite y tapas del bloque*

A1.02

II-1970

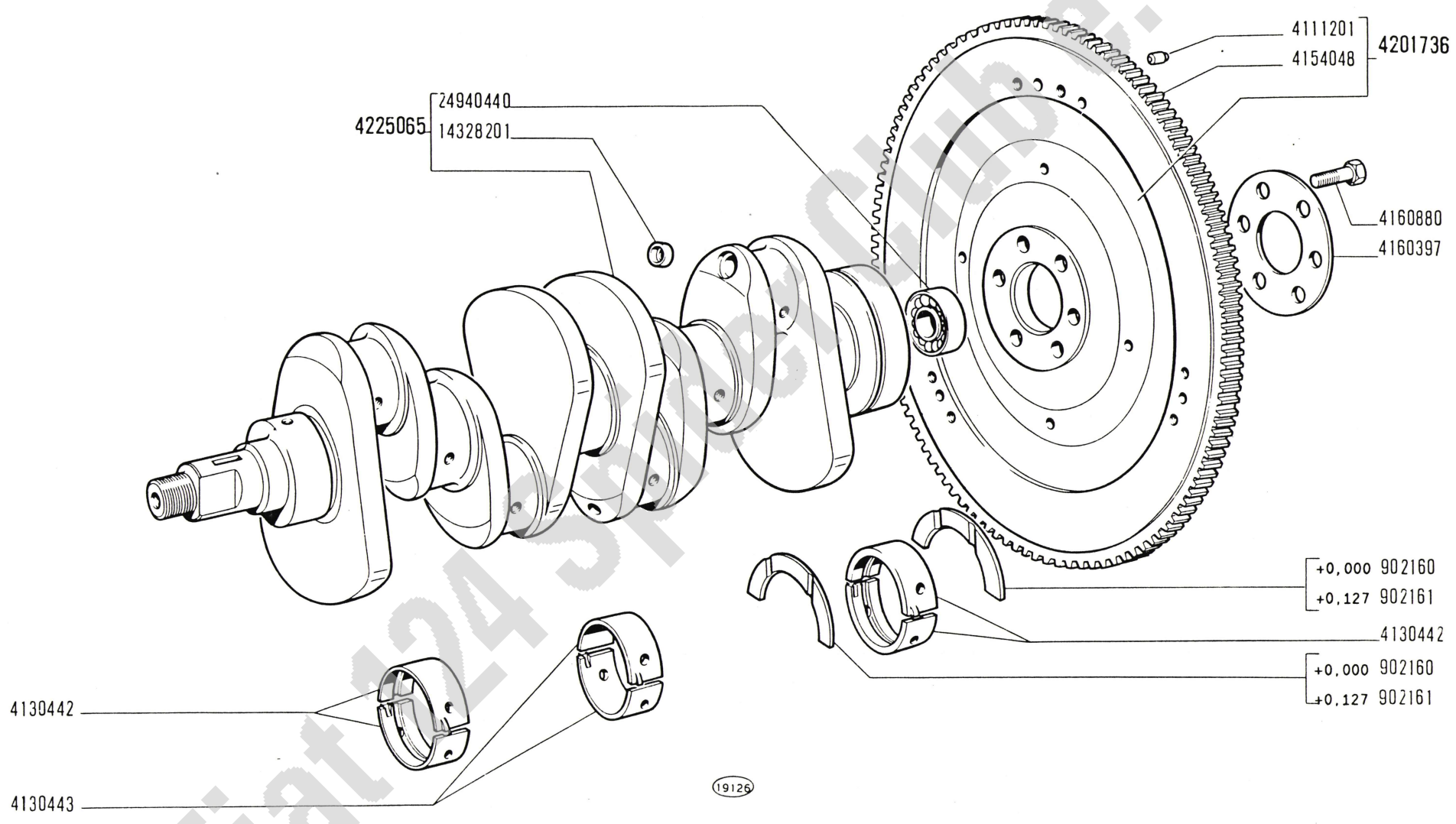

Fiat 124 Sport Club N.V.

124 Sport
(tipo BC-BS)

ALBERO E VOLANO MOTORE

- *Vilebrequin et volant moteur*
- *Kurbelwelle und Schwungrad*
- *Crankshaft and Flywheel*
- *Cigüeñal y volante*

A1.03/1

II-1970

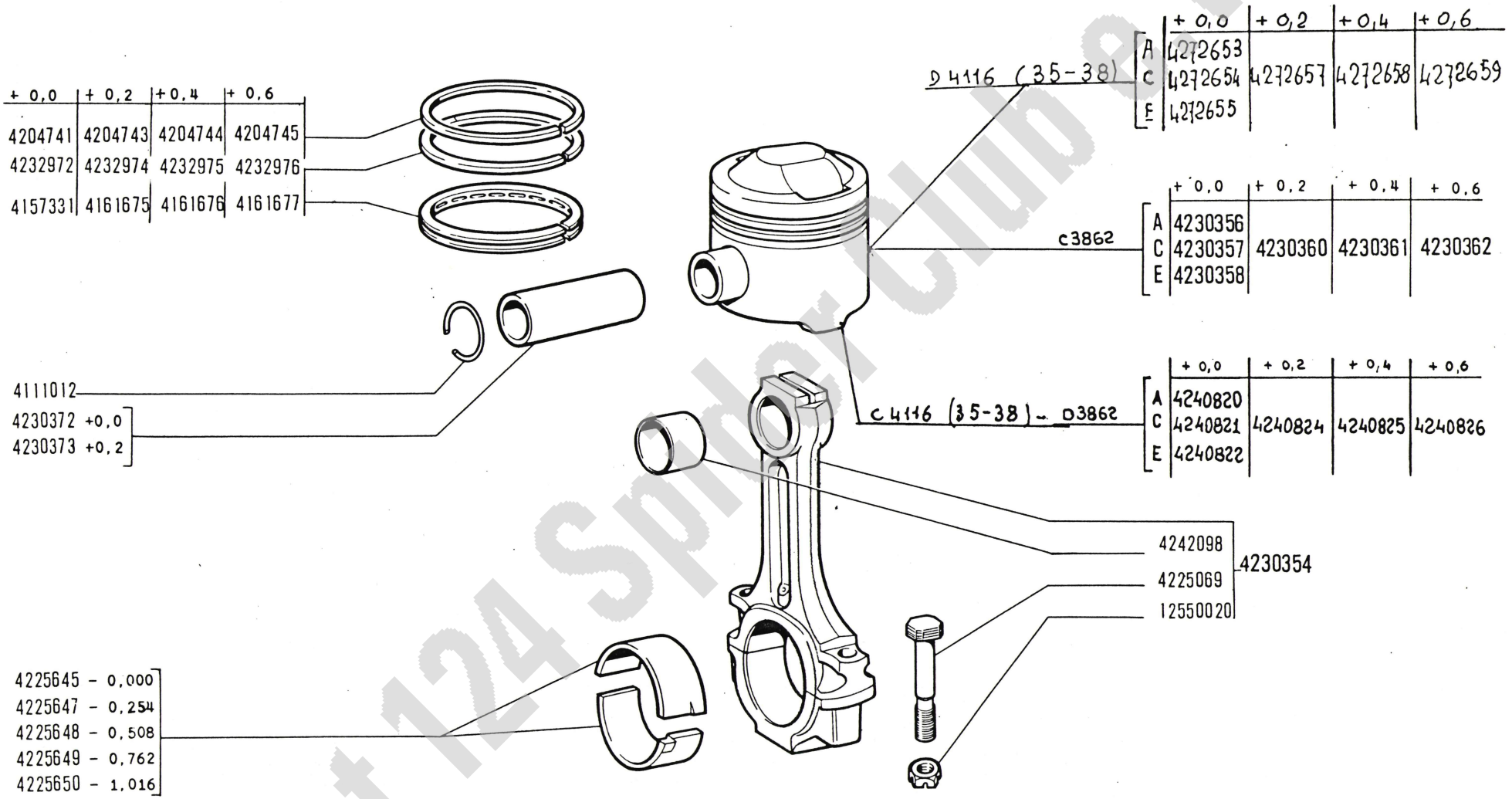

19047 A

Fiat 124 Spider Club e.V.

124 Sport (tipo BC-BS)

BIELLE E STANTUFFI

Bielles et pistons
Pleuelstangen und Kolben

Connecting Rods and Pistons
Bielas y émbolos

A1.05/1

1/2

XI-1970
30-01-71

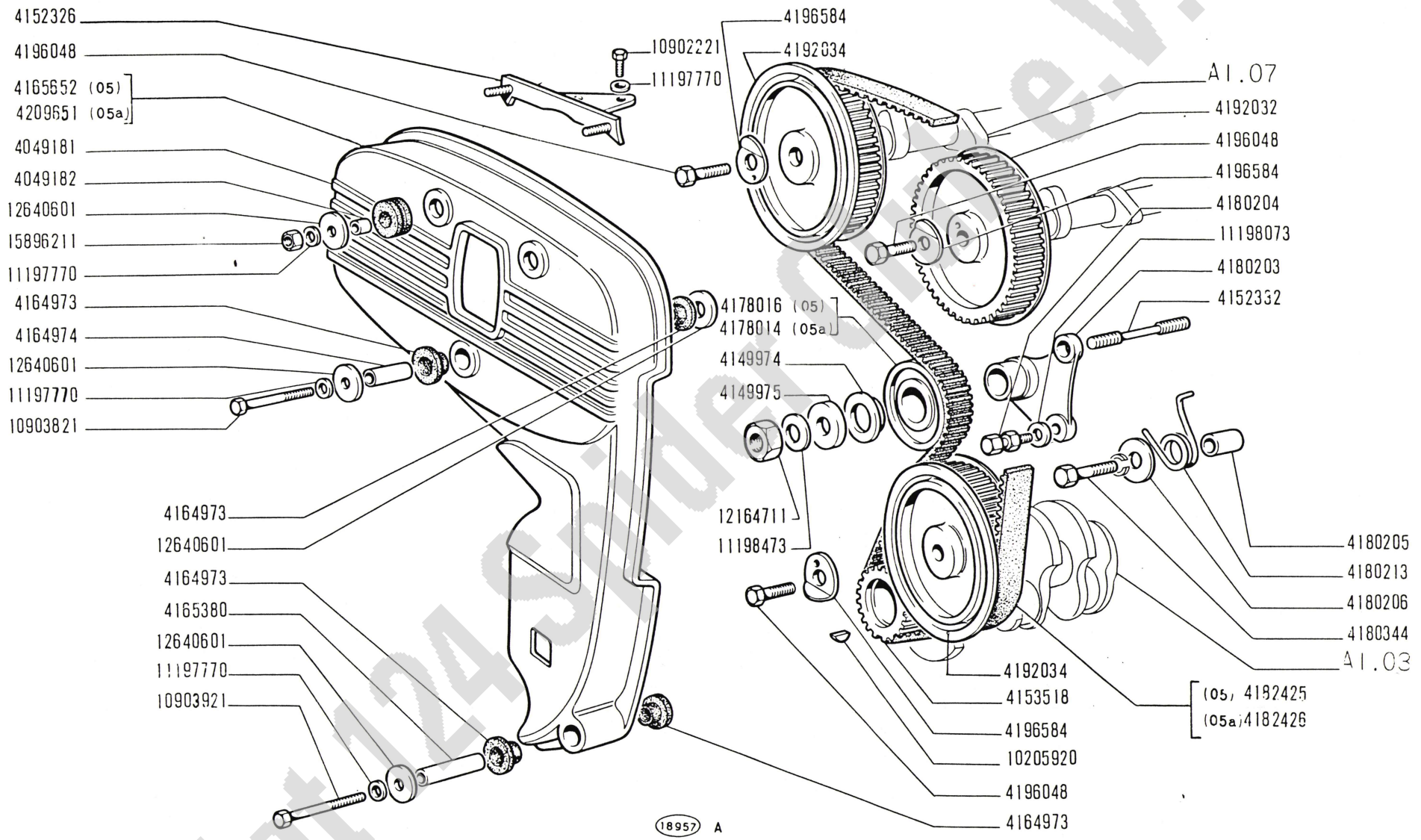

Fiat 124 Sport Club e.V.

124 Sport
(tipo BC-BS)

COMANDO DISTRIBUZIONE

- *Commande de distribution*
- *Steuerungsantrieb*
- *Camshaft Drive*
- *Piñones de la distribución*

A1.06

XI-1970

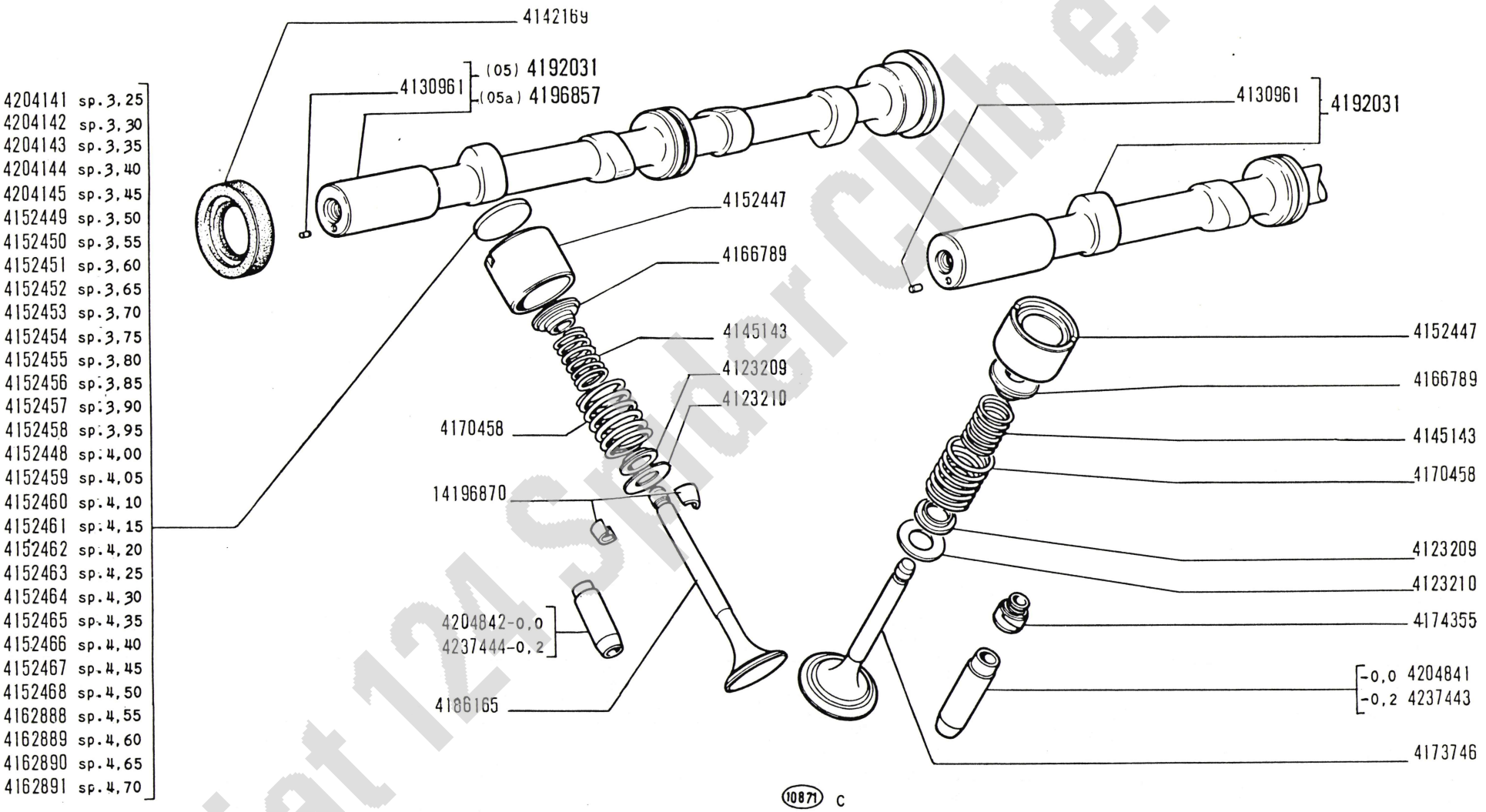

Fiat 124 Spider Club e.V.

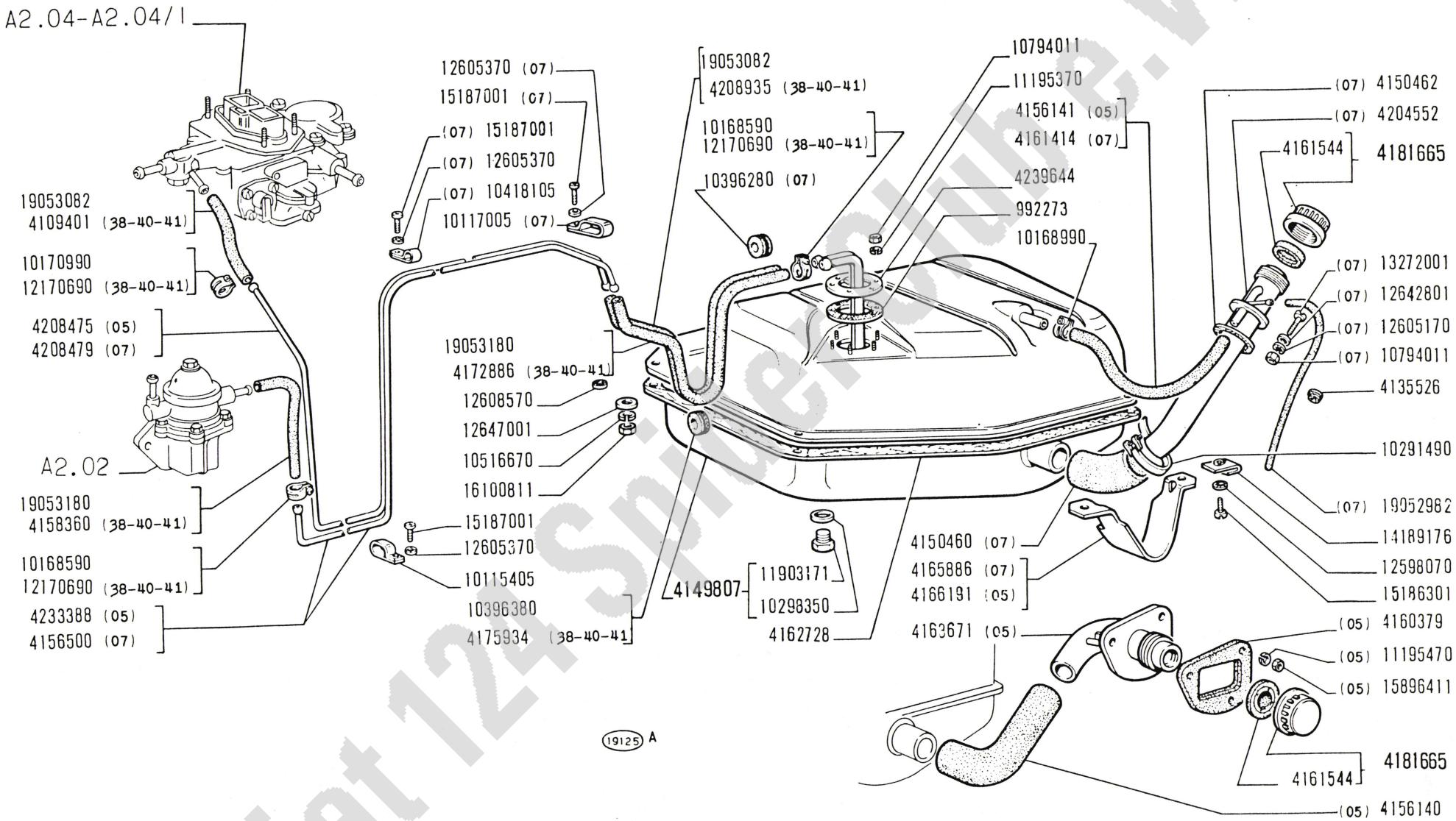

Fiat 124 Spider Europa N.V.

124 Sport
(tipo BC-BS)

SERBATOIO COMBUSTIBILE E TUBAZIONI

- *Réservoir et canalisations combustible*
- *Kraftstofftank und Leitungen*
- *Fuel Tank and Lines*
- *Depósito de combustible y tuberías*

A2.01

XI-1970

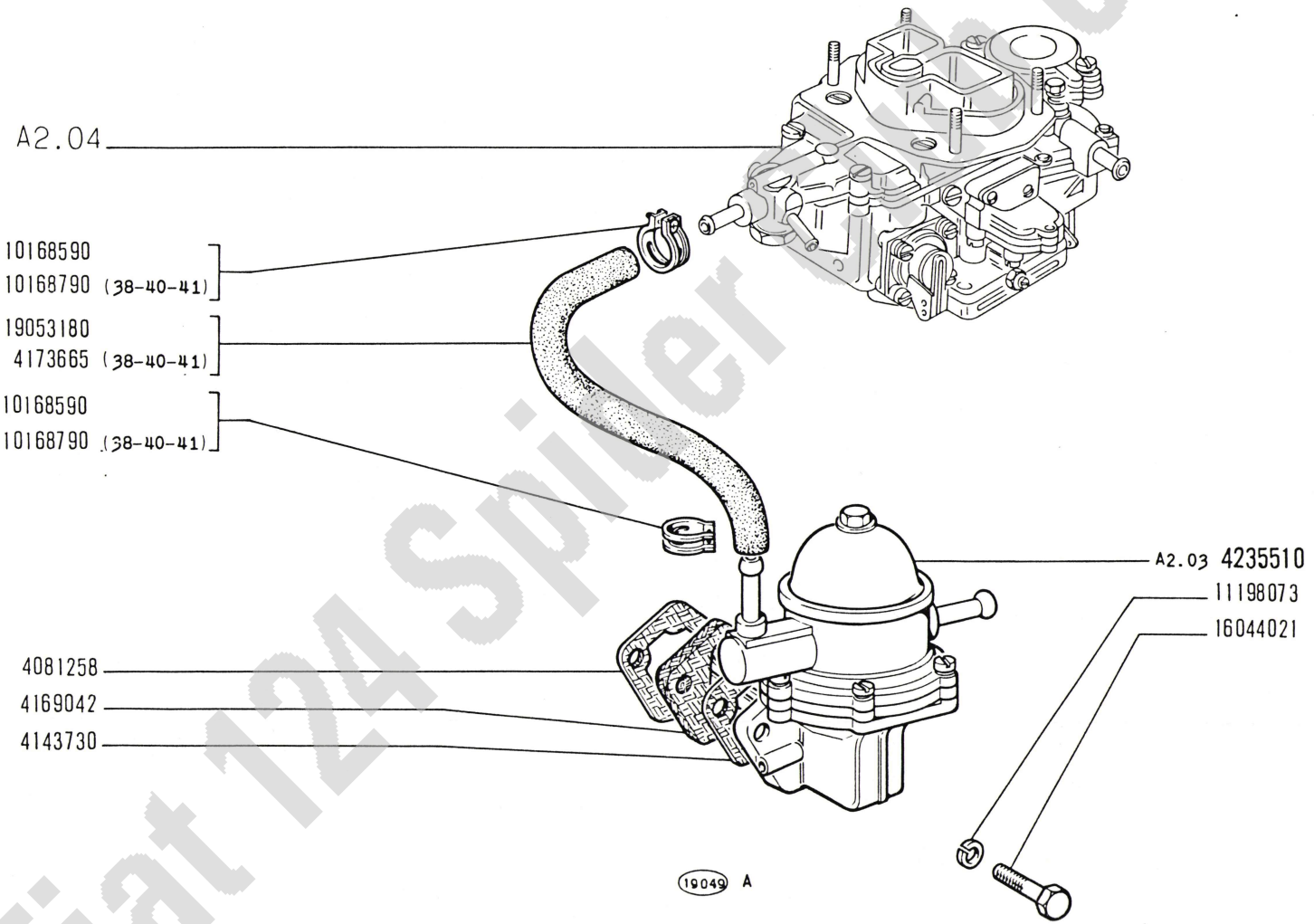

Fiat 124 Spider Europa e.V.

124 Sport
(tipo BC-BS)

POMPA ALIMENTAZIONE E TUBAZIONI

- *Pompe et canalisations d'alimentation*
- *Kraftstoffpumpe und Leitungen*
- *Fuel Pump and Lines*
- *Bomba de alimentación y tuberías*

A2.02

XI-1970

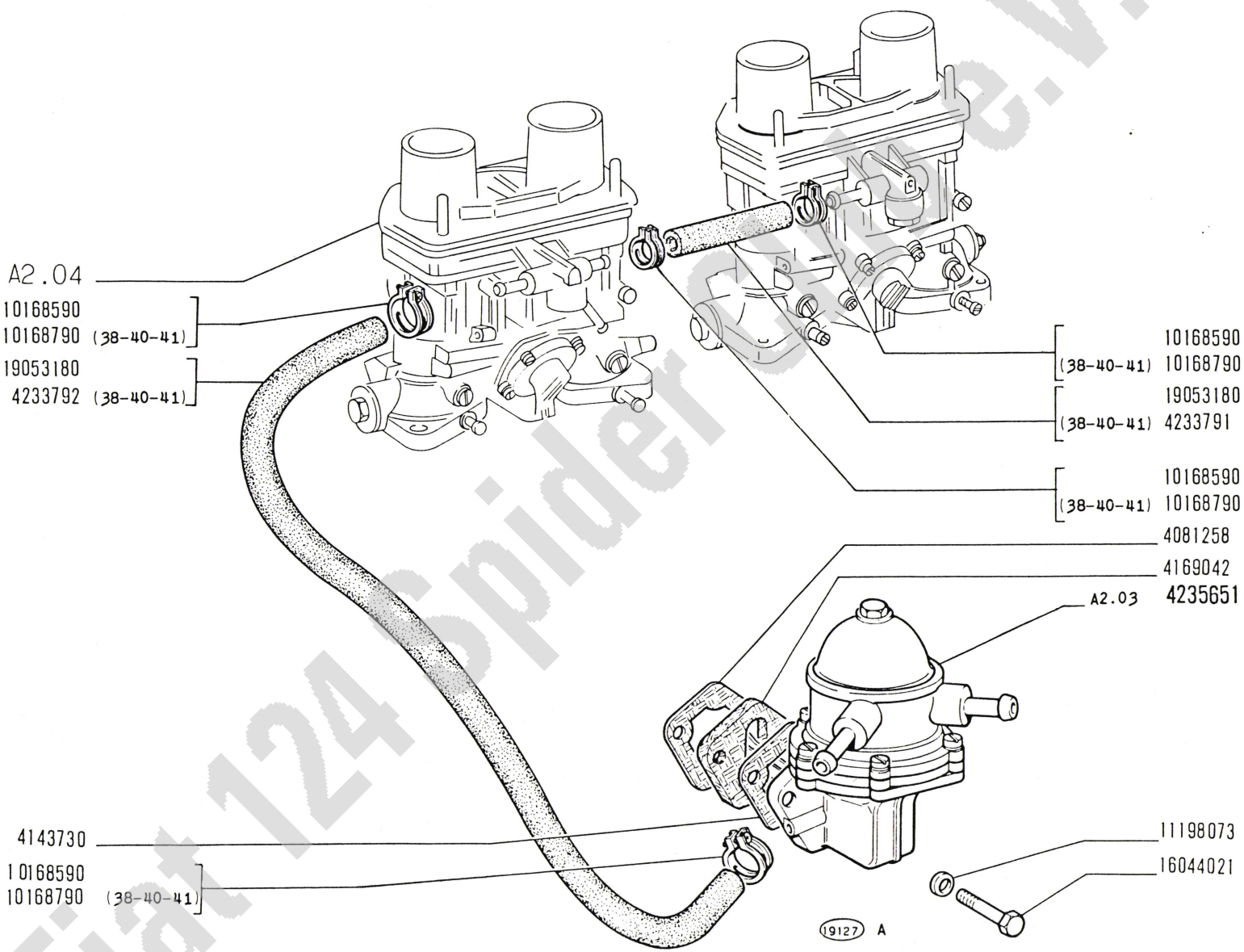

Fiat 124 Spider Europa e.V.

124 Sport
(tipo BC-BS)

POMPA ALIMENTAZIONE E TUBAZIONI

- *Pompe et canalisations d'alimentation*
- *Kraftstoffpumpe und Leitungen*
- *Fuel Pump and Lines*
- *Bomba de alimentación y tuberías*

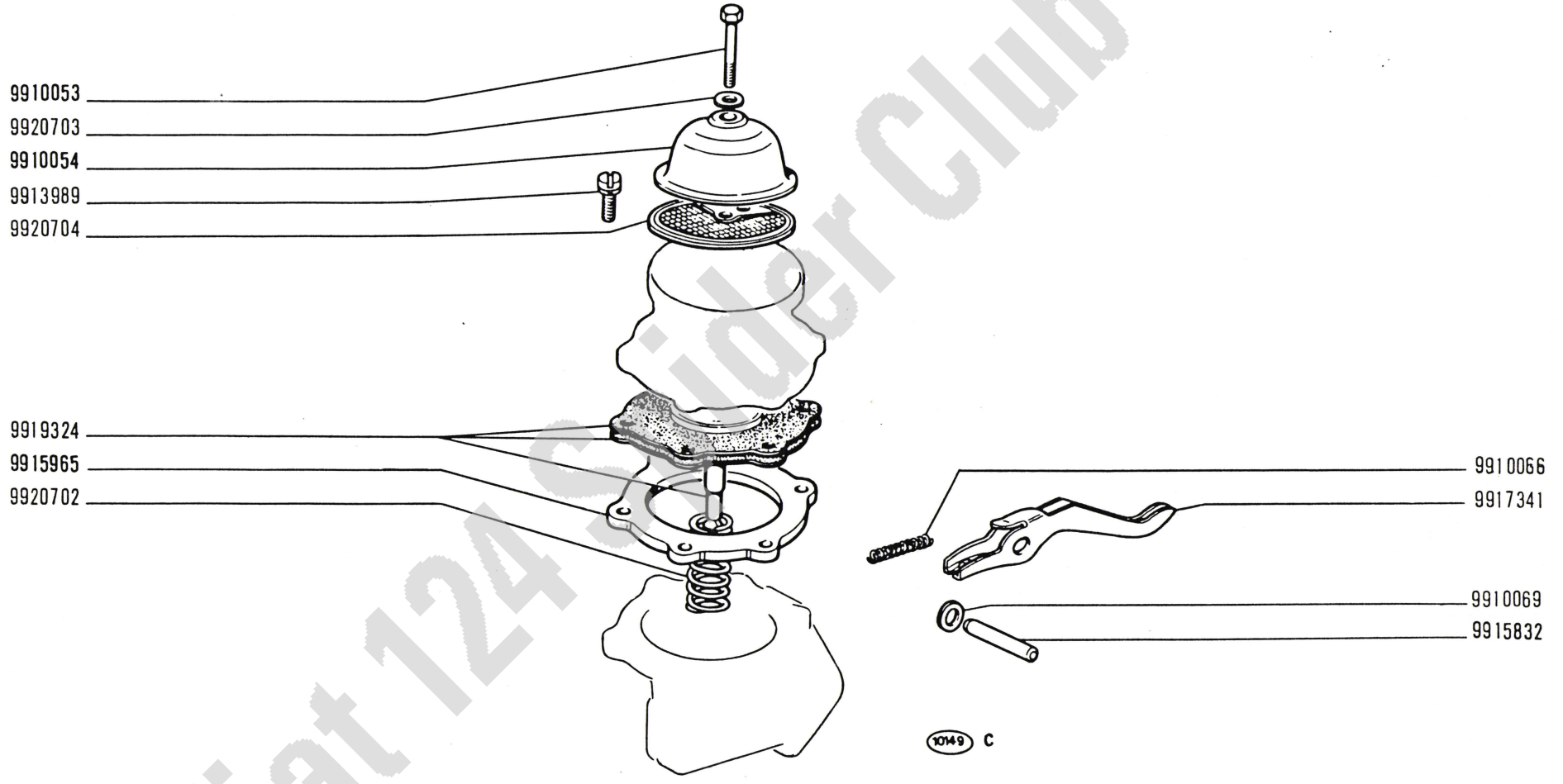

Fiat 124 Spider Club e.V.

124 Sport
(tipo BC-BS)

POMPA ALIMENTAZIONE 4226821, 4226958 (B.C.D.)

- *Pompe d'alimentation*
- *Kraftstoffpumpe*
- *Fuel Pump*
- *Bomba de alimentación*

A2.03

II-1970

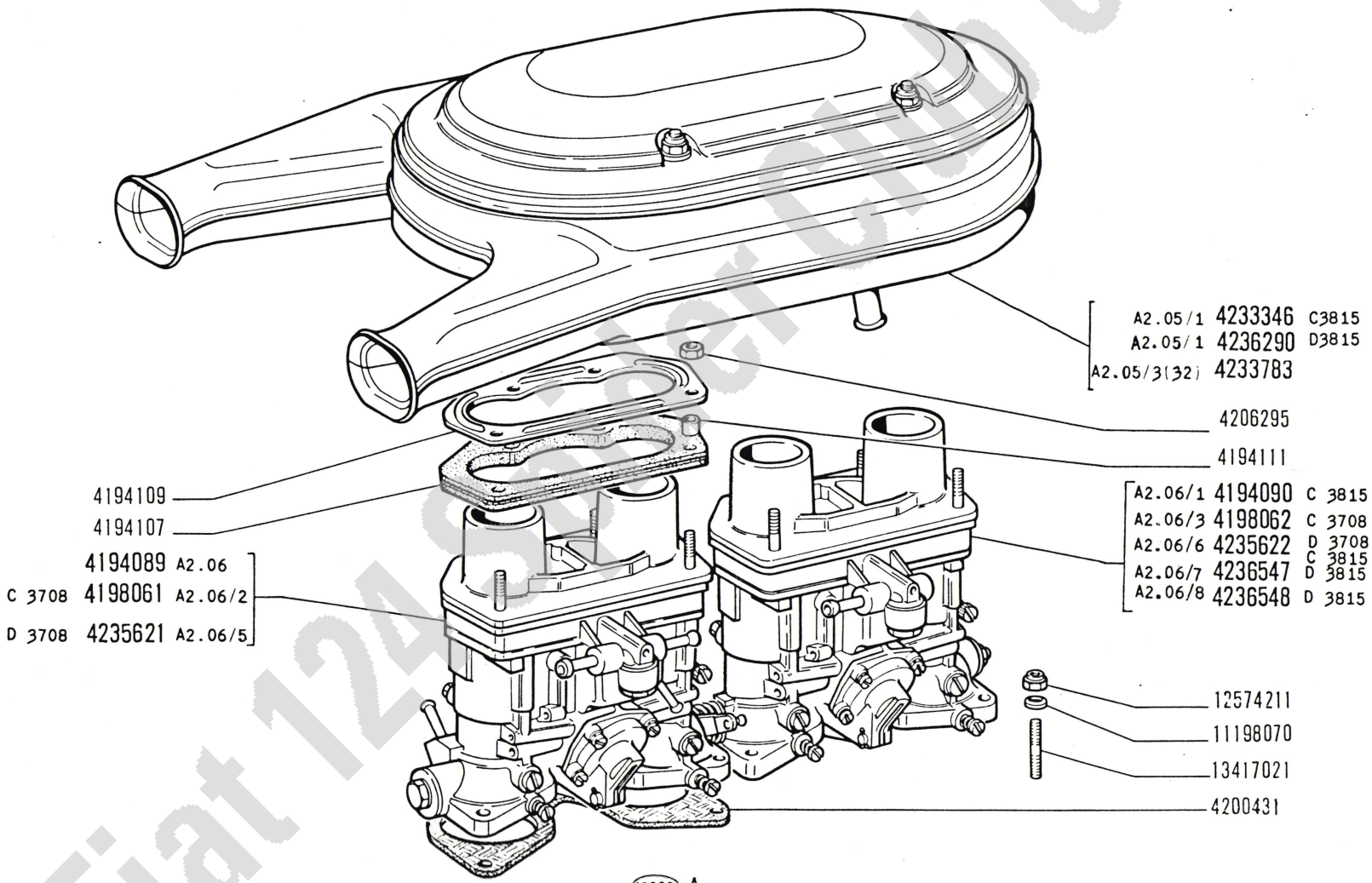

Fiat 124 Sport Club e.V.

124 Sport
(tipo BC-BS)

CARBURATORE E FILTRO ARIA

- *Carburateur et filtre à air*
- *Vergaser und Luftfilter*
- *Carburetor and Air Cleaner*
- *Carburador y filtro de aire*

A2.04/1

XI-1970

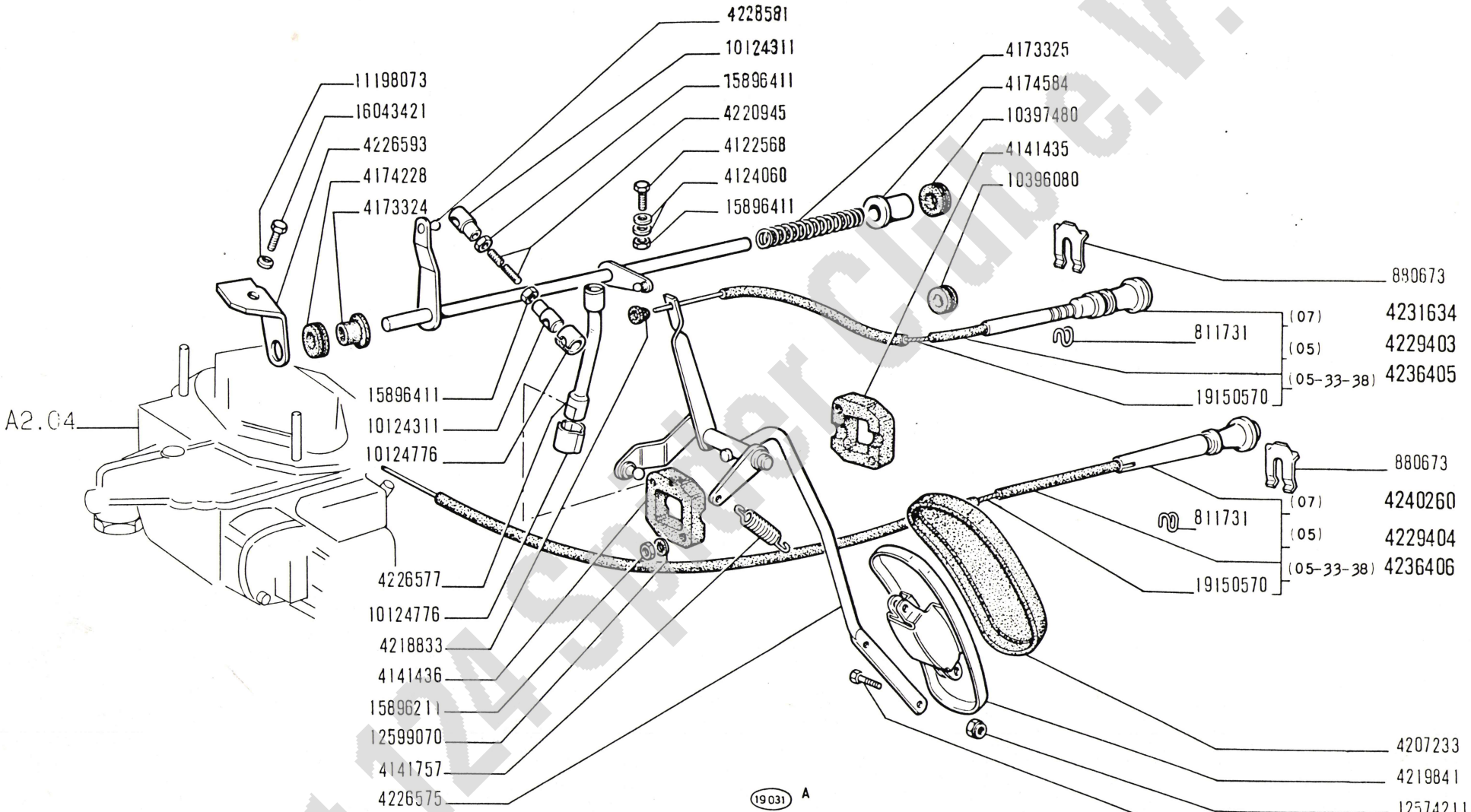

Fiat 124 Sport Coupe e.V.

124 Sport
(tipo BC-BS)

COMANDI ACCELERATORE E CARBURATORE

- *Commandes d'accélérateur et de starter*
- *Gasregulierung und Vergaser*
- *Choke and Accelerator Control Linkage*
- *Mandos del acelerador y " starter "*

A2.21

XI-1970

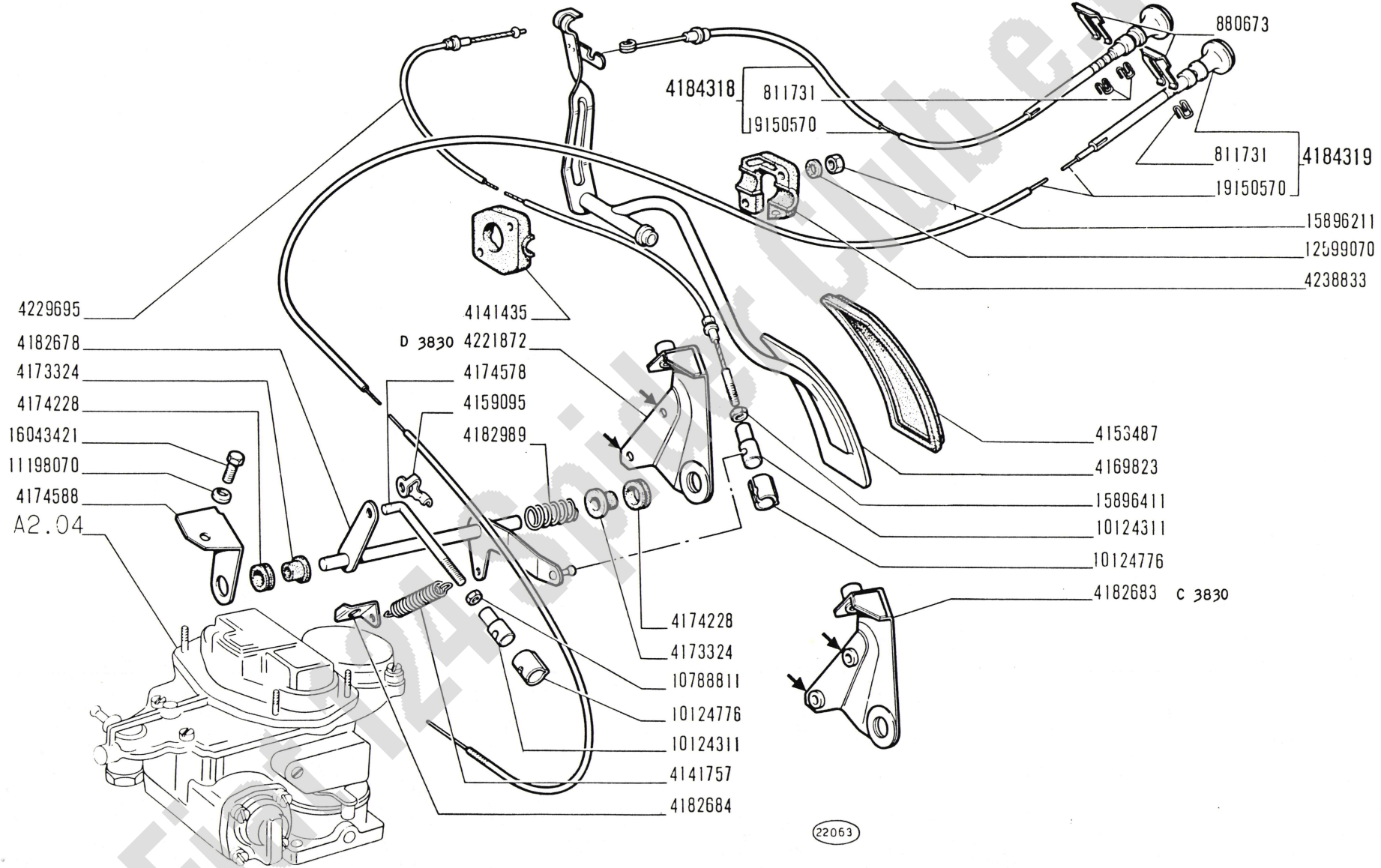

Fiat 124 Spider Club e.V.

124 Sport
(tipo BC-BS)

COMANDI ACCELERATORE E CARBURATORE

1

- *Commandes d'accélérateur et de starter*
- *Gasregulierung und Vergaser*
- *Choke and Accelerator Control Linkage*
- *Mandos del acelerador y " starter "*

A2.21/2

XI-1970

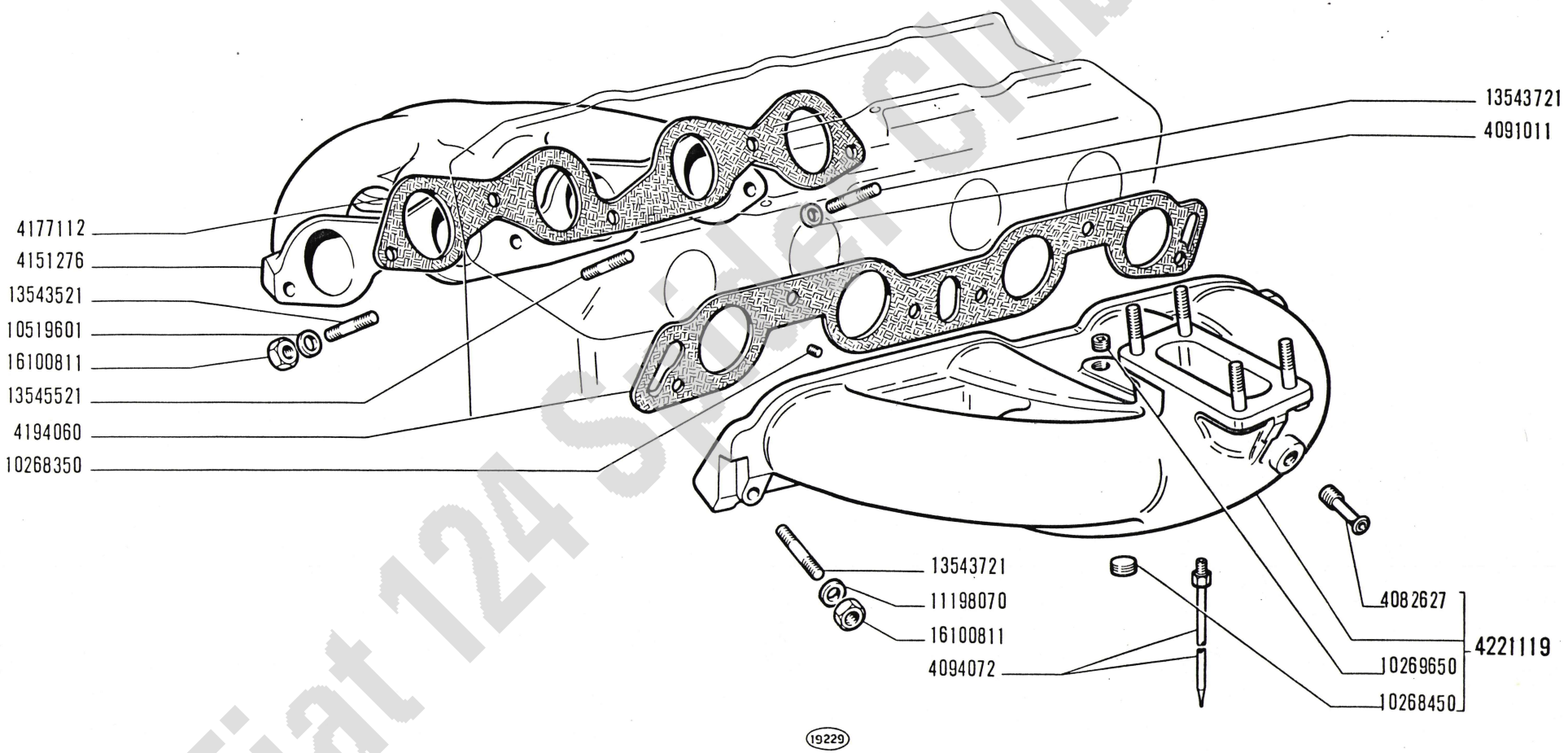

Fiat 124 Sport Club e.V.

124 Sport
(tipo BC-BS)

CONDOTTI ASPIRAZIONE E SCARICO

- *Tubulures d'admission et d'échappement*
- *Saug- und Auspuffkrümmer*
- *Intake and Exhaust Manifolds*
- *Colectores de admisión y escape*

A2.54

II-1970

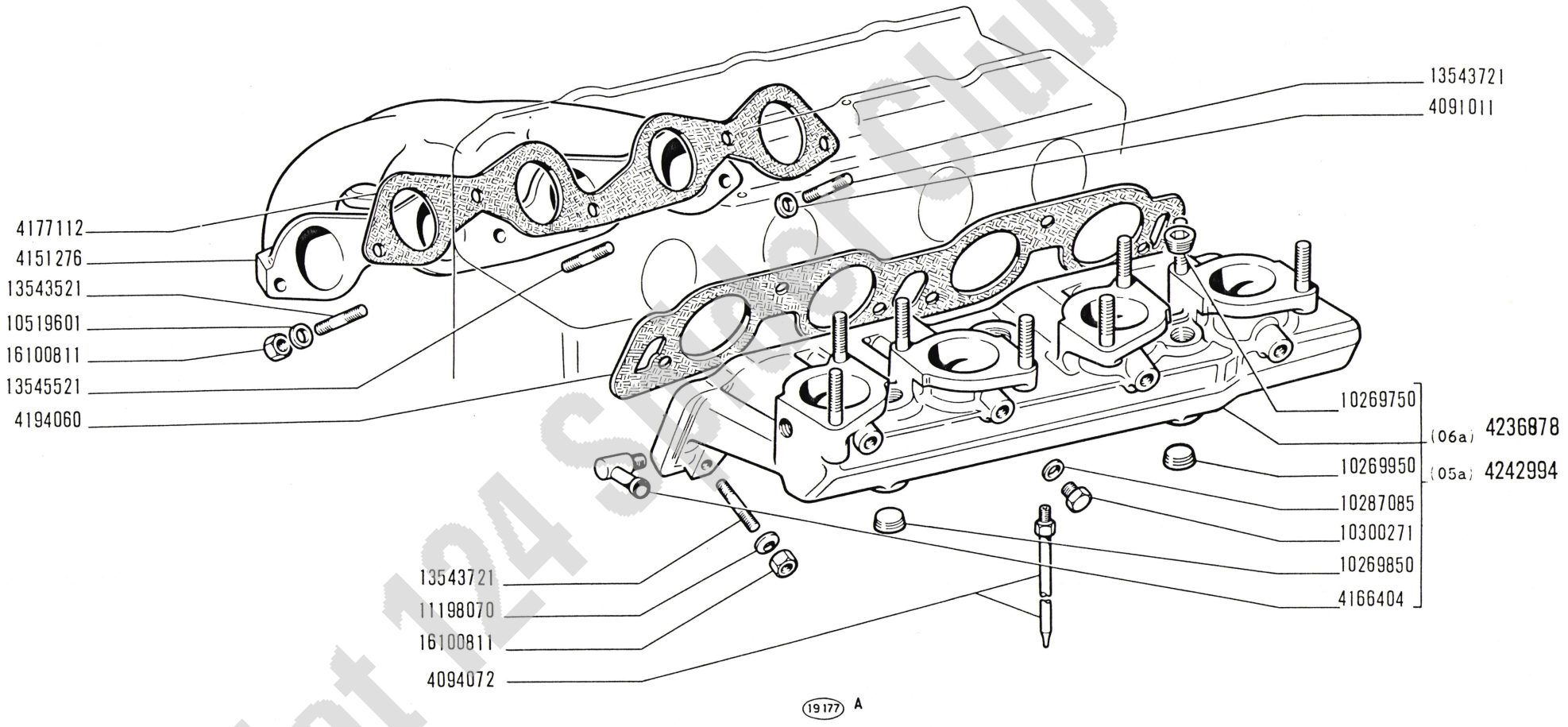

Fiat 124 Sport Club e.V.

124 Sport
(tipo BC-BS)

CONDOTTI ASPIRAZIONE E SCARICO

- *Tubulures d'admission et d'échappement*
- *Saug- und Auspuffkrümmer*
- *Intake and Exhaust Manifolds*
- *Colectores de admisión y escape*

A2.54/1

XI-1970

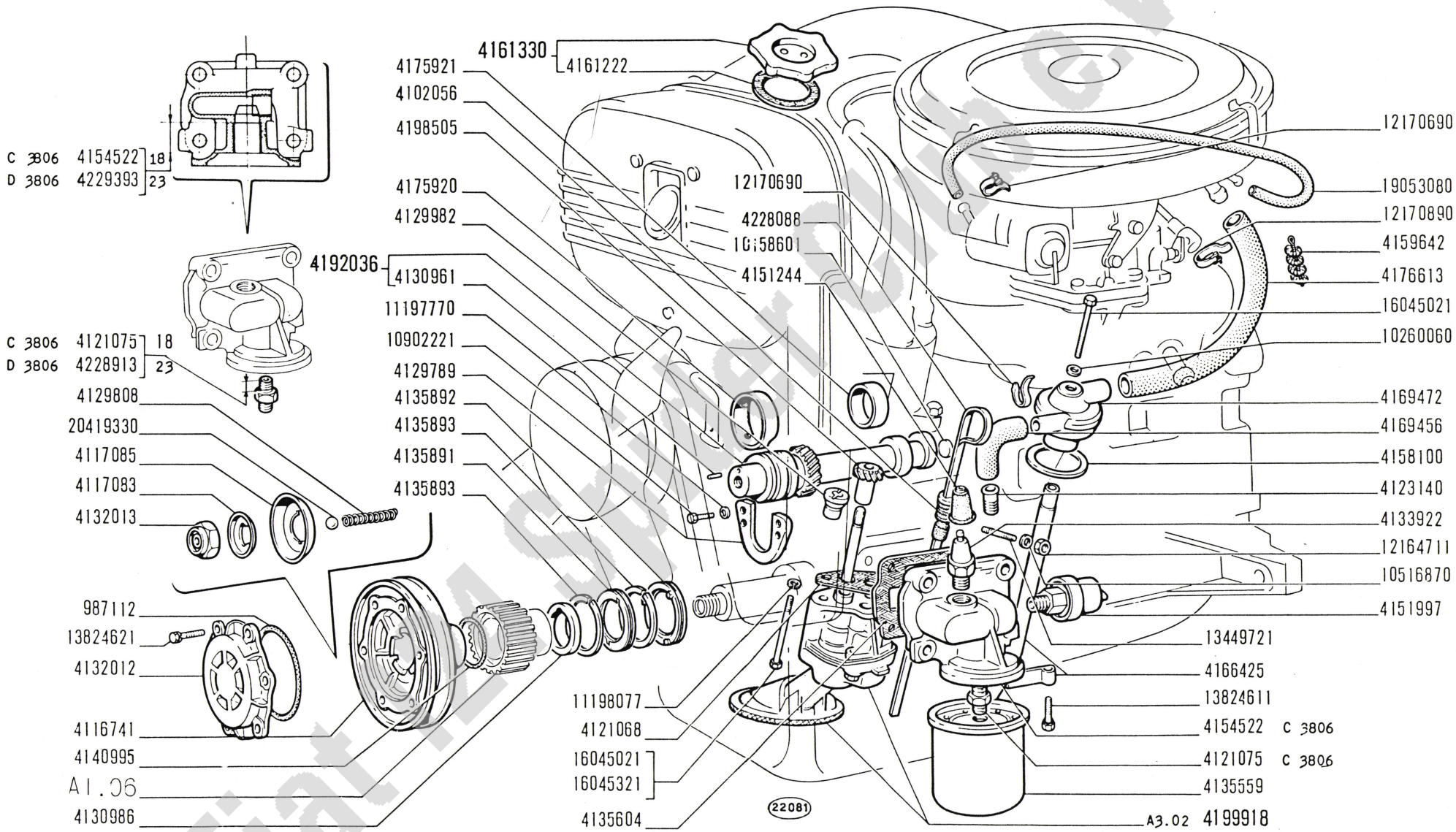

Fiat S.p.A.

124 Sport
(tipo BC-BS)

- *Graissage*
- *Schmierung*

LUBRIFICAZIONE

- *Lubrication System*
- *Sistema de engrase*

A3.01

XI-1970

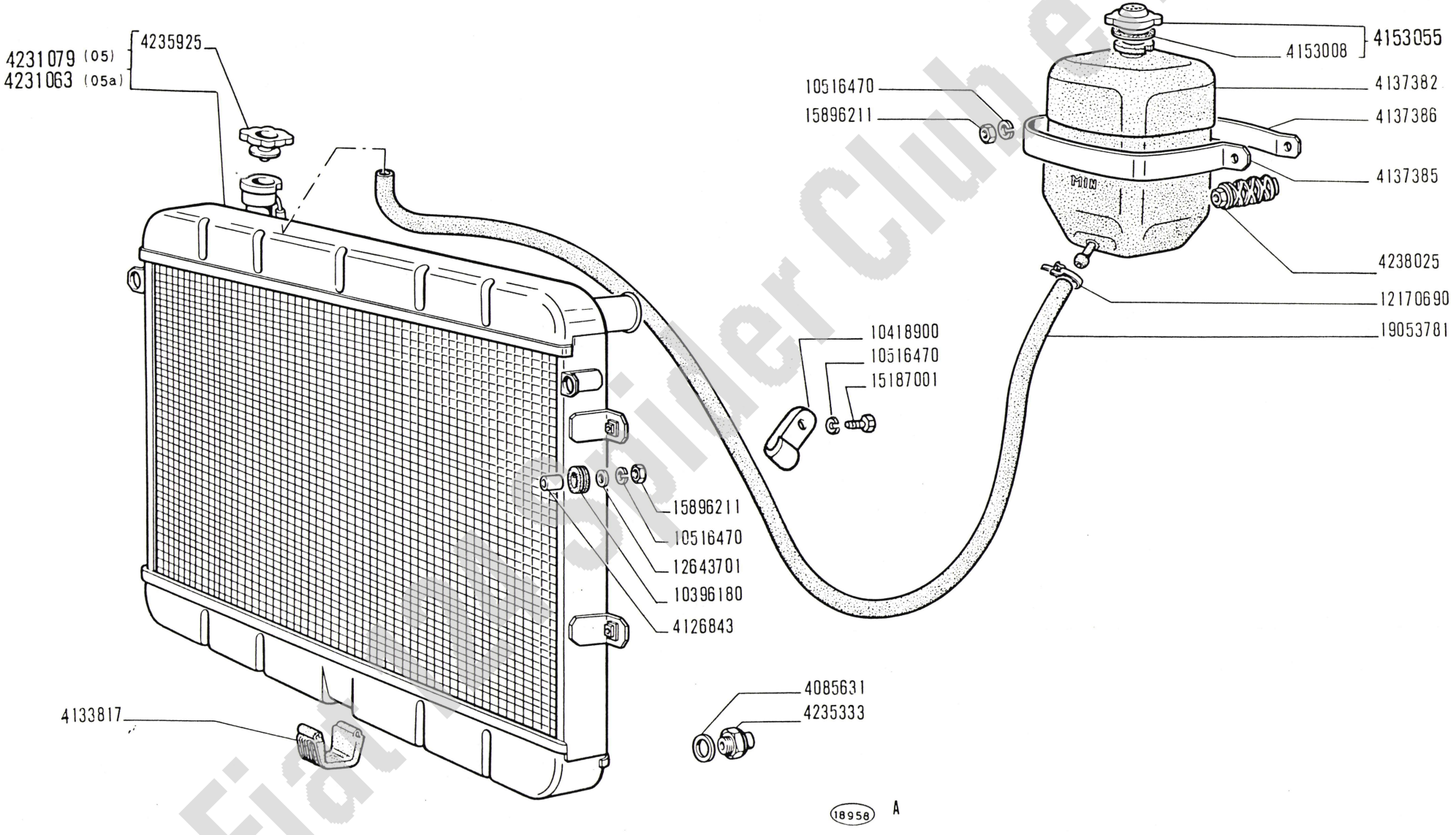

Fiat Spider Club e.V.

RADIATORE

- *Radiateur*
- *Kühler*
- *Radiator*
- *Radiador*

124 Sport

A4.01

XI-1970

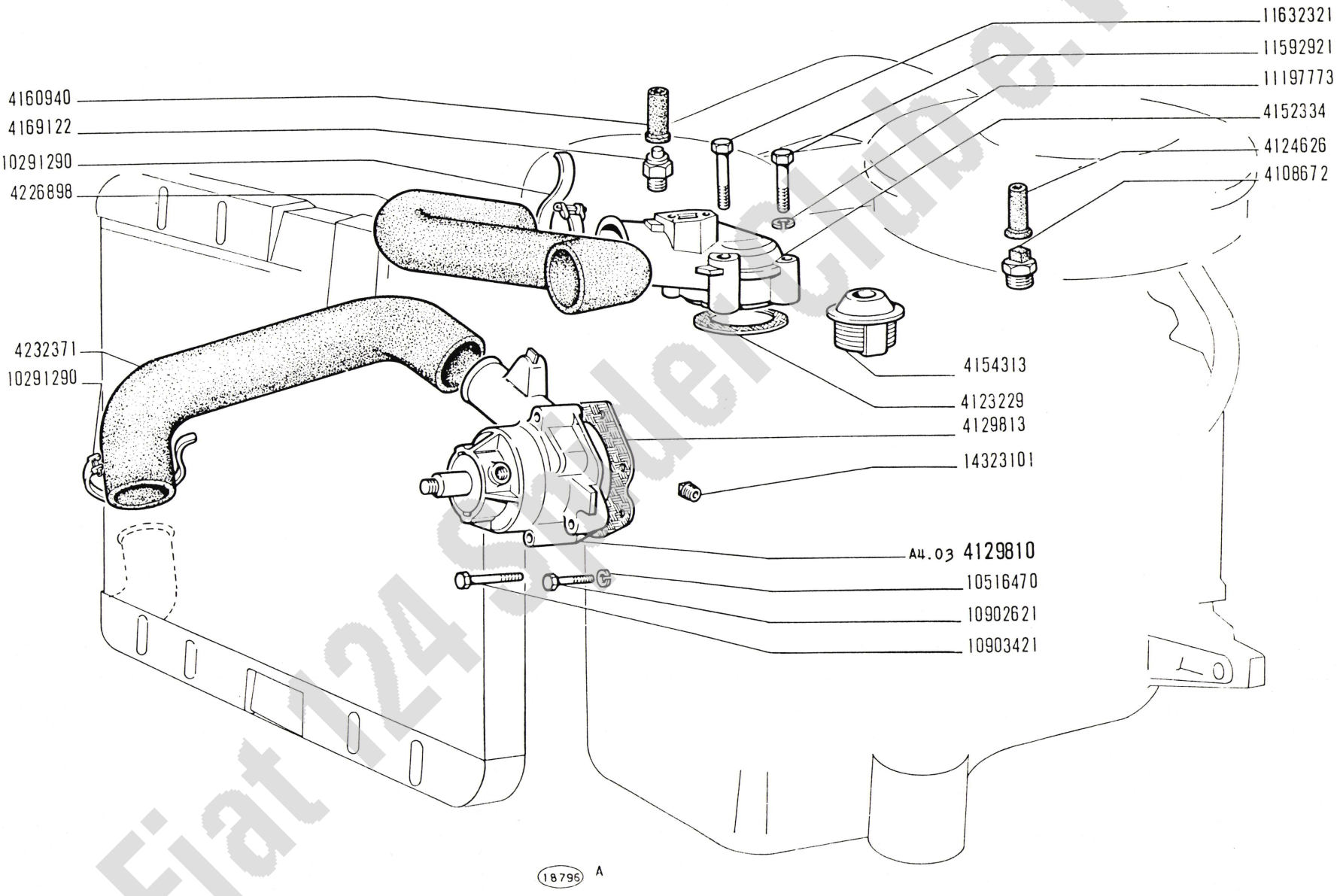

Fiat 124 Sport e.V.

124 Sport
(tipo BC-BS)

POMPA ACQUA E TUBAZIONI

- *Pompe et canalisations d'eau*
- *Wasserpumpe und Leitungen*
- *Water Pump and Lines*
- *Bomba de agua y tuberías*

A4.02

XI-1970

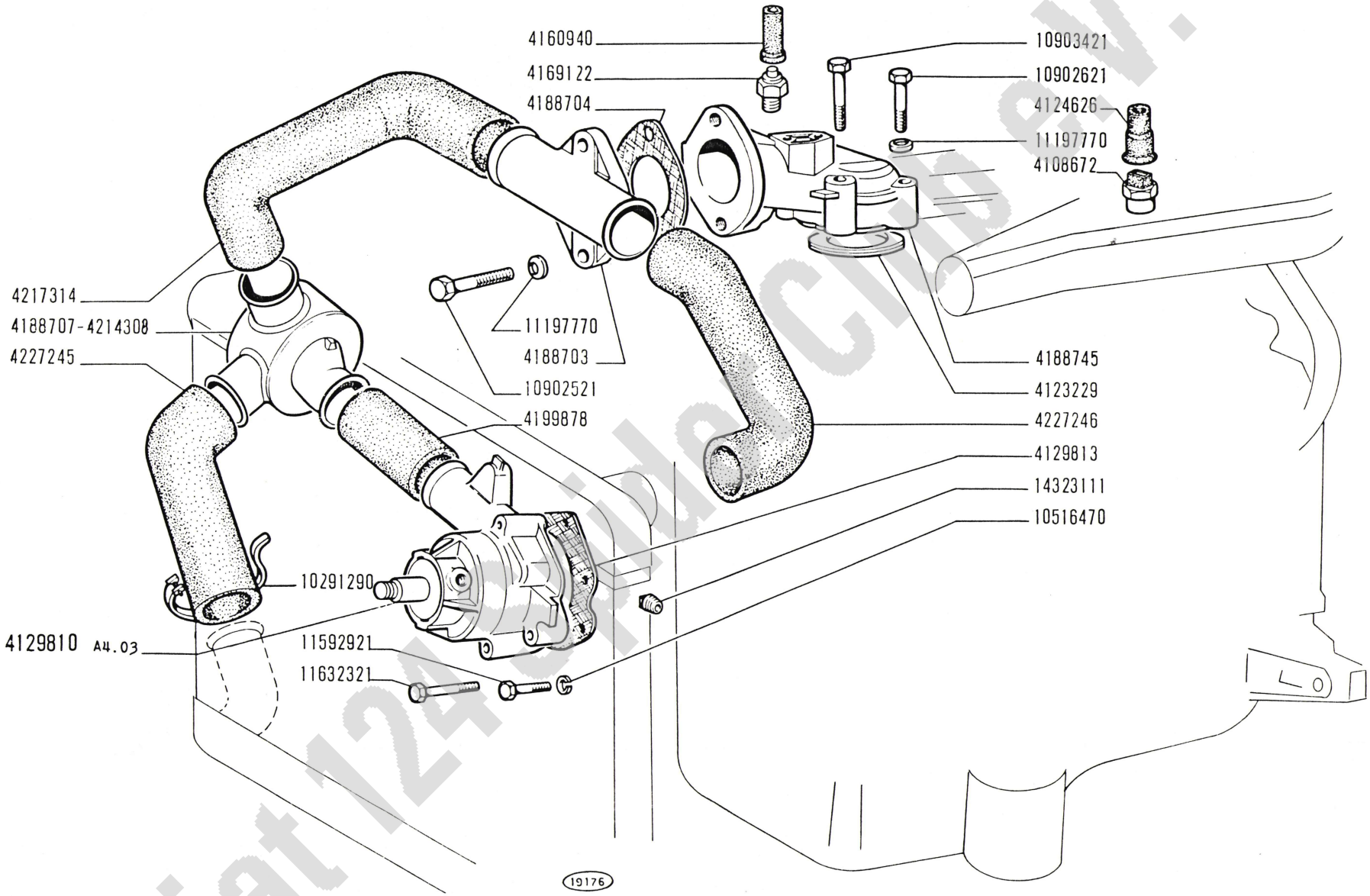

Fiat 124 Sport Club e.V.

124 Sport
(tipo BC-BS)

POMPA ACQUA E TUBAZIONI

- *Pompe et canalisations d'eau*
- *Wasserpumpe und Leitungen*
- *Water Pump and Lines*
- *Bomba de agua y tuberías*

A4.02 /1

II-1970

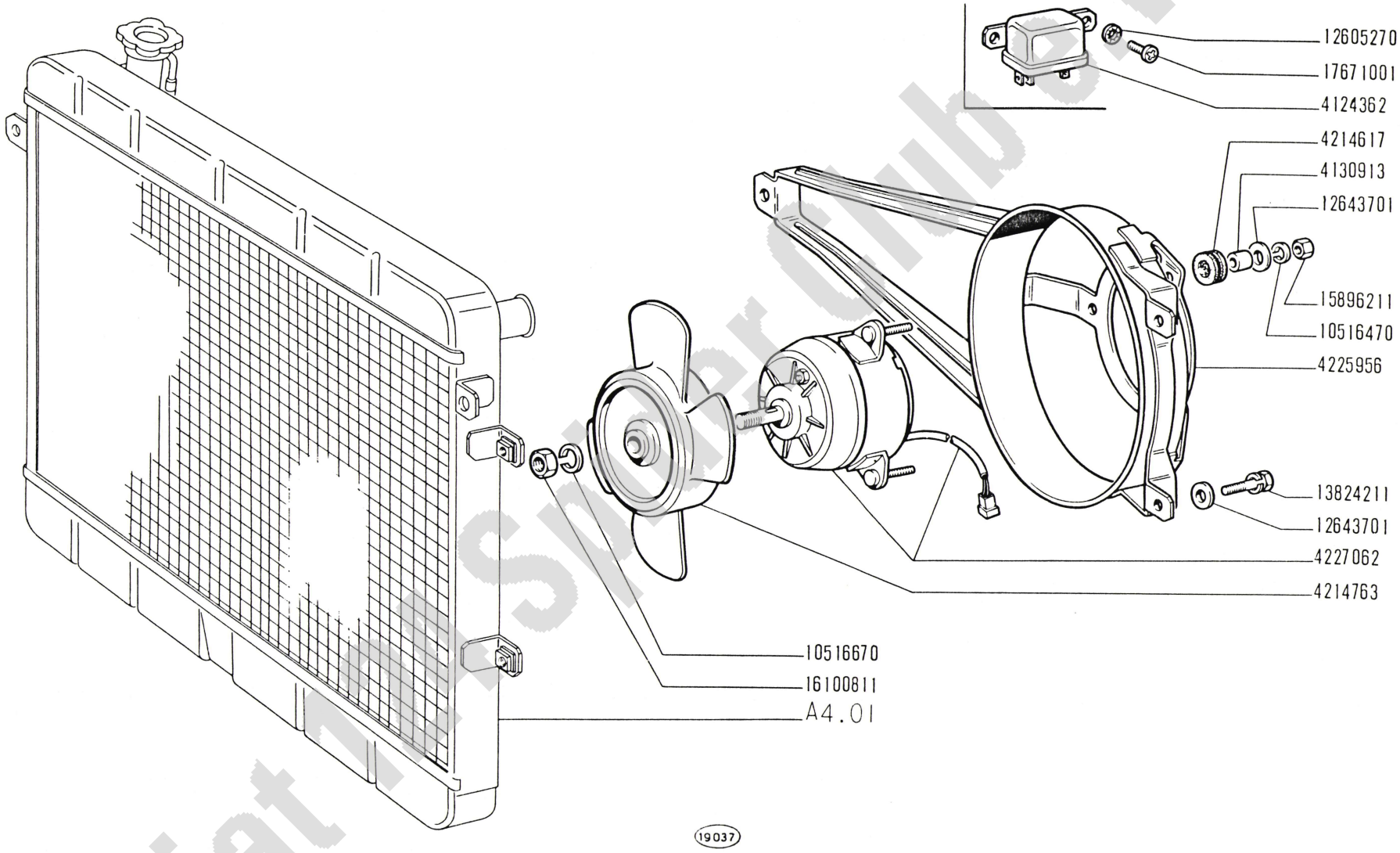

Fiat 124 Sport Club e.V.

124 Sport
(tipo BC-BS)

- *Ventilateur*
- *Lüfter*

VENTILATORE

- *Fan*
- *Ventilador*

A4.09

II-1970

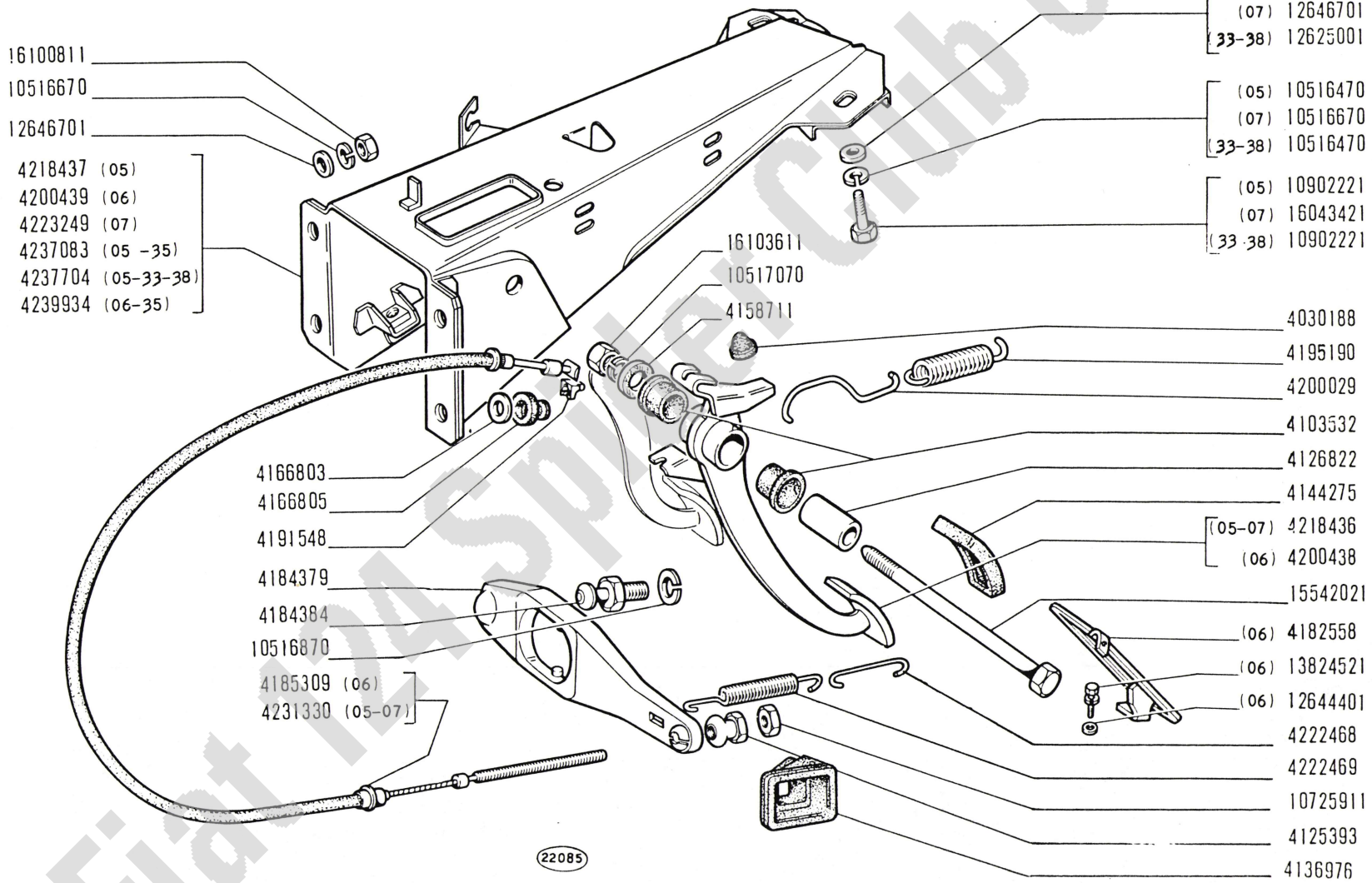

Fiat 124 Sport Club e.V.

124 Sport (tipo BC-BS)

COMANDO DISINNESTO FRIZIONE

- *Commande de débrayage*
- *Kupplungsbetätigung*
- *Clutch Release Control*
- *Sistema de embrague*

B1.01

XI-1970

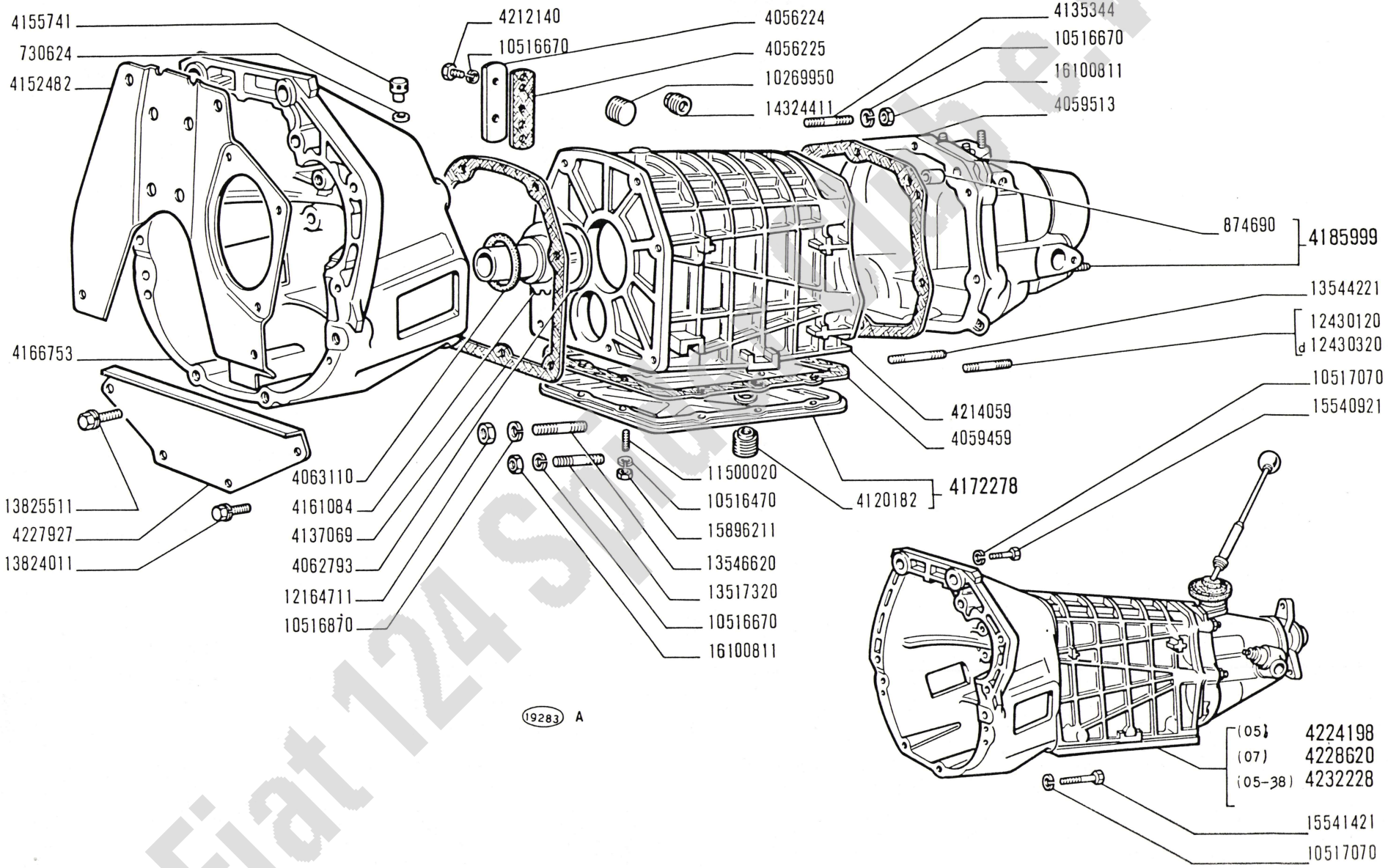

Fiat 124 Sport Spider e.V.

124 Sport
(tipo BC-BS)

CAMBIO DI VELOCITÀ, SCATOLA E COPERCHI

- *Boîte de vitesses, carter et couvercles*
- *Wechselgetriebe, Gehäuse und Deckel*
- *Transmission, Casing and Covers*
- *Cambio de velocidades, caja y tapas*

B2.01

XI-1970

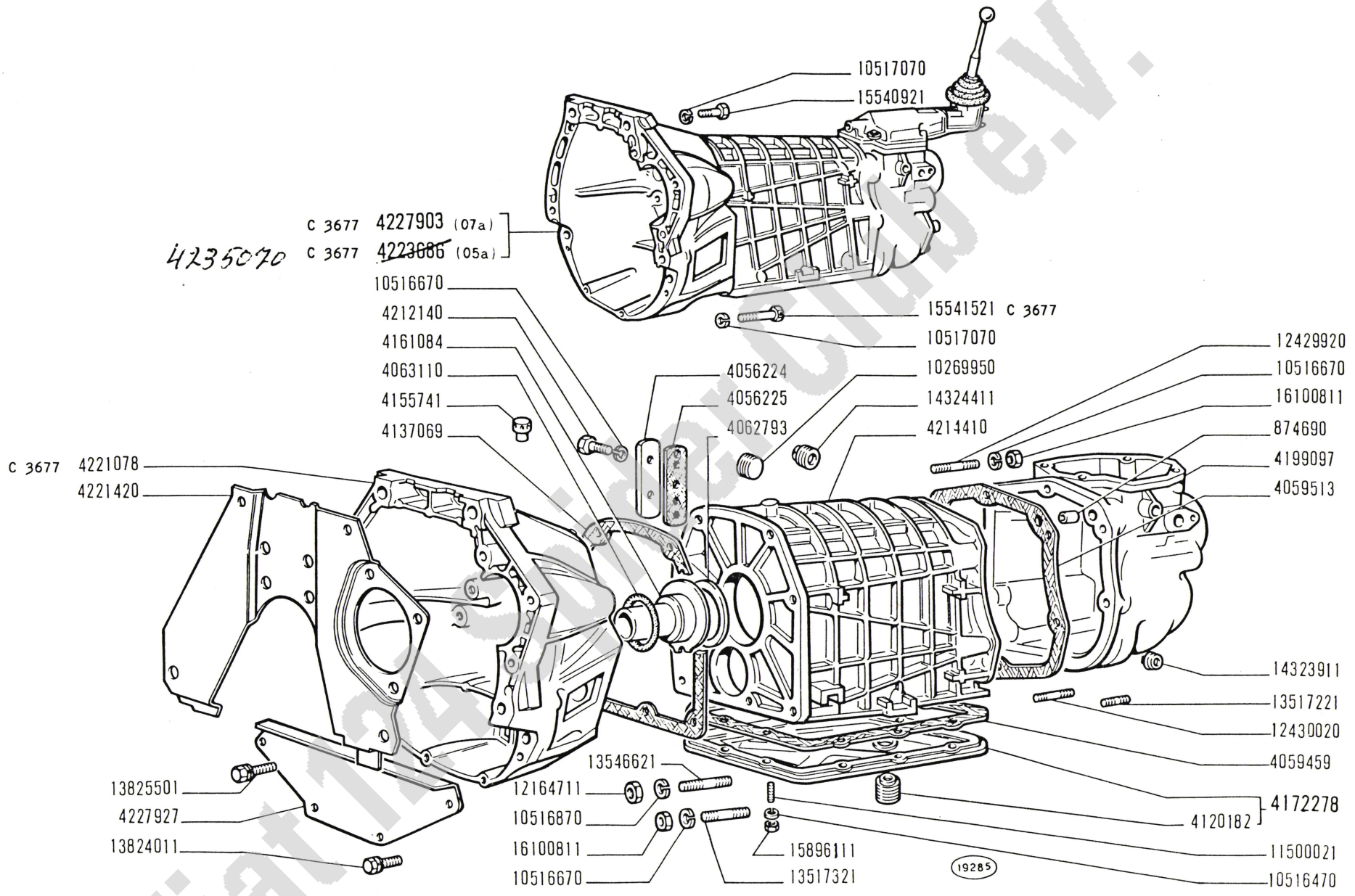

Fiat 124 Sport Club e.V.

124 Sport
(tipo BC-BS)

CAMBIO DI VELOCITÀ, SCATOLA E COPERCHI

- *Boîte de vitesses, carter et couvercles*
- *Wechselgetriebe, Gehäuse und Deckel*
- *Transmission, Casing and Covers*
- *Cambio de velocidades, caja y tapas*

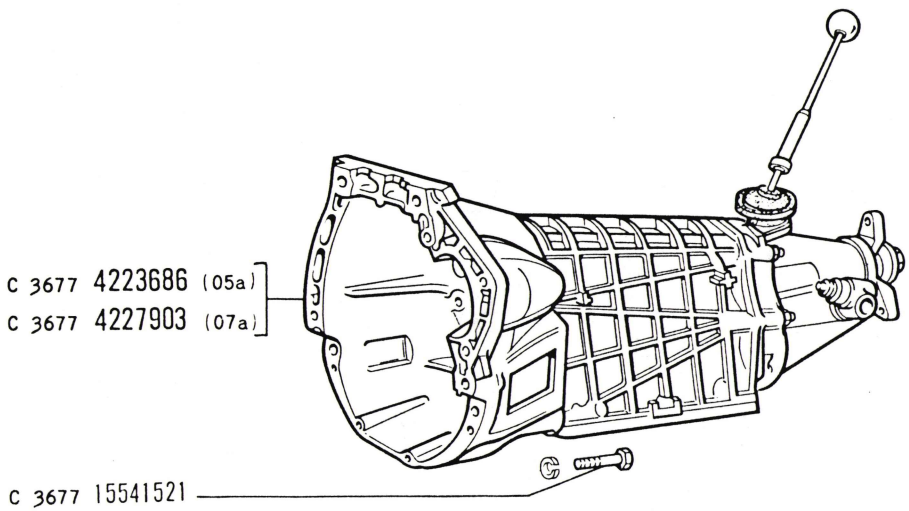

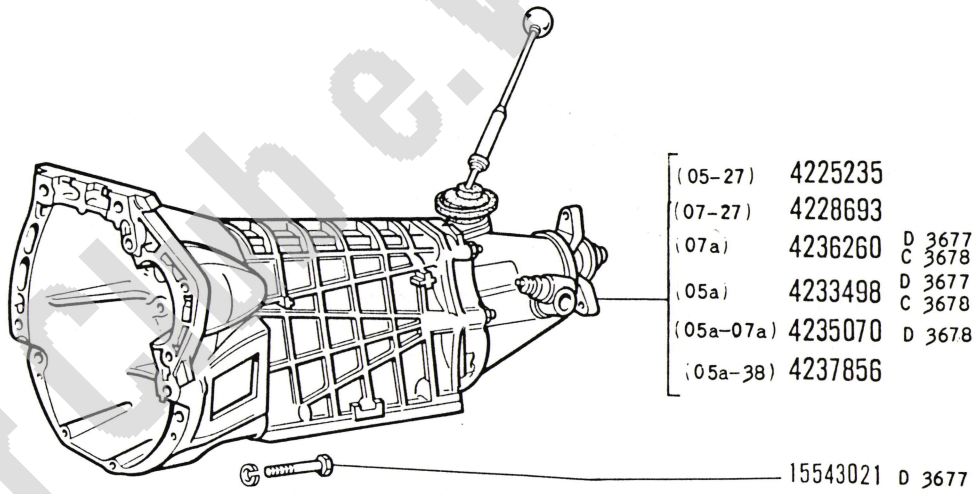

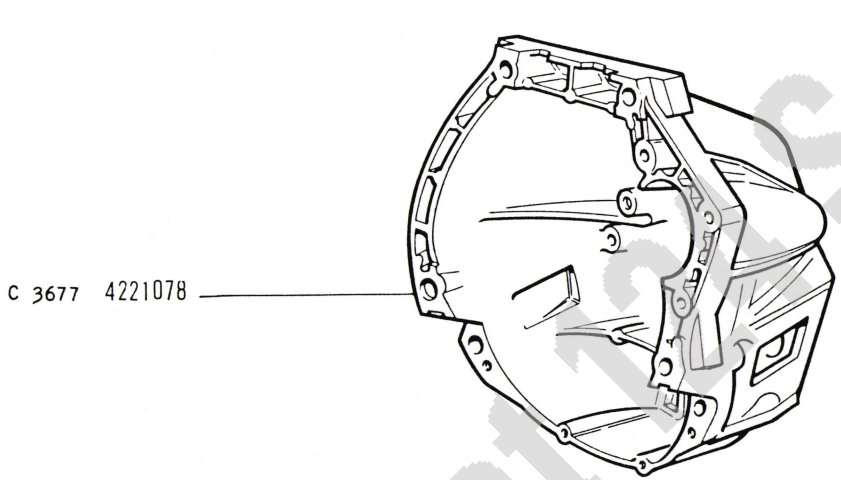

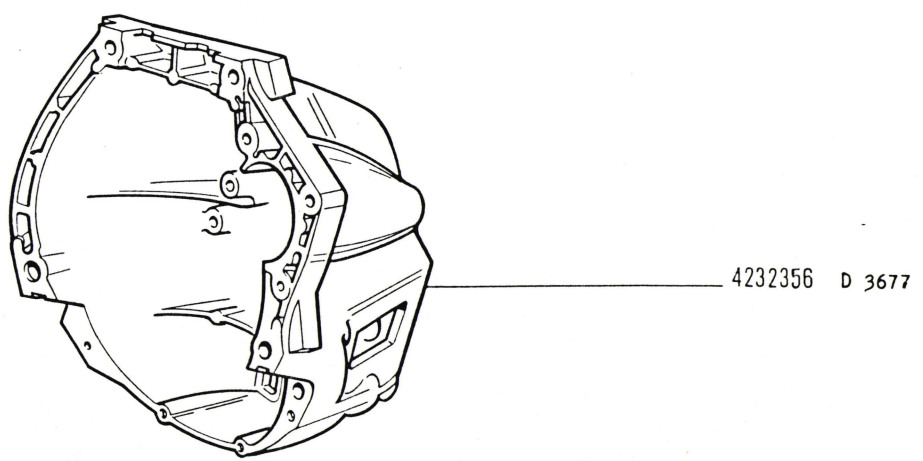

19284 A

Fiat 124 Spider Club e.V.

124 Sport
(tipo BC-BS)

CAMBIO DI VELOCITÀ, SCATOLA E COPERCHI

- *Boîte de vitesses, carter et couvercles*
- *Wechselgetriebe, Gehäuse und Deckel*
- *Transmission, Casing and Covers*
- *Cambio de velocidades, caja y tapas*

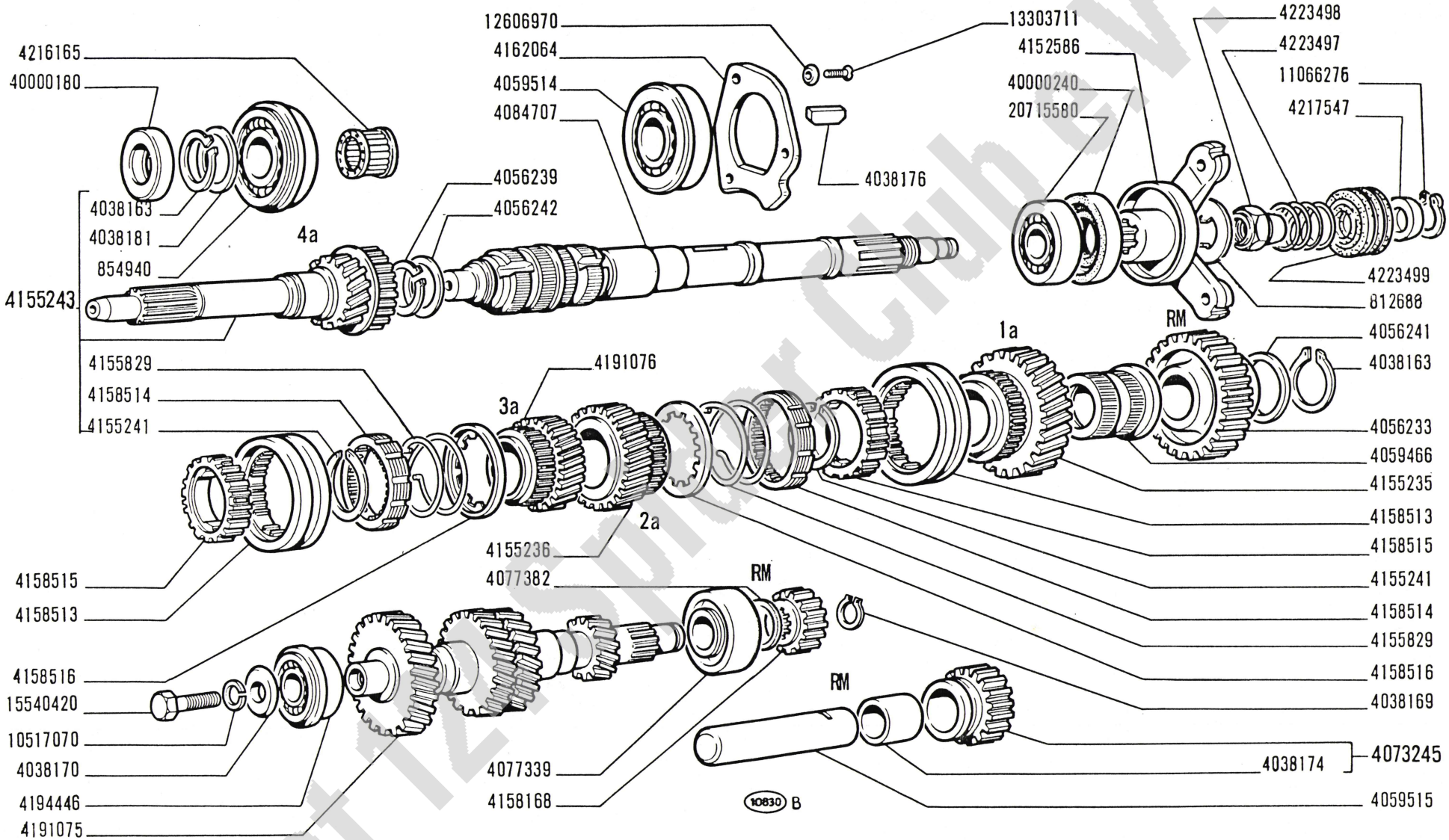

Fiat 124 Sport Club e.V.

124 Sport
(tipo BC-BS)

RUOTISMI CAMBIO DI VELOCITÀ

- *Engrenages de boîte de vitesses*
- *Zahnräder und Wellen des Wechselgetriebes*
- *Transmission Gears*
- *Engranajes del cambio*

B2.04

II-1970

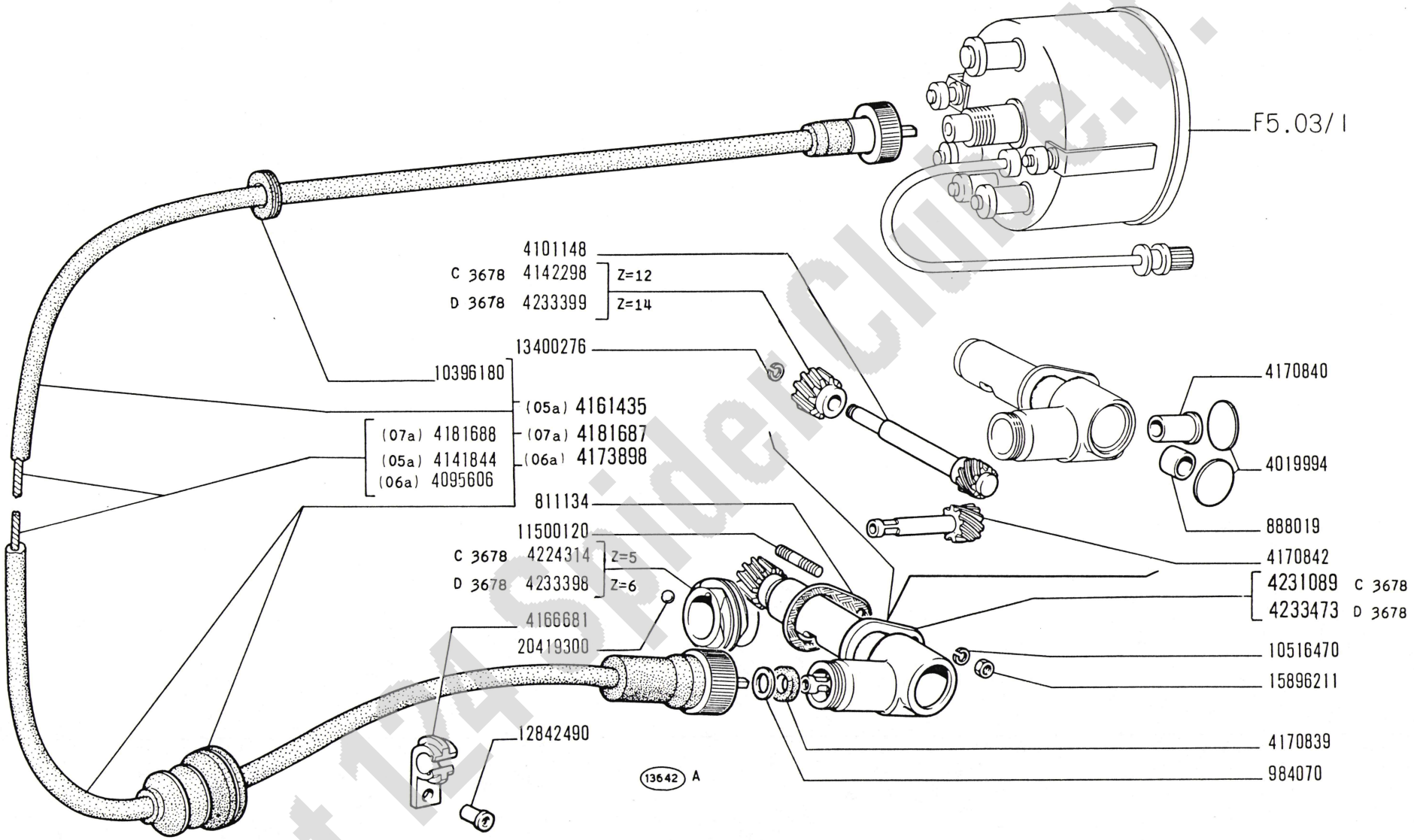

Fiat 124 Spider Club e.V.

124 Sport
(tipo BC-BS)

SEGNALAZIONE VELOCITÀ E SUO COMANDO

- *Compteur de vitesse et sa commande*
- *Tachometer und sein Antrieb*
- *Speedometer and Drive*
- *Velocimetro y su arrastre*

B2.24/1

XI-1970

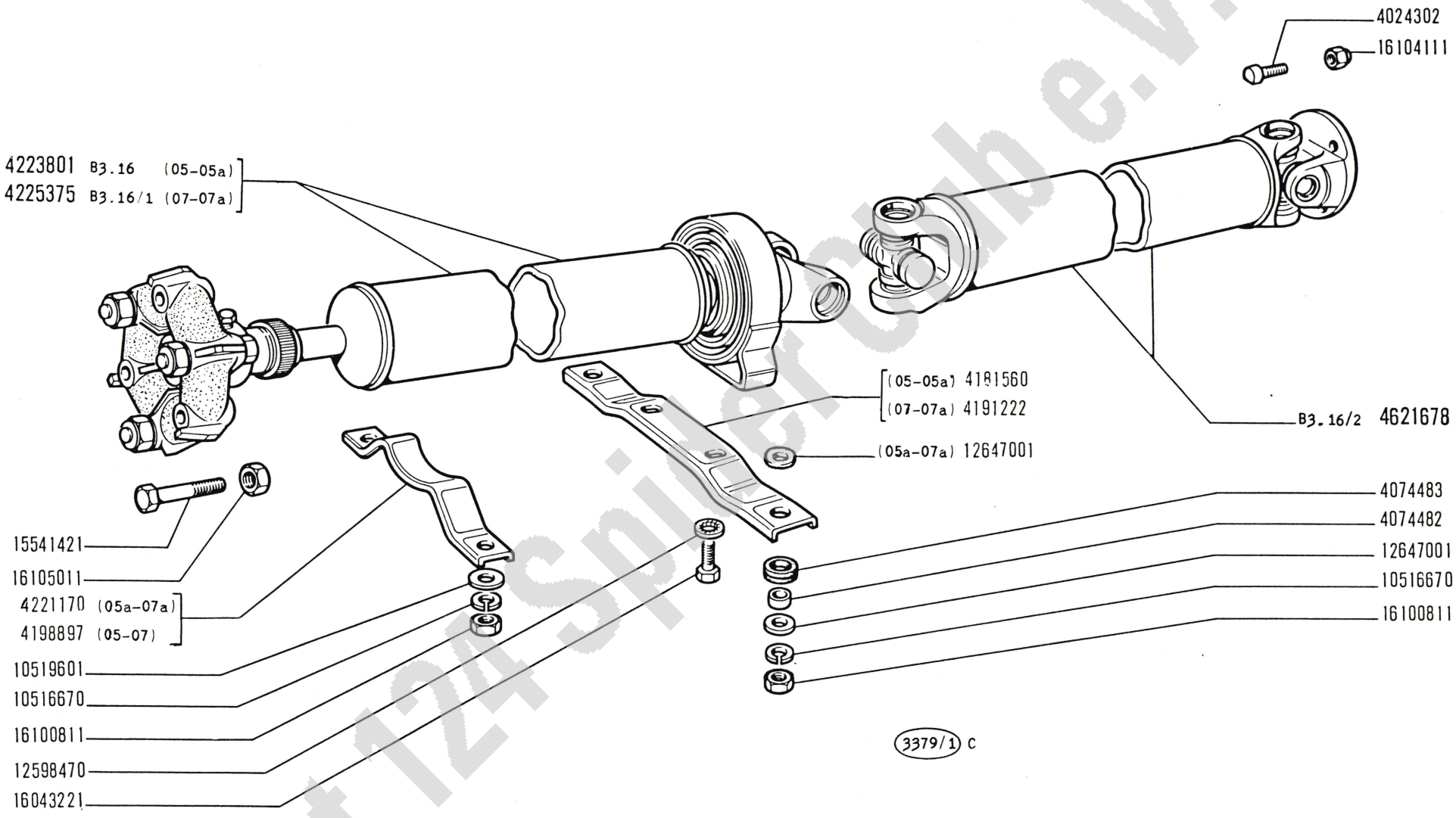

Fiat 124 Spider Club e.V.

124 Sport
(tipo BC-BS)

TRASMISSIONE TRA CAMBIO E PONTE

- *Transmission*
- *Übertragungswelle*
- *Propeller Shaft*
- *Árbol de transmisión*

B3.01

II-1970

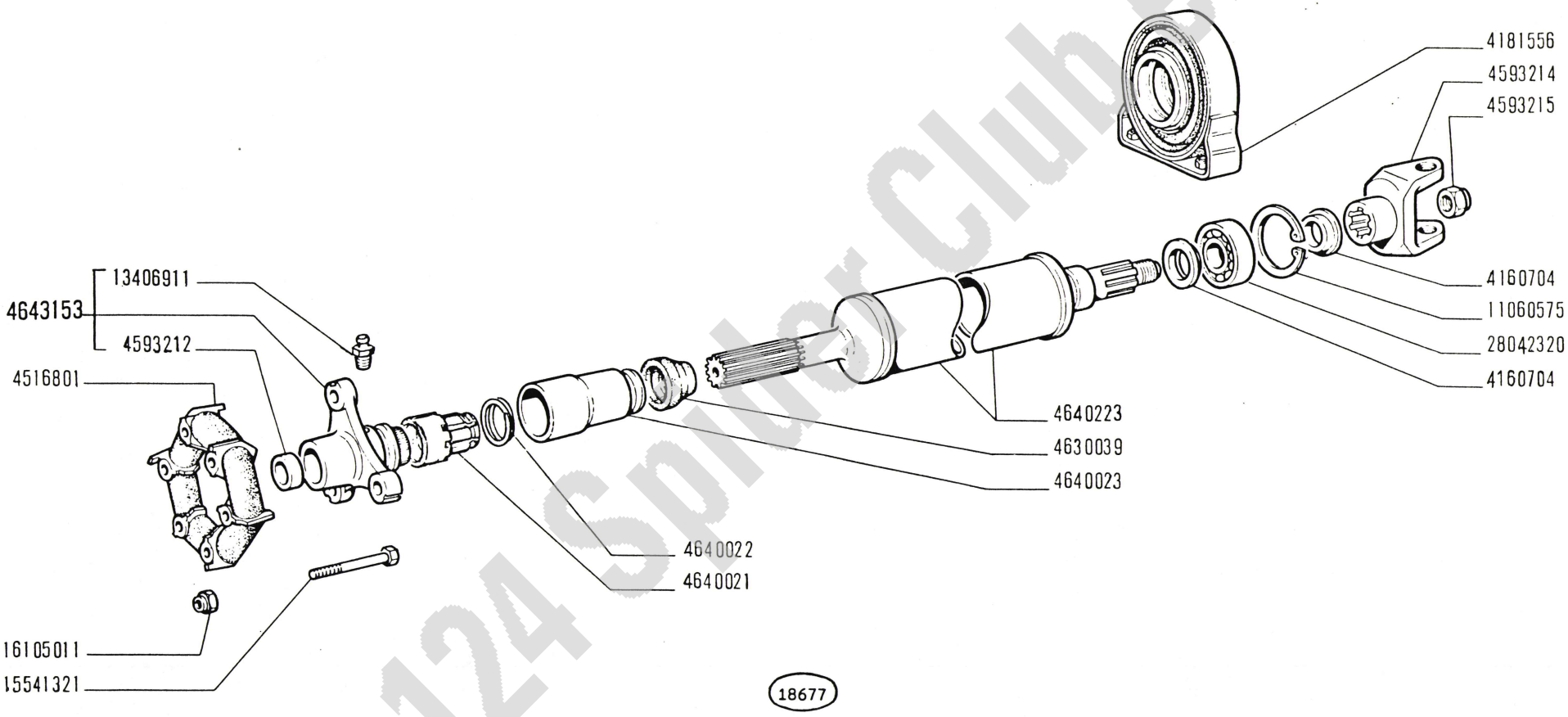

Fiat 124 Spider Club e.V.

124 Sport
(tipo BC-BS)

ALBERO DI TRASMISSIONE 4225375

- *Arbre de transmission*
- *Übertragungswelle*
- *Propeller Shaft*
- *Árbol de transmisión*

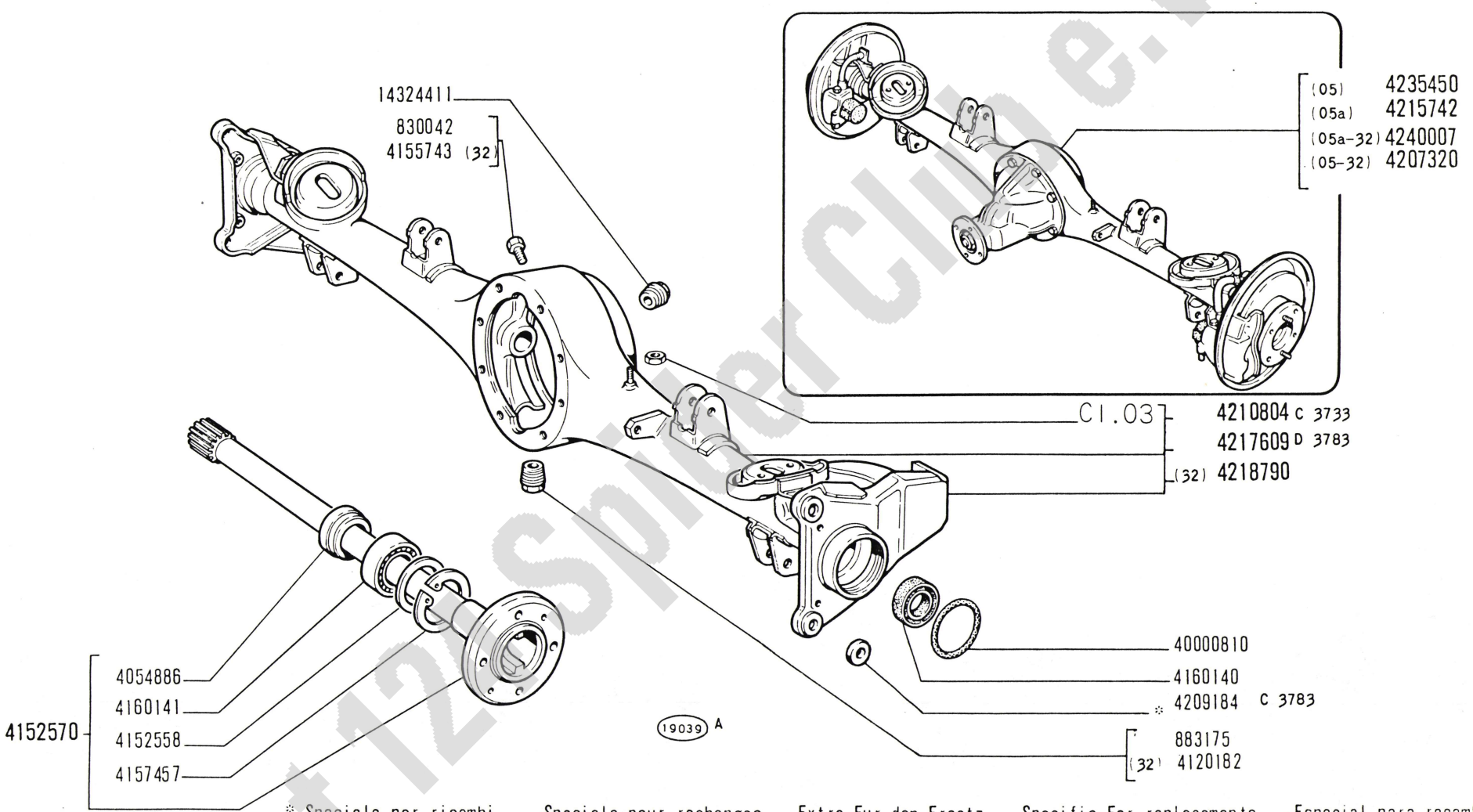

* Speciale per ricambi -Speciale pour rechanges -Extra Fur den Ersatz -Specific For replacements -Especial para recambios

Fiat 124 Spider Club e.V.

124 Sport
(tipo BC-BS)

PONTE E SEMIALBERI DIFFERENZIALE

- *Pont et arbres de différentiel*
- *Achse und Achswellen*
- *Axle and Axle Shafts*
- *Puente y palieres*

B4.01

XI-1970

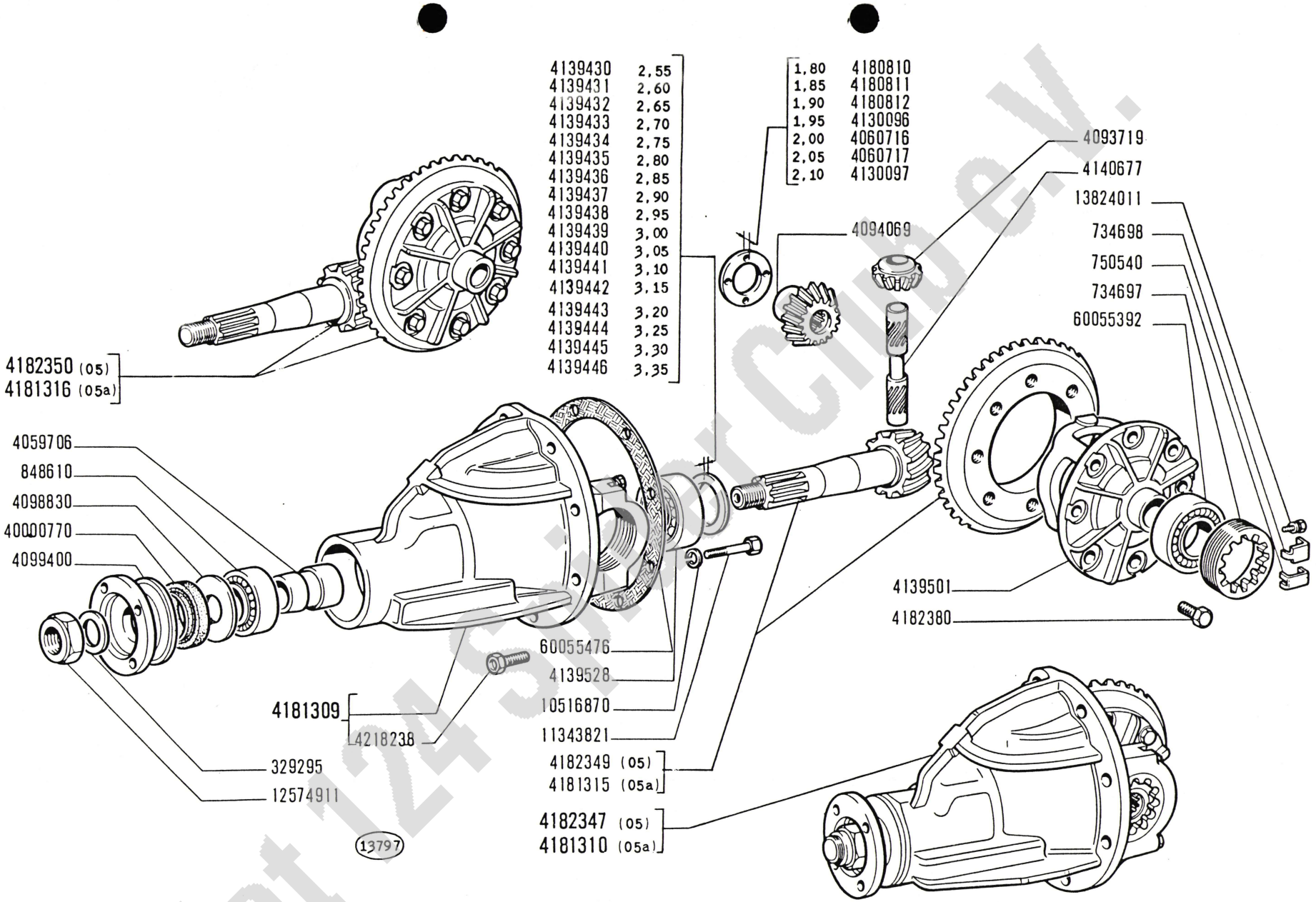

Fiat 124 Sport Club e.V.

124 Sport
(tipo BC-BS)

RUOTISMI RIDUZIONE E DIFFERENZIALE DEL PONTE

- *Engrenages de réduction et différentiel*
- *Achsantrieb und Ausgleichgetriebe*
- *Final Drive and Differential Gears*
- *Reducción final y diferencial*

B4.04

II-1970

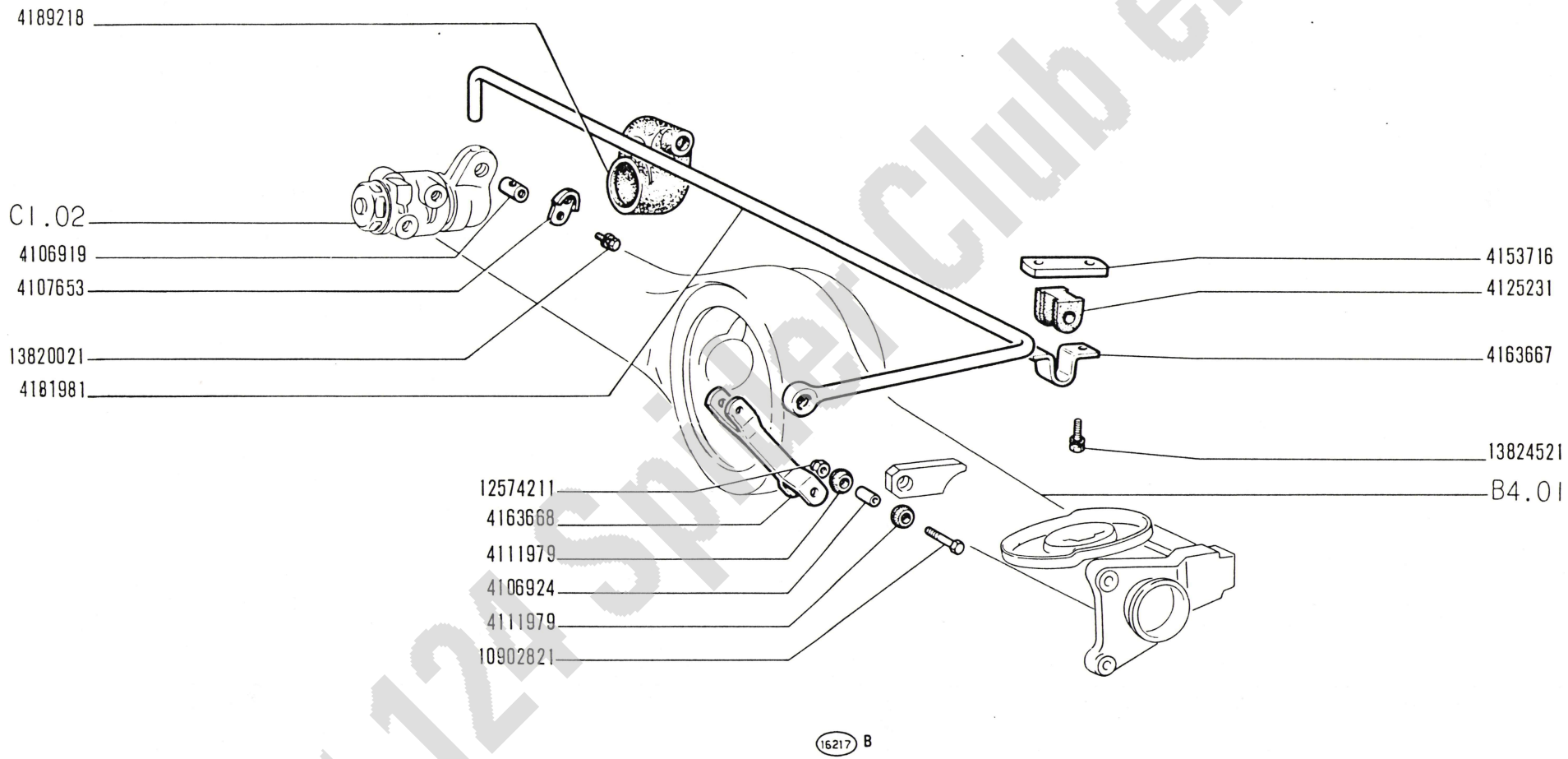

Fiat 124 Sport Club e.V.

124 Sport
(tipo BC-BS)

COMANDO CORRETTORE DI FRENATA

- *Commande de correcteur de freinage*
- *Betätigung des Bremskraftreglers*
- *Braking Action Compensator Control*
- *Mando de válvula de compensación de freno*

C1.04

II-1970

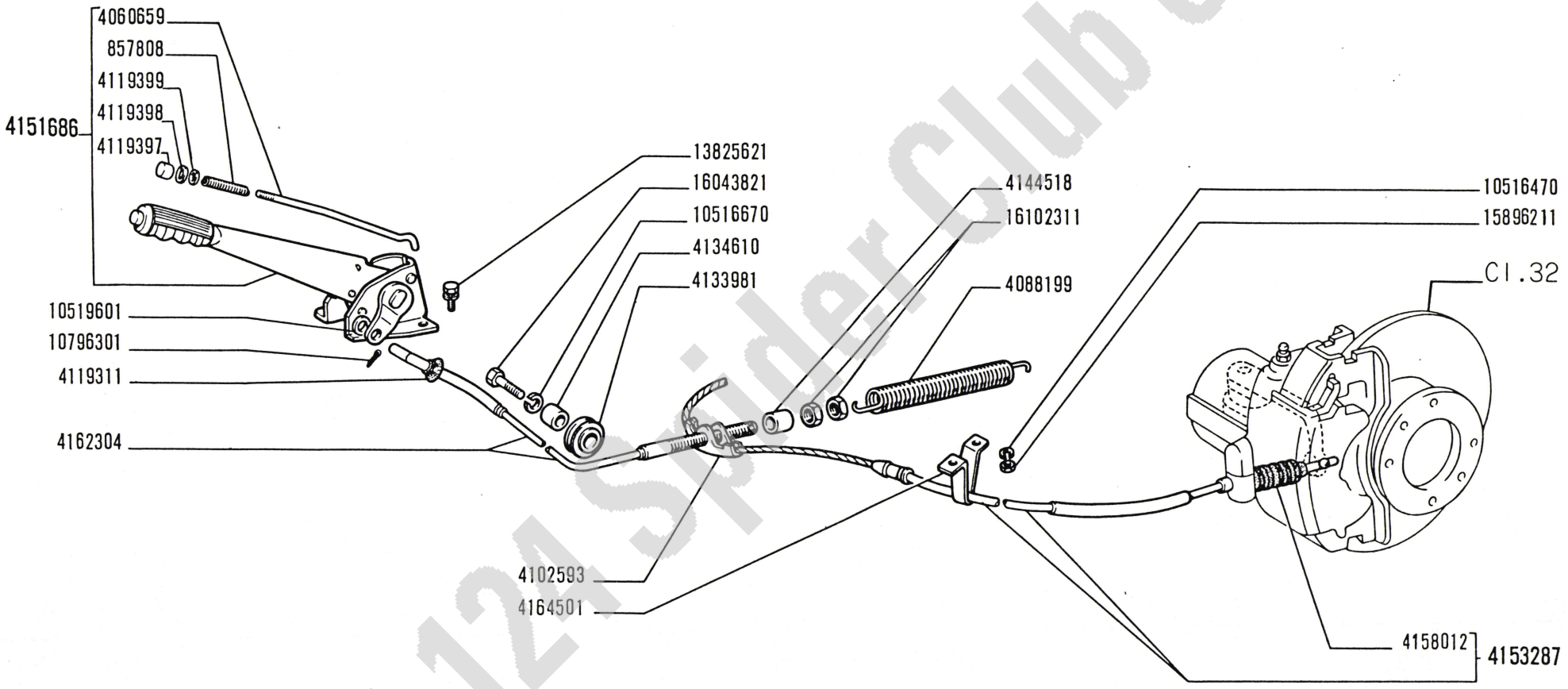

Fiat 124 Spider Club e.V.

124 Sport
(tipo BC-BS)

COMANDO A MANO FRENI

- *Commande de freins à main*
- *Handbremsbetätigung*
- *Brake Hand Control*
- *Freno de mano*

C1.35

II-1970

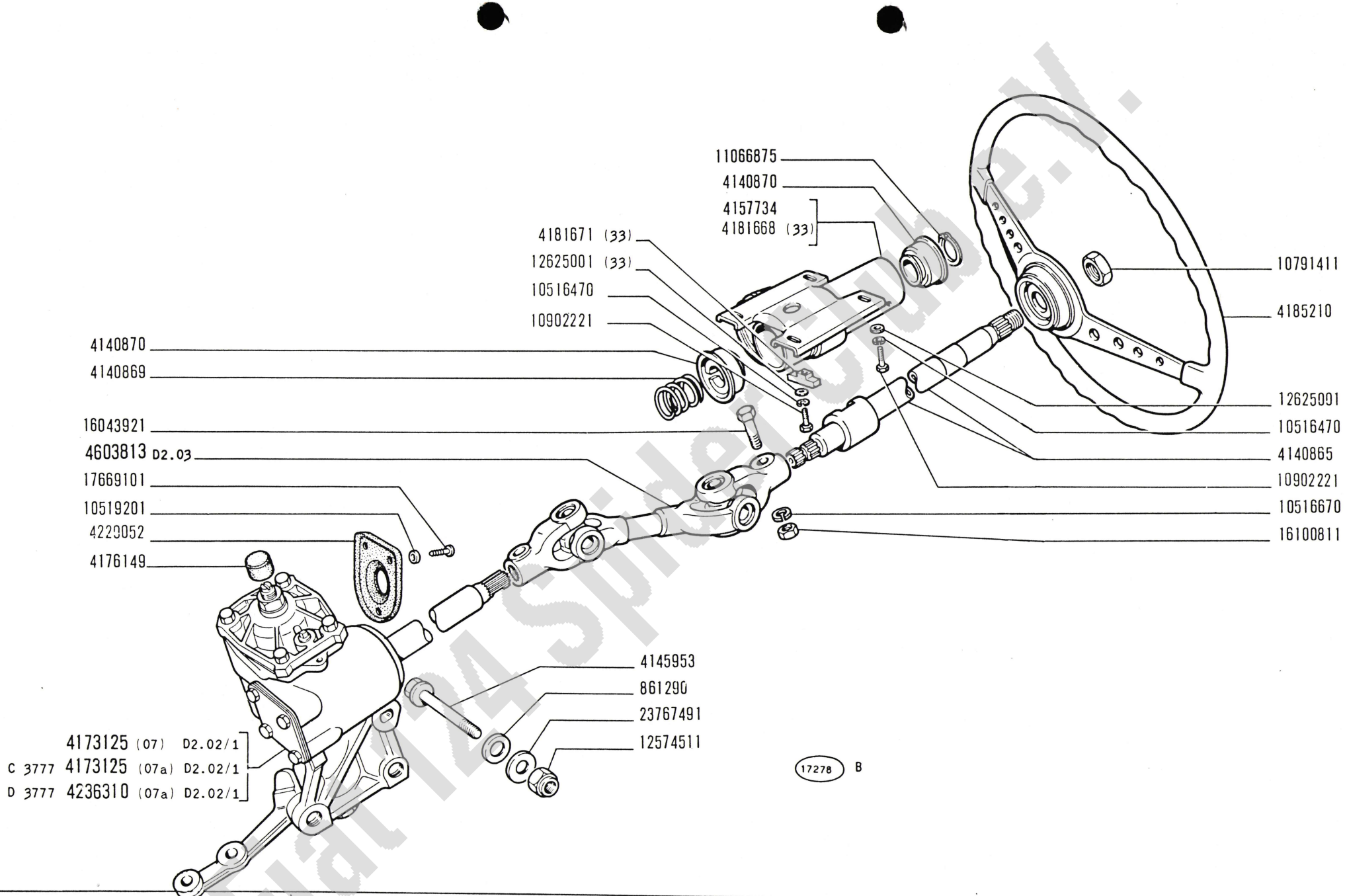

Fiat 124 Spider Club e.V.

124 Sport
(tipo BC-BS)

COMANDO STERZO

- *Commande de direction*
- *Lenkgetriebe*
- *Steering Gear*
- *Volante y caja de la dirección*

D2.01/1

XI-1970

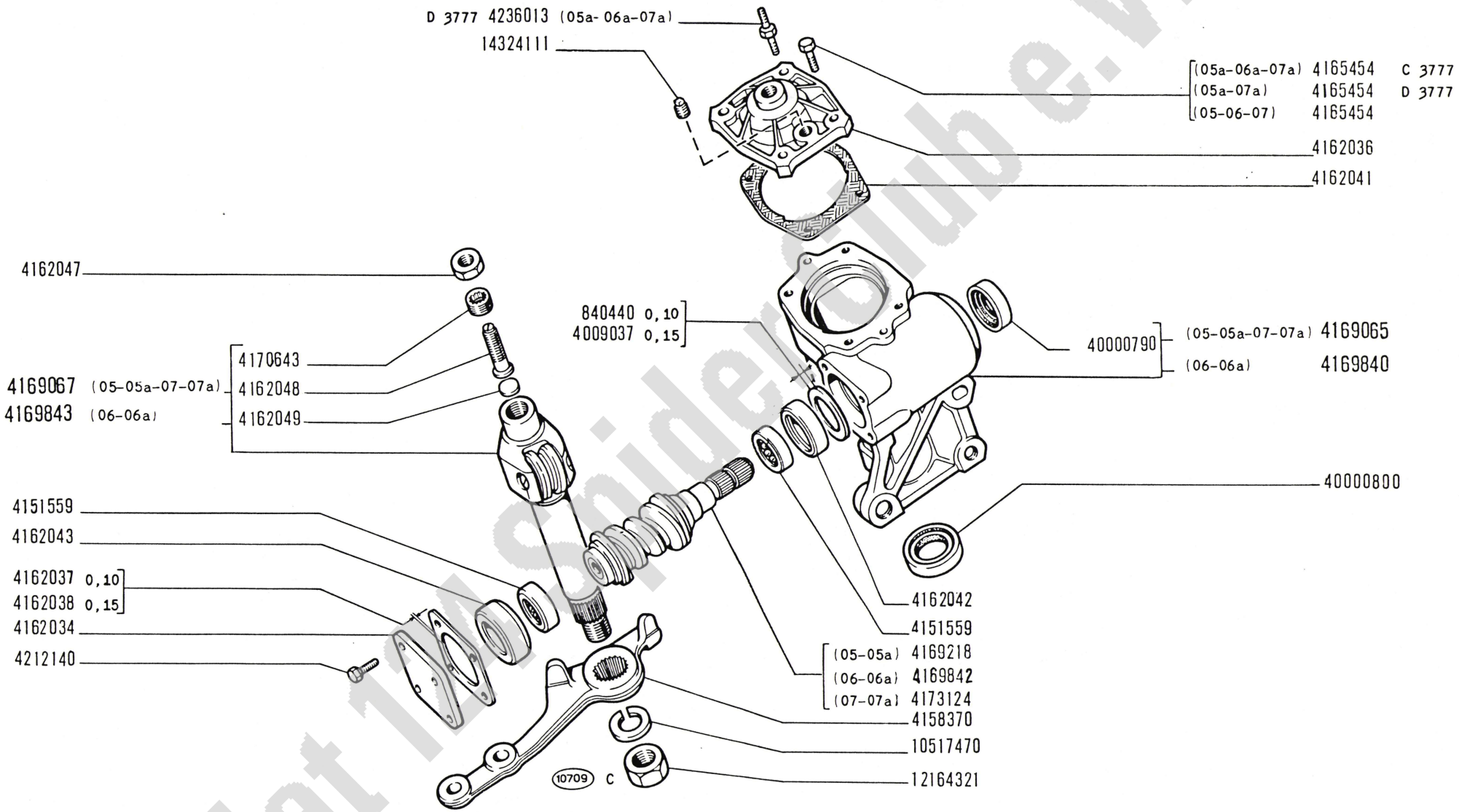

Fiat 124 Spider Club e.V.

124 Sport
(tipo BC-BS)

SCATOLA STERZO 4169064, 4169839, 4173125, 4236010, 4236012

1

- *Boîtier de direction*
- *Lenkgehäuse*
- *Steering Box*
- *Caja de la dirección*

D2.02 1

XI-1970

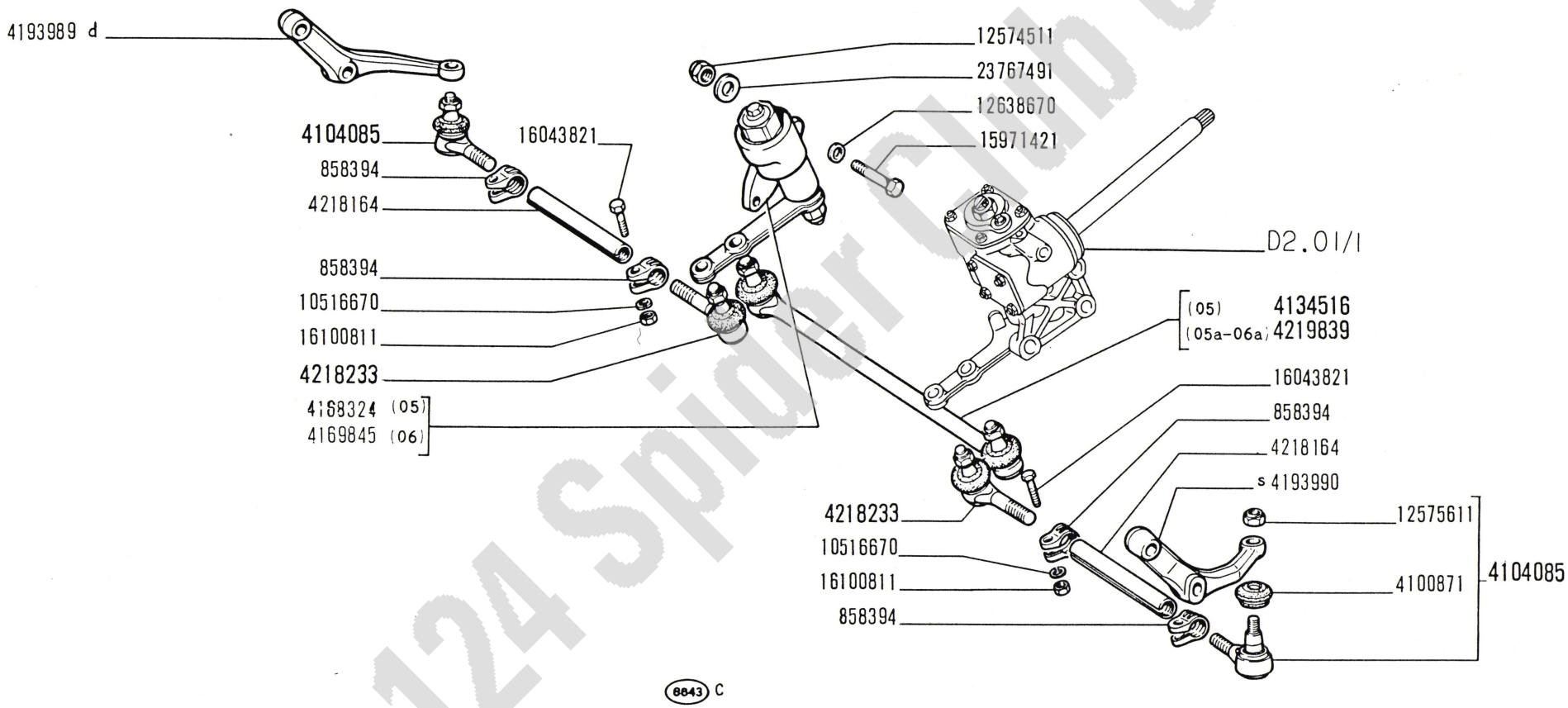

Fiat 124 Spider Club e.V.

124 Sport
(tipo BC-BS)

TIRANTERIA COMANDO STERZO

- *Timonerie de direction*
- *Lenkgestänge*
- *Steering Linkage*
- *Timoneria de la dirección*

D2.10

XI-1970

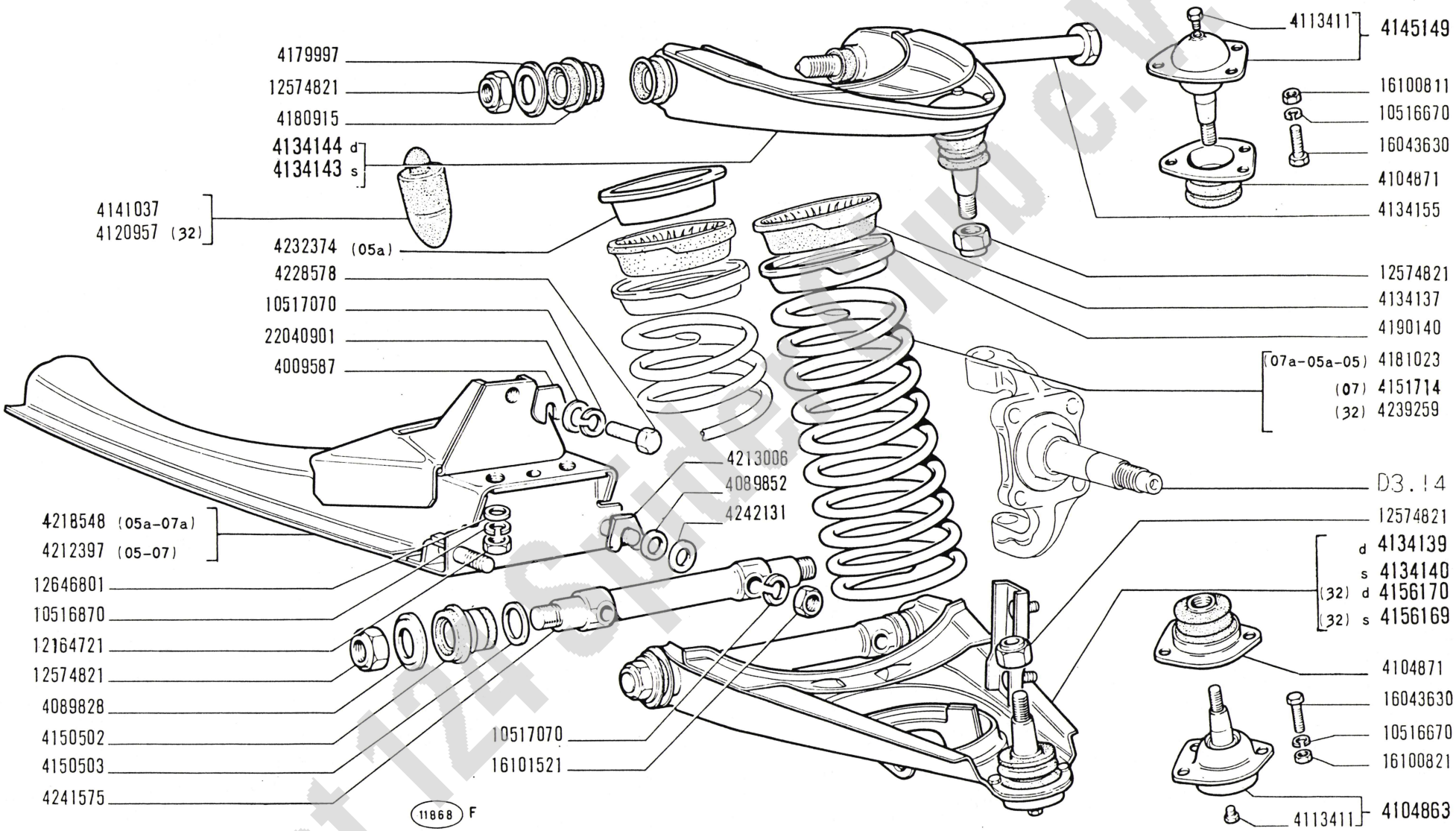

Fiat 124 Sport e.V.

124 Sport
(tipo BC-BS)

SOSPENSIONE ANTERIORE

- *Suspension AV*
- *Vorderradaufhängung*
- *Front Suspension*
- *Suspensión anterior*

D3.01

XI-1970

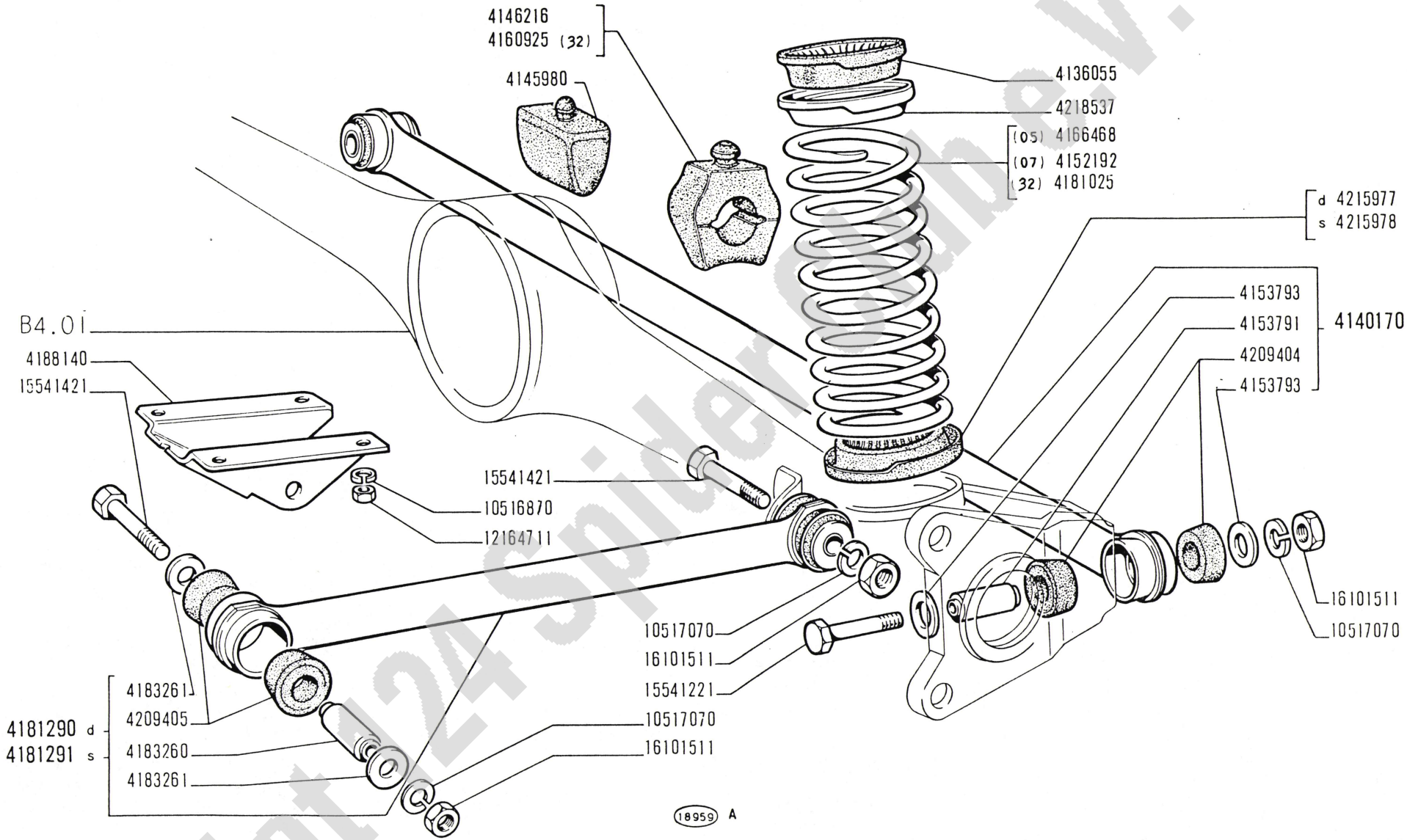

Fiat 124 Spider Club e.V.

124 Sport
(tipo BC-BS)

SOSPENSIONE POSTERIORE

- *Suspension AR*
- *Hinterradaufhängung*
- *Rear Suspension*
- *Suspensión posterior*

D3.05

XI-1970

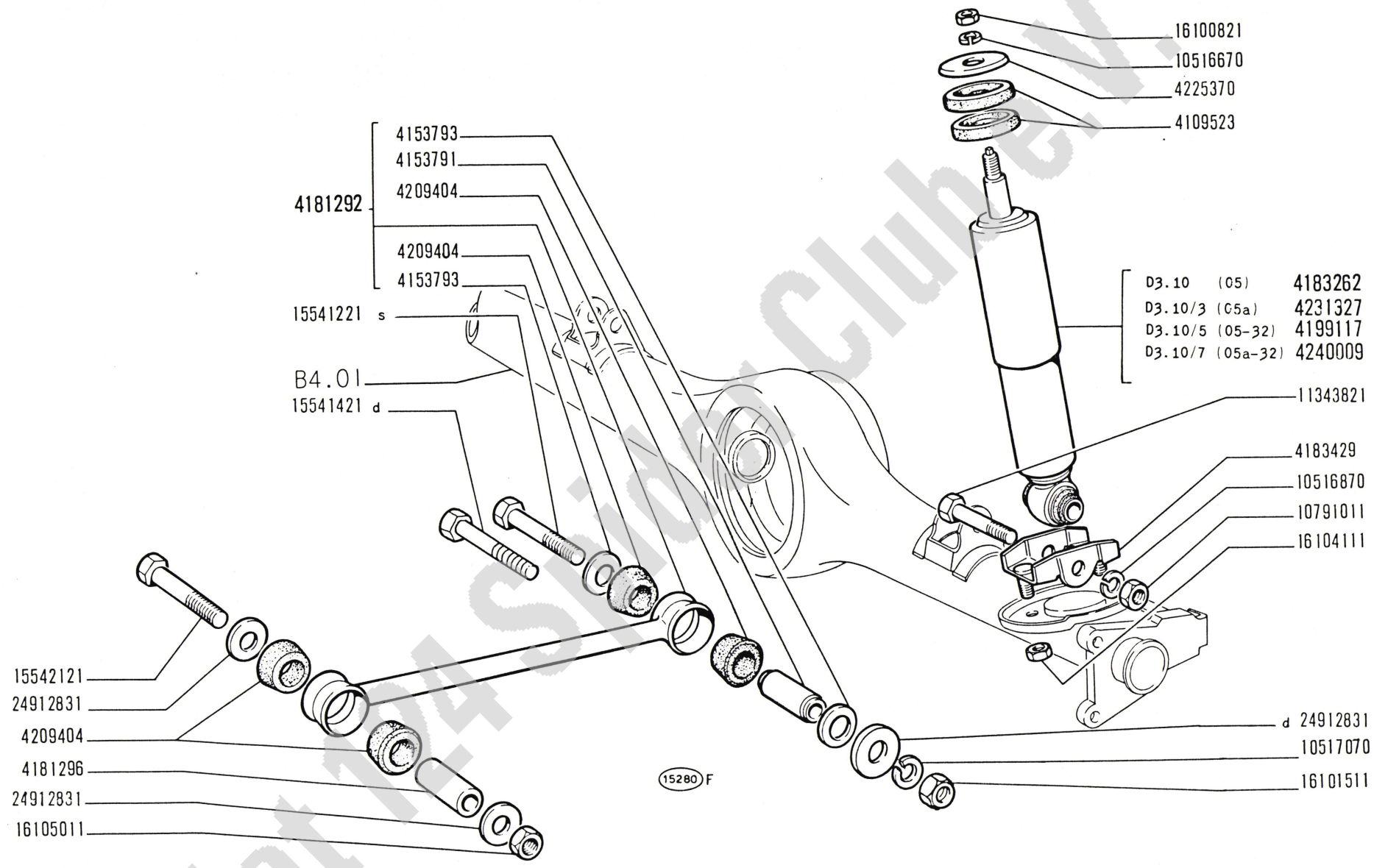

Fiat 124 Sport Club e.V.

124 Sport
(tipo BC-BS)

AMMORTIZZATORI E BARRE POSTERIORI

- *Amortisseurs et barres AR*
- *Hintere Stossdämpfer und Stabilisator*
- *Rear Shock Absorbers and Bars*
- *Amortiguadores y barras posteriores*

D3.06

XI-1970

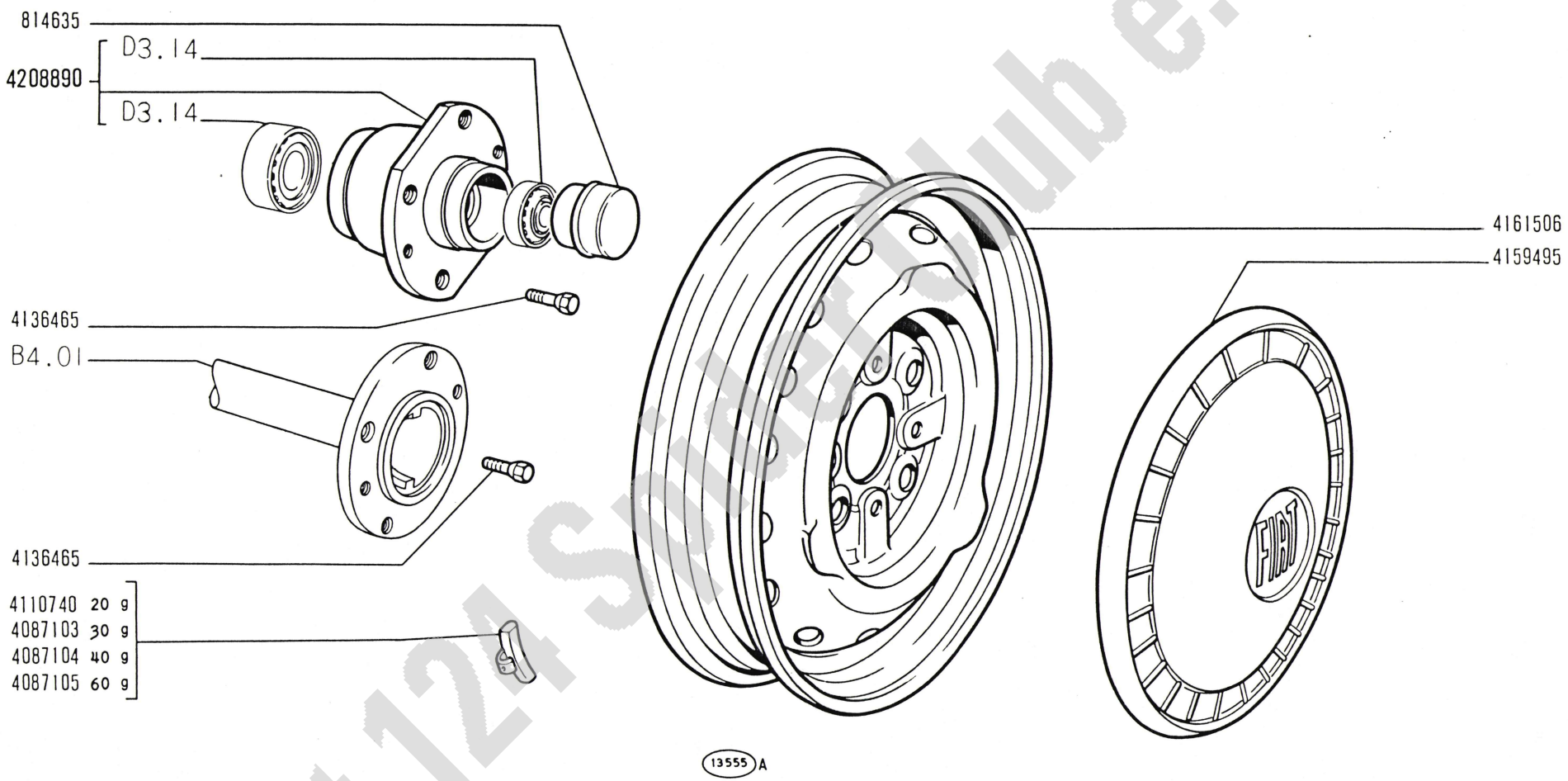

Fiat 124 Sport Club e.V.

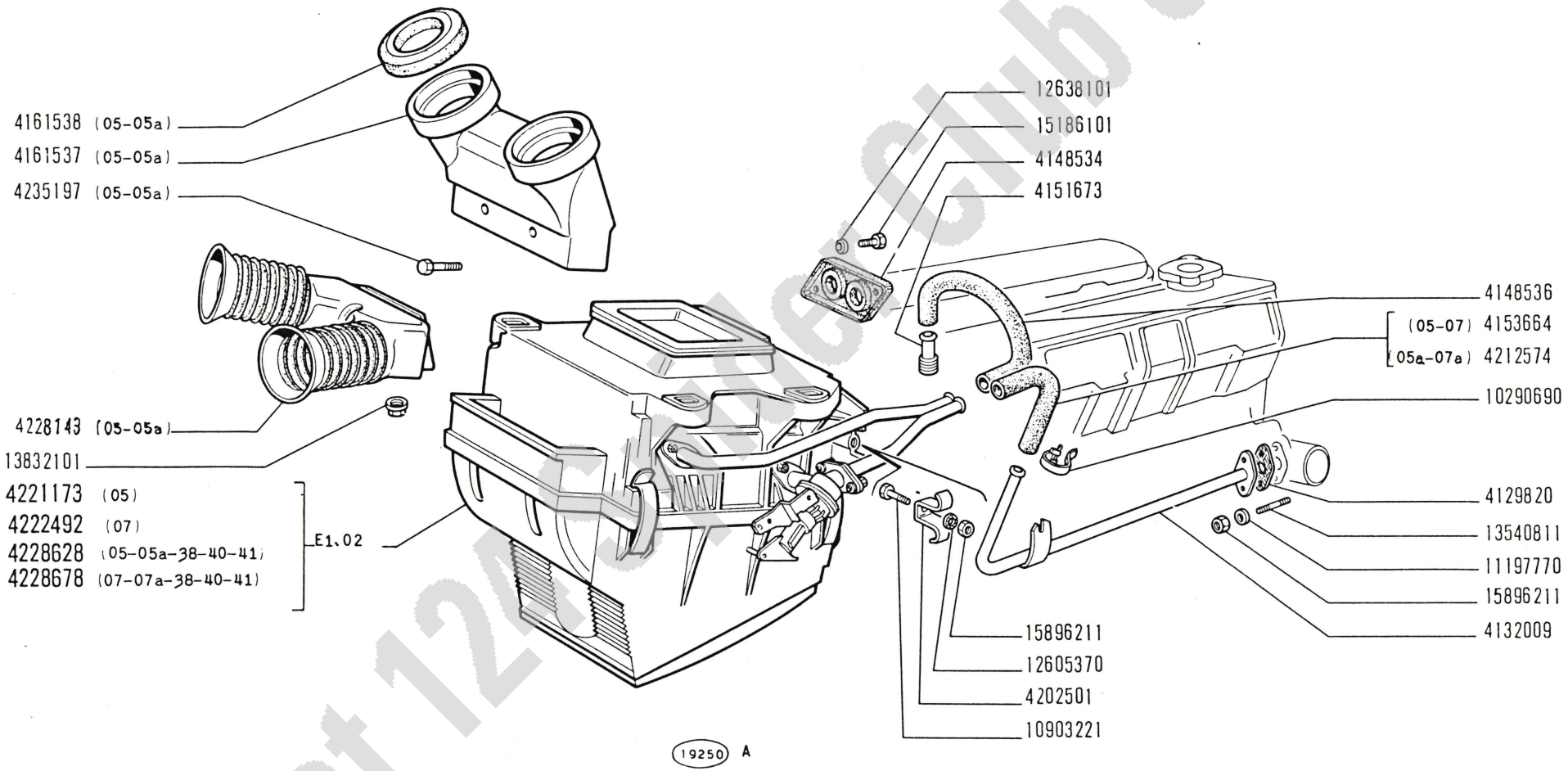

Fiat 124 Sport Club e.V.

124 Sport
(tipo BC-BS)

RISCALDAMENTO E VENTILAZIONE

- *Chauffage et aération*
- *Heizung und Belüftung*
- *Ventilation and Heating System*
- *Sistema de ventilación y calefacción*

E1.01

XI-1970

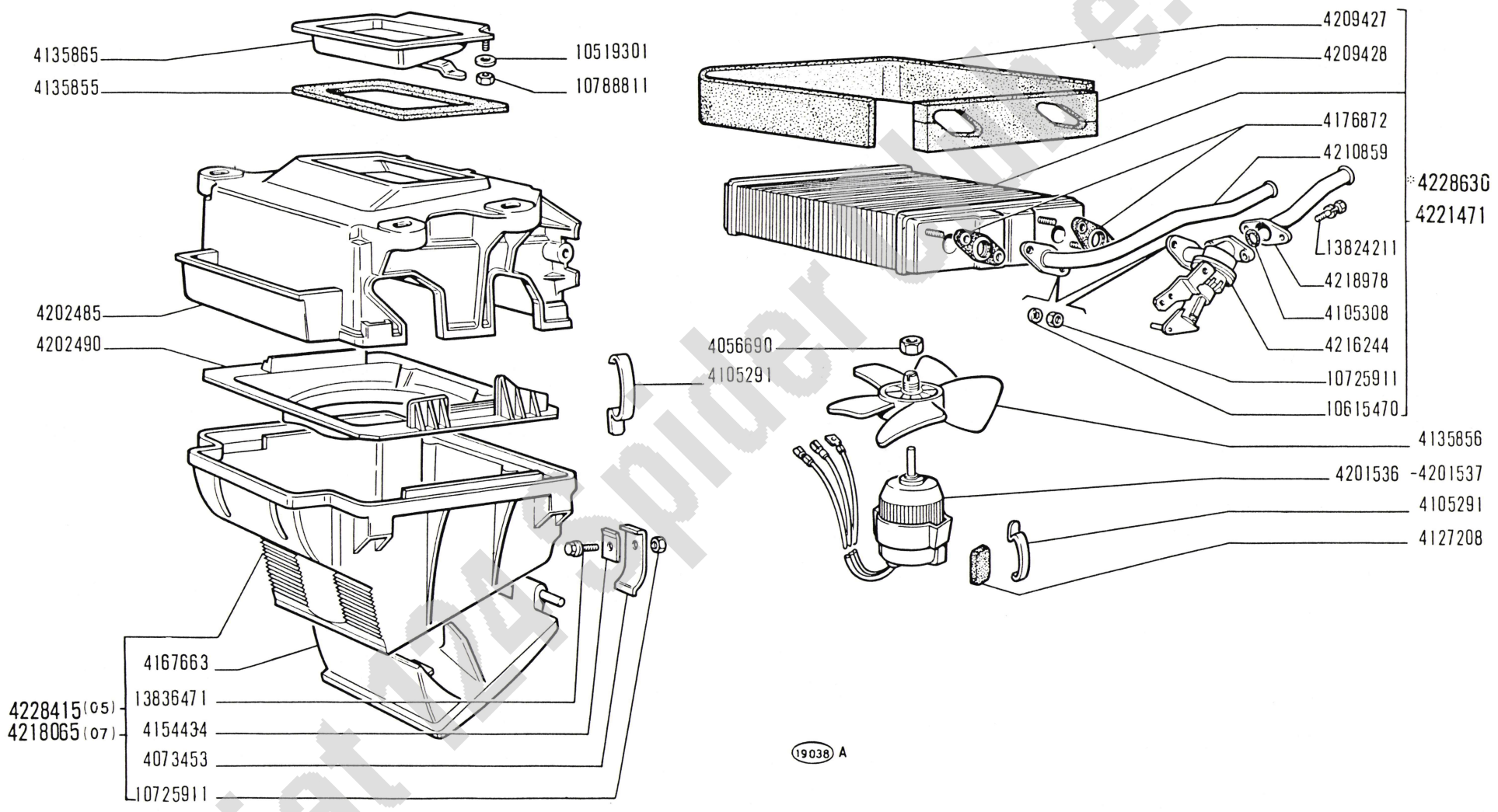

Fiat 124 Spider Club e.V.

124 Sport
(tipo BC-BS)

RISCALDATORE 4221173, 4222492, 4228628, 4228678

- *Réchauffeur*
- *Heizgerät*
- *Heater*
- *Calorifero*

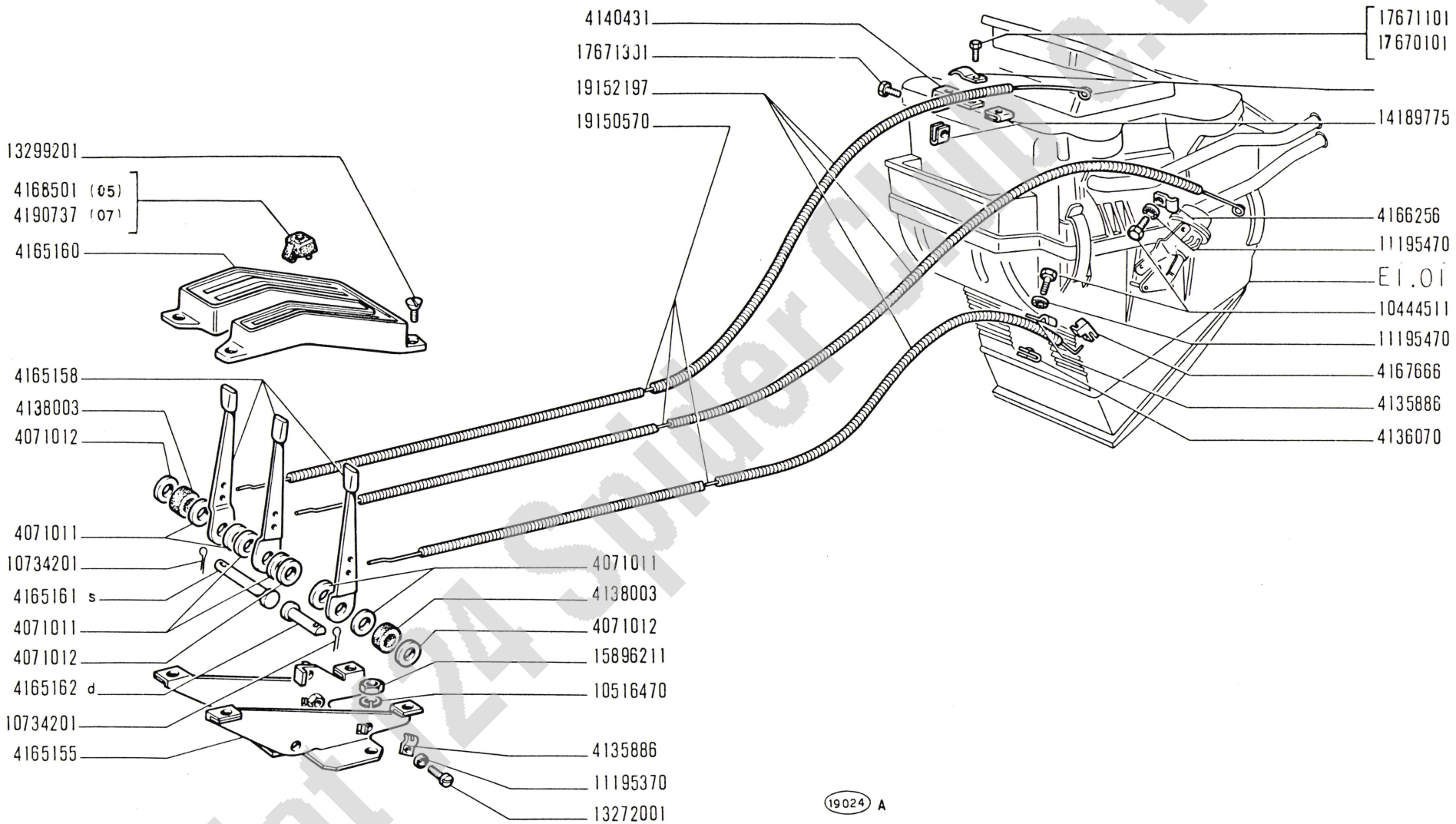

Fiat 124 Spider Club e.V.

124 Sport
(tipo BC-BS)

COMANDI RISCALDAMENTO E VENTILAZIONE

1

- *Commandes de chauffage et d'aération*
- *Bedienungsvorrichtung für Heizung und Belüftung*
- *Ventilation and Heating Controls*
- *Mandos de ventilación y calefacción*

E1.03

XI-1970

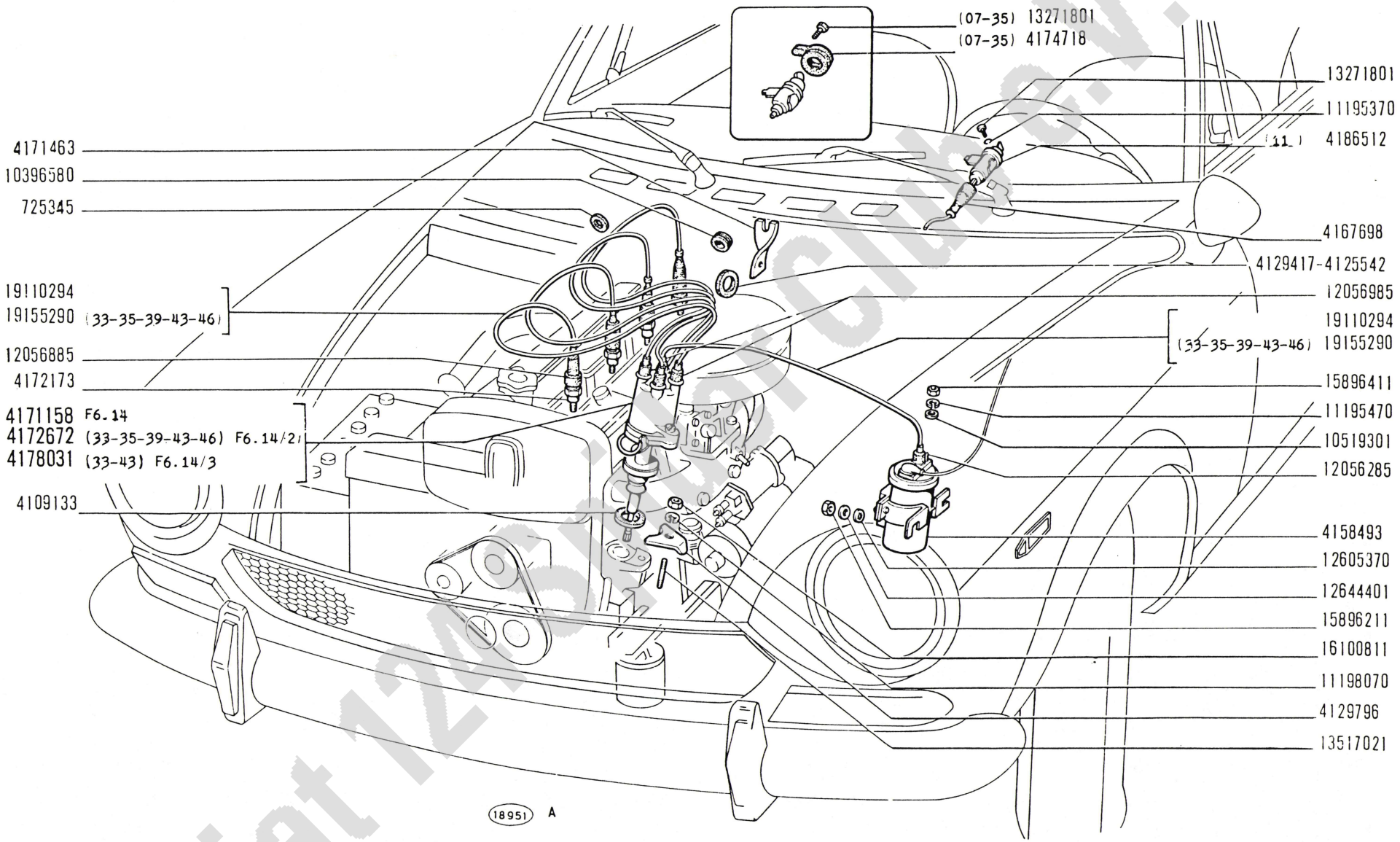

Fiat 124 Sport Club N.V.

124 Sport
(tipo BC-BS)

ACCENSIONE MOTORE

- *Allumage moteur*
- *Motorzündung*
- *Engine Ignition System*
- *Encendido del motor*

F1.01

XI-1970

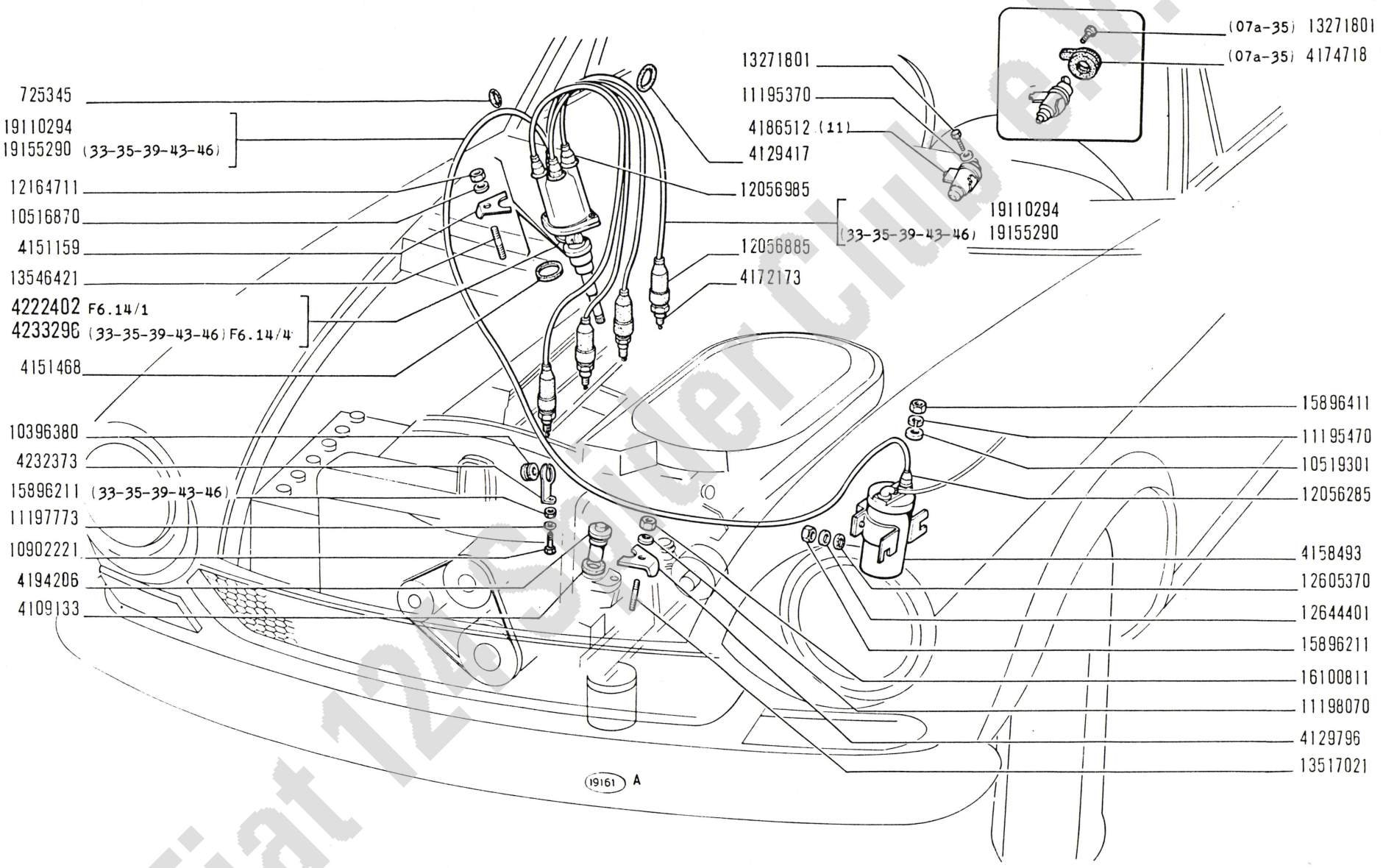

Fiat 124 Sport Club e.V.

124 Sport
(tipo BC-BS)

ACCENSIONE MOTORE

- *Allumage moteur*
- *Motorzündung*
- *Engine Ignition System*
- *Encendido del motor*

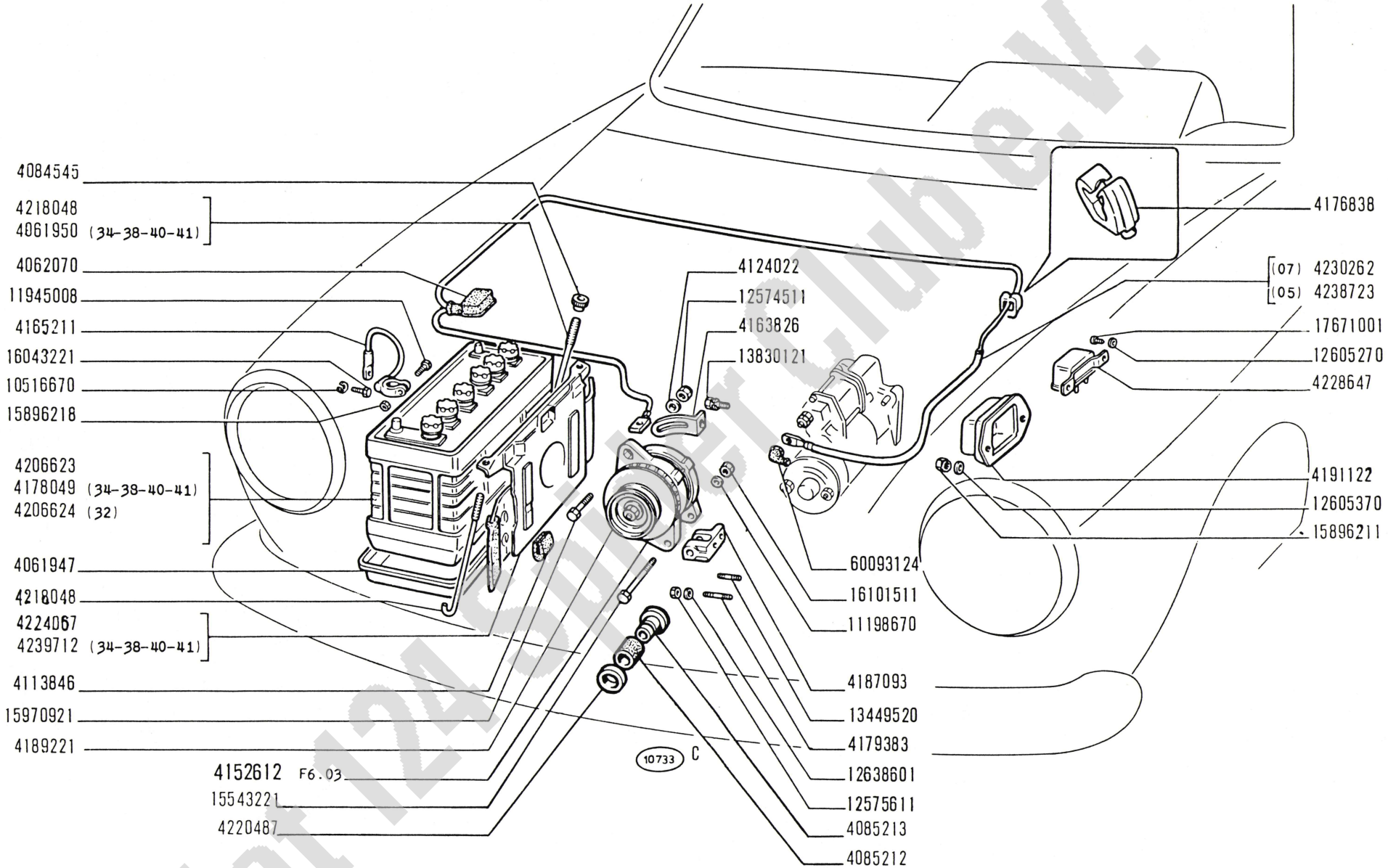

Fiat 124 Sport Club e.V.

124 Sport
(tipo BC-BS)

GENERAZIONE DI CORRENTE

- *Génératrice*
- *Stromerzeugung*
- *Current Generating System*
- *Generador de corriente*

F3.01

XI-1970

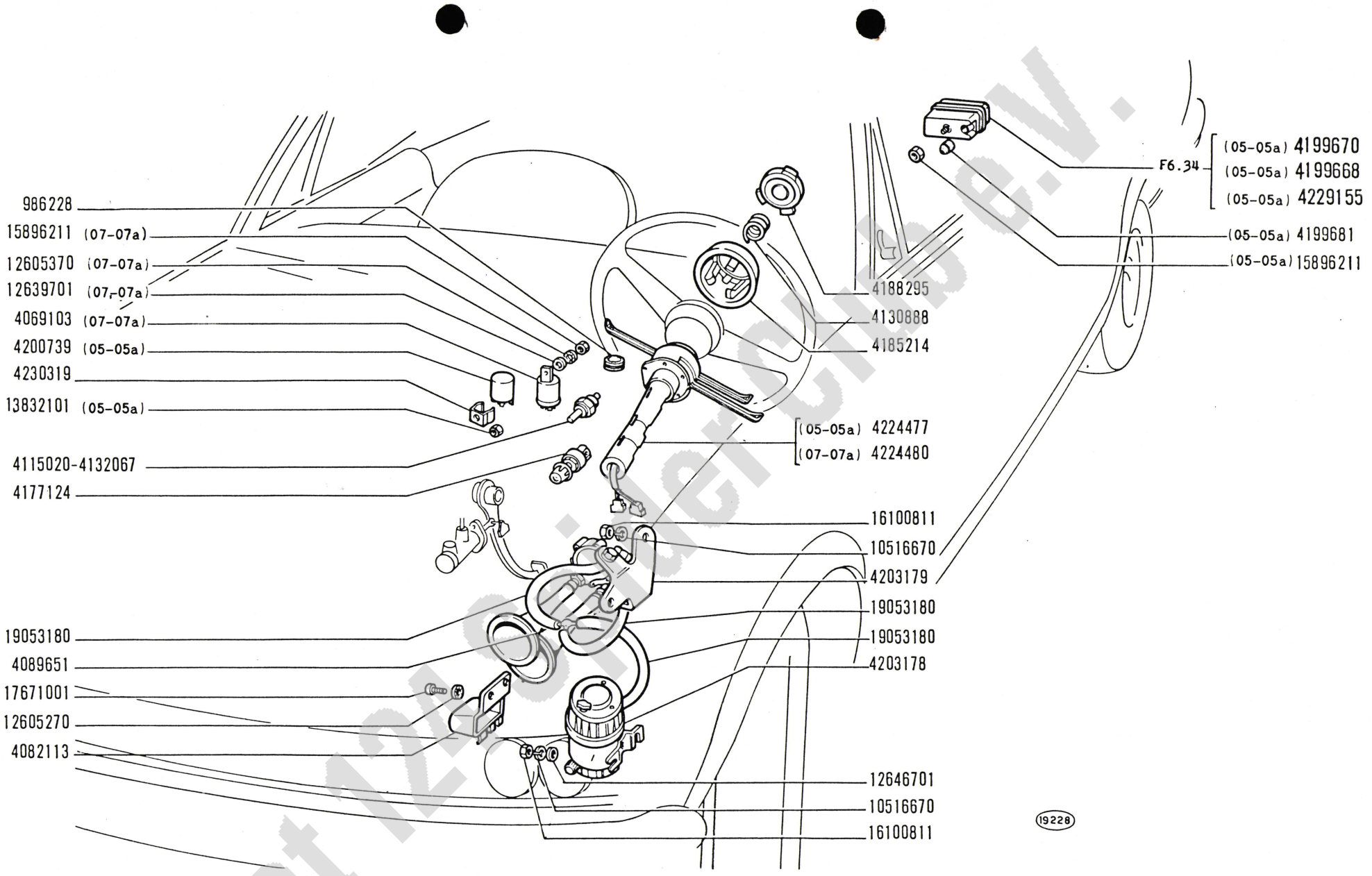

Fiat 124 Sportclub e.V.

124 Sport
(tipo BC-BS)

SEGNALAZIONE DI AVVISO E DI MANOVRA

- *Dispositifs de signalisation*
- *Signalisiervorrichtung*
- *Signalling Devices*
- *Aparatos de señalización*

F5.01

II-1970

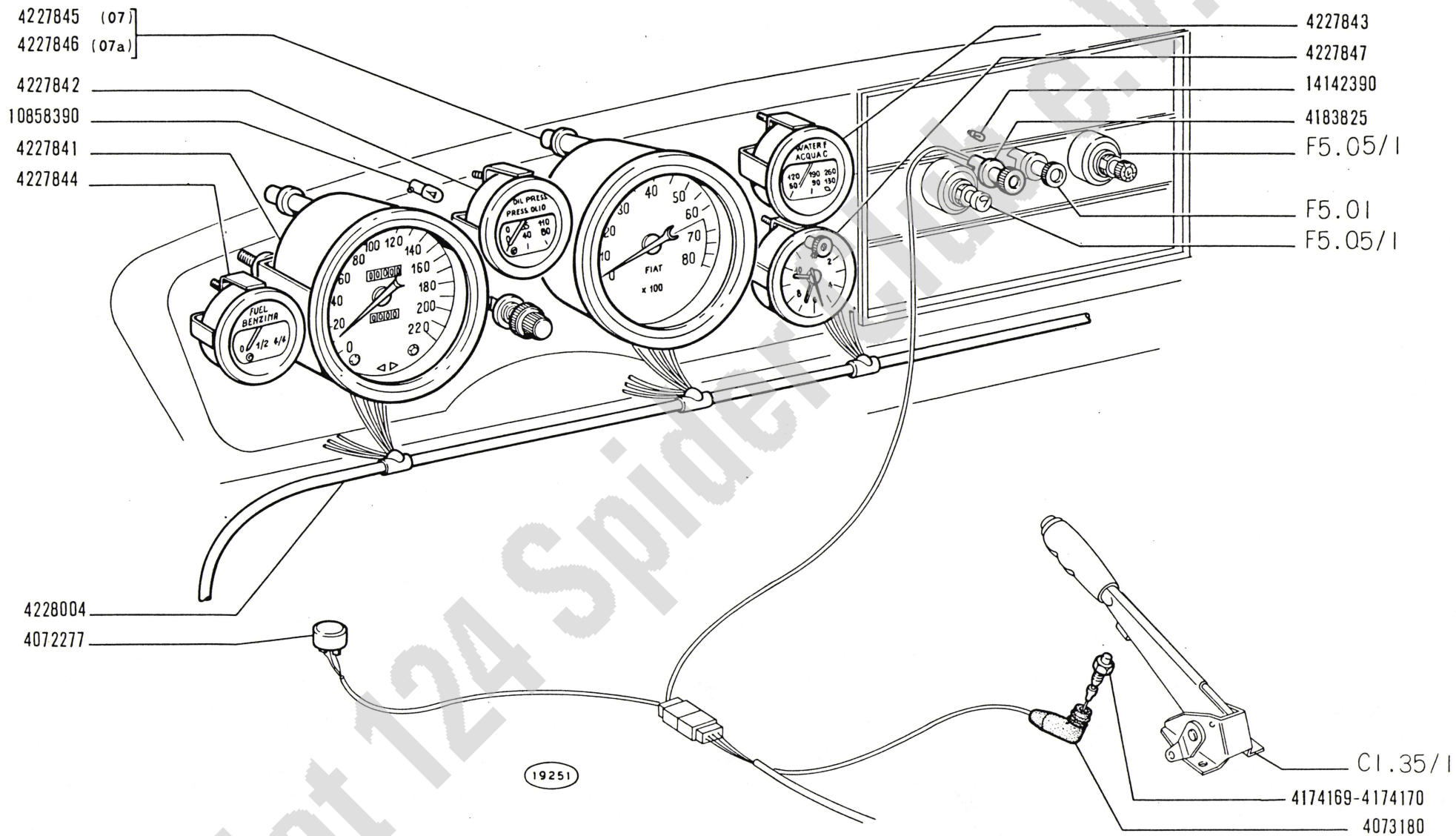

Fiat 124 Spider Europa S.p.A.

124 Sport
(tipo BC-BS)

SEGNALAZIONI DI FUNZIONAMENTO

- *Témoins de fonctionnement*
- *Anzeigevorrichtungen*
- *Operation Indicators*
- *Testigos de funcionamiento*

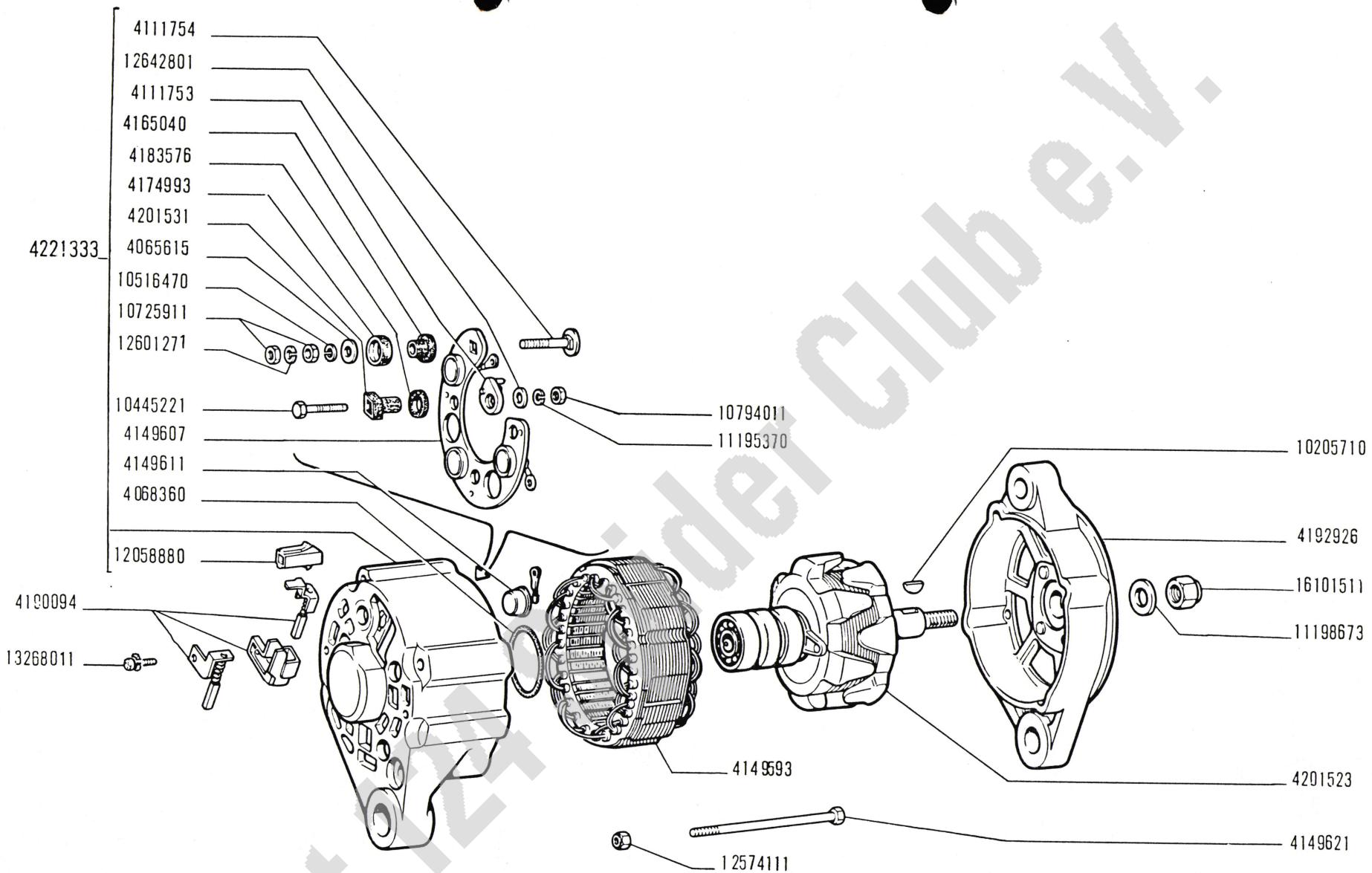

Fiat 124 Spider Club e.V.

124 Sport
(tipo BC-BS)

ALTERNATORE 4152612

- *Alternateur*
- *Drehstrom-Lichtmaschine*
- *Alternator*
- *Alternador*

F6.03

XI-1970

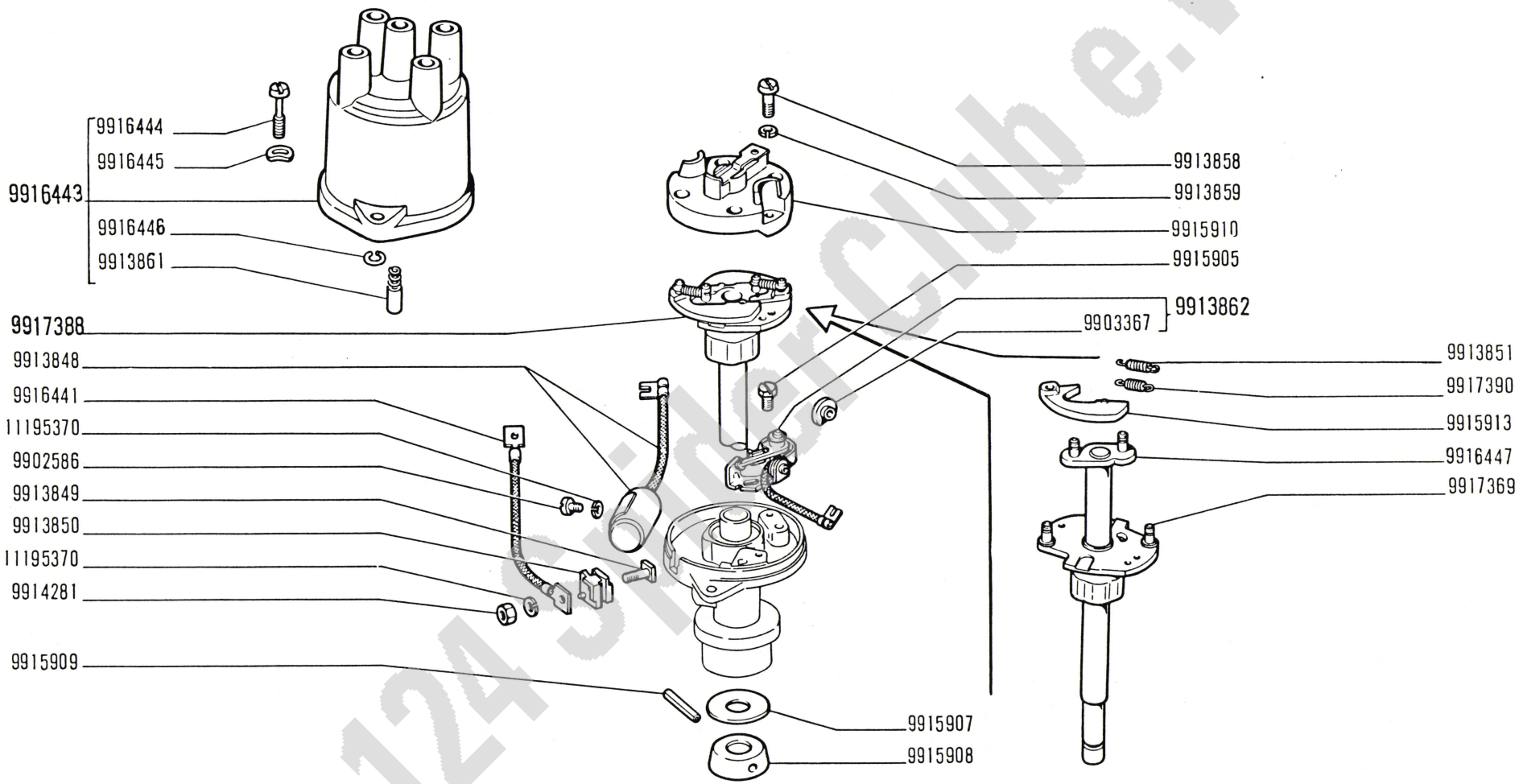

(9653) /1

Fiat 124 Sport Club e.V.

124 Sport
(tipo BC-BS)

DISTRIBUTORE DI ACCENSIONE 4171158 (Marelli)

- *Allumeur*
- *Zündverteiler*
- *Ignition Distributor*
- *Distribuidor de encendido*

F6.14

II-1970

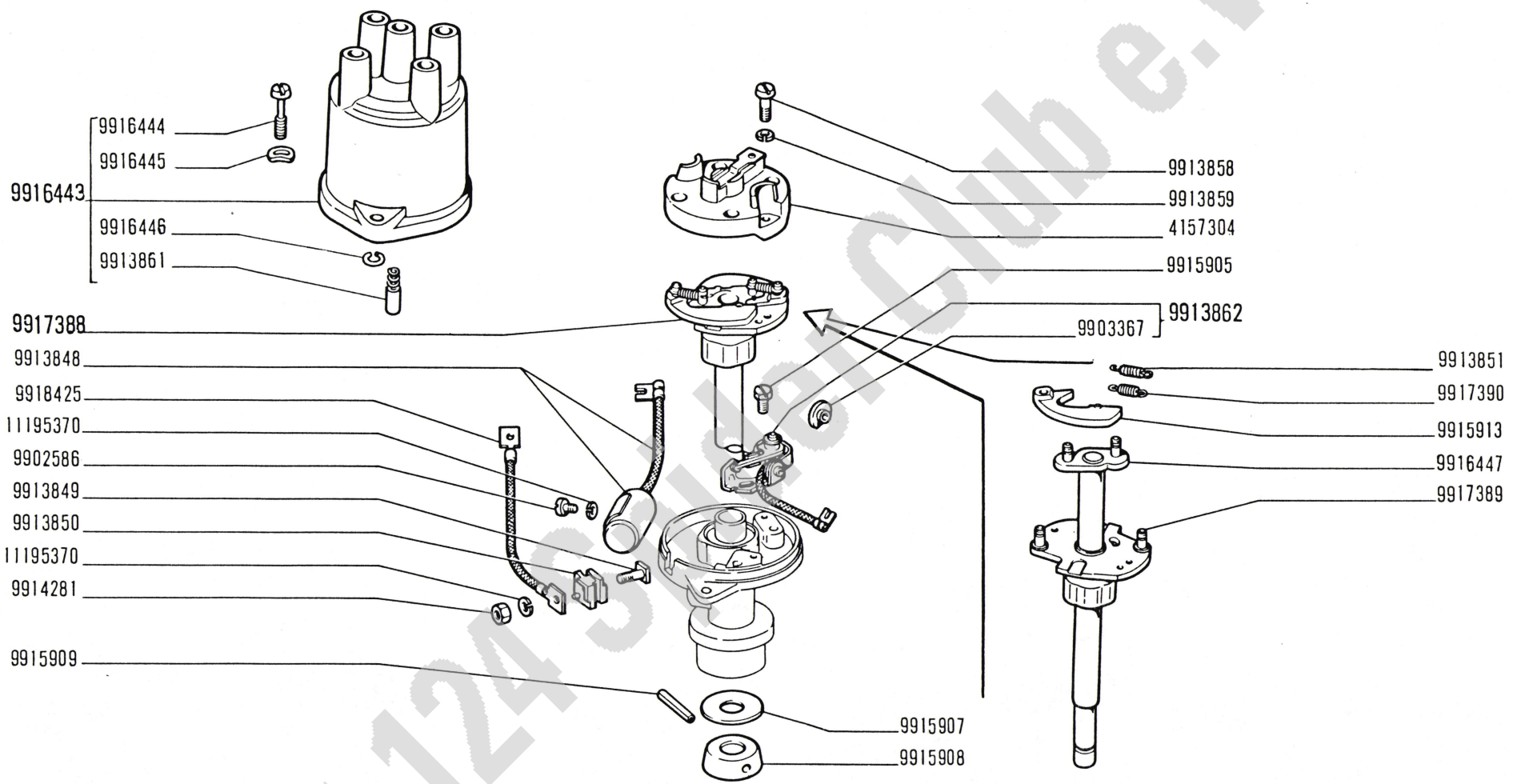

(9653) 1/2

Fiat 124 Sport Club e.V.

124 Sport
(tipo BC-BS)

DISTRIBUTORE DI ACCENSIONE 4172672 (Marelli)

- *Allumeur*
- *Zündverteiler*
- *Ignition Distributor*
- *Distribuidor de encendido*

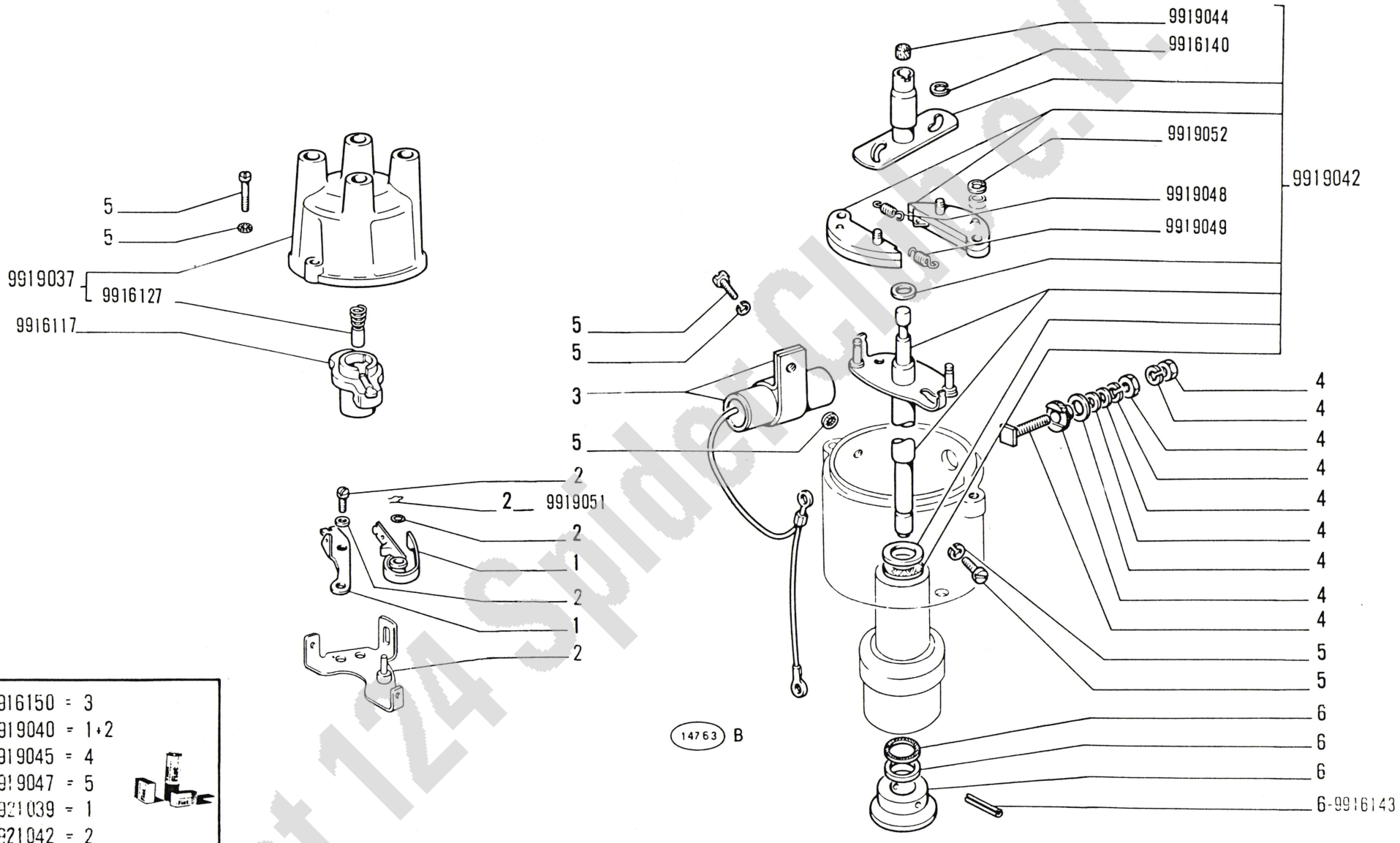

9916150	= 3
9919040	= 1+2
9919045	= 4
9919047	= 5
9921039	= 1
9921042	= 2
9921320	= 6

Fiat 124 Spider Club e.V.

124 Sport
(tipo BC-BS)

DISTRIBUTORE DI ACCENSIONE 4178031 (Ducellier)

- *Allumeur*
- *Zündverteiler*
- *Ignition Distributor*
- *Distribuidor de encendido*

F6.14 3

XI-1970

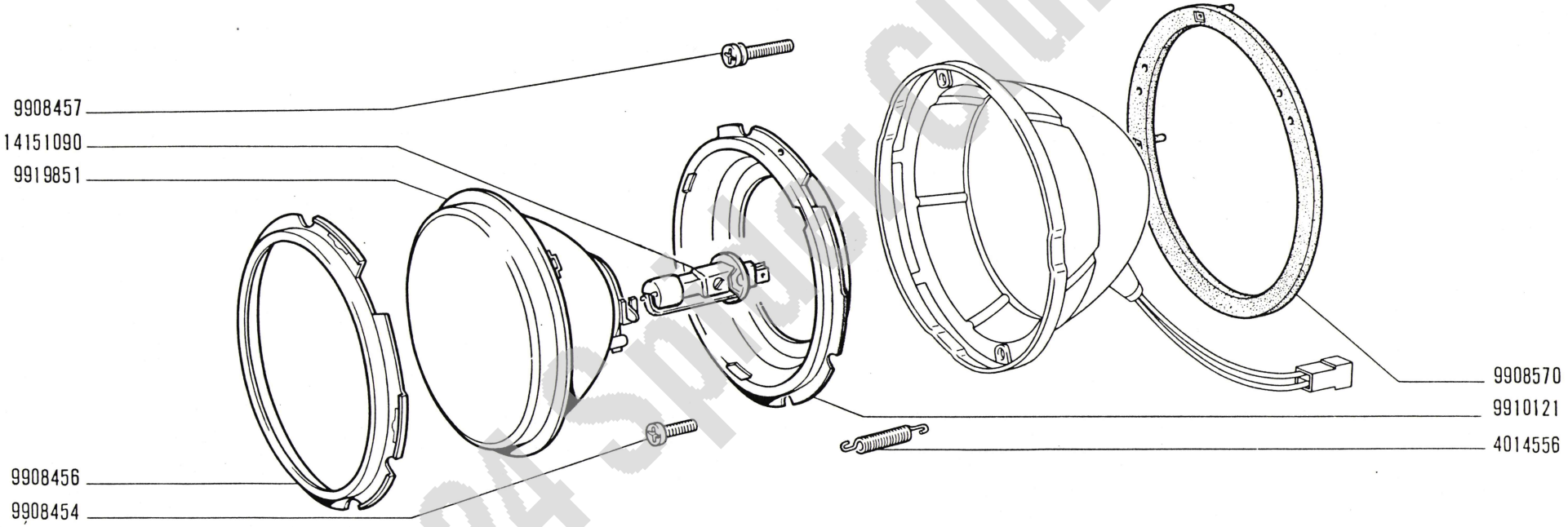

Fiat 124 Sport Club e.V.

124 Sport
(tipo BC-BS)

- *Projecteur*
- *Scheinwerfer*

PROIETTORE 4205766 (Carello)

- *Headlamp*
- *Proyector*

1

F6.29

II-1970

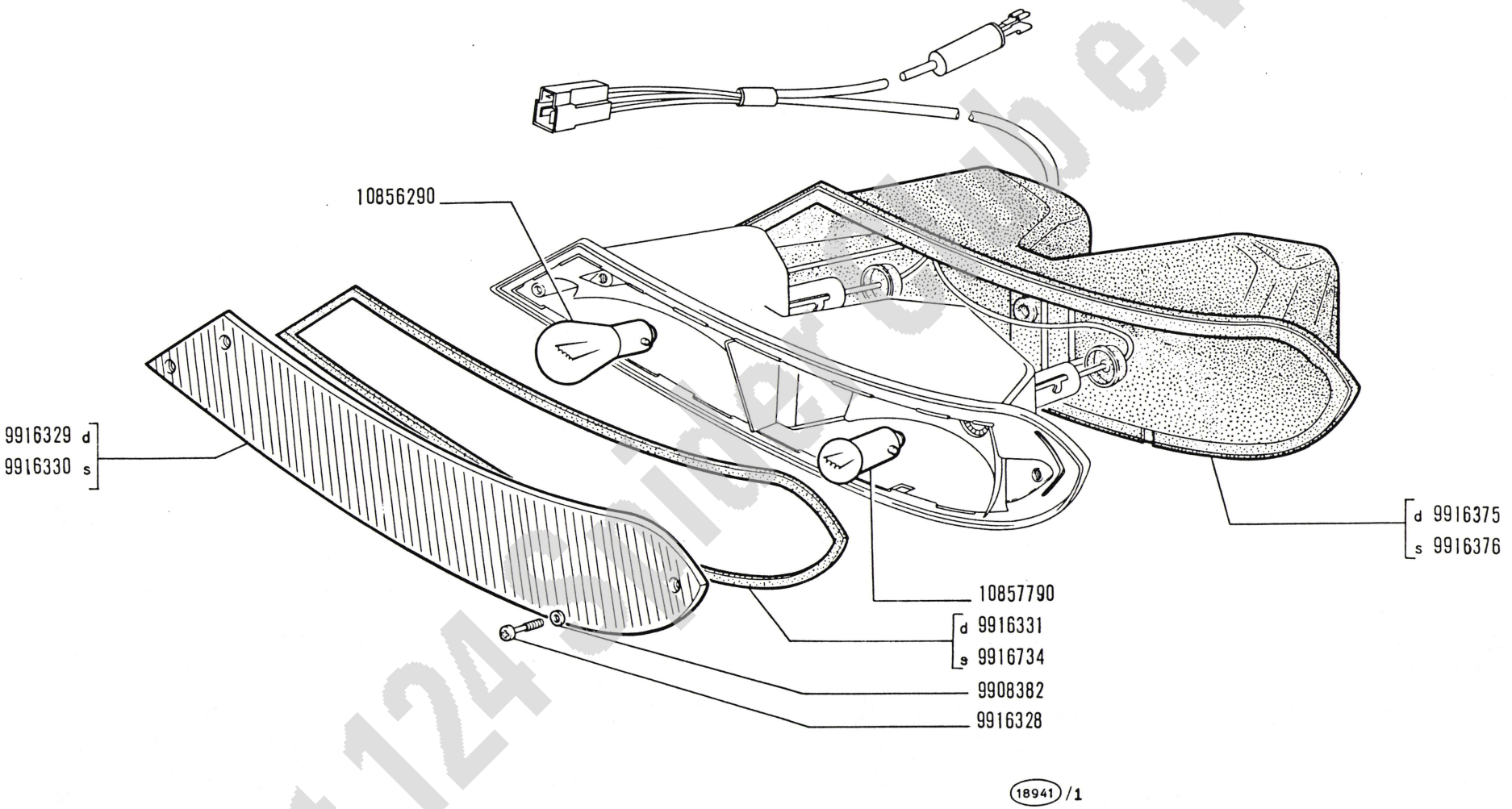

Fiat 124 Sport Club e.V.

124 Sport
(tipo BC-BS)

FANALE ANTERIORE d 4157010, s 4157011 (Carello)

1

- *Lanterne AV*
- *Vordere Leuchte*
- *Front Lamp*
- *Lámpara anterior*

F6.32

II-1970

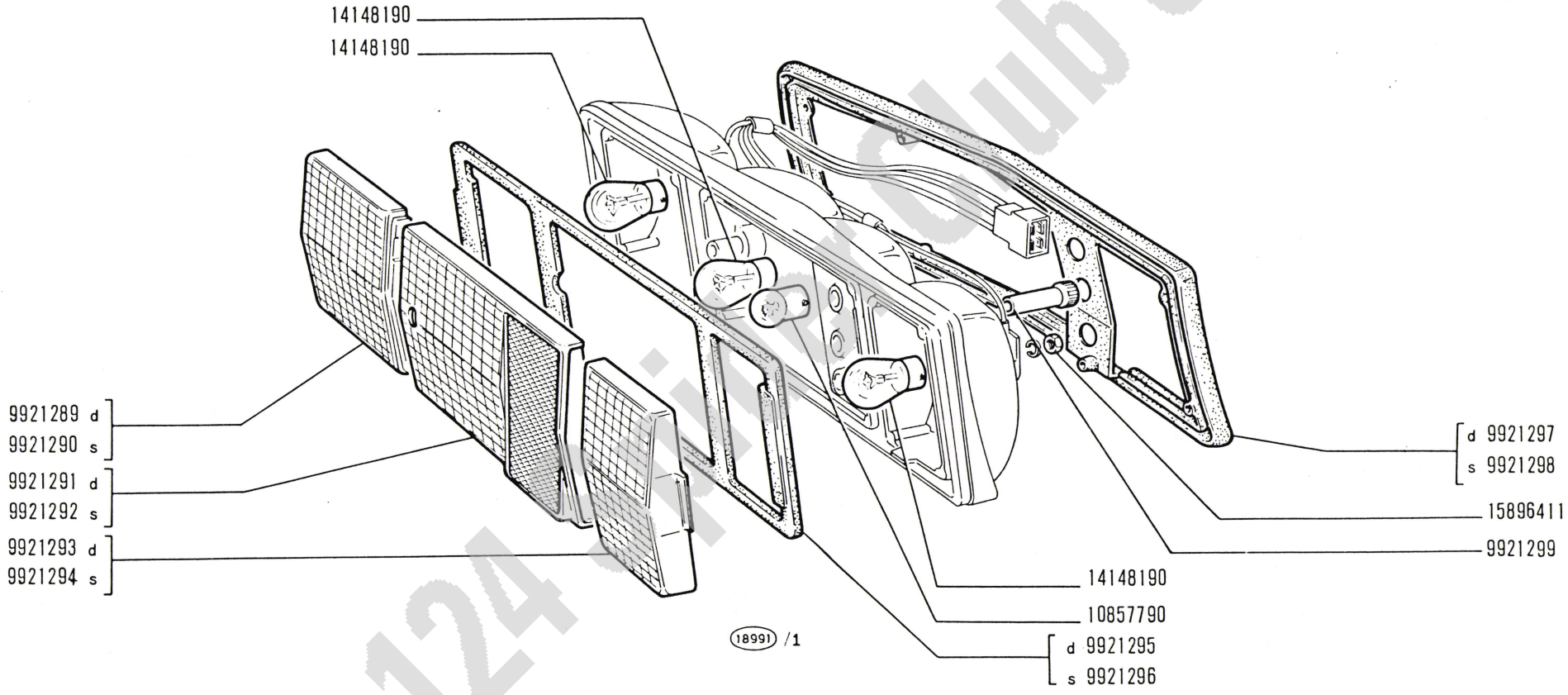

Fiat 124 Sport Club e.V.

124 Sport
(tipo BC-ES)

FANALE POSTERIORE s 4225403, d 4225404 (Altissimo)

1

- *Lanterne AR*
- *Schlussleuchte*
- *Tail Lamp*
- *Lámpara posterior*

F6.34/2

II-1970

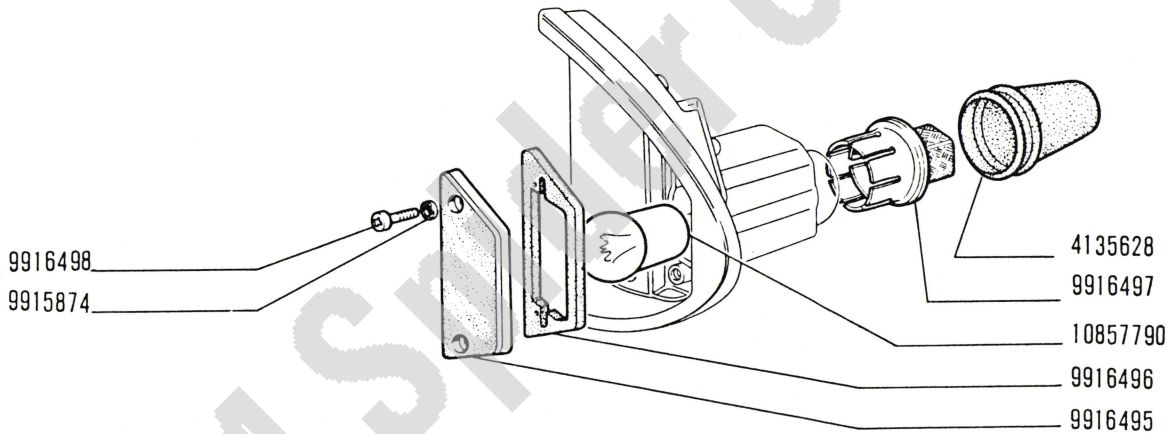

Fiat 124 Spider Club e.V.

124 Sport
(tipo BC-BS)

FANALE TARGA d 4158487, s 4158488 (Altissimo)

- *Feu de plaque*
- *Nummernschildleuchte*
- *Number Plale Lamp*
- *Lámpara de matricula*

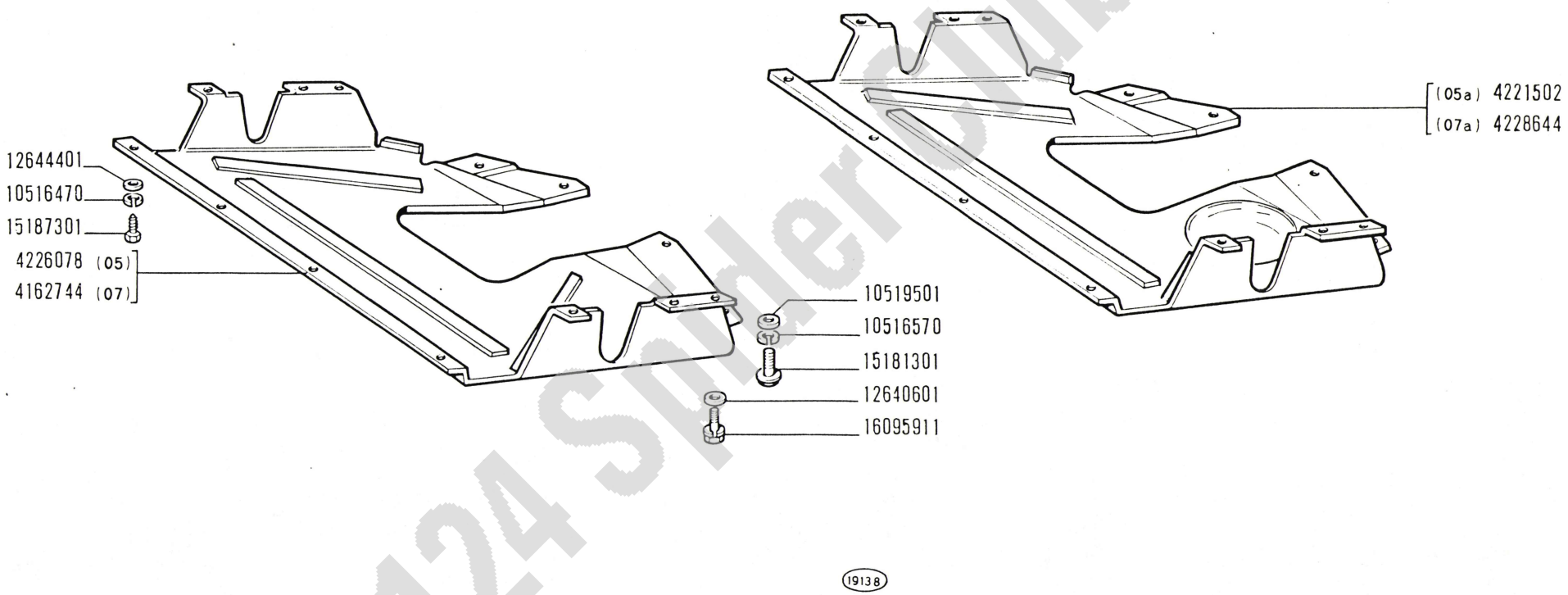

Fiat 124 Sport Club e.V.

FIAT

1ª EDIZIONE

124 Sport spider (124 CS)

CATALOGO PARTI DI RICAMBIO CARROZZERIA
CATALOGUE DE PIÈCES DÉTACHÉES CARROSSERIE
ERSATZTEILKATALOG KAROSSERIE
BODYWORK SPARE PARTS CATALOG
CATÁLOGO DE PIEZAS DE REPUESTO - CARROCERÍA

FIAT - DIREZIONE VENDITE RICAMBI

Fiat 124 Spider Club e.V.

Per una corretta interpretazione di questo catalogo vedere:

AVVERTENZE GENERALI PER LA CONSULTAZIONE DEL CATALOGO *(pag. 6)*

Pour l'interprétation correcte de ce catalogue voyez:

RÈGLES GÉNÉRALES POUR LA CONSULTATION DU CATALOGUE *(page 7)*

For proper interpretation see:

USE OF THE CATALOG *(page 9)*

Um den Katalog genau auslegen zu können, siehe:

HINWEISE ZUM GEBRAUCH DES KATALOGS *(Seite 8)*

Para la correcta lectura del catálogo véase:

CÓMO SE MANEJA EL CATÁLOGO *(pág. 10)*

Tutti i diritti di riproduzione sono riservati alla Soc. p. Az. FIAT - TORINO
Il sistema di numerazione che individua i singoli particolari elencati nel presente catalogo non può essere adottato in alcun caso, senza autorizzazione scritta dalla Soc. p. Az. FIAT - TORINO

Tous droits réservés à la Soc. p. Az. FIAT - TURIN
Le système de numérotation des pièces en liste dans ce catalogue ne peut être adopté en aucun cas, sans une autorisation écrite de la Soc. p. Az. FIAT - TURIN

All rights reserved by Soc. p. Az. FIAT - TURIN
Single item numeration method used in this catalog cannot be used without written consent by Soc. p. Az. FIAT - TURIN

Alle Urheberrechte sind von der FIAT Soc. p. Az. - TURIN - vorbehalten
Die Benutzung des Numerierungssystems zur Kennzeichnung der im vorliegenden Katalog aufgeführten Ersatzteile bedarf in jedem Falle der schriftlichen Genehmigung der FIAT Soc. p. Az., TURIN

Reservados todos los derechos para Soc. p. Az. FIAT - TURÍN
El sistema de numeración de las piezas reseñadas en el catálogo no puede ser objeto de imitación o copia en ningún caso sin autorización por escrito de Soc. p. Az. FIAT - TURÍN

Copyright by Soc. p. Az. FIAT - TORINO

Printed in Italy

Fiat 124 Sport spider (124 CS) - carrozzeria

FIAT - RAGGRUPPAMENTO PUBBLICAZIONI TECNICHE

Stampato n. Imprimé N° Druckschrift Nr. Print No. Impreso n° **603.10.346** - 1ª Ed. - X-1972-9000

S.A.N. - Torino

Fiat 124 Spider Club e.V.

Codici numerici No. des codes Code No. Kennummern Códigos	VARIANTI	Variantes Abgeleitete Typen	Variants Derivadas
33	per **Francia**	pour la France für Frankreich	exported to France para Francia
35	per **Germania**	pour l'Allemagne für Deutschland	exported to Germany para Alemania
42	per **Svizzera**	pour la Suisse für Schweiz	exported to Switzerland para Suiza
43	per **Belgio**	pour la Belgique für Belgien	exported to Belgium para Bélgica
46	per **Austria**	pour l'Autriche für Österreich	exported to Austria para Austria
48	per **Olanda**	pour Hollande für Holland	exported to Netherlands para Holanda
54	con **cambio a 4 marce**	coupé avec boîte à 4 vitesses coupé mit 4-gang-getriebe	coupé with 4-speed transmission coupé con cambio de 4 marchas

Fiat 124 Spider Club e.V.

AVVERTENZE - Per una corretta **ricerca delle parti di ricambio** illustrate ed elencate nel Catalogo, è necessario:

a) consultare l' « **Elenco delle versioni** » per individuare i **codici numerici,** della **versione base** e delle eventuali **varianti,** del veicolo che interessa;

b) consultare l'indice « **Validità dei sottogruppi** » per conoscere:

- le **validità dei sottogruppi per le versioni base,** che vengono indicate nelle colonne « Versioni base »;
- le **eventuali validità di interi sottogruppi per le varianti,** che vengono indicate nella colonna « Varianti » con i relativi codici stampati in neretto;
- l'**esistenza nei sottogruppi di parti di ricambio proprie di varianti,** che viene indicata nella colonna « Varianti » con i relativi codici numerici stampati fra parentesi;

c) consultare l'**elenco delle parti di ricambio** e le **tavole** del catalogo, come indicato ai punti 2 e 3 delle « Avvertenze generali per la consultazione del catalogo » *(pag. 6).*

Fiat 124 Spider Club e.V.

Fiat 124 Sport spider (124 CS) - VALIDITÀ DEI SOTTOGRUPPI

(carrozzeria) *(X-1972)*

Validité des Sousgroupes — Subgroup Applicability

Gültigkeit der Untergruppen — Validez de los subgrupos

Sgr.	Codici numerici / No. des codes / Kennummern / Code No. / Códigos — Versioni base / Versions-base / Grundausführungen / Basic Versions / Versiones básicas							Varianti ● Variantes / Abgeleitete Typen / Variants / Versiones
	07	07a						
L1.01	=	=						(35)
L1.02	=	=						
L1.03	=	=						
L1.04	=	=						
L1.05	=	=						
L1.06	=	=						
L1.09	=	=						
L1.18	=	=						(33-35-42-43-46-48)
L1.23	=	=						
L1.25	=	=						(33)
L3.01	=	=						
L3.02	=	=						(54)
L3.06	=	=						(33)
L3.07	=	=						

Sgr.	Codici numerici / No. des codes / Kennummern / Code No. / Códigos — Versioni base / Versions-base / Grundausführungen / Basic Versions / Versiones básicas							Varianti ● Variantes / Abgeleitete Typen / Variants / Versiones
	07	07a						
M1.01	=	=						
M1.02	=	=						
M1.06	=	=						
M1.07	=	=						(33-54)
M1.08	=	=						

Sgr.	Codici numerici / No. des codes / Kennummern / Code No. / Códigos — Versioni base / Versions-base / Grundausführungen / Basic Versions / Versiones básicas							Varianti ● Variantes / Abgeleitete Typen / Variants / Versiones

= Valgono tutte le parti del sottogruppo indicato nella colonna Sgr.

(07), (07a)... valgono le parti del sottogruppo contraddistinte da questi numeri, oltre a tutte le altre parti senza alcuna indicazione.

● I codici numerici stampati in neretto indicano la validità dell'intero sottogruppo per una variante; i codici numerici stampati fra parentesi indicano l'esistenza nel sottogruppo di parti proprie di varianti.

= Toutes les pièces du Sousgroupe indiqué à la colonne Sgr. sont valables.

(07), (07a) ... les pièces valables sont celles portant ces chiffres et celles dépourvues de toute indication.

● Les codes numériques imprimés en caractère gras indiquent que tout le sousgroupe est valable pour une variante donnée; les codes numériques entre parenthèses indiquent que dans le sousgroupe il existe des pièces propres de variantes.

= alle Teile der in der Spalte « Sgr. » aufgeführten Untergruppe sind gültig.

(07), (07a) ... die Teile sind gültig, die mit einer dieser Nummern versehen sind und ferner alle diejenigen ohne besondere Angabe.

● Die schwarz gedruckte Kennummer gibt an, dass die gesamte Untergruppe für den betreffenden Typ gültig ist; die eingeklammerte Kennummer gibt an, dass die Untergruppe modelleigene Teile des betreffenden Typs enthält.

= All parts of the Subgroups indicated under « Sgr. » are applicable.

(07), (07a) ... Applicable parts are those marked off in the lists by these numbers plus all other parts without any indication.

● The bold-face code numbers indicate the applicability of the whole subgroup to one particular version; the parenthesized code numbers, instead, mean that the subgroup in question includes also parts which are specific of the version(s) involved.

= Son aplicables todas las piezas del subgrupo indicado en la columna Sgr.

(07), (07a)... Son aplicables todas las piezas acompañadas de estos números, y además todas las que carecen de otras indicaciones.

● Los números de código en negrita indican la validez de todo el subgrupo para una versión; mientras que los números de código entre paréntesis, significan que en el subgrupo hay piezas propias de las versiones representadas.

Fiat 124 Spider Club e.V.

AVIS - Pour la recherche correcte des pièces de rechange illustrées et en liste dans le catalogue il faut:

a) consulter la « **Liste des versions** » pour repérer les **codes numériques** de la **version-base** et des **variantes** éventuelles du véhicule qui intéresse;

b) consulter l'index « **Validité des Sousgroupes** » pour connaître:
   — les **validités des sousgroupes des versions-base**, qui sont indiquées dans les colonnes « Versions-base »;
   — les **validités éventuelles de sousgroupes complets pour les variantes**, qui sont indiquées dans la colonne « Variantes » avec les codes correspondants imprimés en mi-gras;
   — **l'existence dans les sousgroupes de pièces détachées propres aux variantes**, qui est indiqué dans la colonne « Variantes » avec les codes correspondants imprimés entre parenthèses;

c) consulter la **liste des pièces détachées** et les **planches** du catalogue, comme indiqué aux points 2 et 3 des « Règles générales pour la consultation du catalogue » *(page 7)*.

ZUR BEACHTUNG - Zum Auffinden der in vorliegendem Katalog aufgeführten und abgebildeten Ersatzteile ist notwendig:

a) die « **Liste der Ausführungen** » nächzuschlagen, um die **Kennnummer** der **Grundausführung** bzw. des **abgeleiteten Typs** des in Frage kommenden Fahrzeugs festzustellen;

b) das Verzeichnis « **Gültigkeit der Untergruppen** » nachzuschlagen, um festzustellen:
   — **die Zugehörigkeit der Untergruppen zu den Grundausführungen**, die in der Spalte « Grundausführungen » aufgeführt sind;
   — **die eventuelle Zugehörigkeit einer gesamten Untergruppe zu abgeleiteten Typen**, die in der Spalte « abgeleitete Typen » durch die schwärz gedruckten Kennummern angegeben sind;
   — **das Vorhandensein von modelleigenen Teilen der verschiedenen Typen** in den Untergruppen, die durch die eingeklammerten Kennummern in der Spalte « abgeleitete Typen » angegeben sind;

c) die **Ersatzteilliste** und **Bildtafeln** nachzuschlagen, wie in den Punkten 2 u. 3 des Abschnitts « Hinweise zum Gebrauch des Katalogs » angegeben *(S. 8)*.

NOTICE - To find the spares shown and listed in the catalog proceed as follows:

a) consult the « **Version List** » to find the **code number** of the **basic version** and of **variants**, if any of the vehicle involved;

b) consult the « **Subgroup Applicability** » index to find out:
   — the **subgroup applicability for the basic versions** which are indicated in the « basic version » columns;
   — the **possible applicability of entire subgroups for the variants** which are indicated in column « Variants » with relevant codes printed in bold types;
   — the **existence in the subgroups, of spares specific for the variants**, which is indicated in column « Variants » with the relevant code Nos. in parentheses;

c) consult the **spare parts list** and the **plates** of the Catalog, as directed in 2 and 3 « Use of the catalog » *(page 9)*.

ADVERTENCIAS - Para buscar las piezas de repuesto reseñadas en el catálogo, hay que:

a) conocer los **códigos** de las **versiones básicas** y de las **derivadas** *(si las hay)* del vehículo en cuestión, los que figuran el la « **Lista de versiones** »;

b) consultar la tabla « **Validez de los subgrupos** » para conocer:
   — la **validez de los subgrupos para las versiones básicas**, indicada en las columnas « versiones básicas »;
   — la **validez de subgrupos completos para las derivadas**, indicada en la columna « Derivadas » con los códigos en negrita;
   — **si en los subgrupos hay piezas de repuesto propias de las derivadas**, señalándose en la columna « Derivadas » con los códigos colocados entre paréntesis;

c) consultar la **lista de piezas de repuesto** y las **láminas** atendiendo a cuanto se explica en los puntos 2 y 3 de la pág. 10 « Cómo se maneja el catálogo ».

Fiat 124 Spider Club e.V.

DATE DI AGGIORNAMENTO

DATES DE MISE À JOUR
DATEN DER KATALOGBLÄTTER
CATALOG SHEET ISSUE DATES
FECHAS DE EDICIÓN DE LAS HOJAS

Pag.		Sgr.		Sgr.	Sgr.	Sgr.	Sgr.	Sgr.	Sgr.
2	*X-1972*	L1.01	*X-1972*						
		L1.02	»						
3-4	»	L1.03	»						
		L1.04-1/2	»						
5	»	L1.04-2/2	»						
6	»	L1.05-1/2	»						
7-8	»	L1.05-2/2	»						
9-10	»	L1.06-1/3	»						
		L1.06-2/3	»						
11-12	»	L1.06-3/3	»						
		L1.09-1/4	»						
13-14	»	L1.09-2/4	»						
15	»	L1.09-3/4	»						
		L1.09-4/4	»						
17/1-17/2	»	L1.18	»						
		L1.23	»						
19	»	L1.25	»						
		L3.01	»						
		L3.02	»						
		L3.06	»						
		L3.07	»						
		M1.01-1/2	*X-1972*						
		M1.01-2/2	»						
		M1.02	»						
		M1.06	»						
		M1.07-1/2	»						
		M1.07-2/2	»						
		M1.08	»						
		Modifiche							
		1M	*X-1972*						

Il catalogo verrà aggiornato con invio di fogli da inserire in aggiunta od in sostituzione dei fogli corrispondenti.

Le catalogue sera mis à jour par l'envoi de feuilles à intercaler en adjonction ou en remplacement des feuilles correspondantes.

Der Katalog ist durch die nachträglich gelieferten Blätter, die als Ersatz entsprechender früherer oder zusätzlich einzufügen sind, auf den neuesten Stand zu bringen.

This Catalog will be revised from time to time by sheets to be inserted in addition to or replacement of the corresponding sheets.

El catálogo se pondrá al día con las nuevas hojas que se remitirán para insertarlas en adición o en sustitución de las antiguas que corresponde.

Fiat 124 Spider Club e.V.

INDICE GENERALE

— Norme per le ordinazioni pag. 5

— Avvertenze generali per la consultazione del catalogo » 6

— Elenco delle versioni *(su carta arancione)* . . . . » 11

— Validità dei sottogruppi . . » 15

— Indice dei sottogruppi . . » 17/1

ELENCO DELLE PARTI DI RICAMBIO . . . . . pag. 19

(Indice descrittivo)

TAVOLE

MODIFICHE

— Tabelle . . . . . pag. 1M

INDEX

— Commande de pièces détachées . . . . . page 5

— Régles générales pour la consultation du catalogue » 7

— Liste des versions *(sur papier orange)* . . . . » 11

— Validité des sousgroupes » 15

— Index des sousgroupes . . » 17/1

LISTE DES PIÈCES DÉTACHÉES . . . . . page 19

(Index avec désignations)

PLANCHES

MODIFICATIONS

— Tableaux . . . . . page 1M

VERZEICHNIS

— Anweisungen zur Bestellung . . . . . Seite 5

— Hinweise zum Gebrauch des Katalogs . . . . . » 8

— Liste der Ausführungen *(auf orangefarbigem Papier)* » 11

— Gültigkeit der Untergruppen » 15

— Untergruppenverzeichnis . » 17/1

ERSATZTEILLISTE . . . . Seite 19

(Verzeichnis mit Benennungen)

BILDTAFELN

ÄNDERUNGEN

— Tabellen . . . . . Seite 1M

CONTENTS

— Ordering parts . . . . . page 5

— Use of the catalog . . . . » 9

— Version list *(on orange paper)* . . . . . » 11

— Subgroup applicability . . » 15

— Subgroup index . . . . . » 17/1

SPARE PARTS LIST . . page 19

(Index with descriptions)

PLATES

MODIFICATIONS

— Tables . . . . . page 1M

ÍNDICE GENERAL

— Pedidos de repuestos . . . pág. 5

— Cómo se maneja el catálogo » 10

— Lista de versiones *(papel naranja)* . . . . . » 11

— Validez de los subgrupos » 15

— Índice de subgrupos . . . » 17/1

LISTA DE PIEZAS DE REPUESTO . . . . . pág. 19

(Índice con denominaciones)

LÁMINAS

MODIFICACIONES

— Tablas . . . . . pág. 1M

Fiat 124 Spider Club e.V.

NORME PER LE ORDINAZIONI

Le **ordinazioni di parti di ricambio** devono essere corredate dalle seguenti indicazioni:

— Modello e versione del veicolo *(indicato nel foglio « Elenco delle versioni », su carta arancione).*

— Tipo dell'autotelaio (1)

— Numero dell'autotelaio (2)

— Tipo del motore (3)

— Numero per ricambi (4)

— Numero colore carrozzeria (5)

— Numero di scocca (6)

— Numero del motore

— Numero di ordinazione della parte che si richiede *(come indicato nelle tavole e negli elenchi parti di ricambio)*, in base al quale vengono evase le ordinazioni.

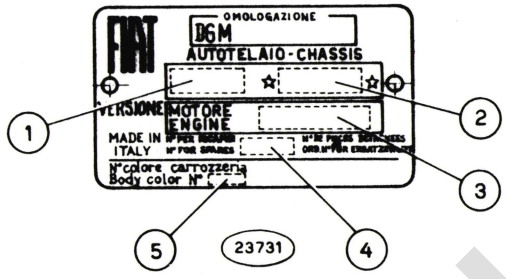

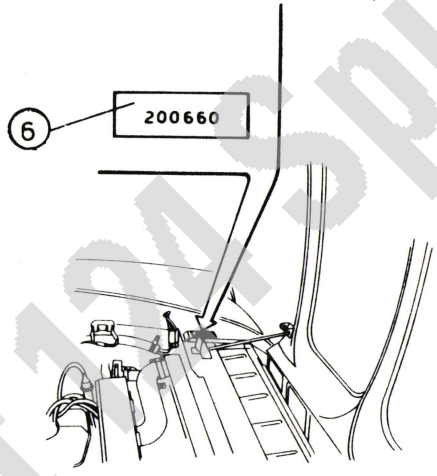

COMMANDE DE PIÈCES DÉTACHÉES

Les **commandes** doivent nous parvenir complètes des indications suivantes:

— Type et version du véhicule *(comme indiqué sur la feuille « Liste des versions » sur papier orange).*

— Type de châssis (1)

— Numéro du châssis (2)

— Type du moteur (3)

— Numéro de pièces détachées (4)

— Numéro-code de coloris de carrosserie (5)

— Numéro de caisse (6)

— Numéro du moteur

— Numéro de commande de la pièce requise *(comme indiqué sur les planches et aux listes des pièces)*, d'après lequel les commandes sont expédiées.

ANWEISUNGEN ZUR BESTELLUNG

Bei Bestellung bitten wir stets folgendes anzugeben:

— Modell u. Ausführung des Fahrzeugs *(siehe « Liste der Ausführungen », auf orangefarbigem Papier).*

— Fahrgestellbaumuster (1)

— Fahrgestellnummer (2)

— Motorbaumuster (3)

— Ordnungsnummer für Ersatzzwecke (4)

— Kennümmer der Karozzeriefarbe (5)

— Karosserie-Nummer (6)

— Motornummer

— Bestellnummer des gewünschten Ersatzteils *(lt. Bildtafeln u. Listen)*, auf Grund derer die Lieferung erfolgt.

ORDERING PARTS

Orders for spare parts must include the following data:

— Vehicle model and version *(as given in the " Version list " on orange paper).*

— Chassis type (1)

— Chassis number (2)

— Engine type (3)

— Number for spares (4)

— Body paint color code number (5)

— Body shell number (6)

— Engine number

— Part number of the ordered spare, as given on plates and lists, that will be used to fill the order.

PEDIDOS DE REPUESTOS

En todos los pedidos de piezas de repuesto tienen que consignarse los datos siguientes:

— modelo y version del vehiculo *(reseñados en la «Lista de versiones», papel naranja).*

— modelo del chasis (1)

— matrícula del chasis (2)

— modelo del motor (3)

— número para recambios (4)

— número de código del color de la carrocería (5)

— número de la carrocería (6)

— matrícula del motor

— Número de pedido de la pieza requerida *(el que coincidirá con el reseñado en las listas de piezas de repuesto y las láminas)*, en base al cual se evacúa el pedido.

Fiat 124 Spider Club e.V.

1 - Ricerca delle parti di ricambio

Per una corretta ricerca delle parti di ricambio illustrate ed elencate nel catalogo, è necessario:

a) consultare l'« **Elenco delle versioni** » *(su cartoncino oppure a pag. 11 su carta arancione)* per individuare i **codici numerici** della **versione base,** e delle eventuali **varianti**, del veicolo che interessa;

b) consultare l'indice « **Validità dei sottogruppi** » *(su cartoncino oppure a pag. 15)* per conoscere le validità dei sottogruppi riferite ai codici numerici;

c) consultare l'**elenco delle parti di ricambio** e le **tavole** del catalogo, come indicato ai successivi punti 2 e 3.

2 - « ELENCO DELLE PARTI DI RICAMBIO »

Elenca tutte le parti di ricambio, illustrate nelle tavole e le parti fornite come « Serie », le parti «SOST ... CON ...», «ELIM ... », « ERA ... VED ... », « ERA ... », ecc., **in ordine progressivo di n. di ordinazione.**

Per una più completa interpretazione delle **denominazioni** delle parti di ricambio è opportuno riferirsi alle illustrazioni delle tavole.

Indicazioni e **abbreviazioni** usate nell'elenco:

SGR.	= sottogruppo	SUP.	= superiore
N.	= numero	INF.	= inferiore
COMPL.	= complessivo	EST.	= esterno
S	= parte sinistra (°)	INT.	= interno
D	= parte destra (°)	LAT.	= laterale
ANT.	= anteriore (°)	CENTR.	= centrale
POST.	= posteriore (°)	FRONT.	= frontale

SOST ... CON ... = parte ... sostituita con ...
ELIM ... = parte ... eliminata ...
*(per i tipi a catalogo e con segno — sulla tavola *)*

ERA ... VED ... = parte ... soppressa, ved. ...
ERA ... = parte ... soppressa
*(per tutti i tipi e con segno >< sulla tavola *)*

ERR ... CORR ... = parte ... errata, corrige ...
*(con segno ═══ sulla tavola *)*

(C) = accompagnare le ordinazioni con il campione
CM = fornito a centimetri
M = fornito a metri
S = esistenza di « Serie », ecc.
nella colonna « quant. »

(°) *rispetto alla direzione di marcia del veicolo*
* *solo per gli aggiornamenti provvisori del catalogo*

3 - « TAVOLE »

Illustrano le parti di ricambio di ciascun sottogruppo.

Ogni tavola riporta *(a destra)* il **numero del sottogruppo** e l'eventuale numero di foglio, la **denominazione del sottogruppo** *(al centro)* e l'**indicazione del modello** *(a sinistra)*.

Le parti di ricambio illustrate sono contraddistinte dal **numero di ordinazione** con a fianco tutte le indicazioni *(modifiche, codici, ecc.)* sufficienti in generale per poter individuare le parti stesse direttamente sulle tavole.

Indicazioni e **abbreviazioni** usate nelle tavole:

4072798 = parte di normale fornitura
873637-805338 = parti fornite in alternativa
4119705 (01) = parte propria della versione base 01
4119706 (01-39) = parte della versione base 01, propria della variante 39
4119707(01-03-39) = parte delle versioni base 01 e 03, propria della variante 39
4119708(01-39-42) = parte della versione base 01, propria delle varianti 39 e 42
980076 2,5 = parte avente spessore 2,5 mm
4101758 = complessivo
C 2180 **4064081** = parte antemodifica 2180
D 2180 **4081948** = parte postmodifica 2180
~~**4076009**~~ = parte sostituita *(per i tipi a catalogo)**
~~**4286223**~~ = parte soppressa *(per tutti i tipi)**
~~**4248082**~~ = errata-corrige *
M1.01 = parte illustrata nel Sgr. M1.01
1, 2, ecc. = vedere apposita tabella oppure elenco
A, B, ecc. delle parti di ricambio

s = parte sinistra (°)
d = parte destra (°)
Ø... = diametro ... mm



= esistenza di «Serie», «Dotazioni», «Corredi», ecc.

Validità della tavola

consultare l'indice « **Validità dei sottogruppi** » come al punto 1 b

C 2210 → **vett. n. 071115**
significa che la tavola vale « fino » al veicolo con n. per ricambi 071115, in conseguenza della modifica 2210

D 2210 **vett. n. 071116** →
significa che la tavola vale « dal » veicolo con n. per ricambi 071116, in conseguenza della modifica 2210

4 - Tabelle « MODIFICHE »

Elencano tutte le **modifiche** apportate ai veicoli durante il corso della produzione, le loro **applicazioni** (*con una eventuale illustrazione complessiva della modifica, quando si ritiene necessario*) e le **norme di ricambio.**

Indicazioni e **abbreviazioni** usate nelle tabelle modifiche:

colonna « **Modifica** »:

C ... = modifica n. ... *(per le parti antemodifica)*
D ... = modifica n. ... *(per le parti postmodifica)*

attuazioni:

→ **vett. n. ...** = « fino » al veicolo con n. per ricambi...
vett. n. ... → = « dal » veicolo con n. per ricambi...
IX 1970 = nel mese di settembre 1970

colonna « **Sgr. interessati e Norme di ricambio** »:

L1.05 - L1.09 = sottogruppi interessati alla modifica

indicazioni usate per le norme di ricambio:

~~**4055118**~~ = D 2072 *(per i tipi a catalogo)*
~~**4055118**~~ = D 2072 *(per tutti i tipi)*
= applicare tutte le parti postmodifica D 2072

~~**4076308**~~ = 4086486 + 4092472 *(per i tipi a catalogo)*
~~**4076308**~~ = 4086486 + 4092472 *(per tutti i tipi)*
= applicare 4086486 più 4092472

~~**4066292**~~ = 4082585 — 4074547 *(per tutti i tipi a catalogo)*
~~**4066292**~~ = 4082585 — 4074547 *(per tutti i tipi)*
= applicare 4082585 eliminando 4074547

nessun numero = le parti antemodifica vengono ancora fornite di ricambio

LE PARTI DI CARROZZERIA SONO FORNITE DURANTE LA PRODUZIONE IN SERIE DEL VEICOLO E FINO AD ESAURIMENTO DELLE DISPONIBILITÀ

Fiat 124 Sport Club e.V.

1 - Recherche des pièces détachées

Pour la recherche correcte des pièces de rechange illustrées et en liste dans le catalogue, il faut:

a) consulter la «**Liste des versions**» *(sur carton ou bien à la page 11 sur papier orange)* pour repérer les **codes numériques** de la **version base** et des **variantes** éventuelles du véhicule qui intéresse;

b) consulter l'index «**Validité des sousgroupes**» *(sur carton ou bien à page 15)* pour connaître les validités des sousgroupes rapportées aux codes numériques;

c) consulter la **liste des pièces détachées** et les **planches** correspondantes du catalogue, comme indiqué aux points 2 et 3 suivants.

2 - «LISTE DES PIÈCES DÉTACHÉES»

Elle comprennent les pièces de rechange figurant sur les planches et les pièces livrées comme «Jeux», les pièces «SOST ... CON ...», «ELIM ...», «ERA ... VED ...», «ERA ...», etc., **en ordre progressif de n. de commande.**
Pour une interprétation plus correcte des **désignations** des pièces détachées, il est opportun de se rapporter aux illustrations des planches.

Symboles et **abréviations** utilisés dans la liste *(dans la partie en italien seulement)*:

SGR.	= sousgroupe	SUP.	= supérieur
N.	= numéro	INF.	= inférieur
COMPL.	= ensemble	EST.	= extérieur
S	= pièce gauche (°)	INT.	= intérieur
D	= pièce droite (°)	LAT.	= latéral
ANT.	= avant (°)	CENTR.	= central
POST.	= arrière (°)	FRONT.	= frontal

SOST ... CON ... = pièce ... remplaceé par ...
ELIM ... = pièce ... éliminée
*(pour les types dans le catalogue et rappelée par le symbole —— sur la planche *)*

ERA ... VED ... = pièce ... supprimée, voir ...
ERA ... = pièce ... supprimée
*(pour tous les types et rappelée par le symbole >< sur la planche *)*

ERR ... CORR ... = piéce ... erratum, lire ...
*(rappelée par le symbole ═══ sur la planche *)*

(C) = joindre un échantillon à la commande
CM = livrée par centimètres
M = livrée par mètres
S = existence de «Jeux», etc.
dans la colonne «quant.»

(°) *par rapport au sens de roulement du véhicule*
* *seulement pour les feuilles de mise à jour provisoire du catalogue*

3 - «PLANCHES»

Elles représentent les pièces détachées de chaque sousgroupe.

Chaque planche reporte *(à droite)* le **numéro du sousgroupe** et le numéro de feuille éventuel, la **désignation du sousgroupe** *(au centre)* et l'**indication du modèle** *(à gauche)*.

Les pièces représentées sont repérées par le **numéro de commande** accompagné de toutes les indications *(modifications, codes, etc.)* suffisant en général à repérer les pièces elles-mêmes directement sur les planches.

Symboles et **abréviations** utilisés sur les planches:

4072798 = pièce de fourniture standard
873637-805338 = pièces livrées en alternative
4119705 (01) = pièce propre à la version base 01
4119706 (01-39) = pièce de la version base 01 propre à la variante 39
4119707(01-03-39) = pièce des versions base 01 et 03 propre à la variante 39
4119708(01-39-42) = pièce de la version base 01 propre aux variantes 39 et 42.
980076 2,5 = pièce ayant 2,5 mm d'épaisseur
4101758 = ensemble
C 2180 **4064081** = pièce antérieure à la modification 2180
D 2180 **4081948** = pièce postérieure à la modification 2180
~~4070069~~ = pièce remplacée *(pour les types dans le catalogue)* *
~~4256283~~ = pièce supprimée *(pour tous les types)* *
~~4248062~~ = erratum *
M1.01 = pièce illustrée au Sgr. M1.01
1, 2, etc., = voir le tableau exprès ou bien la liste
A, B, etc. des pièces détachées

s = pièce gauche (°)
d = pièce droite (°)
Ø... = diamètre ... mm



= existence de «Jeux», «Dotations», etc.

Validité de la planche
consulter l'index «**Validité des Sousgroupes**» dont au point 1 b

C 2210 → **vett. n. 071115**
veut dire que cette planche est valable «jusqu'au» véhicule n. de pièces détachées 071115, par suite de la modification 2210

D 2210 **vett. n. 071116** →
veut dire que cette planche est valable «à partir» du véhicule n. de pièces détachées 071116, par suite de la modification 2210

4 - Tableaux «MODIFICATIONS»

Dans ces tableaux sont reportées toutes les **modifications** apportées aux véhicules au cours de leur production,. leurs **applications** *(avec une illustration générale de la modification, quand cela est nécessaire)* ainsi que les **règles pour les remplacements.**

Symboles et **abréviations** utilisés dans les tableaux des modifications:

colonne «**Modifica**» *(modification)*:
C ... = modification n. ... *(pour les pièces anciennes)*
D ... = modification n. ... *(pour les pièces actuelles)*

effectuations:

→ **vett. n. ...** = «jusqu'au» véhicule n. de pièces détachées ...

vett. n. ... → = «à partir» du véhicule n. de pièces détachées ...

IX 1970 = au mois de septembre 1970

colonne «**Sgr. interessati e Norme di ricambio**» *(Sgr. concernés et règles pour les remplacements)*:

L1.05 - L1.09 = sousgroupes concernés par la modification

symboles utilisés dans les règles pour les remplacements:

~~4055118~~ = D 2072 *(pour les types dans le catalogue)*
~~4055118~~ = D 2072 *(pour tous les types)*
= appliquer toutes les pièces actuelles D 2072

~~4076308~~ = 4086486 + 4092472 *(pour les types dans le catalogue)*
~~4076308~~ = 4086486 + 4092472 *(pour tous les types)*
= appliquer 4086486 et 4092472

~~4066292~~ = 4082585 — 4074547 *(pour les types dans le catalogue)*
~~4066292~~ = 4082585 — 4074547 *(pour tous lds types)*
= appliquer 4082585 en eliminant 4074547

aucun chiffre = les pièces pré-modification sont encore livrées détachées

LES PIÈCES DE CARROSSERIE SONT LIVRÉES PENDANT LA CONSTRUCTION DU VÉHICULE EN SÉRIE, ET JUSQU'À ÉPUISEMENT DES STOCKS

Fiat 124 Sport Club e.V.

HINWEISE ZUM GEBRAUCH DES KATALOGS

1 - Auffinden der Ersatzteile

Zum Auffinden der in vorliegendem Katalog aufgeführten und abgebildeten Ersatzteile ist notwendig:

a) die « **Liste der Ausführungen** » *(auf Kartonblatt oder orangefarbigem Papier S. 11)* nachzuschlagen, um die **Kennummer der Grundausführung** bzw. des **abgeleiteten Typs** des in Frage kommenden Fahrzeugs festzustellen;

b) das Verzeichnis « **Gültigkeit der Untergruppen** » *(auf Kartonblatt oder S. 15)* nachzuschlagen, um die Zugehörigkeit der Untergruppen zu den einzelnen Kennummern festzustellen;

c) die **Ersatzteillisten** und **Bildtafeln** nachzuschlagen, wie in den folgenden Punkten 2 u. 3 angegeben.

2 - « ERSATZTEILLISTE »

Die Listen führen die in den Bildtafeln abgebildeten, Ersatzteile, die als «Satz», «SOST ... CON ...», «ELIM...», « ERA ... VED ...», « ERA ...», usw., geliefert werden, **in laufender Bestellnummernfolge** an.

Zur besseren Verständigung der **Benennung** der einzelnen Ersatzteile, siehe Bildtafeln.

Erläuterungen und **Abkürzungen** auf der Ersatzteilliste:

SGR.	= Untergruppe	SUP.	= oben
N.	= Nummer	INF.	= unten
COMPL.	= Zusammenbau	EST.	= aussen
S	= links (°)	INT.	= innen
D	= rechts (°)	LAT.	= seitlich
ANT.	= vorn (°)	CENTR.	= Mitte
POST.	= hinten (°)	FRONT.	= von vorn

SOST ... CON ... = Teil ... ersetzt durch ...
ELIM ... = Teil ... entfernt ...
*(für die im Katalog aufgeführten Typen und mit — auf der Bildtafel *)*

ERA ... VED ... = Teil ... weggefallen, siehe ...
ERA ... = Teil ... weggefallen
*(für alle Typen und mit ✕ auf der Bildtafel *)*

ERR ... CORR ... = Teil ... Fehlerberichtigung ...
*(mit ═══ auf der Bildtafel *)*

(C) = der Bestellung ist ein Muster beizufügen
CM = vom laufenden Zentimeter erhältlich
M = vom laufenden Meter erhältlich
S = Vorhandensein von «Sätzen» usw
in der Spalte « quant. » (Anzahl)

(°) *in Bezug auf die Fahrtrichtung des Fahrzeugs*
* *nur für die Blätter der provisorischen Ergänzungen des Katalogs*

3 - « BILDTAFELN »

Die Tafeln veranschaulichen die Ersatzteile jeder einzelnen Untergruppe.

Auf jeder Bildtafel ist folgendes angegeben: die **Untergruppennummer** *(rechts)* mit der eventuellen Seitennummer des Katalogblatts, die **Untergruppenbenennung** *(in der Mitte)*, sowie das **Modell** *(links)*.

Die abgebildeten Ersatzteile sind mit den **Bestellnummern** und sämtlichen Angaben versehen *(Änderungen, Kennummern, usw.)*, die im allgemeinen ausreichen, um die gewünschten Teile direkt auf den Bildtafeln zu ermitteln.

Erläuterungen und **Abkürzungen** auf den Bildtafeln:

4072798 = normalerweise gelieferter Teil
876337-805338 = abwechselnd gelieferter Teil
4119705 (01) = Eigenteil der Grundausführung 01
4119706 (01-39) = Teil der Grundausführung 01, Eigenteil des Typs 39.
4119707(06-03-39) = Teil der Grundausführungen 01 u. 03 Eigenteil des Typs 39.
4119708(01-39-42) = Teil der Grundausführung 01, Eigenteil der Typen 39 u. 42.
980076 2,5 = Teil von 2,5 mm stark
4101758 = Zusammenbau
C 2180 **4064081** = früherer Teil 2180
D 2180 **4081948** = gegenwärtiger Teil 2180
~~**4076009**~~ = Ersetzter Teil *(für die im Katalog aufgeführten Typen)* *
~~**4286223**~~ = Weggefallener Teil *(für alle Typen)* *
~~**4249062**~~ = Fehlerberichtigung *
M1.01 = in Utgr. M1.01 abgebildeter Teil
1, 2, usw. = siehe spezielle Tabelle oder Ersatzteilliste
A, B, usw,

s = links (°)
d = rechts (°)
Ø... = ... mm Durchmesser



= Lieferbarkeit von Teilen als «Satz», «Serie», «Ausrüstung», usw.

Gültigkeit der Bildtafeln:

Verzeichnis « **Gültigkeit der Untergruppen** », wie in Punkt 1 b angegeben, nachschlagen

C 2210 → **vett. n. 071115**

bedeutet: die Tafel gilt « bis » Fahrzeug mit Ordnungsnr. f. Ersatzzwecke 071115 infolge der Änderung 2210

D 2210 **vett. n. 071116** →

bedeutet: die Tafel gilt « ab » Fahrzeug mit Ordnungsnr. f. Ersatzzwecke 071116 infolge der Änderung 2210

4 - Tabellen « ÄNDERUNGEN »

In diesem Abschnitt sind sämtliche im Laufe der Produktion an den Fahrzeugen vorgenommene **Änderungen** sowie ihre **Einführung** *(mit einer eventuellen, falls für notwendig gefundenen Gesamtabbildung der Änderung)* und die **Ersatzanweisungen** aufgeführt.

Hinweise und **Abkürzungen** in der Tabelle Änderungen:

Spalte « **Modifica** » *(Änderung)*:

C ... = Änderungsnummer ... *(frühere Teile)*
D ... = Änderungsnummer ... *(gegenwärtige Teile)*

Einführung:

→ **vett. n. ...** = « bis » Fahrzeug mit Ordnungsnr. f. Ersatzzwecke ...
vett. n. ... → = « ab » Fahrzeug mit Ordnungsnr. f. Ersatzzwecke ...
IX 1970 = September 1970

Spalte « **Sgr. interessati e Norme di ricambio** » *(betreffende Untergruppen und Ersatzanweisung)*:

L1.05 - L1.09 = die Änderung betreffende Untergruppen

Erläuterungen auf den Ersatzanweisungen:

~~**4055118**~~ = D 2072 *(für die im Katalog aufgeführten Typen)*
~~**4055118**~~ = D 2072 *(für alle Typen)*
= sämtliche neuen Teile D 2072 einbauen
~~**4076308**~~ = 4086486 + 4092472 *(für die im Katalog aufgeführten Typen)*
~~**4076308**~~ = 4086486 + 4092472 *(für alle Typen)*
= 4086486 und 4092472 einbauen
~~**4066292**~~ = 4082585 — 4074547 *(für die im Katalog aufgeführten Typen)*
~~**4066292**~~ = 4082585 — 4074547 *(für alle Typen)*
= 4082585 einbauen und 4074547 zu entfernen ist

Keine Nummer = die früheren Teile sind weiterhin als Ersatzteile lieferbar

DIE ERSATZLIEFERUNG VON KAROSSERIETEILEN ERFOLGT NUR WÄHREND DER SERIENFABRIKATION UND BIS AUFBRAUCH DER LAGERBESTÄNDE

Fiat 124 Sport Club e.V.

1 - How to locate spares

To find the spares shown and listed in the catalog proceed as follows:

a) consult the « **Version list** » *(on cardboard or on page 11 on orange paper)* to find the **code number** of the **basic version** and of **variants**, if any, of the vehicle involved;

b) consult the « **Subgroup applicability** » index *(on cardboard or on page 15)* to identify the applicability of subgroups with reference to the code numbers;

c) consult the **spare parts list** and the **plates** of the catalog, as directed below in 2 and 3.

2 - « SPARE PARTS LIST »

Lists the spare parts, illustrated in the plates and the parts supplied as « Set », « Kit », the parts « SOST... CON... », « ELIM ... », « ERA ... VED ... », « ERA ... », etc., according to the **progressive part number.**

Refer to plate illustrations for a complete interpretation of spare **description.**

Indications and **abbreviations** used in the list *(only in the Italian section)*:

SGR.	= subgroup	SUP.	= upper
N.	= number	INF.	= lower
COMPL.	= assembly	EST.	= outer
S	= left (º)	INT.	= inner
D	= right (º)	LAT.	= side
ANT.	= front (º)	CENTR.	= center
POST.	= rear (º)	FRONT.	= front

SOST ... CON ... = part ... replaced by ...
ELIM ... = part ... discarded
*(for types listed on the catalog and identified by — on the plate *)*
ERA VED ... ... = part ... suppressed, see ...
ERA ... = part ... suppressed
*(for all types and identified >< by on the plate *)*
ERR ... CORR ... = part ... errata, corrige ...
*(identified by ═══ on the plate *)*

(C)	= enclose a sample with the order	*column* « quant. »
CM	= supplied to the centimeter	
M	= supplied to the meter	
S	= some parts are supplied as « Set », « Kit », etc.	

(º) *determined by facing in the same direction as the driver*
* *only for catalog provisional updating sheets*

3 - « PLATES »

Illustrations show the spare parts of each subgroup.
Below each plate there is the **Sgr. No.** *(right)* and sheet number, if any, the **Sgr. title** *(center)*, and the **model indication** *(left)*.
The spare parts illustrated are identified by respective **part numbers** together with other indications *(modifications, codes, etc.)* generally sufficient for direct location of parts on plate.

Indications and **abbreviations** used in the plates:

4072798 = standard supply part
873637-805338 = parts supplied as an alternative
4119705 (01) = part specific for basic version 01
4119706 (01-39) = part of basic version 01 specific for variant 39
4119707(01-03-39) = part of basic versions 01 and 03, specific for variant 39
4119708(01-39-42) = part of basic version 01, specific for variants 39 and 42.
980076 2,5 = 2,5 mm thick part
4101758 = assembly
C 2180 **4064081** = ante-modification 2180 part
D 2180 **4081948** = post-modification 2180 part
~~**4076009**~~ = part replaced *(for types listed on the catalog)* *
~~**4256823**~~ = part suppressed *(for all types)* *
~~**4249082**~~ = errata corrige *
M1.01 = part shown in Sgr. M1.01
1, 2, etc., **A, B,** etc. = see the proper table or spare parts list

s = left (º)
d = right (º)
ø... = ... mm dia.



= some parts are supplied as «Set», «Kit», etc.

Plate applicability

consult the « **Subgroup applicability** » index as referred in para 1 b

C 2210 → **vett. n. 071115**
means: consequently to modification 2210 the plate is valid up to vehicle with number for spares 071115

D 2210 **vett. n. 071116** →
means: consequently to modification 2210 the plate is valid from vehicle with number for spares 071116

4 - « MODIFICATIONS » tables

List all the **modifications** introduced on vehicles during the production, their **applicability** *(when necessary, shows also a complete illustration of the modification as a whole)* and the **directions for replacement.**

Indications and **abbreviations** used in modification tables:

column « **Modifica** » (*modification*):

C ... = modification No. ... *(for the A.M. parts)*
D ... = modification No. ... *(for the P.M. parts)*

effectiveness:

→ **vett. n. ...** = up to vehicle with number for spares ...
vett. n. ... → = from vehicle with number for spares ..
IX 1970 = introduced in september 1970

column « **Sgr. interessati e Norme di ricambio** » *(Sgr. involved and directions for replacement)*:

L1.05 - L1.09 = Subgroups involved in the modification

Indications used in the directions for replacement:

~~**4055118**~~ = D 2072 *(for types listed on the catalog)*
~~**4055118**~~ = D 2072 *(for all types)*
= mount all post-modification D 2072 parts

~~**4076308**~~ = 4086486 + 4092472 *(for types listed on the catalog)*
~~**4076308**~~ = 4086486 + 4092472 *(for all types)*
= mount 4086486 and 4092472

~~**4066292**~~ = 4082585 — 4074547 *(for types listed on the catalog)*
~~**4066292**~~ = 4082585 — 4074547 *(for all types)*
= mount 4082585 discarding 4074547

no number reported = supply of ante-modification parts is continued

BODY PARTS ARE USUALLY SUPPLIED AS SPARES THROUGHOUT THE PERIOD OF MANUFACTURE AND UP TO THE EXHAUSTION OF AVAILABLE STOCKS WHEN PRODUCTION IS DISCONTINUED

Fiat 124 Spider Club e.V.

1 - Cómo se buscan las piezas de repuesto

Para buscar las piezas de repuesto reseñadas en el catálogo, hay que:

a) conocer los **códigos** de las **versiones básicas** y de las **derivadas** *(si las hay)* del vehículo en cuestión, los que figuran en la « **Lista de versiones** » *(papel cartulina, o bien papel naranja, pág. 11)*;

b) conocer la validez de los subgrupos respecto a los mismos códigos, consultando la tabla « **Validez de los subgrupos** » *(papel cartulina, o bien pág. 15)*;

c) consultar la **lista de piezas de repuesto** y las **laminas,** atendiendo a cuanto se explica en los puntos 2 y 3.

2 - « LISTA DE PIEZAS DE REPUESTO »

Comprende las piezas de repuesto ilustradas en las láminas y las piezas incluidas en « Juegos », las piezas « SOST ... CON ... », « ELIM ... », « ERA ... VED ... », « ERA ... », etc., y reseñadas según el **orden progresivo del núm. de pedido.**

Para comprender mejor las **denominaciones** de las piezas de repuesto es oportuno mirar las ilustraciones de las láminas.

Notaciones y **abreviaturas** usadas en la lista en lengua italiana:

SGR.	= subgrupo		SUP.	= superior
N.	= número		INF.	= inferior
COMPL.	= conjunto		EST.	= exterior
S	= parte izquierda	(º)	INT.	= interior
D	= parte derecha	(º)	LAT.	= lateral
ANT.	= anterior	(º)	CENTR.	= central
POST.	= posterior	(º)	FRONT.	= frontal

SOST ... CON ... = pieza ... reemplazada por ...

ELIM ... = pieza ... anulada

*(para los tipos que abarca el catálogo y con —— en la lámina *)*

ERA ... VED ... = pieza ... anulada véase ...

ERA ... = pieza ... anulada

*(para todos los tipos y con ≍ en la lámina *)*

ERR ... CORR ...: = pieza ... errónea, nueva ...

*(con ═══ en la lámina *)*

(C)	= acompáñese al pedido la muestra	
CM	= se suministra por centímetros	*en la columna*
M	= se suministra por metros	« quant. »
S	= existencia de « Juegos », etc.	*(= cantidad)*

(º) *respecto de la dirección de la marcha del vehículo*

* *solamente para las hojas de puesta al día provisional del catalogo*

3 - « LÁMINAS »

Representan las piezas de recambio de cada subgrupo.

Al pie de cada hoja tenemos: *en la parte derecha*, el **número del subgrupo** y el número de la hoja *(eventual)*; *en el centro*, la **denominación del subgrupo**, y *en la parte izquierda* el **modelo.**

Cada pieza de recambio representada lleva el **número de pedido** acompañado de todas las indicaciones *(modificaciones, códigos, etc.)*, que generalmente son suficientes para reconocer las mismas piezas en la lámina.

Notaciones y **abreviaturas** usadas en las láminas:

4072798 = pieza de suministro normal

873637-805338 = piezas de suministro alternativo

4119705 (01) = pieza propia de la versión básica 01

4119706 (01-39) = pieza de la versión básica 01, propia de su derivada 39

4119707(01-03-39) = pieza de las versiones básicas 01 y 03, propia de su derivada 39

4119708(01-39-42) = pieza de la versión básica 01, propia de sus derivadas 39 y 42

980076 2,5 = pieza de 2,5 mm de grueso

4101758 = conjunto

C 2180 **4064081** = pieza anterior a la modificación 2180

D 2180 **4081948** = pieza posterior a la modificación 2180

~~**4076069**~~ = pieza reemplazada *(para los tipos del catálogo)* *

~~**4286223**~~ = pieza anulada *(para todos los tipos)* *

~~**4240063**~~ = errónea *

M1.01 = pieza ilustrada en el Sgr. M1.01

1, 2, etc., = véase la tabla especial, o bien la lista

A, B, ecc. de piezas de repuesto

s	= parte izquierda (º)		= de algunas piezas se suministran « Juegos » «Equipos, etc.»
d	= parte derecha (º)		
∅...	= diámetro en mm		

Validez de la lámina

se deduce de la tabla « **Validez de los subgrupos** » citada en el punto 1 b

C 2210 ⟶ **vett. n. 071115**

significa que la lámina es válida « hasta » el vehículo con número para recambios 071115, por efecto de la modificación 2210

D 2210 **vett. n. 071116** ⟶

significa que la lámina es válida « a partir del » vehículo con número para recambios 071116, por efecto de la modificación 2210

4 - Tablas « MODIFICACIONES »

Comprenden todas las **modificaciones** habidas en los vehículos durante su fabricación, **cómo se incorporaron** *(y cuando se estime bien, la ilustración general de la modificación)*, y las **normas para los recambios.**

Notaciones y abreviaturas usadas en las tablas de modificaciones:

columna « **Modifica** » (= *modificaciones)*:

C ... = modificación núm .... *(para las piezas antiguas)*

D ... = modificación núm. ... *(para las piezas nuevas)*

incorporación:

⟶ **vett. n. ...** = « hasta » el vehículo con núm. para recambios ...

vett. n. ... ⟶ = « a partir » del vehículo con núm. para recambios ...

IX 1970 = en el mes de septiembre de 1970

columna « **Sgr. interessati e Norme di ricambio** » (= *subgrupos afectados por la modificación y normas para los recambios):*

L1.05 - L1.09 = subgrupos afectados por la modificación

Notaciones usadas en las normas para los recambios:

~~**4055118**~~ = D 2072 *(para los tipos del catálogo)*

~~**4055113**~~ = D 2072 *(para todos los tipos)*

= colóquense todas las piezas D 2072

~~**4076306**~~ = 4086486 + 4092472 *(para los tipos del catálogo)*

~~**4076306**~~ = 4086486 + 4092472 *(para todos los tipos)*

= colóquense 4086486 y 4092472

~~**4066292**~~ = 4082585 — 4074547 *(para los tipos del catálogo)*

~~**4066292**~~ = 4082585 — 4074547 *(para todos los tipos)*

= coloquese 4082585 anulando 4074547

nigún número = siguen suministrándose recambios de las piezas antiguas

LOS RECAMBIOS DE CARROCERÍA SE SUMINISTRAN DURANTE LA FABRICACIÓN EN SERIE DEL VEHÍCULO Y HASTA AGOTARSE LAS EXISTENCIAS EN ALMACÉN

Fiat 124 Sport Club e.V.

Fiat 124 Sport spider (124 CS) - VALIDITÀ DEI SOTTOGRUPPI

(carrozzeria) *(X-1972)*

Validité des Sousgroupes — **Subgroup Applicability**

Gültigkeit der Untergruppen — **Validez de los subgrupos**

Sgr.	Codici numerici / No. des codes / Kennummern / Code No. / Códigos — Versioni base / Versions-base / Grundausführungen / Basic Versions / Versiones básicas						Varianti ● / Variantes / Abgeleitete Typen / Variants / Versiones
	07	07a					
L1.01	=	=					(35)
L1.02	=	=					
L1.03	=	=					
L1.04	=	=					
L1.05	=	=					
L1.06	=	=					
L1.09	=	=					
L1.18	=	=					(33-35-42-43-46-48)
L1.23	=	=					
L1.25	=	=					(33)
L3.01	=	=					
L3.02	=	=					(54)
L3.06	=	=					(33)
L3.07	=	=					

Sgr.	Codici numerici / No. des codes / Kennummern / Code No. / Códigos — Versioni base / Versions-base / Grundausführungen / Basic Versions / Versiones básicas						Varianti ● / Variantes / Abgeleitete Typen / Variants / Versiones
	07	07a					
M1.01	=	=					
M1.02	=	=					
M1.06	=	=					
M1.07	=	=					(33-54)
M1.08	=	=					

Sgr.	Codici numerici / No. des codes / Kennummern / Code No. / Códigos — Versioni base / Versions-base / Grundausführungen / Basic Versions / Versiones-básicas						Varianti ● / Variantes / Abgeleitete Typen / Variants / Versiones

= Valgono tutte le parti del sottogruppo indicato nella colonna Sgr.

(07), (07a)... valgono le parti del sottogruppo contraddistinte da questi numeri, oltre a tutte le altre parti senza alcuna indicazione.

● I codici numerici stampati in neretto indicano la validità dell'intero sottogruppo per una variante; i codici numerici stampati fra parentesi indicano l'esistenza nel sottogruppo di parti proprie di varianti.

= Toutes les pièces du Sousgroupe indiqué à la colonne Sgr. sont valables.

(07), (07a)... les pièces valables sont celles portant ces chiffres et celles dépourvues de toute indication.

● Les codes numériques imprimés en caractère gras indiquent que tout le sousgroupe est valable pour une variante donnée; les codes numériques entre parenthèses indiquent que dans le sousgroupe il existe des pièces propres de variantes.

= alle Teile der in der Spalte « Sgr. » aufgeführten Untergruppe sind gültig.

(07), (07a) ... die Teile sind gültig, die mit einer dieser Nummern versehen sind und ferner alle diejenigen ohne besondere Angabe.

● Die schwarz gedruckte Kennummer gibt an, dass die gesamte Untergruppe für den betreffenden Typ gültig ist; die eingeklammerte Kennummer gibt an, dass die Untergruppe modelleigene Teile des betreffenden Typs enthält.

= All parts of the Subgroups indicated under « Sgr. » are applicable.

(07), (07a) ... Applicable parts are those marked off in the lists by these numbers plus all other parts without any indication.

● The bold-face code numbers indicate the applicability of the whole subgroup to one particular version; the parenthesized code numbers, instead, mean that the subgroup in question includes also parts which are specific of the version(s) involved.

= Son aplicables todas las piezas del subgrupo indicado en la columna Sgr.

(07), (07a)... Son aplicables todas las piezas acompañadas de estos números, y además todas las que carecen de otras indicaciones.

● Los números de código en negrita indican la validez de todo el subgrupo para una versión; mientras que los números de código entre paréntesis, significan que en el subgrupo hay piezas propias de las versiones representadas.

Fiat 124 Spider Club e.V.

INDICE DEI SOTTOGRUPPI	INDEX DES SOUSGROUPES	UNTERGRUPPEN-VERZEICHNIS	SUBGROUP INDEX	INDICE DE SUBGRUPOS
L	ESTERNO CARROZZERIA	EXTERIEUR DE LA CARROSSERIE	AUSSERE KAROSSERIE-TEILE	BODY EXTERIOR	EXTERIOR DE CARROCERIA
L1	SCOCCA	COQUE	KAROSSERIEKASTEN	BODY SHELL	CAJA
L101	COPERCHIO VANO MOTORE	CAPOT	MOTORRAUMDECKEL	ENGINE COMPARTMENT LID	TAPA DEL MOTOR
L102	PLANCIA PORTASTRUMENTI E PARTI ANNESSE	PLANCHE DE BORD ET ANNEXES	INSTRUMENTENBRETT UND ZUBEHOER	INSTRUMENT PANEL AND RELEVANT PARTS	TABLERO DE INSTRUMENTOS Y ANEXOS
L103	PAVIMENTO	PLANCHER	FUSSBODEN	FLOOR	PISO
L104	SCOCCA, ELEMENTI INTERNI	COQUE, ELEMENTS INTERIEURS	WAGENKASTEN-INNENTEILE	BODY SHELL INNER ELEMENTS	CAJA, ELEMENTOS INTERIORES
L105	SCOCCA, ELEMENTI ESTERNI	COQUE, ELEMENTS EXTERIEURS	WAGENKASTEN-AUSSENTEILE	BODY SHELL OUTER ELEMENTS	CAJA, ELEMENTOS EXTERIORES
L106	CAPOTE	CAPOTE	VERDECK	FOLDING TOP	CAPOTA
L109	PORTE	PORTES	TUEREN	DOORS	PUERTAS
L118	PARABREZZA	PARE-BRISE	WINDSCHUTZSCHEIBE	WINDSHIELD	PARABRISAS
L123	COPERCHIO VANO BAGAGLI	COUVERCLE DE COFFRE	KOFFERRAUMDECKEL	LUGGAGE COMPARTMENT LID	TAPA DEL BAUL
L125	MODANATURE E GUARNIZIONI ESTERNE	MOULURES ET GARNITURES EXTERIEURES	AUSSERE VERZIERUNGEN	OUTER TRIM MOULDINGS	MOLDURAS EXTERIORES
L3	PROTEZIONE	PROTECTION	SCHUTZ- UND ABDECKBLECHE	PROTECTIVE AND TRIM SHEETING	DEFENSAS
L301	GRIGLIA RADIATORE	GRILLE DE RADIATEUR	KUEHLERGITTER	RADIATOR GRILLE	CORAZA DE RADIADOR
L302	RIPARI	PROTECTIONS	ABDECKUNGEN UND DICHTUNGEN	PROTECTION ITEMS	ELEMENTOS DE PROTECCION
L306	PARAURTI ANTERIORE	PARE-CHOCS AV	VORDERER STOSSFAENGER	FRONT BUMPER	PARACHOQUES ANTERIOR
L307	PARAURTI POSTERIORE	PARE-CHOCS AR	HINTERER STOSSFAENGER	REAR BUMPER	PARACHOQUES POSTERIOR
M	INTERNO CARROZZERIA	INTERIEUR DE LA CAROSSERIE	WAGENINNERES	BODY INTERIOR	INTERIOR DE CARROCERIA
M1	ARREDAMENTI INTERNI	GARNITURES INTERIEURES	INNENAUSSTATTUNG	INTERIOR TRIMMING	DECORADO INTERIOR

Fiat 124 Spider Club e.V.

M101	SEDILI ANTERIORI	SIEGES AVANT	VORDERSITZE	FRONT SEATS	BUTACAS ANTERIORES
M102	SEDILE POSTERIORE	SIEGE ARRIERE	HINTERSITZ	REAR SEAT	BUTACA POSTERIOR
M106	TAPPETI	TAPIS	BODENBELAEGE	MATS	ALFOMBRAS
M107	ACCESSORI E RIVESTIMENTI INTERNI	ACCESSOIRES ET GARNISSAGES INTERIEURS	INNERES ZUBEHOER UND VERKLEIDUNGEN	INTERIOR TRIM AND ACCESSORIES	ACCESORIOS Y TAPIZADO INTERIORES
M108	SISTEMAZIONE RUOTA DI SCORTA	AMENAGEMENT DE ROUE DE SECOURS	UNTERBRINGUNG DES ERSATZRADS	SPARE WHEEL ARRANGEMENT	CAVIDAD PARA RUEDA DE REPUESTO

Fiat 124 Spider Club e.V.

MODIF.	N.ORDINAZ.	SGR.	Q.	DENOMINAZIONE	DESIGNATION	BENENNUNG	DESCRIPTION	DENOMINACIONES
	633996	M108	1	ANELLO DI GOMMA	BAGUE CAOUTCHOUC	GUMMIRING	RUBBER RING	GUARNICION DE CAUCHO
	887992	M108	1	DISCO	DISQUE	SCHEIBE	PLATE	DISCO
	905078	L109	1	DENTE D	DENT	KLAUE	LUG	DIENTE
	905079	L109	1	DENTE S	DENT	KLAUE	LUG	DIENTE
	905223	L109	2	TASSELLO ELASTICO	TAMPON	GUMMISTUECK	PAD	ALMOHADILLA
	905246	L125	2	STAFFA ANT.(33)	ETRIER	HALTER	BRACKET	SOPORTE
	967416	M108	1	VITE	VIS	SCHRAUBE	SCREW	TORNILLO
	1903001	L101	1	CERNIERA D	CHARNIERE	SCHARNIER	HINGE	BISAGRA
	1903002	L101	1	CERNIERA S	CHARNIERE	SCHARNIER	HINGE	BISAGRA
	1903003	L101	1	DISPOSITIVO CHIUSURA	VERROU	RIEGEL	LOCK	PESTILLO
	1903004	L101	2	TASSELLO ELASTICO LAT.	TAMPON	GUMMISTUECK	PAD	ALMOHADILLA
	1903005	L101	2	PROFILATO DI GOMMA LAT. -PER VANO MOTORE	PROFILE CAOUTCHOUC -DE EMPLACEMENT DE MOTEUR	PROFILGUMMI -FUER MOTORRAUM	RUBBER WEATHER-STRIP -FOR ENGINE COMPARTMENT	PERFIL DE GOMA -DE CAPOT
	1903006	L101	1	PROFILATO DI GOMMA ANT. -PER VANO MOTORE	PROFILE CAOUTCHOUC -DE EMPLACEMENT DE MOTEUR	PROFILGUMMI -FUER MOTORRAUM	RUBBER WEATHER-STRIP -FOR ENGINE COMPARTMENT	PERFIL DE GOMA -DE CAPOT
	1903007	L101	1	SCONTRINO	GACHE	GESPERRE	STRIKER PLATE	CERRADERO
	1903011	L101	1	MOLLA	RESSORT	FEDER	SPRING	RESORTE
	1903015	L102	1	RIPARO INF.	PROTECTION	ABDECKUNG	PROTECTION	DEFENSA
	1903016	L102	4	FERMAGLIO	AGRAFE	KLEMMSTUECK	CLIP	SUJETADOR
	1903017	L102	2	PROFILATO	PROFILE	PROFIL	CHANNEL	PERFIL
	1903019	L102	4	VITE	VIS	SCHRAUBE	SCREW	TORNILLO
	1903020	L102	1	CORNICE	MONTURE	RAHMEN	FRAME	MARCO
	1903025	L102	1	RIPOSTIGLIO -PER PLANCIA PORTASTRUMENTI	BOITE A GANTS --POUR PLANCHE DE BORD	ABLEGEFACH -FUER INSTRUMENTENBRETT	RECESS --FOR INSTRUMENT PANEL	GUANTERA -PARA TABLERO DE INSTRUMENTOS
	1903026	L102	2	STAFFA	ETRIER	HALTER	BRACKET	SOPORTE
	1903027	L102	1	DISPOSITIVO CHIUSURA	VERROU	RIEGEL	LOCK	PESTILLO
	1903028	L102	1	PROFILATO DI GOMMA	PROFILE CAOUTCHOUC	PROFILGUMMI	RUBBER WEATHER-STRIP	PERFIL DE GOMA
	1903030	L102	1	SCONTRINO	GACHE	GESPERRE	STRIKER PLATE	CERRADERO
	1903033	L104	1	RIPARO LAT.ANT.D	PROTECTION	ABDECKUNG	PROTECTION	DEFENSA
	1903034	L104	1	RIPARO LAT.ANT.S	PROTECTION	ABDECKUNG	PROTECTION	DEFENSA
	1903035	L104	1	PASSARUOTA POST.EST.D	PASSE-ROUE	RADKASTENBLECH	WHEELBOX	CAVIDAD DE RUEDA
	1903036	L104	1	PASSARUOTA POST.EST.S	PASSE-ROUE	RADKASTENBLECH	WHEELBOX	CAVIDAD DE RUEDA
	1903037	L104	1	MENSOLA ANT.D	CONSOLE	STUETZE	REINFORCEMENT	REFUERZO
	1903038	L104	1	MENSOLA ANT.S	CONSOLE	STUETZE	REINFORCEMENT	REFUERZO
	1903039	L104	1	FIANCHETTO ANT.D	TABLIER	SEITENBLECH	SIDE PANEL	COSTADO
	1903040	L104	1	FIANCHETTO ANT.S	TABLIER	SEITENBLECH	SIDE PANEL	COSTADO
	1903042	L103	1	LONGHERONE EST.D	LONGERON	LAENGSTRAEGER	SIDE MEMBER	LARGUERO
	1903043	L103	1	LONGHERONE EST.S	LONGERON	LAENGSTRAEGER	SIDE MEMBER	LARGUERO
	1903044	L103	1	LONGHERONE INT.D	LONGERON	LAENGSTRAEGER	SIDE MEMBER	LARGUERO

Fiat Spider Club e.V.

MODIF.	N.ORDINAZ.	SGR.	Q.	DENOMINAZIONE	DESIGNATION	BENENNUNG	DESCRIPTION	DENOMINACIONES
	1903045	L103	1	LONGHERONE INT.S	LONGERON	LAENGSTRAEGER	SIDE MEMBER	LARGUERO
	1903046	L104	1	CONVOGLIATORE	CONVOYEUR	LEITBLECH	CONVEYOR	CANALIZADOR
	1903048	L105	2	SEDE DEL FARO	SIEGE DE PHARE	SCHEINWERFERSITZ	HEADLAMP SEAT	CORAZA DE FARO
	1903049	L105	1	RIVESTIMENTO ANT.D	REVETEMENT	VERKLEIDUNG	PANEL	PANEL
	1903050	L105	1	RIVESTIMENTO ANT.S	REVETEMENT	VERKLEIDUNG	PANEL	PANEL
	1903051	L105	1	RIVESTIMENTO INF.	REVETEMENT	VERKLEIDUNG	PANEL	PANEL
	1903063	L105	1	RIVESTIMENTO INF.	REVETEMENT	VERKLEIDUNG	PANEL	PANEL
	1903068	L106	1	INTELAIATURA COMPL.	CHASSIS	RAHMEN	FRAMING	BASTIDOR
	1903069	L106	1	MONTANTINO POST.D	MONTANT	SAULE	PILLAR	MONTANTE
				-PER CRISTALLO	-POUR GLACE	-FUER GLASSCHEIBE	-FOR GLASS PANE	-PARA CRISTAL
	1903070	L106	1	MONTANTINO POST.S	MONTANT	SAULE	PILLAR	MONTANTE
				-PER CRISTALLO	-POUR GLACE	-FUER GLASSCHEIBE	-FOR GLASS PANE	-PARA CRISTAL
	1903071	L106	2	TASSELLO ELASTICO	TAMPON	GUMMISTUECK	PAD	ALMOHADILLA
	1903072	L106	1	PROFILATO DI GOMMA ANT.	PROFILE CAOUTCHOUC	PROFILGUMMI	RUBBER WEATHER-STRIP	PERFIL DE GOMA
	1903073	L106	1	PROFILATO SUP.	PROFILE	PROFIL	CHANNEL	PERFIL
	1903074	L106	1	PROFILATO	PROFILE	PROFIL	CHANNEL	PERFIL
	1903075	L106	2	PROFILATO DI GOMMA POST.	PROFILE CAOUTCHOUC	PROFILGUMMI	RUBBER WEATHER-STRIP	PERFIL DE GOMA
	1903081	L106	1	TELA	TISSU	BEZUG	FABRIC	LONA
	1903082	L106	2	FILO DI ACCIAIO	FIL D'ACIER	STAHLDRAHT	STEEL WIRE	ALAMBRE DE ACERO
	1903084	L106	1	TRAVERSA POST.	TRAVERSE	TRAVERSE	CROSSRAIL	TRAVESANO
	1903086	L106	1	PROFILATO DI GOMMA D INF.	PROFILE CAOUTCHOUC	PROFILGUMMI	RUBBER WEATHER-STRIP	PERFIL DE GOMA
				-PER CRISTALLO	-POUR GLACE	-FUER GLASSCHEIBE	-FOR GLASS PANE	-PARA CRISTAL
	1903087	L106	1	PROFILATO DI GOMMA S INF.	PROFILE CAOUTCHOUC	PROFILGUMMI	RUBBER WEATHER-STRIP	PERFIL DE GOMA
				-PER CRISTALLO	-POUR GLACE	-FUER GLASSCHEIBE	-FOR GLASS PANE	-PARA CRISTAL
	1903088	L106	1	PROFILATO DI GOMMA POST.D	PROFILE CAOUTCHOUC	PROFILGUMMI	RUBBER WEATHER-STRIP	PERFIL DE GOMA
				-PER CRISTALLO	-POUR GLACE	-FUER GLASSCHEIBE	-FOR GLASS PANE	-PARA CRISTAL
	1903089	L106	1	PROFILATO DI GOMMA POST.S	PROFILE CAOUTCHOUC	PROFILGUMMI	RUBBER WEATHER-STRIP	PERFIL DE GOMA
				-PER CRISTALLO	-POUR GLACE	-FUER GLASSCHEIBE	-FOR GLASS PANE	-PARA CRISTAL
	1903090	L109	1	TUBO FLESSIBILE D	TUYAU FLEXIBLE	SCHLAUCH	HOSE	MANGA FLEXIBLE
	1903091	L109	1	TUBO FLESSIBILE S	TUYAU FLEXIBLE	SCHLAUCH	HOSE	MANGA FLEXIBLE
	1903098	L109	4	CERNIERA	CHARNIERE	SCHARNIER	HINGE	BISAGRA
				-PER PORTA	-POUR PORTE	-FUER TUER	-FOR DOOR	-PARA PUERTA
	1903099	L109	4	PIASTRA	PLAQUE	PLATTE	PLATE	PLACA
	1903100	L109	2	GUARNIZIONE ANT.	JOINT	DICHTUNG	GASKET	JUNTA
	1903104	L109	1	MANIGLIA D	POIGNEE	GRIFF	HANDLE	MANECILLA
	1903105	L109	1	MANIGLIA S	POIGNEE	GRIFF	HANDLE	MANECILLA
	1903106	L109	2	GUARNIZIONE ANT.	JOINT	DICHTUNG	GASKET	JUNTA
	1903107	L109	2	GUARNIZIONE POST.	JOINT	DICHTUNG	GASKET	JUNTA
	1903108	L109	1	INTELAIATURA D	CHASSIS	RAHMEN	FRAMING	BASTIDOR
	1903109	L109	1	INTELAIATURA S	CHASSIS	RAHMEN	FRAMING	BASTIDOR

Fiat 124 Spider Club e.V.

MODIF.	N.ORDINAZ.	SGR.	Q.	DENOMINAZIONE	DESIGNATION	BENENNUNG	DESCRIPTION	DENOMINACIONES
	1903110	L109	1	CORNICE D	MONTURE	RAHMEN	FRAME	MARCO
	1903111	L109	1	CORNICE S	MONTURE	RAHMEN	FRAME	MARCO
	1903112	L109	2	PROFILATO DI GOMMA ANT.	PROFILE CAOUTCHOUC	PROFILGUMMI	RUBBER WEATHER-STRIP	PERFIL DE GOMA
				-PER CRISTALLO	-POUR GLACE	-FUER GLASSCHEIBE	-FOR GLASS PANE	-PARA CRISTAL
	1903113	L109	2	PROFILATO DI GOMMA POST.	PROFILE CAOUTCHOUC	PROFILGUMMI	RUBBER WEATHER-STRIP	PERFIL DE GOMA
				-PER CRISTALLO	-POUR GLACE	-FUER GLASSCHEIBE	-FOR GLASS PANE	-PARA CRISTAL
	1903114	L109	1	CORNICE DI GOMMA D	CONTOUR CAOUTCHOUC	DICHTUNGSPROFIL	WEATHERSEAL STRIP	BURLETE DE GOMA
	1903115	L109	1	CORNICE DI GOMMA S	CONTOUR CAOUTCHOUC	DICHTUNGSPROFIL	WEATHERSEAL STRIP	BURLETE DE GOMA
	1903118	L109	1	MONTANTE D	MONTANT	SAULE	PILLAR	MONTANTE
	1903119	L109	1	MONTANTE S	MONTANT	SAULE	PILLAR	MONTANTE
	1903120	L109	1	TRAVERSA INF.D	TRAVERSE	TRAVERSE	CROSSRAIL	TRAVESANO
	1903121	L109	1	TRAVERSA INF.S	TRAVERSE	TRAVERSE	CROSSRAIL	TRAVESANO
	1903124	L109	2	ALZACRISTALLO	LEVE-GLACE	KURBELAPPARAT	WINDOW REGULATOR	ELEVADOR DE CRISTAL
	1903128	L109	2	STAFFA INF.	ETRIER	HALTER	BRACKET	SOPORTE
	1903132	L109	2	MANIGLIA	POIGNEE	GRIFF	HANDLE	MANECILLA
	1903134	L109	1	PROFILATO SUP.D COMPL.	PROFILE	PROFIL	CHANNEL	PERFIL
	1903135	L109	1	PROFILATO SUP.S COMPL.	PROFILE	PROFIL	CHANNEL	PERFIL
	1903136	L109	1	GUARNIZIONE POST.D	JOINT	DICHTUNG	GASKET	JUNTA
	1903137	L109	1	GUARNIZIONE POST.S	JOINT	DICHTUNG	GASKET	JUNTA
	1903138	L109	2	TIRANTE DI ARRESTO PORTA	TIRANT D'ARRET	TUERSPANNER	DOOR CHECK	TIRANTE DE RETENCION
	1903139	L109	4	BOCCOLA	DOUILLE	BUECHSE	BUSH	CASQUILLO
	1903140	L109	1	CRISTALLO GIREVOLE D	DEFLECTEUR	DREHSCHEIBE	SWIVELLING GLASS	DEFLECTOR
	1903141	L109	1	CRISTALLO GIREVOLE S	DEFLECTEUR	DREHSCHEIBE	SWIVELLING GLASS	DEFLECTOR
	1903146	L109	1	BATTICALCAGNO EST.D	BAVOLET	FUSSLEISTE	DOORSILL MOULDING	MOLDURA
	1903156	L123	1	CERNIERA D	CHARNIERE	SCHARNIER	HINGE	BISAGRA
	1903157	L123	1	CERNIERA S	CHARNIERE	SCHARNIER	HINGE	BISAGRA
	1903158	L123	1	BLOCCHETTO SERRATURA	BARILLET DE SERRURE	SCHLOSSZYLINDER	LOCK CYLINDER	CILINDRO DE CERRADURA
	1903159	L123	1	GHIERA	ECROU	GEWINDERING	THREADED RING	TUERCA
	1903160	L123	1	SERRATURA	SERRURE	SCHLOSS	LOCK	CERRADURA
	1903161	L123	1	SCONTRINO	GACHE	GESPERRE	STRIKER PLATE	CERRADERO
	1903163	L123	1	ASTA	TIGE	STANGE	ROD	VARILLA
	1903164	L123	1	POMELLO	BOUTON	KNEBELGRIFF	KNOB	BOTON
	1903165	L123	1	COPERCHIO	COUVERCLE	DECKEL	COVER	TAPA
	1903166	L125	1	PORTATARGA POST.	PORTE-PLAQUE	KENNZEICHENHALTER	PLATE SUPPORT	SOPORTE DE PLACA
	1903169	L125	1	GUARNIZIONE	JOINT	DICHTUNG	GASKET	JUNTA
	1903171	L301	1	PROFILATO DI GOMMA	PROFILE CAOUTCHOUC	PROFILGUMMI	RUBBER WEATHER-STRIP	PERFIL DE GOMA
	1903176	L302	2	GRIGLIA	GRILLE	GITTER	GRILLE	REJILLA
	1903177	L104	1	CONDOTTO ARIA	CONDUIT D'AIR	LUFTLEITUNG	AIR DUCTING	CONDUCTO DE AIRE
	1903178	L104	1	RIPARO	PROTECTION	ABDECKUNG	PROTECTION	DEFENSA
	1903179	L104	1	TUBO	TUYAU	ROHR	PIPE	TUBO

Fiat 124 Spider Club e.V.

MODIF.	N.ORDINAZ.	SGR.	Q.	DENOMINAZIONE	DESIGNATION	BENENNUNG	DESCRIPTION	DENOMINACIONES
	1903181	L104	1	PROFILATO DI GOMMA ANT.	PROFILE CAOUTCHOUC	PROFILGUMMI	RUBBER WEATHER-STRIP	PERFIL DE GOMA
	1903182	L104	2	PROFILATO DI GOMMA LAT.	PROFILE CAOUTCHOUC	PROFILGUMMI	RUBBER WEATHER-STRIP	PERFIL DE GOMA
	1903185	L306	1	LAMA DEL PARAURTI	LAME PARE-CHOCS	STOSSFAENGER	BUMPER BAR	PARACHOQUES
	1903186	L306	1	STAFFA D	ETRIER	HALTER	BRACKET	SOPORTE
	1903187	L306	1	STAFFA S	ETRIER	HALTER	BRACKET	SOPORTE
	1903188	L307	1	LAMA DEL PARAURTI LAT.D	LAME PARE-CHOCS	STOSSFAENGER	BUMPER BAR	PARACHOQUES
	1903189	L307	1	LAMA DEL PARAURTI LAT.S	LAME PARE-CHOCS	STOSSFAENGER	BUMPER BAR	PARACHOQUES
	1903193	L307	2	STAFFA	ETRIER	HALTER	BRACKET	SOPORTE
	1903206	M106	1	TAPPETO CENTR.D	TAPIS	BELAG	MAT	ALFOMBRA
	1903207	M106	1	TAPPETO CENTR.S	TAPIS	BELAG	MAT	ALFOMBRA
	1903213	M106	1	TAPPETO -PER VANO BAGAGLI	TAPIS -POUR COFFRE	BELAG -FUER KOFFERRAUM	MAT -FOR LUGGAGE COMPARTMENT	ALFOMBRA -PARA BAUL
	1903219	M107	1	SPECCHIO RETROVISORE EST.	RETROVISEUR	RUECKBLICKSPIEGEL	REAR VIEW MIRROR	ESPEJO RETROVISOR
	1903226	L106	5	PERNO	AXE	BOLZEN	PIN	EJE
	1903232	L109	1	GUARNIZIONE D	JOINT	DICHTUNG	GASKET	JUNTA
	1903233	L109	1	GUARNIZIONE S	JOINT	DICHTUNG	GASKET	JUNTA
	1903234	L109	6	CARRUCOLA	POULIE	SEILROLLE	SHEAVE	ROLDANA
	1903236	L109	2	TASSELLO ELASTICO INF.	TAMPON	GUMMISTUECK	PAD	ALMOHADILLA
	1903237	L109	20	FERMAGLIO	AGRAFE	KLEMMSTUECK	CLIP	SUJETADOR
	1903238	L109	20	FERMAGLIO	AGRAFE	KLEMMSTUECK	CLIP	SUJETADOR
	1903240	L109	2	CAPPUCCIO SUP.	CAPUCHON	SCHUTZKAPPE	BOOT	CAPUCHON
	1903245	L302	1	NASELLO	TENON	ANSCHLAG	DOG	TOPE
	1903246	L307	2	DISTANZIALE	ENTRETOISE	ABSTANDSTUECK	SPACER	SEPARADOR
	1903250	L101	1	STAFFA	ETRIER	HALTER	BRACKET	SOPORTE
	1903251	L101	1	MANIGLIA	POIGNEE	GRIFF	HANDLE	MANECILLA
	1903490	L109	1	PROFILATO DI GOMMA SUP.D	PROFILE CAOUTCHOUC	PROFILGUMMI	RUBBER WEATHER-STRIP	PERFIL DE GOMA
	1903491	L109	1	PROFILATO DI GOMMA SUP.S	PROFILE CAOUTCHOUC	PROFILGUMMI	RUBBER WEATHER-STRIP	PERFIL DE GOMA
	1903492	L109	1	TASSELLO POST.D	TAMPON	BEILAGE	PAD	TACO
	1903493	L109	1	TASSELLO POST.S	TAMPON	BEILAGE	PAD	TACO
	1903494	L109	1	TASSELLO ANT.D	TAMPON	BEILAGE	PAD	TACO
	1903495	L109	1	TASSELLO ANT.S	TAMPON	BEILAGE	PAD	TACO
	1903496	L109	1	GUARNIZIONE POST.D	REVETEMENT	VERKLEIDUNG	COVERING	FORRO
	1903497	L109	1	GUARNIZIONE POST.S	REVETEMENT	VERKLEIDUNG	COVERING	FORRO
	1903498	L109	1	GUARNIZIONE ANT.D	REVETEMENT	VERKLEIDUNG	COVERING	FORRO
	1903499	L109	1	GUARNIZIONE ANT.S	REVETEMENT	VERKLEIDUNG	COVERING	FORRO
	1903500	L109	1	BATTICALCAGNO EST.S	BAVOLET	FUSSLEISTE	DOORSILL MOULDING	MOLDURA
	1903501	L106	1	PROFILATO DI GOMMA LAT.D	PROFILE CAOUTCHOUC	PROFILGUMMI	RUBBER WEATHER-STRIP	PERFIL DE GOMA

Fiat 124 Spider Club e.V.

MODIF.	N.ORDINAZ.	SGR.	Q.	DENOMINAZIONE	DESIGNATION	BENENNUNG	DESCRIPTION	DENOMINACIONES
	1903502	L106	1	PROFILATO DI GOMMA LAT.S	PROFILE CAOUTCHOUC	PROFILGUMMI	RUBBER WEATHER-STRIP	PERFIL DE GOMA
	1903503	L118	1	CORNICE DI GOMMA	CONTOUR CAOUTCHOUC	DICHTUNGSPROFIL	WEATHERSEAL STRIP	BURLETE DE GOMA
	1903504	L118	1	PROFILATO INF.D	PROFILE	PROFIL	CHANNEL	PERFIL
	1903505	L118	1	PROFILATO INF.S	PROFILE	PROFIL	CHANNEL	PERFIL
	1903506	L118	1	COPRIGIUNTO	COUVRE-JOINT	LASCHE	FISHPLATE	CUBREJUNTAS
	1903509	L123	2	SQUADRETTA	EQUERRE	HALTER	BRACKET	APOYO
	1903512	L302	1	TASSELLO ELASTICO	TAMPON	GUMMISTUECK	PAD	ALMOHADILLA
	1903513	L302	2	TASSELLO ELASTICO LAT.	TAMPON	GUMMISTUECK	PAD	ALMOHADILLA
	1903514	L302	1	TASSELLO ELASTICO CENTR.	TAMPON	GUMMISTUECK	PAD	ALMOHADILLA
	1903515	L302	2	PIASTRINA LAT.	PLAQUETTE	PLAETTCHEN	PLATE	PLACA
	1903516	L302	1	FERMAGLIO CENTR.	AGRAFE	KLEMMSTUECK	CLIP	SUJETADOR
	1903771	M107	2	CINGHIA	SANGLE	HALTERIEMEN	STRAP	CORREA
	1903773	M107	4	FERMAGLIO	AGRAFE	KLEMMSTUECK	CLIP	SUJETADOR
	1903783	L105	1	PROFILATO DI GOMMA	PROFILE CAOUTCHOUC	PROFILGUMMI	RUBBER WEATHER-STRIP	PERFIL DE GOMA
	1903785	L104	1	TRAVERSA INF.	TRAVERSE	TRAVERSE	CROSSRAIL	TRAVESANO
	1903794	L106	2	MANIGLIA	POIGNEE	GRIFF	HANDLE	MANECILLA
	1903795	L106	1	SUPPORTO D	SUPPORT	LAGER	SUPPORT	SOPORTE
	1903796	L106	1	SUPPORTO S	SUPPORT	LAGER	SUPPORT	SOPORTE
	1903797	L106	1	DISPOSITIVO CHIUSURA D	VERROU	RIEGEL	LOCK	PESTILLO
	1903798	L106	1	DISPOSITIVO CHIUSURA S	VERROU	RIEGEL	LOCK	PESTILLO
	1903802	L106	1	PIASTRINA D POST.	PLAQUETTE	PLAETTCHEN	PLATE	PLACA
	1903803	L106	1	PIASTRINA S POST.	PLAQUETTE	PLAETTCHEN	PLATE	PLACA
	1903804	L106	2	GANCIO	CROCHET	HAKEN	HOOK	GANCHO
	1903805	L106	2	GUARNIZIONE	JOINT	DICHTUNG	GASKET	JUNTA
	1903806	L106	1	TRAVERSA ANT.	TRAVERSE	TRAVERSE	CROSSRAIL	TRAVESANO
	1903813	L109	2	MODANATURA INF.	MOULURE	ZIERLEISTE	MOULDING	MOLDURA
	1903814	L109	2	MODANATURA SUP.	MOULURE	ZIERLEISTE	MOULDING	MOLDURA
	1903815	L109	1	PIASTRA D	PLAQUE	PLATTE	PLATE	PLACA
	1903816	L109	1	PIASTRA S	PLAQUE	PLATTE	PLATE	PLACA
	1903820	L109	6	PERNO	AXE	BOLZEN	PIN	EJE
	1903822	L118	2	PROFILATO DI GOMMA	PROFILE CAOUTCHOUC	PROFILGUMMI	RUBBER WEATHER-STRIP	PERFIL DE GOMA
	1903823	L118	1	STAFFETTA SUP.D	COLLIER	HALTER	RETAINER	ABRAZADERA
	1903824	L118	1	STAFFETTA SUP.S	COLLIER	HALTER	RETAINER	ABRAZADERA
	1903825	L118	2	CAPPUCCIO SUP.	CAPUCHON	SCHUTZKAPPE	BOOT	CAPUCHON
	1903826	L118	1	PROFILATO LAT.D	PROFILE	PROFIL	CHANNEL	PERFIL
	1903827	L118	1	PROFILATO LAT.S	PROFILE	PROFIL	CHANNEL	PERFIL
	1903832	L302	1	SPORTELLO	VOLET	DECKEL	LID	TAPA
	1903833	L302	1	MOLLA	RESSORT	FEDER	SPRING	RESORTE
	1903854	M107	1	RIPARO SOLE CON SPECCHIO	PARE-SOLEIL AVEC MIROIR	SONNENBLENDE MIT SPIEGEL	SUN VISOR W/MIRROR	PARASOL CON ESPEJO
	1903855	M107	1	RIPARO SOLE SENZA SPECCHIO	PARE-SOLEIL SANS MIROIR	SONNENBLENDE OHNE SPIEGEL	SUN VISOR W/O MIRROR	PARASOL SIN ESPEJO

Fiat 124 Spider Club e.V.

MODIF.	N.ORDINAZ.	SGR.	Q.	DENOMINAZIONE	DESIGNATION	BENENNUNG	DESCRIPTION	DENOMINACIONES
	1903856	M107	1	SPECCHIO RETROVISORE INT.	RETROVISEUR	RUECKBLICKSPIEGEL	REAR VIEW MIRROR	ESPEJO RETROVISOR
	1903857	M107	1	FONDELLO	CULOT	BODENTELLER	END PLATE	TAPON
	1903869	L118	1	INTELAIATURA	CHASSIS	RAHMEN	FRAMING	BASTIDOR
	1903915	L102	2	STAFFA	ETRIER	HALTER	BRACKET	SOPORTE
	1903916	L109	10	FERMAGLIO	AGRAFE	KLEMMSTUECK	CLIP	SUJETADOR
	1903917	L101	1	FILO DI ACCIAIO	FIL D'ACIER	STAHLDRAHT	STEEL WIRE	ALAMBRE DE ACERO
	1903965	L104	2	TUBO FLESSIBILE	TUYAU FLEXIBLE	SCHLAUCH	HOSE	MANGA FLEXIBLE
	1904150	L123	1	COPERCHIO	COUVERCLE	DECKEL	COVER	TAPA
	1904157	M107	1	ANELLO	BAGUE	RING	RING	ANILLO
	1904233	M107	4	VITE	VIS	SCHRAUBE	SCREW	TORNILLO
	1904234	M107	4	DADO	ECROU	MUTTER	NUT	TUERCA
	1904523	M101	2	BOCCOLA	DOUILLE	BUECHSE	BUSH	CASQUILLO
	1904524	M101	2	FERMAGLIO	AGRAFE	KLEMMSTUECK	CLIP	SUJETADOR
	1904526	M101	1	GUARNIZIONE	JOINT	DICHTUNG	GASKET	JUNTA
	1905133	L106	1	GANCIO D	CROCHET	HAKEN	HOOK	GANCHO
	1905134	L106	1	GANCIO S	CROCHET	HAKEN	HOOK	GANCHO
	1905136	L103	1	ELEMENTO COLLEGAMENTO ANT.	ELEMENT DE LIAISON	VERBINDUNGSTEIL	JOINING ELEMENT	ELEMENTO DE UNION
	1905137	L306	1	LAMA DEL PARAURTI (33)	LAME PARE-CHOCS	STOSSFAENGER	BUMPER BAR	PARACHOQUES
	1905222	L104	1	RINFORZO LAT.POST.D	RENFORT	VERSTAERKUNG	REINFORCEMENT	REFUERZO
	1905223	L104	1	RINFORZO LAT.POST.S	RENFORT	VERSTAERKUNG	REINFORCEMENT	REFUERZO
	1905224	L104	1	ELEMENTO COLLEGAMENTO ANT.D	ELEMENT DE LIAISON	VERBINDUNGSTEIL	JOINING ELEMENT	ELEMENTO DE UNION
	1905225	L104	1	ELEMENTO COLLEGAMENTO ANT.S	ELEMENT DE LIAISON	VERBINDUNGSTEIL	JOINING ELEMENT	ELEMENTO DE UNION
	1905344	L302	1	FONDELLO	CULOT	BODENTELLER	END PLATE	TAPON
	1905347	L101	1	SUPPORTO D	SUPPORT	LAGER	SUPPORT	SOPORTE
	1905348	L101	1	SUPPORTO S	SUPPORT	LAGER	SUPPORT	SOPORTE
	1905354	L104	1	TRAVERSA POST.	TRAVERSE	TRAVERSE	CROSSRAIL	TRAVESANO
	1905355	L105	1	RIVESTIMENTO D	REVETEMENT	VERKLEIDUNG	PANEL	PANEL
	1905356	L105	1	RIVESTIMENTO S	REVETEMENT	VERKLEIDUNG	PANEL	PANEL
	1905363	L105	1	RIVESTIMENTO SUP.POST.	REVETEMENT	VERKLEIDUNG	PANEL	PANEL
	1905364	L125	1	MODANATURA SOTTOPORTA D	MOULURE	ZIERLEISTE	MOULDING	MOLDURA
	1905365	L125	1	MODANATURA SOTTOPORTA S	MOULURE	ZIERLEISTE	MOULDING	MOLDURA
	1905366	L301	1	CORNICE	MONTURE	RAHMEN	FRAME	MARCO
	1905367	L301	1	GRIGLIA DEL RADIATORE	GRILLE DE RADIA-TEUR	KUEHLERGITTER	RADIATOR GRILLE	CORAZA DEL RADIA-DOR
	1905368	L301	1	STAFFA SUP.	ETRIER	HALTER	BRACKET	SOPORTE
	1905369	L301	1	STAFFA INF.	ETRIER	HALTER	BRACKET	SOPORTE
	1905370	L301	4	PIASTRINA	PLAQUETTE	PLAETTCHEN	PLATE	PLACA
	1905371	L301	1	CORNICE	MONTURE	RAHMEN	FRAME	MARCO
	1905372	L301	1	GUARNIZIONE	JOINT	DICHTUNG	GASKET	JUNTA
	1905373	L301	1	STAFFA	ETRIER	HALTER	BRACKET	SOPORTE

Fiat 124 Spider Club e.V.

MODIF.	N.ORDINAZ.	SGR.	Q.	DENOMINAZIONE	DESIGNATION	BENENNUNG	DESCRIPTION	DENOMINACIONES
	1905374	L302	1	RIPARO POST.D	PROTECTION	ABDECKUNG	PROTECTION	DEFENSA
	1905375	L302	1	RIPARO POST.S	PROTECTION	ABDECKUNG	PROTECTION	DEFENSA
	1905376	L302	1	STAFFA POST.D	ETRIER	HALTER	BRACKET	SOPORTE
	1905377	L302	1	STAFFA POST.S	ETRIER	HALTER	BRACKET	SOPORTE
	1905382	M101	1	ASTA	TIGE	STANGE	ROD	VARILLA
	1905383	M101	1	DISPOSITIVO DI REGOLAZIONE SCHIENALE LAT.D	DISPOSITIF DE REGLAGE DU DOSSIER	RUECKENLEHNEVERSTELLVORRICHTUNG	SEAT BACK ADJUSTIN DEVICE	DISPOSITIVO DE REGULACION DE RESPALDO
	1905384	M101	1	DISPOSITIVO DI REGOLAZIONE SCHIENALE LAT.S	DISPOSITIF DE REGLAGE DU DOSSIER	RUECKENLEHNEVERSTELLVORRICHTUNG	SEAT BACK ADJUSTIN DEVICE	DISPOSITIVO DE REGULACION DE RESPALDO
	1905385	M101	1	DISPOSITIVO DI REGOLAZIONE SCHIENALE CENTR.D	DISPOSITIF DE REGLAGE DU DOSSIER	RUECKENLEHNEVERSTELLVORRICHTUNG	SEAT BACK ADJUSTIN DEVICE	DISPOSITIVO DE REGULACION DE RESPALDO
	1905386	M101	1	DISPOSITIVO DI REGOLAZIONE SCHIENALE CENTR.S	DISPOSITIF DE REGLAGE DU DOSSIER	RUECKENLEHNEVERSTELLVORRICHTUNG	SEAT BACK ADJUSTIN DEVICE	DISPOSITIVO DE REGULACION DE RESPALDO
	1905503	L101	1	FILO DI ACCIAIO	FIL D'ACIER	STAHLDRAHT	STEEL WIRE	ALAMBRE DE ACERO
	1905941	L101	1	COPERCHIO	COUVERCLE	DECKEL	COVER	TAPA
	1905942	L101	1	ISOLAMENTO D	ISOLANT	ISOLIERUNG	LINING	FORRO
	1905943	L101	1	ISOLAMENTO S	ISOLANT	ISOLIERUNG	LINING	FORRO
	1905964	L101	1	ASTA	TIGE	STANGE	ROD	VARILLA
	1905965	L101	2	PROFILATO DI GOMMA LAT.(35)	PROFILE CAOUTCHOUC	PROFILGUMMI	RUBBER WEATHERSTRIP	PERFIL DE GOMA
				-PER COFANO	-POUR CAPOT	-FUER MOTORHAUBE	-FOR HOOD	-PARA CAPOT
	1905966	L101	2	PROFILATO DI GOMMA SUP.(35)	PROFILE CAOUTCHOUC	PROFILGUMMI	RUBBER WEATHERSTRIP	PERFIL DE GOMA
				-PER COFANO	-POUR CAPOT	-FUER MOTORHAUBE	-FOR HOOD	-PARA CAPOT
	1905967	L109	4	BOCCOLA	DOUILLE	BUECHSE	BUSH	CASQUILLO
	1905968	L109	4	BOCCOLA	DOUILLE	BUECHSE	BUSH	CASQUILLO
	1905969	M107	1	ANELLO (54)	BAGUE	RING	RING	ANILLO
	1905971	M107	1	FONDELLO (54)	CULOT	BODENTELLER	END PLATE	TAPON
	1906395	M106	1	TAPPETO ANT.D	TAPIS	BELAG	MAT	ALFOMBRA
				-COLORE ANTRACITE	-ANTHRACITE	-ANTHRAZIT	-ANTHRACIT	-ANTRACITA
	1906396	M106	1	TAPPETO ANT.S	TAPIS	BELAG	MAT	ALFOMBRA
				-COLORE ANTRACITE	-ANTHRACITE	-ANTHRAZIT	-ANTHRACIT	-ANTRACITA
	1906397	M106	1	TAPPETO POST.	TAPIS	BELAG	MAT	ALFOMBRA
				-COLORE ANTRACITE	-ANTHRACITE	-ANTHRAZIT	-ANTHRACIT	-ANTRACITA
	1906398	M106	1	TAPPETO LAT.D	TAPIS	BELAG	MAT	ALFOMBRA
				-COLORE ANTRACITE	-ANTHRACITE	-ANTHRAZIT	-ANTHRACIT	-ANTRACITA
	1906399	M106	1	TAPPETO LAT.S	TAPIS	BELAG	MAT	ALFOMBRA
				-COLORE ANTRACITE	-ANTHRACITE	-ANTHRAZIT	-ANTHRACIT	-ANTRACITA
	1906400	M106	1	TAPPETO CENTR.D	TAPIS	BELAG	MAT	ALFOMBRA
				-COLORE ANTRACITE	-ANTHRACITE	-ANTHRAZIT	-ANTHRACIT	-ANTRACITA
	1906401	M106	1	TAPPETO CENTR.S	TAPIS	BELAG	MAT	ALFOMBRA
				-COLORE ANTRACITE	-ANTHRACITE	-ANTHRAZIT	-ANTHRACIT	-ANTRACITA

Fiat 124 Spider Club e.V.

MODIF.	N.ORDINAZ.	SGR.	Q.	DENOMINAZIONE	DESIGNATION	BENENNUNG	DESCRIPTION	DENOMINACIONES
	1906402	M106	1	TAPPETO CENTR.POST.	TAPIS	BELAG	MAT	ALFOMBRA
				-COLORE ANTRACITE	-ANTHRACITE	-ANTHRAZIT	-ANTHRACIT	-ANTRACITA
	1906403	M107	1	SPECCHIO RETROVISORE INT.(33)	RETROVISEUR	RUECKBLICKSPIEGEL	REAR VIEW MIRROR	ESPEJO RETROVISOR
	1906914	M101	2	APPOGGIATESTA COMPL.	APPUIE-TETE	KOPFSTUETZE	HEADREST	APOYACABEZA
				-NON RIVESTITO	-NON REVETU	-OHNE BEZUG	-W/O COVERING	-NO FORRADO
	1906919	M101	1	SEDILE D COMPL.	SIEGE	SITZ	SEAT	BUTACA
				-NON RIVESTITO	-NON REVETU	-OHNE BEZUG	-W/O COVERING	-NO FORRADO
	1906920	M101	1	SEDILE S COMPL.	SIEGE	SITZ	SEAT	BUTACA
				-NON RIVESTITO	-NON REVETU	-OHNE BEZUG	-W/O COVERING	-NO FORRADO
	1907032	L105	3	TAPPO	BOUCHON	STOPFEN	PLUG	TAPON
	1907033	L104	1	FIANCHETTO LAT.POST.D	TABLIER	SEITENBLECH	SIDE PANEL	COSTADO
	1907034	L104	1	FIANCHETTO LAT.POST.S	TABLIER	SEITENBLECH	SIDE PANEL	COSTADO
	1907035	L123	1	PROFILATO DI GOMMA	PROFILE CAOUTCHOUC	PROFILGUMMI	RUBBER WEATHER-STRIP	PERFIL DE GOMA
	1907042	M101	2	PIASTRINA	PLAQUETTE	PLAETTCHEN	PLATE	PLACA
	1907043	L105	1	PARASASSI D	CHASSE-PIERRES	STEINSCHLAG-SCHUETZER	STONEGUARD	GUARDAPIEDRAS
	1907044	L105	1	PARASASSI S	CHASSE-PIERRES	STEINSCHLAG-SCHUETZER	STONEGUARD	GUARDAPIEDRAS
	1907065	M106	1	TAPPETO ANT.D	TAPIS	BELAG	MAT	ALFOMBRA
				-COLORE ROSSO	-ROUGE	-ROT	-RED	-ROJO
	1907066	M106	1	TAPPETO ANT.D	TAPIS	BELAG	MAT	ALFOMBRA
				-COLORE BLU	-BLEU	-BLAU	-BLUE	-AZUL
	1907067	M106	1	TAPPETO ANT.S	TAPIS	BELAG	MAT	ALFOMBRA
				-COLORE ROSSO	-ROUGE	-ROT	-RED	-ROJO
	1907068	M106	1	TAPPETO ANT.S	TAPIS	BELAG	MAT	ALFOMBRA
				-COLORE BLU	-BLEU	-BLAU	-BLUE	-AZUL
	1907069	M106	1	TAPPETO POST.	TAPIS	BELAG	MAT	ALFOMBRA
				-COLORE ROSSO	-ROUGE	-ROT	-RED	-ROJO
	1907070	M106	1	TAPPETO POST.	TAPIS	BELAG	MAT	ALFOMBRA
				-COLORE BLU	-BLEU	-BLAU	-BLUE	-AZUL
	1907071	M106	1	TAPPETO LAT.D	TAPIS	BELAG	MAT	ALFOMBRA
				-COLORE ROSSO	-ROUGE	-ROT	-RED	-ROJO
	1907072	M106	1	TAPPETO LAT.D	TAPIS	BELAG	MAT	ALFOMBRA
				-COLORE BLU	-BLEU	-BLAU	-BLUE	-AZUL
	1907073	M106	1	TAPPETO LAT.S	TAPIS	BELAG	MAT	ALFOMBRA
				-COLORE ROSSO	-ROUGE	-ROT	-RED	-ROJO
	1907074	M106	1	TAPPETO LAT.S	TAPIS	BELAG	MAT	ALFOMBRA
				-COLORE BLU	-BLEU	-BLAU	-BLUE	-AZUL
	1907075	M106	1	TAPPETO D	TAPIS	BELAG	MAT	ALFOMBRA
				-COLORE ROSSO	-ROUGE	-ROT	-RED	-ROJO
	1907076	M106	1	TAPPETO CENTR.D	TAPIS	BELAG	MAT	ALFOMBRA
				-COLORE BLU	-BLEU	-BLAU	-BLUE	-AZUL
	1907077	M106	1	TAPPETO CENTR.S	TAPIS	BELAG	MAT	ALFOMBRA
				-COLORE ROSSO	-ROUGE	-ROT	-RED	-ROJO

Fiat 124 Spider Club e.V.

MODIF.	N.ORDINAZ.	SGR.	Q.	DENOMINAZIONE	DESIGNATION	BENENNUNG	DESCRIPTION	DENOMINACIONES
	1907078	M106	1	TAPPETO CENTR.S	TAPIS	BELAG	MAT	ALFOMBRA
				-COLORE BLU	-BLEU	-BLAU	-BLUE	-AZUL
	1907079	M106	1	TAPPETO CENTR.POST.	TAPIS	BELAG	MAT	ALFOMBRA
				-COLORE ROSSO	-ROUGE	-ROT	-RED	-ROJO
	1907080	M106	1	TAPPETO CENTR.POST.	TAPIS	BELAG	MAT	ALFOMBRA
				-COLORE BLU	-BLEU	-BLAU	-BLUE	-AZUL
	1907221	L106	4	VITE	VIS	SCHRAUBE	SCREW	TORNILLO
	1907222	L106	10	ROSETTA	RONDELLE	SCHEIBE	WASHER	ARANDELA
	1907223	L106	4	ROSETTA DI SICUREZZA	RONDELLE FREIN	SICHERUNGSRING	LOCKWASHER	ARANDELA DE FRENO
	1907224	L106	16	ROSETTA	RONDELLE	SCHEIBE	WASHER	ARANDELA
	1907225	L106	12	VITE	VIS	SCHRAUBE	SCREW	TORNILLO
	1907226	L106	16	ROSETTA DI SICUREZZA	RONDELLE FREIN	SICHERUNGSRING	LOCKWASHER	ARANDELA DE FRENO
	1907227	L106	2	VITE	VIS	SCHRAUBE	SCREW	TORNILLO
	1907228	L106	2	VITE	VIS	SCHRAUBE	SCREW	TORNILLO
	1907229	L106	4	ROSETTA DI SICUREZZA	RONDELLE FREIN	SICHERUNGSRING	LOCKWASHER	ARANDELA DE FRENO
	1907230	L106	4	DADO	ECROU	MUTTER	NUT	TUERCA
	1907231	L106	2	VITE	VIS	SCHRAUBE	SCREW	TORNILLO
	1907232	L106	8	VITE	VIS	SCHRAUBE	SCREW	TORNILLO
	1907232	L109	8	VITE	VIS	SCHRAUBE	SCREW	TORNILLO
	1907233	L106	8	ROSETTA DI SICUREZZA	RONDELLE FREIN	SICHERUNGSRING	LOCKWASHER	ARANDELA DE FRENO
	1907234	L106	8	ROSETTA	RONDELLE	SCHEIBE	WASHER	ARANDELA
	1907235	L106	2	VITE	VIS	SCHRAUBE	SCREW	TORNILLO
	1907236	L106	2	VITE	VIS	SCHRAUBE	SCREW	TORNILLO
	1907237	L106	2	ROSETTA	RONDELLE	SCHEIBE	WASHER	ARANDELA
	1907360	M108	1	COPERCHIO	COUVERCLE	DECKEL	COVER	TAPA
	1907601	L109	2	PROFILATO DI GOMMA	PROFILE CAOUTCHOUC	PROFILGUMMI	RUBBER WEATHER-STRIP	PERFIL DE GOMA
				-PER VANO PORTA	-DE BAIE DE PORTE	-FUER TUEROEFFNUNG	-FOR DOOR OPENING	-DE PUERTA
	1907602	L109	2	BATTICALCAGNO INT.	BAVOLET	FUSSLEISTE	DOORSILL MOULDING	MOLDURA
	1907603	L109	4	STAFFETTA	COLLIER	HALTER	RETAINER	ABRAZADERA
	1907606	L102	S	RIVESTIMENTO	REVETEMENT	VERKLEIDUNG	COVERING	FORRO
				-PER PLANCIA PORTASTRUMENTI	-POUR PLANCHE DE BORD	-FUER INSTRUMENTENBRETT	-FOR INSTRUMENT PANEL	-PARA TABLERO DE INSTRUMENTOS
	1907816	L106	1	PIASTRINA ANT.D	PLAQUETTE	PLAETTCHEN	PLATE	PLACA
	1907817	L106	1	PIASTRINA ANT.S	PLAQUETTE	PLAETTCHEN	PLATE	PLACA
	4071817	M101	8	VITE	VIS	SCHRAUBE	SCREW	TORNILLO
	4107889	M101	4	VITE POST.	VIS	SCHRAUBE	SCREW	TORNILLO
	4109624	L109	2	ROSONE	ROSACE	ROSETTE	ORNAMENT	VIROLA
	4116766	M108	1	CINGHIA	SANGLE	HALTERIEMEN	STRAP	CORREA
	4128275	L306	2	TASSELLO ELASTICO CENTR.	TAMPON	GUMMISTUECK	PAD	ALMOHADILLA
	4128275	L307	2	TASSELLO ELASTICO	TAMPON	GUMMISTUECK	PAD	ALMOHADILLA
	4133795	L109	2	MANIGLIA	POIGNEE	KURBEL	HANDLE	MANIVELA
	4134236	L125	1	SIGLA FIAT	MOTIF	FIRMENKENNZEICHEN	MAKE MEDALLION	EMBLEMA
	4134236	L301	1	SIGLA	MOTIF	FIRMENKENNZEICHEN	MAKE MEDALLION	EMBLEMA
	4137045	L104	2	DIFFUSORE	DIFFUSEUR	DUESE	DIFFUSER	DIFUSOR

Fiat 124 Sportspider e.V.

MODIF.	N.ORDINAZ.	SGR.	Q.	DENOMINAZIONE	DESIGNATION	BENENNUNG	DESCRIPTION	DENOMINACIONES
	4138439	L109	2	FERMAGLIO	AGRAFE	KLEMMSTUECK	CLIP	SUJETADOR
	4146136	L306	2	GUARNIZIONE LAT.	JOINT	DICHTUNG	GASKET	JUNTA
	4146136	L307	2	GUARNIZIONE LAT.	JOINT	DICHTUNG	GASKET	JUNTA
	4151751	L104	1	PARETE DIVISORIA POST.LAT.D	CLOISON	TRENNWAND	PARTITION PANEL	TABIQUE
	4151752	L104	1	PARETE DIVISORIA POST.LAT.S	CLOISON	TRENNWAND	PARTITION PANEL	TABIQUE
	4151761	L103	1	SCATOLAMENTO ANT.	FERRURE	KASTENELEMENT	BOXED PANEL	REFUERZO
	4154220	L302	1	GUARNIZIONE	JOINT	DICHTUNG	GASKET	JUNTA
	4154221	L302	1	PIASTRA	PLAQUE	PLATTE	PLATE	PLACA
	4157540	L125	2	GUARNIZIONE -PER PROIETTORE	JOINT -POUR PROJECTEUR	DICHTUNG -FUER SCHEINWERFER	GASKET -FOR HEADLAMP	JUNTA -PARA PROYECTOR
	4158170	L302	5	BLOCCHETTO DI FISSAGGIO	TAQUET DE FIXATION	SPANNSTUECK	PAD	MULETILLA DE FIJACION
	4163010	L104	1	PARETE DIVISORIA POST.CENTR.	CLOISON	TRENNWAND	PARTITION PANEL	TABIQUE
	4163020	L103	1	LONGHERONE LAT.CENTR.D	LONGERON	LAENGSTRAEGER	SIDE MEMBER	LARGUERO
	4163021	L103	1	LONGHERONE LAT.CENTR.S	LONGERON	LAENGSTRAEGER	SIDE MEMBER	LARGUERO
	4163825	L302	1	COPERCHIO	COUVERCLE	DECKEL	COVER	TAPA
	4164527	M107	1	PORTACENERE ANT.	CENDRIER	ASCHENBECHER	ASH RECEIVER	CENICERO
	4164528	M107	1	PORTACENERE POST.	CENDRIER	ASCHENBECHER	ASH RECEIVER	CENICERO
	4164529	M107	1	MOSTRINA	MOTIF	ZIERSTUECK	ORNAMENT	EMBELLECEDOR
	4164572	L125	1	SIGLA DEL MODELLO POST.	MOTIF	MODELLZEICHEN	TYPE PLATE	EMBLEMA
	4167672	L118	1	CRISTALLO	GLACE	GLASSCHEIBE	GLASS	CRISTAL
	4167673	L106	2	CRISTALLO FISSO POST.	GLACE	GLASSCHEIBE	GLASS	CRISTAL
	4167674	L109	2	CRISTALLO	GLACE	GLASSCHEIBE	GLASS	CRISTAL
	4168453	L118	1	CRISTALLO (33-35-42-43-46-48)	GLACE	GLASSCHEIBE	GLASS	CRISTAL
	4170593	L302	1	GUARNIZIONE (54)	JOINT	DICHTUNG	GASKET	JUNTA
	4173874	L125	2	STAFFA ANT.	ETRIER	HALTER	BRACKET	SOPORTE
	4178593	M101	1	APPOGGIABRACCIA D	ACCOUDOIR	ARMLEHNE	ARMREST	APOYABRAZOS
	4178594	M101	1	APPOGGIABRACCIA S	ACCOUDOIR	ARMLEHNE	ARMREST	APOYABRAZOS
	4186751	L104	1	PASSARUOTA POST.INT.D	PASSE-ROUE	RADKASTENBLECH	WHEELBOX	CAVIDAD DE RUEDA
	4186752	L104	1	PASSARUOTA POST.INT.S	PASSE-ROUE	RADKASTENBLECH	WHEELBOX	CAVIDAD DE RUEDA
	4195593	L102	2	DIFFUSORE ORIENTABILE	AERATEUR ORIENTABLE	VERSTELLBARE LUFTDUESE	ADJUSTABLE AIR OUTLET	BOQUILLA ORIENTABLE
	4219650	L104	2	PROFILATO DI GOMMA ANT.	PROFILE CAOUTCHOUC	PROFILGUMMI	RUBBER WEATHERSTRIP	PERFIL DE GOMA
	4221987	M101	1	GUIDA INT.D	GLISSIERE	SCHIENE	GUIDE	GUIA
	4221988	M101	1	GUIDA INT.S	GLISSIERE	SCHIENE	GUIDE	GUIA
	4224029	M101	2	GUIDA EST.	GLISSIERE	SCHIENE	GUIDE	GUIA
	4224267	L302	1	COPERCHIO (54)	COUVERCLE	DECKEL	COVER	TAPA
	4224271	L302	1	GUARNIZIONE	JOINT	DICHTUNG	GASKET	JUNTA
	4225787	L104	1	RIPARO ANT.D	PROTECTION	ABDECKUNG	PROTECTION	DEFENSA
	4225789	L104	1	RIPARO ANT.S	PROTECTION	ABDECKUNG	PROTECTION	DEFENSA

Fiat 124 Spider Club e.V.

MODIF.	N.ORDINAZ.	SGR.	Q.	DENOMINAZIONE	DESIGNATION	BENENNUNG	DESCRIPTION	DENOMINACIONES
	4225790	L105	1	CONVOGLIATORE SUP.	CONVOYEUR	LEITBLECH	CONVEYOR	CANALIZADOR
	4233505	L125	1	SIGLA DEL MODELLO INF.POST.	MOTIF	MODELLZEICHEN	TYPE PLATE	EMBLEMA
	4293048	M107	1	SPECCHIO RETROVISORE EST.(33)	RETROVISEUR	RUECKBLICKSPIEGEL	REAR VIEW MIRROR	ESPEJO RETROVISOR
	4294835	L102	1	RIPARO SUP.	PROTECTION	ABDECKUNG	PROTECTION	DEFENSA
				-PER TUBO DELLO STERZO	-POUR TUBE DE L'ARBRE DE DIRECTION	-FUER LENKROHR	-FOR STEERING COLUMN JACKET	-PARA TUBO DE ARBOL DE DIRECCION
	4294836	L102	1	RIPARO INF.	PROTECTION	ABDECKUNG	PROTECTION	DEFENSA
				-PER TUBO DELLO STERZO	-POUR TUBE DE L'ARBRE DE DIRECTION	-FUER LENKROHR	-FOR STEERING COLUMN JACKET	-PARA TUBO DE ARBOL DE DIRECCION
	4295900	L104	1	SEDE DELLA BATTERIA	SIEGE DE BATTERIE	BATTERIESITZ	BATTERY SEAT	SOPORTE DE BATERIA
	4296252	L103	1	TRAVERSA ANT.	TRAVERSE	TRAVERSE	CROSSRAIL	TRAVESANO
	4296590	L104	1	TRAVERSA ANT.SUP.	TRAVERSE	TRAVERSE	CROSSRAIL	TRAVESANO
	4296823	L104	1	CRUSCOTTO	TABLIER	STIRNWAND	DASH/PANEL	TABLERO
	4296941	L104	1	TRAVERSA SUP.	TRAVERSE	TRAVERSE	CROSSRAIL	TRAVESANO
	4297149	L104	1	OSSATURA INT.ANT.D COMPL.	OSSATURE	RAHMENWERK	FRAMING	ARMAZON
	4297150	L104	1	OSSATURA INT.ANT.S	OSSATURE	RAHMENWERK	FRAMING	ARMAZON
	4297602	L125	2	CORNICE	MONTURE	RAHMEN	FRAME	MARCO
				-PER PROIETTORE	-POUR PROJECTEUR	-FUER SCHEINWERFER	-FOR HEADLAMP	-PARA PROYECTOR
	4298811	L103	1	RINFORZO SUP.POST.	RENFORT	VERSTAERKUNG	REINFORCEMENT	REFUERZO
	4300780	L102	2	CANOTTO	TUYAU	ROHR	PIPE	TUBO
	4301953	L103	1	LONGHERONE POST.D	LONGERON	LAENGSTRAEGER	SIDE MEMBER	LARGUERO
	4301954	L103	1	LONGHERONE POST.S	LONGERON	LAENGSTRAEGER	SIDE MEMBER	LARGUERO
	4301958	L103	1	TRAVERSA POST.COMPL.	TRAVERSE	TRAVERSE	CROSSRAIL	TRAVESANO
	4302260	L125	1	SIGLA DEL MODELLO POST.	MOTIF	MODELLZEICHEN	TYPE PLATE	EMBLEMA
	4306011	L103	1	RINFORZO INF.	RENFORT	VERSTAERKUNG	REINFORCEMENT	REFUERZO
	4307245	L103	1	PAVIMENTO POST.	PLANCHER	BODENBLECH	FLOOR PAN	PISO
	5883094	L105	1	RIVESTIMENTO LAT.ANT.D	REVETEMENT	VERKLEIDUNG	PANEL	PANEL
	5883095	L105	1	RIVESTIMENTO LAT.ANT.S	REVETEMENT	VERKLEIDUNG	PANEL	PANEL
	5883096	L105	1	RIVESTIMENTO ANT.INF.	REVETEMENT	VERKLEIDUNG	PANEL	PANEL
	5883097	L105	1	RIVESTIMENTO INF.D	REVETEMENT	VERKLEIDUNG	PANEL	PANEL
	5883098	L105	1	RIVESTIMENTO INF.S	REVETEMENT	VERKLEIDUNG	PANEL	PANEL
	5883099	L105	1	RIVESTIMENTO INF.POST.	REVETEMENT	VERKLEIDUNG	PANEL	PANEL
	5883100	L105	1	RIVESTIMENTO POST.D	REVETEMENT	VERKLEIDUNG	PANEL	PANEL
	5883101	L105	1	RIVESTIMENTO POST.S	REVETEMENT	VERKLEIDUNG	PANEL	PANEL
	5883104	L105	2	GUARNIZIONE ANT.INF.	JOINT	DICHTUNG	GASKET	JUNTA
	5883105	L105	2	GUARNIZIONE INF.POST.	JOINT	DICHTUNG	GASKET	JUNTA
	5883117	L106	1	RIVESTIMENTO POST.SUP.	REVETEMENT	VERKLEIDUNG	PANEL	PANEL
	5883118	L109	1	PANNELLO D COMPL.	PANNEAU	VERKLEIDUNG	PANEL	CONTRAPANEL
				-COLORE NERO	-NOIR	-SCHWARZ	-BLACK	-NEGRO
				-PER PORTA	-POUR PORTE	-FUER TUER	-FOR DOOR	-PARA PUERTA
	5883119	L109	1	PANNELLO D COMPL.	PANNEAU	VERKLEIDUNG	PANEL	CONTRAPANEL
				-COLORE ROSSO	-ROUGE	-ROT	-RED	-ROJO
				-PER PORTA	-POUR PORTE	-FUER TUER	-FOR DOOR	-PARA PUERTA

Fiat Spider Club e.V.

MODIF.	N.ORDINAZ.	SGR.	Q.	DENOMINAZIONE	DESIGNATION	BENENNUNG	DESCRIPTION	DENOMINACIONES
	5883120	L109	1	PANNELLO D COMPL.	PANNEAU	VERKLEIDUNG	PANEL	CONTRAPANEL
				-COLORE BEIGE	-BEIGE	-BEIGE	-BEIGE	-BEIGE
				-PER PORTA	-POUR PORTE	-FUER TUER	-FOR DOOR	-PARA PUERTA
	5883121	L109	1	PANNELLO S COMPL.	PANNEAU	VERKLEIDUNG	PANEL	CONTRAPANEL
				-COLORE NERO	-NOIR	-SCHWARZ	-BLACK	-NEGRO
				-PER PORTA	-POUR PORTE	-FUER TUER	-FOR DOOR	-PARA PUERTA
	5883122	L109	1	PANNELLO S COMPL.	PANNEAU	VERKLEIDUNG	PANEL	CONTRAPANEL
				-COLORE ROSSO	-ROUGE	-ROT	-RED	-ROJO
				-PER PORTA	-POUR PORTE	-FUER TUER	-FOR DOOR	-PARA PUERTA
	5883123	L109	1	PANNELLO S COMPL.	PANNEAU	VERKLEIDUNG	PANEL	CONTRAPANEL
				-COLORE BEIGE	-BEIGE	-BEIGE	-BEIGE	-BEIGE
				-PER PORTA	-POUR PORTE	-FUER TUER	-FOR DOOR	-PARA PUERTA
	5883124	L106	1	FODERA COMPL.	HOUSSE	UEBERZUG	COVERING	FORRO
				-COLORE NERO	-NOIR	-SCHWARZ	-BLACK	-NEGRO
				-PER CAPOTE	-POUR CAPOTE	-FUER VERDECK	-FOR FOLDING TOP	-PARA CAPOTA
	5883125	L106	1	FODERA COMPL.	HOUSSE	UEBERZUG	COVERING	FORRO
				-COLORE ROSSO	-ROUGE	-ROT	-RED	-ROJO
				-PER CAPOTE	-POUR CAPOTE	-FUER VERDECK	-FOR FOLDING TOP	-PARA CAPOTA
	5883126	L106	1	FODERA COMPL.	HOUSSE	UEBERZUG	COVERING	FORRO
				-COLORE BEIGE	-BEIGE	-BEIGE	-BEIGE	-BEIGE
				-PER CAPOTE	-POUR CAPOTE	-FUER VERDECK	-FOR FOLDING TOP	-PARA CAPOTA
	5883127	M107	1	RIVESTIMENTO	REVETEMENT	VERKLEIDUNG	COVERING	FORRO
	5883128	M102	1	SCHIENALE POST.COMPL.	DOSSIER	RUECKENLEHNE	BACK	RESPALDO
				-COLORE NERO	-NOIR	-SCHWARZ	-BLACK	-NEGRO
	5883129	M102	1	SCHIENALE POST.COMPL.	DOSSIER	RUECKENLEHNE	BACK	RESPALDO
				-COLORE ROSSO	-ROUGE	-ROT	-RED	-ROJO
	5883130	M102	1	SCHIENALE POST.COMPL.	DOSSIER	RUECKENLEHNE	BACK	RESPALDO
				-COLORE BEIGE	-BEIGE	-BEIGE	-BEIGE	-BEIGE
	5883131	M102	1	CUSCINO POST.COMPL.	COUSSIN	SITZPOLSTER	CUSHION	ASIENTO
				-COLORE NERO	-NOIR	-SCHWARZ	-BLACK	-NEGRO
	5883132	M102	1	CUSCINO POST.COMPL.	COUSSIN	SITZPOLSTER	CUSHION	ASIENTO
				-COLORE ROSSO	-ROUGE	-ROT	-RED	-ROJO
	5883133	M102	1	CUSCINO POST.COMPL.	COUSSIN	SITZPOLSTER	CUSHION	ASIENTO
				-COLORE BEIGE	-BEIGE	-BEIGE	-BEIGE	-BEIGE
	5883134	M101	2	FODERA	HOUSSE	UEBERZUG	COVERING	FORRO
				-COLORE NERO	-NOIR	-SCHWARZ	-BLACK	-NEGRO
				-PER APPOGGIATESTA	-POUR APPUIE-TETE	-FUER KOPFSTUETZE	-FOR HEADREST	-PARA APOYACABEZA
	5883135	M101	2	FODERA	HOUSSE	UEBERZUG	COVERING	FORRO
				-COLORE ROSSO	-ROUGE	-ROT	-RED	-ROJO
				-PER APPOGGIATESTA	-POUR APPUIE-TETE	-FUER KOPFSTUETZE	-FOR HEADREST	-PARA APOYACABEZA
	5883136	M101	2	FODERA	HOUSSE	UEBERZUG	COVERING	FORRO
				-COLORE BEIGE	-BEIGE	-BEIGE	-BEIGE	-BEIGE
				-PER APPOGGIATESTA	-POUR APPUIE-TETE	-FUER KOPFSTUETZE	-FOR HEADREST	-PARA APOYACABEZA
	5883137	M101	2	FODERA ANT.	HOUSSE	UEBERZUG	COVERING	FORRO
				-COLORE NERO	-NOIR	-SCHWARZ	-BLACK	-NEGRO
				-PER VANO BAGAGLI	-POUR COFFRE	-FUER KOFFERRAUM	-FOR LUGGAGE COMPARTMENT	-PARA BAUL

Fiat 124 Spider Club e.V.

MODIF.	N.ORDINAZ.	SGR.	Q.	DENOMINAZIONE	DESIGNATION	BENENNUNG	DESCRIPTION	DENOMINACIONES
	5883138	M101	2	FODERA ANT.	HOUSSE	UEBERZUG	COVERING	FORRO
				-COLORE ROSSO	-ROUGE	-ROT	-RED	-ROJO
				-PER VANO BAGAGLI	-POUR COFFRE	-FUER KOFFERRAUM	-FOR LUGGAGE COMPARTMENT	-PARA BAUL
	5883139	M101	2	FODERA ANT.	HOUSSE	UEBERZUG	COVERING	FORRO
				-COLORE BEIGE	-BEIGE	-BEIGE	-BEIGE	-BEIGE
				-PER VANO BAGAGLI	-POUR COFFRE	-FUER KOFFERRAUM	-FOR LUGGAGE COMPARTMENT	-PARA BAUL
	5883140	M101	2	FODERA ANT.	HOUSSE	UEBERZUG	COVERING	FORRO
				-COLORE NERO	-NOIR	-SCHWARZ	-BLACK	-NEGRO
				-PER CUSCINO	-POUR COUSSIN	-FUER SITZPOLSTER	-FOR CUSHION	-PARA ASIENTO
	5883141	M101	2	FODERA ANT.	HOUSSE	UEBERZUG	COVERING	FORRO
				-COLORE ROSSO	-ROUGE	-ROT	-RED	-ROJO
				-PER CUSCINO	-POUR COUSSIN	-FUER SITZPOLSTER	-FOR CUSHION	-PARA ASIENTO
	5883142	M101	2	FODERA ANT.	HOUSSE	UEBERZUG	COVERING	FORRO
				-COLORE BEIGE	-BEIGE	-BEIGE	-BEIGE	-BEIGE
				-PER CUSCINO	-POUR COUSSIN	-FUER SITZPOLSTER	-FOR CUSHION	-PARA ASIENTO
	5883143	M101	2	PANNELLO ANT.	PANNEAU	VERKLEIDUNG	PANEL	CONTRAPANEL
				-COLORE NERO	-NOIR	-SCHWARZ	-BLACK	-NEGRO
				-PER VANO BAGAGLI	-POUR COFFRE	-FUER KOFFERRAUM	-FOR LUGGAGE COMPARTMENT	-PARA BAUL
	5883144	M101	2	PANNELLO ANT.	PANNEAU	VERKLEIDUNG	PANEL	CONTRAPANEL
				-COLORE ROSSO	-ROUGE	-ROT	-RED	-ROJO
				-PER VANO BAGAGLI	-POUR COFFRE	-FUER KOFFERRAUM	-FOR LUGGAGE COMPARTMENT	-PARA BAUL
	5883145	M101	2	PANNELLO ANT.	PANNEAU	VERKLEIDUNG	PANEL	CONTRAPANEL
				-COLORE BEIGE	-BEIGE	-BEIGE	-BEIGE	-BEIGE
				-PER VANO BAGAGLI	-POUR COFFRE	-FUER KOFFERRAUM	-FOR LUGGAGE COMPARTMENT	-PARA BAUL
	5883146	M102	1	FODERA POST.	HOUSSE	UEBERZUG	COVERING	FORRO
				-COLORE NERO	-NOIR	-SCHWARZ	-BLACK	-NEGRO
				-PER CUSCINO	-POUR COUSSIN	-FUER SITZPOLSTER	-FOR CUSHION	-PARA ASIENTO
	5883147	M102	1	FODERA POST.	HOUSSE	UEBERZUG	COVERING	FORRO
				-COLORE ROSSO	-ROUGE	-ROT	-RED	-ROJO
				-PER CUSCINO	-POUR COUSSIN	-FUER SITZPOLSTER	-FOR CUSHION	-PARA ASIENTO
	5883148	M102	1	FODERA POST.	HOUSSE	UEBERZUG	COVERING	FORRO
				-COLORE BEIGE	-BEIGE	-BEIGE	-BEIGE	-BEIGE
				-PER CUSCINO	-POUR COUSSIN	-FUER SITZPOLSTER	-FOR CUSHION	-PARA ASIENTO
	5883149	M102	1	FODERA POST.	HOUSSE	UEBERZUG	COVERING	FORRO
				-COLORE NERO	-NOIR	-SCHWARZ	-BLACK	-NEGRO
				-PER VANO BAGAGLI	-POUR COFFRE	-FUER KOFFERRAUM	-FOR LUGGAGE COMPARTMENT	-PARA BAUL
	5883150	M102	1	FODERA POST.	HOUSSE	UEBERZUG	COVERING	FORRO
				-COLORE ROSSO	-ROUGE	-ROT	-RED	-ROJO
				-PER VANO BAGAGLI	-POUR COFFRE	-FUER KOFFERRAUM	-FOR LUGGAGE COMPARTMENT	-PARA BAUL

Fiat 124 Spider Club e.V.

MODIF.	N.ORDINAZ.	SGR.	Q.	DENOMINAZIONE	DESIGNATION	BENENNUNG	DESCRIPTION	DENOMINACIONES
	5883151	M102	1	FODERA POST.	HOUSSE	UEBERZUG	COVERING	FORRO
				-COLORE BEIGE	-BEIGE	-BEIGE	-BEIGE	-BEIGE
				-PER VANO BAGAGLI	-POUR COFFRE	-FUER KOFFERRAUM	-FOR LUGGAGE COMPARTMENT	-PARA BAUL
	5883152	M107	1	RIVESTIMENTO LAT.ANT.D	REVETEMENT	VERKLEIDUNG	COVERING	FORRO
	5883153	M107	1	RIVESTIMENTO LAT.ANT.S	REVETEMENT	VERKLEIDUNG	COVERING	FORRO
	5883154	M107	1	RIVESTIMENTO POST.D COMPL.	REVETEMENT	VERKLEIDUNG	COVERING	FORRO
				-COLORE NERO	-NOIR	-SCHWARZ	-BLACK	-NEGRO
	5883155	M107	1	RIVESTIMENTO POST.D COMPL.	REVETEMENT	VERKLEIDUNG	COVERING	FORRO
				-COLORE ROSSO	-ROUGE	-ROT	-RED	-ROJO
	5883156	M107	1	RIVESTIMENTO POST.D COMPL.	REVETEMENT	VERKLEIDUNG	COVERING	FORRO
				-COLORE BEIGE	-BEIGE	-BEIGE	-BEIGE	-BEIGE
	5883157	M107	1	RIVESTIMENTO POST.S COMPL.	REVETEMENT	VERKLEIDUNG	COVERING	FORRO
				-COLORE NERO	-NOIR	-SCHWARZ	-BLACK	-NEGRO
	5883158	M107	1	RIVESTIMENTO POST.S COMPL.	REVETEMENT	VERKLEIDUNG	COVERING	FORRO
				-COLORE ROSSO	-ROUGE	-ROT	-RED	-ROJO
	5883159	M107	1	RIVESTIMENTO POST.S COMPL.	REVETEMENT	VERKLEIDUNG	COVERING	FORRO
				-COLORE BEIGE	-BEIGE	-BEIGE	-BEIGE	-BEIGE
	5883160	M107	1	RIVESTIMENTO POST.D	REVETEMENT	VERKLEIDUNG	COVERING	FORRO
	5883161	M107	1	RIVESTIMENTO POST.S	REVETEMENT	VERKLEIDUNG	COVERING	FORRO
	5883162	L102	1	RIVESTIMENTO LAT.D	REVETEMENT	VERKLEIDUNG	COVERING	FORRO
	5883163	L102	1	RIVESTIMENTO LAT.S	REVETEMENT	VERKLEIDUNG	COVERING	FORRO
	5883164	L106	1	RIPARO ANT.D	PROTECTION	ABDECKUNG	PROTECTION	DEFENSA
	5883165	L106	1	RIPARO ANT.S	PROTECTION	ABDECKUNG	PROTECTION	DEFENSA
	5883287	L101	4	ROSETTA	RONDELLE	SCHEIBE	WASHER	ARANDELA
	5883287	L123	2	ROSETTA	RONDELLE	SCHEIBE	WASHER	ARANDELA
	5883288	L101	1	COPIGLIA	GOUPILLE FENDUE	SPLINT	SPLIT PIN	PASADOR ABIERTO
	5883289	L101	3	VITE	VIS	SCHRAUBE	SCREW	TORNILLO
	5883290	L101	3	ROSETTA DI SICUREZZA	RONDELLE FREIN	SICHERUNGSRING	LOCKWASHER	ARANDELA DE FRENO
	5883290	L109	6	ROSETTA DI SICUREZZA	RONDELLE FREIN	SICHERUNGSRING	LOCKWASHER	ARANDELA DE FRENO
	5883291	L101	3	ROSETTA DI SICUREZZA	RONDELLE FREIN	SICHERUNGSRING	LOCKWASHER	ARANDELA DE FRENO
	5883291	L109	4	ROSETTA DI SICUREZZA	RONDELLE FREIN	SICHERUNGSRING	LOCKWASHER	ARANDELA DE FRENO
	5883292	L101	5	DADO	ECROU	MUTTER	NUT	TUERCA
	5883292	L123	4	DADO	ECROU	MUTTER	NUT	TUERCA
	5883293	L101	2	ROSETTA	RONDELLE	SCHEIBE	WASHER	ARANDELA
	5883294	L101	4	VITE	VIS	SCHRAUBE	SCREW	TORNILLO
	5883295	L101	4	ROSETTA DI SICUREZZA	RONDELLE FREIN	SICHERUNGSRING	LOCKWASHER	ARANDELA DE FRENO
	5883295	L109	24	ROSETTA DI SICUREZZA	RONDELLE FREIN	SICHERUNGSRING	LOCKWASHER	ARANDELA DE FRENO
	5883296	L101	4	ROSETTA	RONDELLE	SCHEIBE	WASHER	ARANDELA
	5883297	L104	1	RINFORZO D	RENFORT	VERSTAERKUNG	REINFORCEMENT	REFUERZO
				-PER FIANCATA	-POUR COTE DE COQUE	-FUER SEITENWAND	-FOR SIDE PANEL	-PARA COSTADO

Fiat 124 Spider Club e.V.

MODIF.	N.ORDINAZ.	SGR.	Q.	DENOMINAZIONE	DESIGNATION	BENENNUNG	DESCRIPTION	DENOMINACIONES
	5883298	L104	1	RINFORZO S	RENFORT	VERSTAERKUNG	REINFORCEMENT	REFUERZO
				-PER FIANCATA	-POUR COTE DE COQUE	-FUER SEITENWAND	-FOR SIDE PANEL	-PARA COSTADO
	5883299	L104	1	MONTANTINO D	MONTANT	SAULE	PILLAR	MONTANTE
				-PER FIANCATA	-POUR COTE DE COQUE	-FUER SEITENWAND	-FOR SIDE PANEL	-PARA COSTADO
	5883300	L104	1	MONTANTINO S	MONTANT	SAULE	PILLAR	MONTANTE
				-PER FIANCATA	-POUR COTE DE COQUE	-FUER SEITENWAND	-FOR SIDE PANEL	-PARA COSTADO
	5883301	L105	2	VITE	VIS	SCHRAUBE	SCREW	TORNILLO
	5883302	L105	2	ROSETTA	RONDELLE	SCHEIBE	WASHER	ARANDELA
	5883303	L105	2	ROSETTA	RONDELLE	SCHEIBE	WASHER	ARANDELA
	5883303	L109	2	ROSETTA	RONDELLE	SCHEIBE	WASHER	ARANDELA
	5883304	L105	6	VITE	VIS	SCHRAUBE	SCREW	TORNILLO
	5883305	L105	6	ROSETTA	RONDELLE	SCHEIBE	WASHER	ARANDELA
	5883306	L105	4	VITE	VIS	SCHRAUBE	SCREW	TORNILLO
	5883307	L105	4	ROSETTA	RONDELLE	SCHEIBE	WASHER	ARANDELA
	5883307	L109	4	ROSETTA	RONDELLE	SCHEIBE	WASHER	ARANDELA
	5883308	L106	2	VITE	VIS	SCHRAUBE	SCREW	TORNILLO
	5883308	M107	2	VITE	VIS	SCHRAUBE	SCREW	TORNILLO
	5883309	L106	4	VITE	VIS	SCHRAUBE	SCREW	TORNILLO
	5883310	L106	4	VITE	VIS	SCHRAUBE	SCREW	TORNILLO
	5883311	L106	6	VITE	VIS	SCHRAUBE	SCREW	TORNILLO
	5883311	M107	4	VITE	VIS	SCHRAUBE	SCREW	TORNILLO
	5883312	L106	6	ROSETTA	RONDELLE	SCHEIBE	WASHER	ARANDELA
	5883312	M107	4	ROSETTA	RONDELLE	SCHEIBE	WASHER	ARANDELA
	5883313	L109	4	RIBATTINO	RIVET	NIET	RIVET	REMACHE
	5883314	L109	12	VITE	VIS	SCHRAUBE	SCREW	TORNILLO
	5883315	L109	4	ROSETTA DI SICUREZZA	RONDELLE FREIN	SICHERUNGSRING	LOCKWASHER	ARANDELA DE FRENO
	5883316	L109	10	ROSETTA	RONDELLE	SCHEIBE	WASHER	ARANDELA
	5883317	L109	4	ROSETTA	RONDELLE	SCHEIBE	WASHER	ARANDELA
	5883317	L123	6	ROSETTA	RONDELLE	SCHEIBE	WASHER	ARANDELA
	5883318	L109	6	VITE	VIS	SCHRAUBE	SCREW	TORNILLO
	5883319	L109	8	ANELLO DI GOMMA	BAGUE CAOUTCHOUC	GUMMIRING	RUBBER RING	GUARNICION DE CAUCHO
	5883320	L109	4	DADO	ECROU	MUTTER	NUT	TUERCA
	5883320	L123	6	DADO	ECROU	MUTTER	NUT	TUERCA
	5883321	L109	4	ROSETTA	RONDELLE	SCHEIBE	WASHER	ARANDELA
	5883322	L109	4	VITE	VIS	SCHRAUBE	SCREW	TORNILLO
	5883323	L109	6	ANELLO DI SICUREZZA	ARRETOIR	SICHERUNGSRING	LOCKRING	ANILLO DE FRENO
	5883324	L109	6	ROSETTA	RONDELLE	SCHEIBE	WASHER	ARANDELA
	5883325	L109	10	ROSETTA DI SICUREZZA	RONDELLE FREIN	SICHERUNGSRING	LOCKWASHER	ARANDELA DE FRENO
	5883326	L109	6	DADO	ECROU	MUTTER	NUT	TUERCA
	5883328	L109	2	ROSETTA	RONDELLE	SCHEIBE	WASHER	ARANDELA
	5883329	L109	2	VITE	VIS	SCHRAUBE	SCREW	TORNILLO
	5883330	L109	4	VITE	VIS	SCHRAUBE	SCREW	TORNILLO
	5883331	L109	6	VITE	VIS	SCHRAUBE	SCREW	TORNILLO
	5883332	L109	4	VITE	VIS	SCHRAUBE	SCREW	TORNILLO
	5883333	L109	6	ROSETTA	RONDELLE	SCHEIBE	WASHER	ARANDELA

Fiat 124 Spider Club e.V.

MODIF.	N.ORDINAZ.	SGR.	Q.	DENOMINAZIONE	DESIGNATION	BENENNUNG	DESCRIPTION	DENOMINACIONES
	5883334	L109	6	DADO	ECROU	MUTTER	NUT	TUERCA
	5883335	L109	4	VITE	VIS	SCHRAUBE	SCREW	TORNILLO
	5883336	L109	2	VITE	VIS	SCHRAUBE	SCREW	TORNILLO
	5883337	L118	4	ROSETTA	RONDELLE	SCHEIBE	WASHER	ARANDELA
	5883338	L118	4	ROSETTA	RONDELLE	SCHEIBE	WASHER	ARANDELA
	5883339	L118	4	ROSETTA DI SICUREZZA	RONDELLE FREIN	SICHERUNGSRING	LOCKWASHER	ARANDELA DE FRENO
	5883340	L118	4	VITE	VIS	SCHRAUBE	SCREW	TORNILLO
	5883341	L123	1	STAFFA	ETRIER	HALTER	BRACKET	SOPORTE
	5883342	L123	2	DADO	ECROU	MUTTER	NUT	TUERCA
	5883343	L123	2	ROSETTA	RONDELLE	SCHEIBE	WASHER	ARANDELA
	5883344	L123	4	DADO	ECROU	MUTTER	NUT	TUERCA
	5883345	L306	6	ROSETTA	RONDELLE	SCHEIBE	WASHER	ARANDELA
	5883345	L307	4	ROSETTA	RONDELLE	SCHEIBE	WASHER	ARANDELA
	5883346	L307	4	DADO	ECROU	MUTTER	NUT	TUERCA
	5883347	L306	2	VITE	VIS	SCHRAUBE	SCREW	TORNILLO
	5883348	L306	2	DADO	ECROU	MUTTER	NUT	TUERCA
	5883349	L306	2	ROSETTA DI SICUREZZA	RONDELLE FREIN	SICHERUNGSRING	LOCKWASHER	ARANDELA DE FRENO
	5883350	L306	2	VITE	VIS	SCHRAUBE	SCREW	TORNILLO
	5883351	L307	2	VITE ANT.	VIS	SCHRAUBE	SCREW	TORNILLO
	5883352	L307	2	ROSETTA DI SICUREZZA ANT.	RONDELLE FREIN	SICHERUNGSRING	LOCKWASHER	ARANDELA DE FRENO
	5883353	L307	2	DADO ANT.	ECROU	MUTTER	NUT	TUERCA
	5883354	M101	4	VITE	VIS	SCHRAUBE	SCREW	TORNILLO
	5883355	M101	4	ROSETTA DI SICUREZZA	RONDELLE FREIN	SICHERUNGSRING	LOCKWASHER	ARANDELA DE FRENO
	5883356	L106	1	SUPPORTO LAT.D	SUPPORT	LAGER	SUPPORT	SOPORTE
				-PER CRISTALLO	-POUR GLACE	-FUER GLASSCHEIBE	-FOR GLASS PANE	-PARA CRISTAL
	5883357	L106	1	SUPPORTO LAT.S	SUPPORT	LAGER	SUPPORT	SOPORTE
				-PER CRISTALLO	-POUR GLACE	-FUER GLASSCHEIBE	-FOR GLASS PANE	-PARA CRISTAL
	5883358	L106	6	VITE	VIS	SCHRAUBE	SCREW	TORNILLO
	5883703	L105	1	RIVESTIMENTO D	REVETEMENT	VERKLEIDUNG	PANEL	PANEL
				-PER MONTANTE	-POUR MONTANT	-FUER SAULE	-FOR PILLAR	-PARA MONTANTE
	5883704	L105	1	RIVESTIMENTO S	REVETEMENT	VERKLEIDUNG	PANEL	PANEL
				-PER MONTANTE	-POUR MONTANT	-FUER SAULE	-FOR PILLAR	-PARA MONTANTE
	5883706	L109	1	PORTA D	PORTE	TUER	DOOR	PUERTA
	5883707	L109	1	PORTA S	PORTE	TUER	DOOR	PUERTA
	5883710	L109	1	SERRATURA D	SERRURE	SCHLOSS	LOCK	CERRADURA
	5883711	L109	1	SERRATURA S	SERRURE	SCHLOSS	LOCK	CERRADURA
	5883712	L109	1	SCONTRINO D	GACHE	GESPERRE	STRIKER PLATE	CERRADERO
	5883713	L109	1	SCONTRINO S	GACHE	GESPERRE	STRIKER PLATE	CERRADERO
	5883714	L109	2	GUARNIZIONE	JOINT	DICHTUNG	GASKET	JUNTA
	5883715	L109	1	DENTE D	DENT	KLAUE	LUG	DIENTE
	5883716	L109	1	DENTE S	DENT	KLAUE	LUG	DIENTE
	5883717	L109	4	STAFFA SUP.	ETRIER	HALTER	BRACKET	SOPORTE
	5883718	L109	6	VITE	VIS	SCHRAUBE	SCREW	TORNILLO
	5883719	L109	2	VITE	VIS	SCHRAUBE	SCREW	TORNILLO
	5883720	L109	2	ROSETTA DI SICUREZZA	RONDELLE FREIN	SICHERUNGSRING	LOCKWASHER	ARANDELA DE FRENO

Fiat 124 Spider Club e.V.

MODIF.	N.ORDINAZ.	SGR.	Q.	DENOMINAZIONE	DESIGNATION	BENENNUNG	DESCRIPTION	DENOMINACIONES
	5883742	M107	1	MOBILE SUP.COMPL.	ARMOIRE	KASTEN	CABINET	ARMARIO
	5883743	M107	1	MOBILE INF.COMPL.	ARMOIRE	KASTEN	CABINET	ARMARIO
	5883745	M107	1	GRIGLIA	GRILLE	GITTER	GRILLE	REJILLA
				-PER ALTOPARLANTE ALTOPARLANTE	-POUR LE HAUT-PARLEUR	-FUER LAUTSPRECHER	-FOR LOUDSPEAKER	-PARA ALTAVOZ
	5883748	M107	1	RIVESTIMENTO (54)	REVETEMENT	VERKLEIDUNG	COVERING	FORRO
	5883749	L102	1	PLANCIA PORTASTRUMENTI	PLANCHE DE BORD	INSTRUMENTENBRETT	INSTRUMENT PANEL	TABLERO DE INSTRUMENTOS
	12646801	M108	1	ROSETTA	RONDELLE	SCHEIBE	WASHER	ARANDELA
	13312801	M101	4	VITE	VIS	SCHRAUBE	SCREW	TORNILLO
	13325821	L109	4	VITE	VIS	SCHRAUBE	SCREW	TORNILLO
	17671201	L302	5	VITE	VIS	SCHRAUBE	SCREW	TORNILLO
	17678701	L123	1	VITE	VIS	SCHRAUBE	SCREW	TORNILLO
	17680602	M107	2	VITE	VIS	SCHRAUBE	SCREW	TORNILLO
	17680901	L102	4	VITE	VIS	SCHRAUBE	SCREW	TORNILLO

Fiat 124 Spider Club e.V.

ELENCO DELLE VERSIONI

Liste des versions — **Version List**
Liste der Ausführungen — **Lista de versiones**

124 Sport spider (124 CS)

Codici numerici No. des codes Code No. Kennummern Códigos	Tipo Type Type Typ Tipo ▲	VERSIONI BASE	Versions-base: Grundausführungen:	Basic Versions: Versiones básicas:
07	124 CS	**Spider** guida sinistra con motore 1600	Spider conduite à gauche (Moteur 1600) Spider Linkslenkung (Motor 1600)	Spider - LHD (Motor 1600) Spider conducción izquierda (Motor 1600)
07 a	124 CS 1	**Spider** guida sinistra con motore 1800	Spider conduite à gauche (Moteur 1800) Spider Linkslenkung (Motor 1800)	Spider - LHD (Motor 1800) Spider conducción izquierda (Motor 1800)

▲ Da rilevare dalla **targhetta riassuntiva** del veicolo - *pag. 5* (1).

À lire sur la **plaque de constructeur** du véhicule.
Aus dem **Typ- und Kennummernschild** des Fahrzeugs zu entnehmen.

Quoted on the « **Identification Plate** » of vehicle.
Véase la **chapa de matrículas** del vehículo.

Fiat 124 Spider Club e.V.

Codici numerici No. des codes Code No. Kennummern Códigos	VARIANTI	Variantes Abgeleitete Typen	Variants Derivadas
33	per **Francia**	pour la France für Frankreich	exported to France para Francia
35	per **Germania**	pour l'Allemagne für Deutschland	exported to Germany para Alemania
42	per **Svizzera**	pour la Suisse für Schweiz	exported to Switzerland para Suiza
43	per **Belgio**	pour la Belgique für Belgien	exported to Belgium para Bélgica
46	per **Austria**	pour l'Autriche für Österreich	exported to Austria para Austria
48	per **Olanda**	pour Hollande für Holland	exported to Netherlands para Holanda
54	con **cambio a 4 marce**	coupé avec boîte à 4 vitesses coupé mit 4-gang-getriebe	coupé with 4-speed transmission coupé con cambio de 4 marchas
52	con accensione elettronica		
53	con ruote in lega leggera		
55	con differenziale autobloccante		

Fiat 124 Spider Club e.V.

Fiat 124 Sport spider (124 CS) - VALIDITÀ DEI SOTTOGRUPPI

(carrozzeria)

(X-1972)

Validité des Sousgroupes — **Gültigkeit der Untergruppen** — **Subgroup Applicability** — **Validez de los subgrupos**

Sgr.	Codici numerici / No. des codes / Kennummern / Code No. / Códigos — Versioni base / Versions-base / Grundausführungen / Basic Versions / Versiones básicas: 07	07a					Varianti ● Variantes / Abgeleitete Typen / Variants / Versions:
L1.01	=	=					(35)
L1.02	=	=					
L1.03	=	=					
L1.04	=	=					
L1.05	=	=					
L1.06	=	=					
L1.09	=	=					
L1.18	=	=					(33-35-42-43-46-48)
L1.23	=	=					
L1.25	=	=					(33)
L3.01	=	=					
L3.02	=	=					(54)
L3.06	=	=					(33)
L3.07	=	=					

Sgr.	Codici numerici / No. des codes / Kennummern / Code No. / Códigos — Versioni base / Versions-base / Grundausführungen / Basic Versions / Versiones básicas: 07	07a					Varianti ● Variantes / Abgeleitete Typen / Variants / Versions:
M1.01	=	=					
M1.02	=	=					
M1.06	=	=					
M1.07	=	=					(33-35-54)
M1.08	=	=					

Sgr.	Codici numerici / No. des codes / Kennummern / Code No. / Códigos — Versioni base / Versions-base / Grundausführungen / Basic Versions / Versiones básicas						Varianti ● Variantes / Abgeleitete Typen / Variants / Versions:

- = Valgono tutte le parti del sottogruppo indicato nella colonna Sgr.
- (07), (07a)... valgono le parti del sottogruppo contraddistinte da questi numeri, oltre a tutte le altre parti senza alcuna indicazione.
- ● I codici numerici stampati in neretto indicano la validità dell'intero sottogruppo per una variante; i codici numerici stampati fra parentesi indicano l'esistenza nel sottogruppo di parti proprie di varianti.

- = Toutes les pièces du Sousgroupe indiqué à la colonne Sgr. sont valables.
- (07), (07a)... les pièces valables sont celles portant ces chiffres et celles dépourvues de toute indication.
- ● Les codes numériques imprimés en caractère gras indiquent que tout le sousgroupe est valable pour une variante donnée; les codes numériques entre parenthèses indiquent que dans le sousgroupe il existe des pièces propres de variantes.

- = alle Teile der in der Spalte « Sgr. » aufgeführten Untergruppe sind gültig.
- (07), (07a) ... die Teile sind gültig, die mit einer dieser Nummern versehen sind und ferner alle diejenigen ohne besondere Angabe.
- ● Die schwarz gedruckte Kennummer gibt an, dass die gesamte Untergruppe für den betreffenden Typ gültig ist; die eingeklammerte Kennummer gibt an, dass die Untergruppe modelleigene Teile des betreffenden Typs enthält.

- = All parts of the Subgroups indicated under « Sgr. » are applicable.
- (07), (07a) ... Applicable parts are those marked off in the lists by these numbers plus all other parts without any indication.
- ● The bold-face code numbers indicate the applicability of the whole subgroup to one particular version; the parenthesized code numbers, instead, mean that the subgroup in question includes also parts which are specific of the version(s) involved.

- = Son aplicables todas las piezas del subgrupo indicado en la columna Sgr.
- (07), (07a)... Son aplicables todas las piezas acompañadas de estos números, y además todas las que carecen de otras indicaciones.
- ● Los números de código en negrita indican la validez de todo el subgrupo para una versión; mientras que los números de código entre paréntesis, significan que en el subgrupo hay piezas propias de las versiones representadas.

Fiat 124 Spider Club e.V.

N.AGG.	N.ORDINAZ.	SGR.	Q.	DENOMINAZIONE	DESIGNATION	BENENNUNG	DESCRIPTION	DENOMINACIONES
/01	1903062 *	L105	1	RIVESTIMENTO INF.POST.	REVETEMENT	VERKLEIDUNG	PANEL	PANEL
/01	1905160 *	L109	1	MANIGLIA D	POIGNEE	GRIFF	HANDLE	MANECILLA
/01	1905161 *	L109	1	MANIGLIA S	POIGNEE	GRIFF	HANDLE	MANECILLA
/01	4153939 *	L102	2	DIFFUSORE ARIA ORIENTABILE	AERATEUR ORIENTABLE	VERSTELLBARE LUFTDUESE	ADJUSTABLE AIR OUTLET	BOQUILLA ORIENTABLE
/01	4163607 *	L102	2	CANOTTO	TUYAU	ROHR	PIPE	TUBO
/01	4290501 *	L125	1	SIGLA DEL MODELLO POST.	MOTIF	MODELLZEICHEN	TYPE PLATE	EMBLEMA
/01	4325456 *	L125	1	STAFFA ANT.	ETRIER	HALTER	BRACKET	SOPORTE
/01	5883232 *	L109	4	DADO	ECROU	MUTTER	NUT	TUERCA
/01	5883232 *	L123	6	DADO	ECROU	MUTTER	NUT	TUERCA
/01	5883853 *	M107	1	CORNICE DI GOMMA	CONTOUR CAOUTCHOUC	DICHTUNGSPROFIL	WEATHERSEAL STRIP	BURLETE DE GOMA
/01	5884529 *	M101	2	FODERA	HOUSSE	UEBERZUG	COVERING	FORRO
/01	5884530 *	M101	2	FODERA	HOUSSE	UEBERZUG	COVERING	FORRO
/01	5884531 *	M101	2	FODERA	HOUSSE	UEBERZUG	COVERING	FORRO
/01	5884532 *	M101	2	FODERA ANT.	HOUSSE	UEBERZUG	COVERING	FORRO
/01	5884533 *	M101	2	FODERA ANT.	HOUSSE	UEBERZUG	COVERING	FORRO
/01	5884534 *	M101	2	FODERA ANT.	HOUSSE	UEBERZUG	COVERING	FORRO
/01	5884535 *	M101	2	FODERA ANT.	HOUSSE	UEBERZUG	COVERING	FORRO
/01	5884536 *	M101	2	FODERA ANT.	HOUSSE	UEBERZUG	COVERING	FORRO
/01	5884537 *	M101	2	FODERA ANT.	HOUSSE	UEBERZUG	COVERING	FORRO
/01	5884538 *	M101	2	FODERA ANT.	HOUSSE	UEBERZUG	COVERING	FORRO
/01	5884539 *	M101	2	FODERA ANT.	HOUSSE	UEBERZUG	COVERING	FORRO
/01	5884540 *	M101	2	FODERA ANT.	HOUSSE	UEBERZUG	COVERING	FORRO
/01	5884541 *	M102	1	SCHIENALE POST.COMPL.	DOSSIER	RUECKENLEHNE	BACK	RESPALDO
/01	5884542 *	M102	1	SCHIENALE POST.COMPL.	DOSSIER	RUECKENLEHNE	BACK	RESPALDO
/01	5884543 *	M102	1	SCHIENALE POST.COMPL.	DOSSIER	RUECKENLEHNE	BACK	RESPALDO
/01	5884544 *	M102	1	CUSCINO POST.COMPL.	COUSSIN	SITZPOLSTER	CUSHION	ASIENTO
/01	5884545 *	M102	1	CUSCINO POST.COMPL.	COUSSIN	SITZPOLSTER	CUSHION	ASIENTO
/01	5884546 *	M102	1	CUSCINO POST.COMPL.	COUSSIN	SITZPOLSTER	CUSHION	ASIENTO
/01	5884547 *	M102	1	FODERA POST.	HOUSSE	UEBERZUG	COVERING	FORRO
/01	5884548 *	M102	1	FODERA POST.	HOUSSE	UEBERZUG	COVERING	FORRO
/01	5884549 *	M102	1	FODERA POST.	HOUSSE	UEBERZUG	COVERING	FORRO
/01	5884550 *	M102	1	FODERA POST.	HOUSSE	UEBERZUG	COVERING	FORRO
/01	5884551 *	M102	1	FODERA POST.	HOUSSE	UEBERZUG	COVERING	FORRO
/01	5884552 *	M102	1	FODERA POST.	HOUSSE	UEBERZUG	COVERING	FORRO
/01	5884577 *	L109	1	PANNELLO D COMPL.	PANNEAU	VERKLEIDUNG	PANEL	CONTRAPANEL
/01	5884578 *	L109	1	PANNELLO D COMPL.	PANNEAU	VERKLEIDUNG	PANEL	CONTRAPANEL
/01	5884579 *	L109	1	PANNELLO D COMPL.	PANNEAU	VERKLEIDUNG	PANEL	CONTRAPANEL
/01	5884580 *	L109	1	PANNELLO S COMPL.	PANNEAU	VERKLEIDUNG	PANEL	CONTRAPANEL
/01	5884581 *	L109	1	PANNELLO S COMPL.	PANNEAU	VERKLEIDUNG	PANEL	CONTRAPANEL
/01	5884582 *	L109	1	PANNELLO S COMPL.	PANNEAU	VERKLEIDUNG	PANEL	CONTRAPANEL
/01	5884626 *	L106	1	FODERA COMPL.	HOUSSE	UEBERZUG	COVERING	FORRO
/01	5884627 *	L106	1	FODERA COMPL.	HOUSSE	UEBERZUG	COVERING	FORRO
/01	5884628 *	L106	1	FODERA COMPL.	HOUSSE	UEBERZUG	COVERING	FORRO
/01	14188780 *	L302	5	BLOCCHETTO DI FISSAGGIO	TAQUET DE FIXATION	SPANNSTUECK	PAD	MULETILLA DE FIJACION

Fiat 124 Spider Club e.V.

N.AGG.	N.ORDINAZ.	SGR.	Q.	DENOMINAZIONE	DESIGNATION	BENENNUNG	DESCRIPTION	DENOMINACIONES
/01	15702990 *	M107	2	CINTURA DI SICUREZZA (35)	CEINTURE DE SECURITE	SICHERHEITSGURT	SAFETY BELT	CINTURON DE SEGURIDAD

Fiat 124 Spider Club e.V.

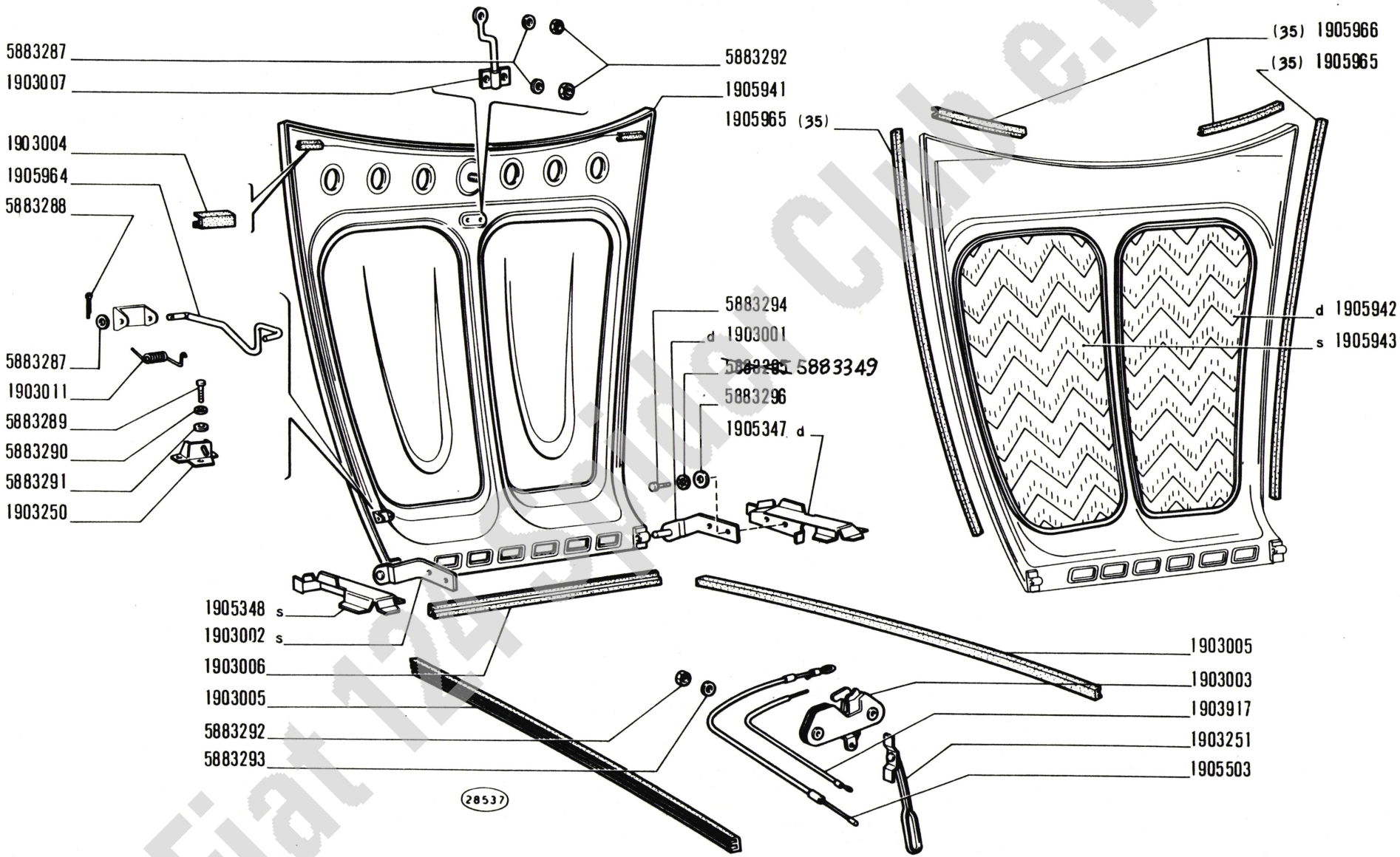

Fiat 124 Sport Club e.V.

124 Sport
spider
(124 CS)

COPERCHIO VANO MOTORE

Capot
Motorraumdeckel
Engine Compartment Lid
Tapa del motor

1

L1.01

~~X-1972~~
1-04-1974

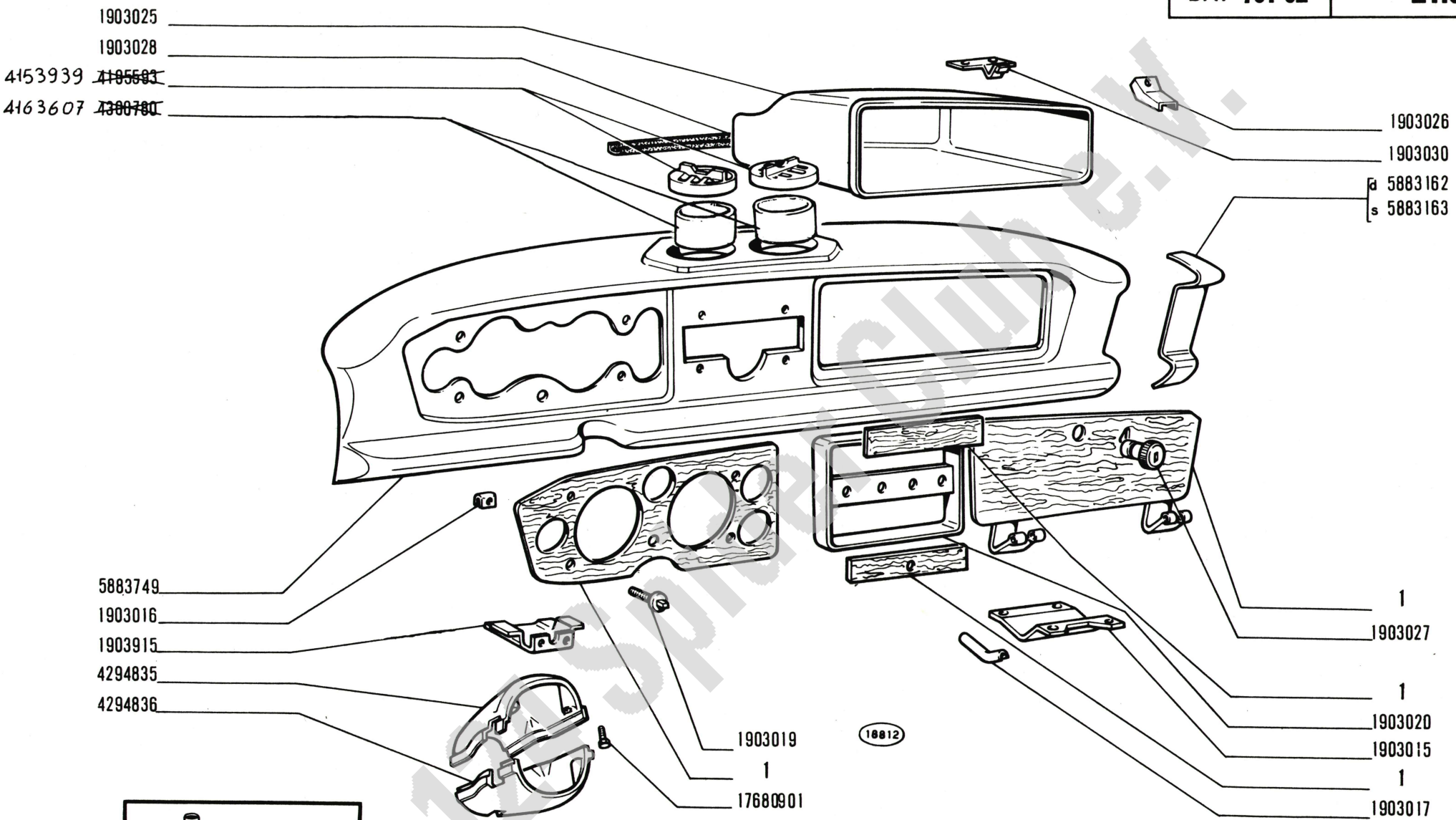

Fiat 124 Sport Club e.V.

124 Sport
spider
(124 CS)

PLANCIA PORTASTRUMENTI E PARTI ANNESSE 1

Planche de bord et annexes
Instrumentenbrett und Zubehör
Instrument Panel and Relevant Parts
Tablero de instrumentos y anexos

L1.02

1-04-1974

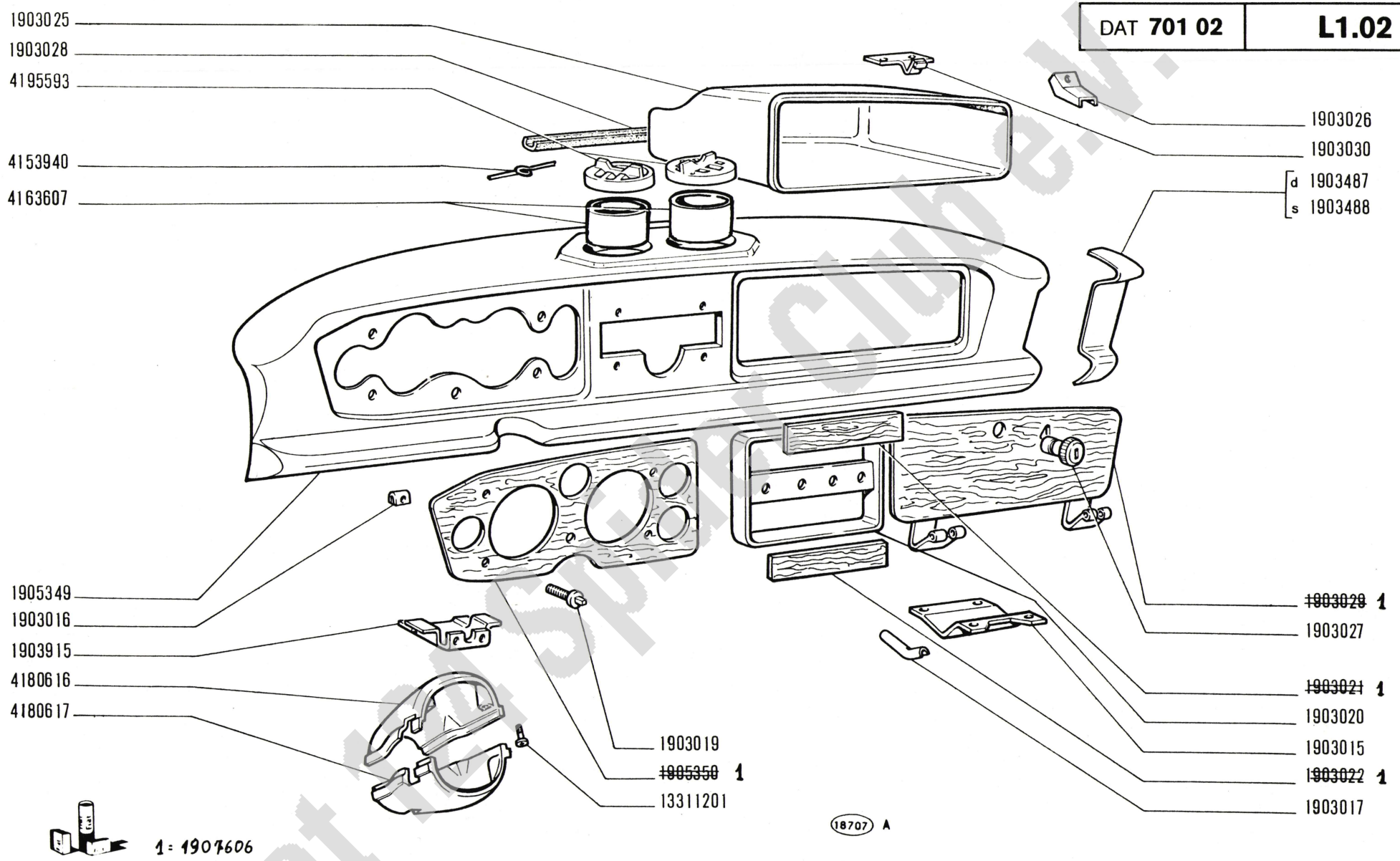

Fiat 124 Sport Club e.V.

Sport spider

PLANCIA PORTASTRUMENTI E PARTI ANNESSE

Planche de bord et annexes
Instrumentenbrett und Zubehör
Instrument Panel and Relevant Parts
Tablero de instrumentos y anexos

L1970
25-9-1972

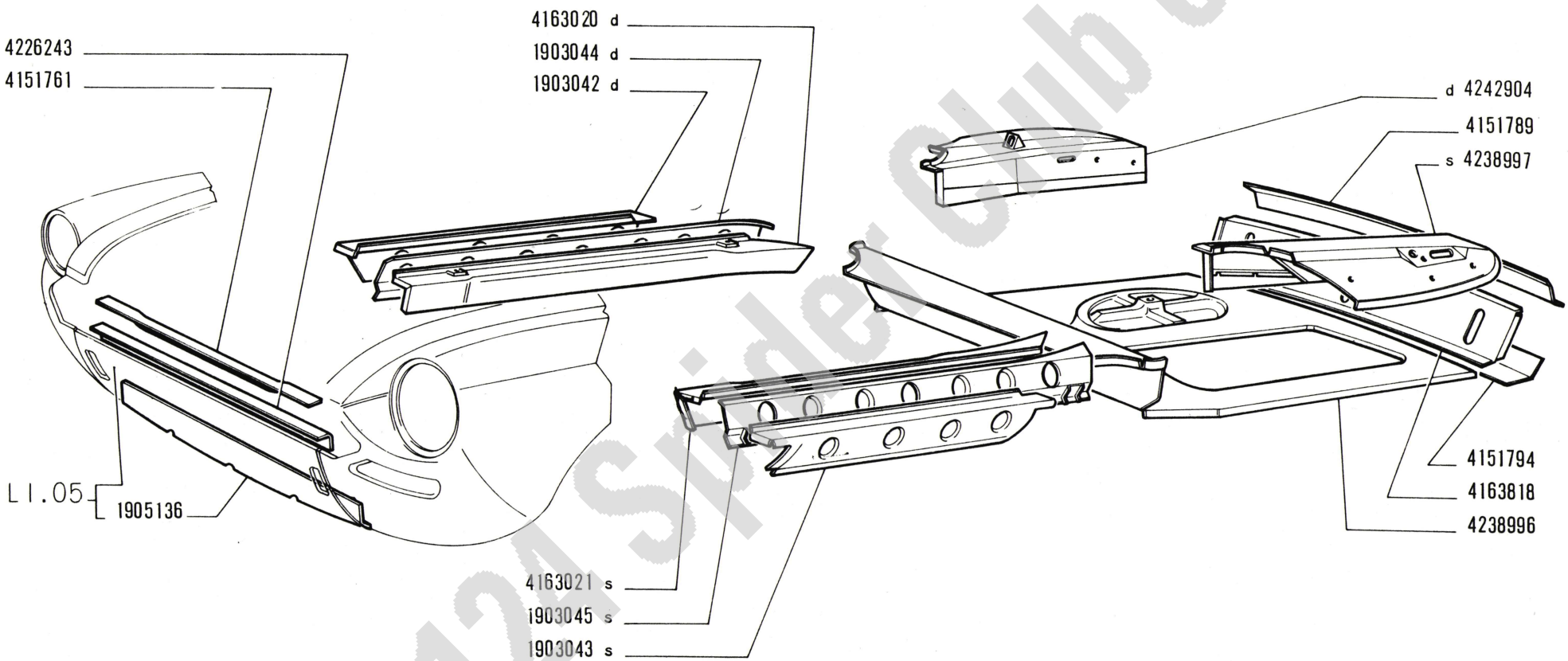

Fiat 124 Spider Club e.V.

124 Sport spider

Plancher
Fussboden

PAVIMENTO

Floor
Piso

L1.03

~~L-1970~~
25-9-1972

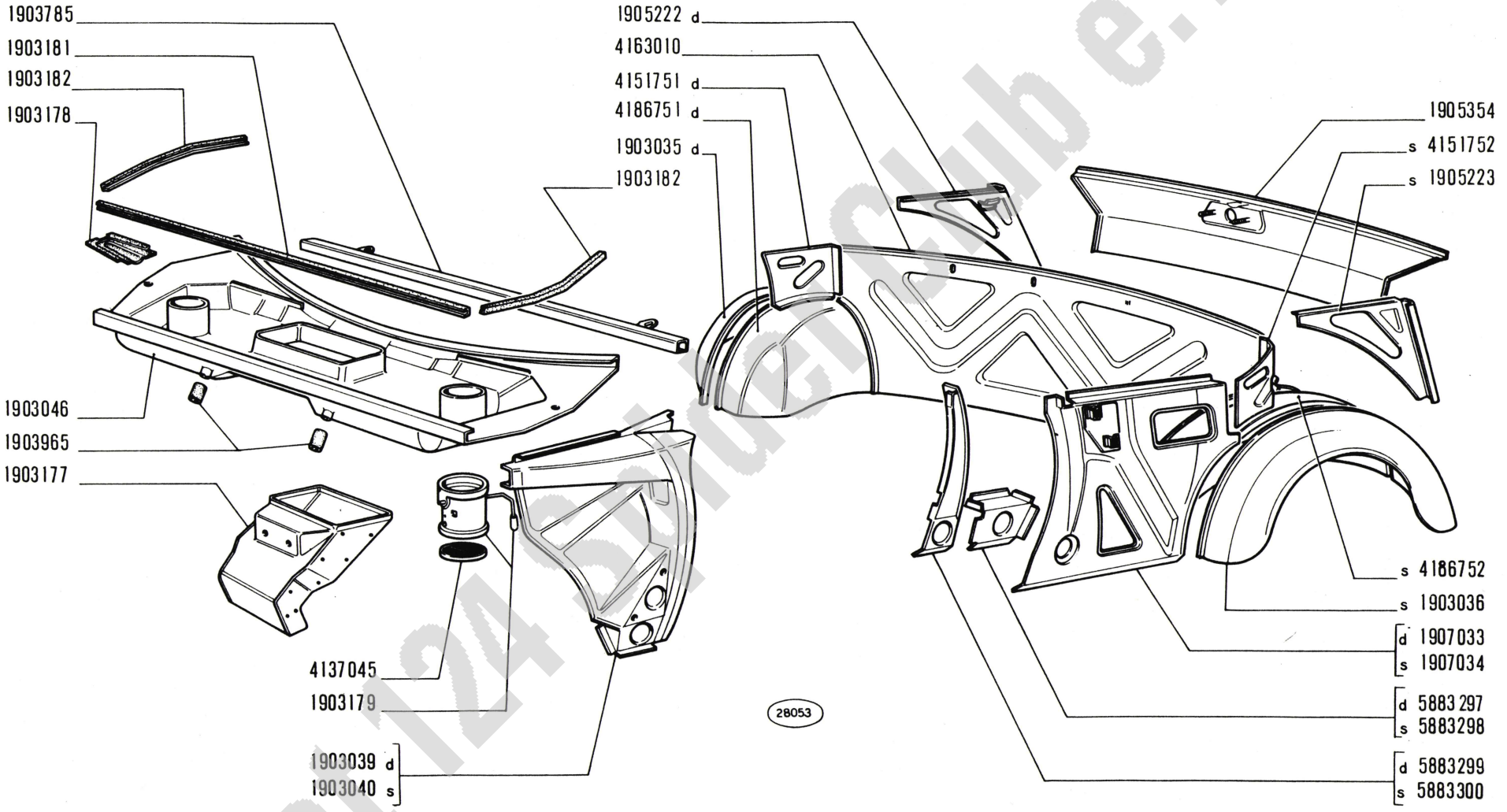

Fiat 124 Sport Club e.V.

124 Sport
spider
(124 CS)

SCOCCA, ELEMENTI INTERNI

Coque, éléments intérieurs
Wagenkasten-Innenteile
Body Shell Inner Elements
Caja, elementos interiores

1

L1.04

2/2

X-1972

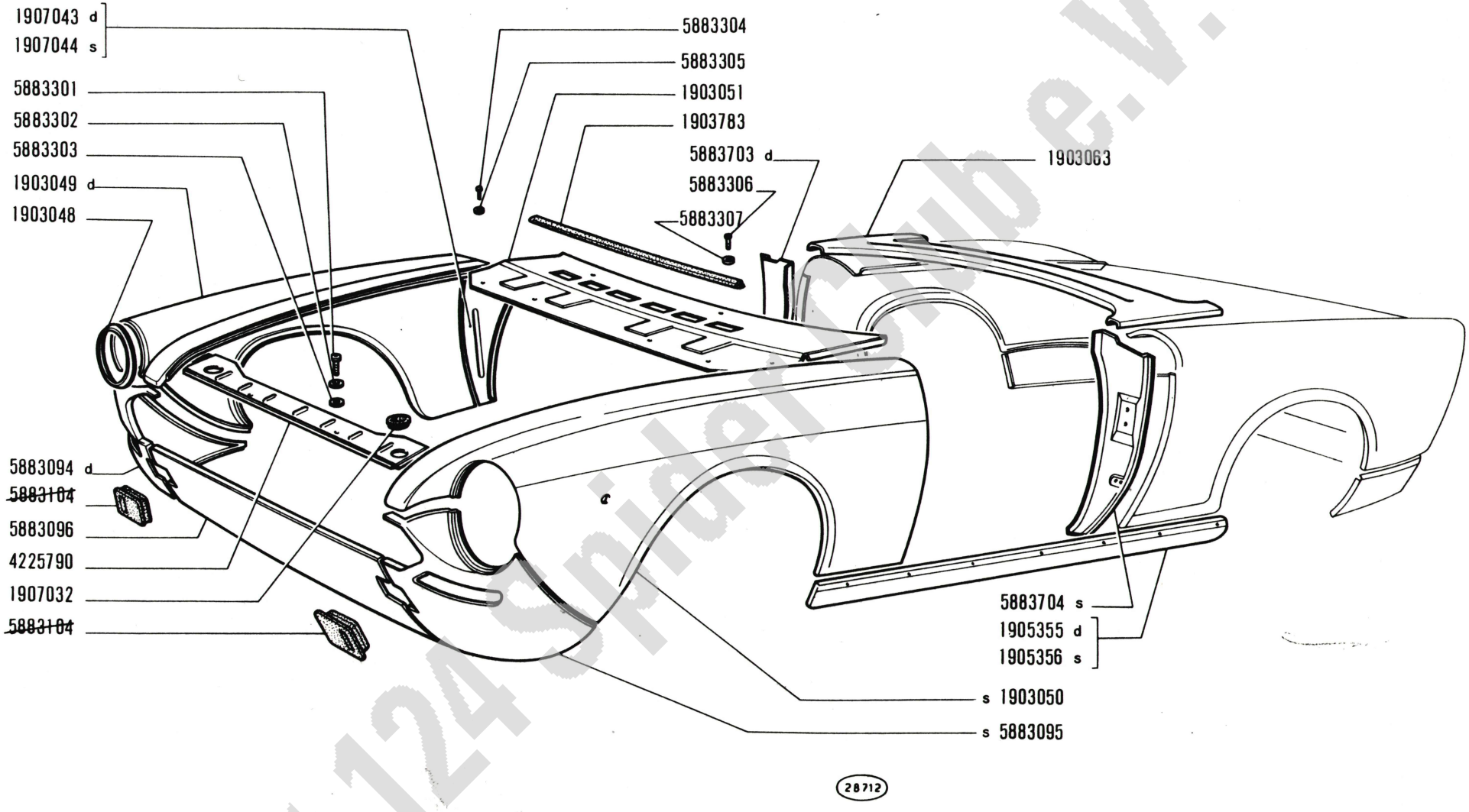

Fiat 124 Spider Club e.v.

124 Sport
spider
(124 CS)

SCOCCA, ELEMENTI ESTERNI

Coque, éléments extérieurs
Wagenkasten-Aussenteile
Body Shell Outer Elements
Caja, elementos exteriores

1

L1.05

1/2

~~X-1972~~
1-04-1974

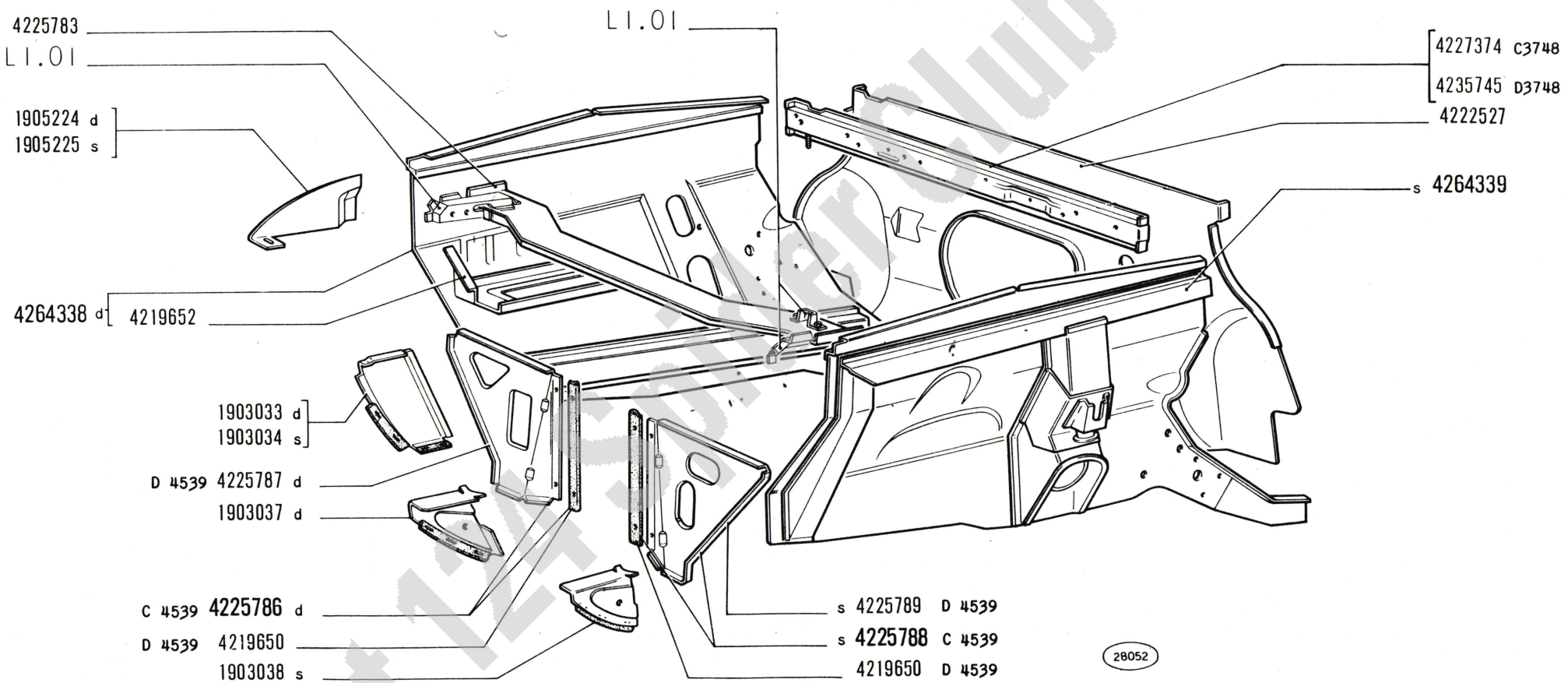

Fiat 124 Spider Club e.V.

124 Sport spider

SCOCCA, ELEMENTI INTERNI

Coque, eléments intérieurs
Wagenkasten-Innenteile

Body Shell Inner Elements
Caja, elementos interiores

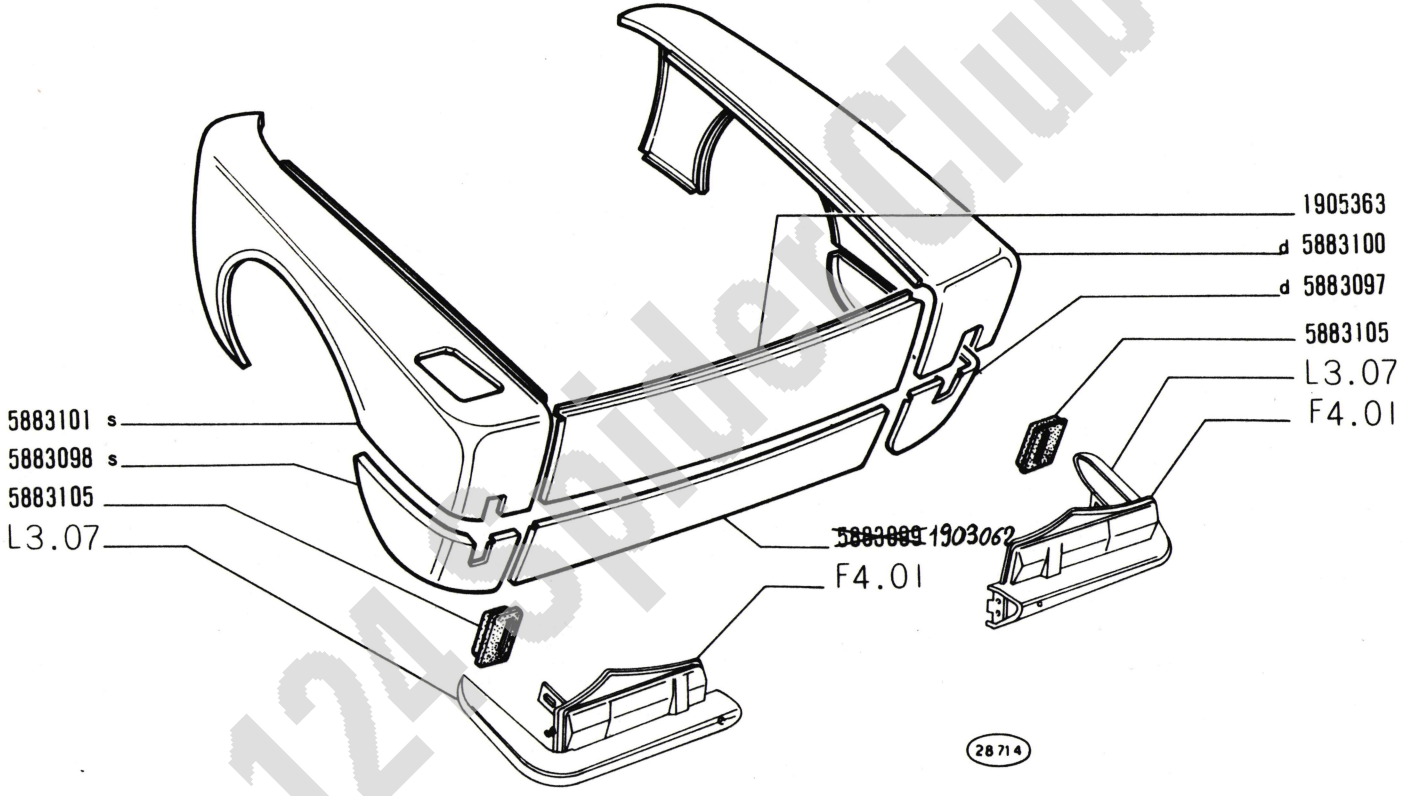

Fiat 124 Spider Club e.V.

124 Sport
spider
(124 CS)

SCOCCA, ELEMENTI ESTERNI

Coque, éléments extérieurs
Wagenkasten-Aussenteile
Body Shell Outer Elements
Caja, elementos exteriores

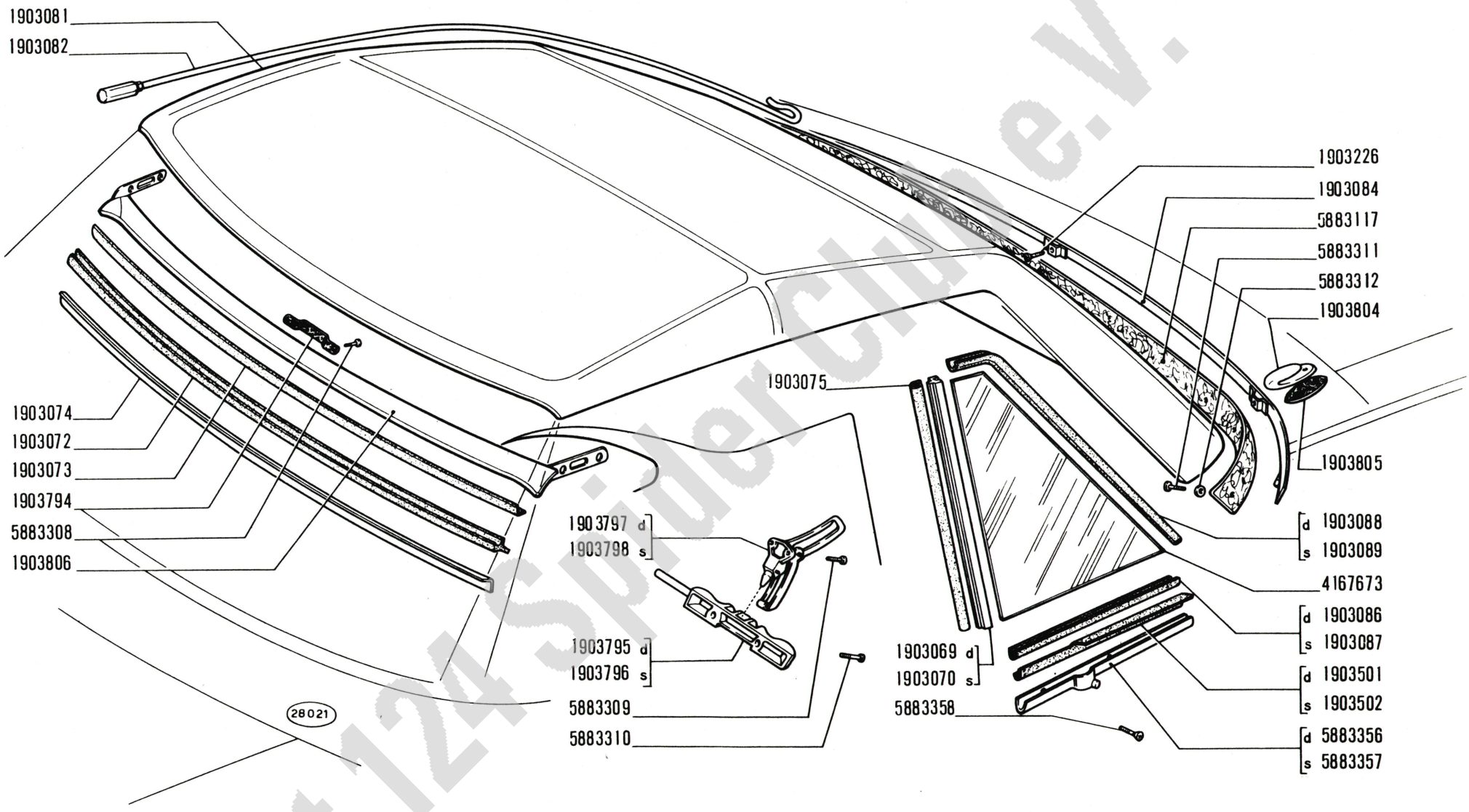

Fiat 124 Spider Club e.V.

124 Sport
spider
(124 CS)

Capote
Verdeck

CAPOTE

Folding Top
Capota

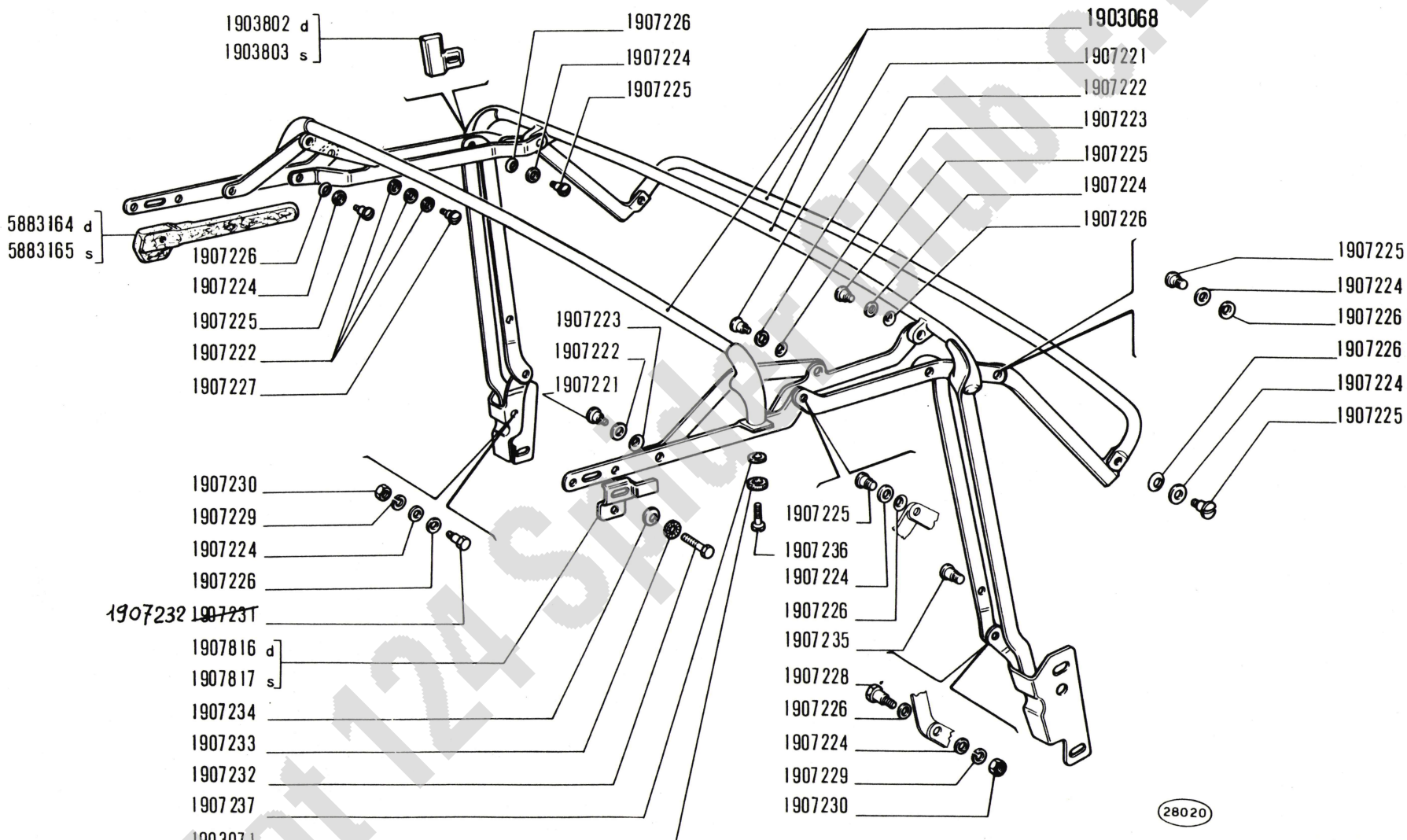

Fiat 124 Sport Club e.V.

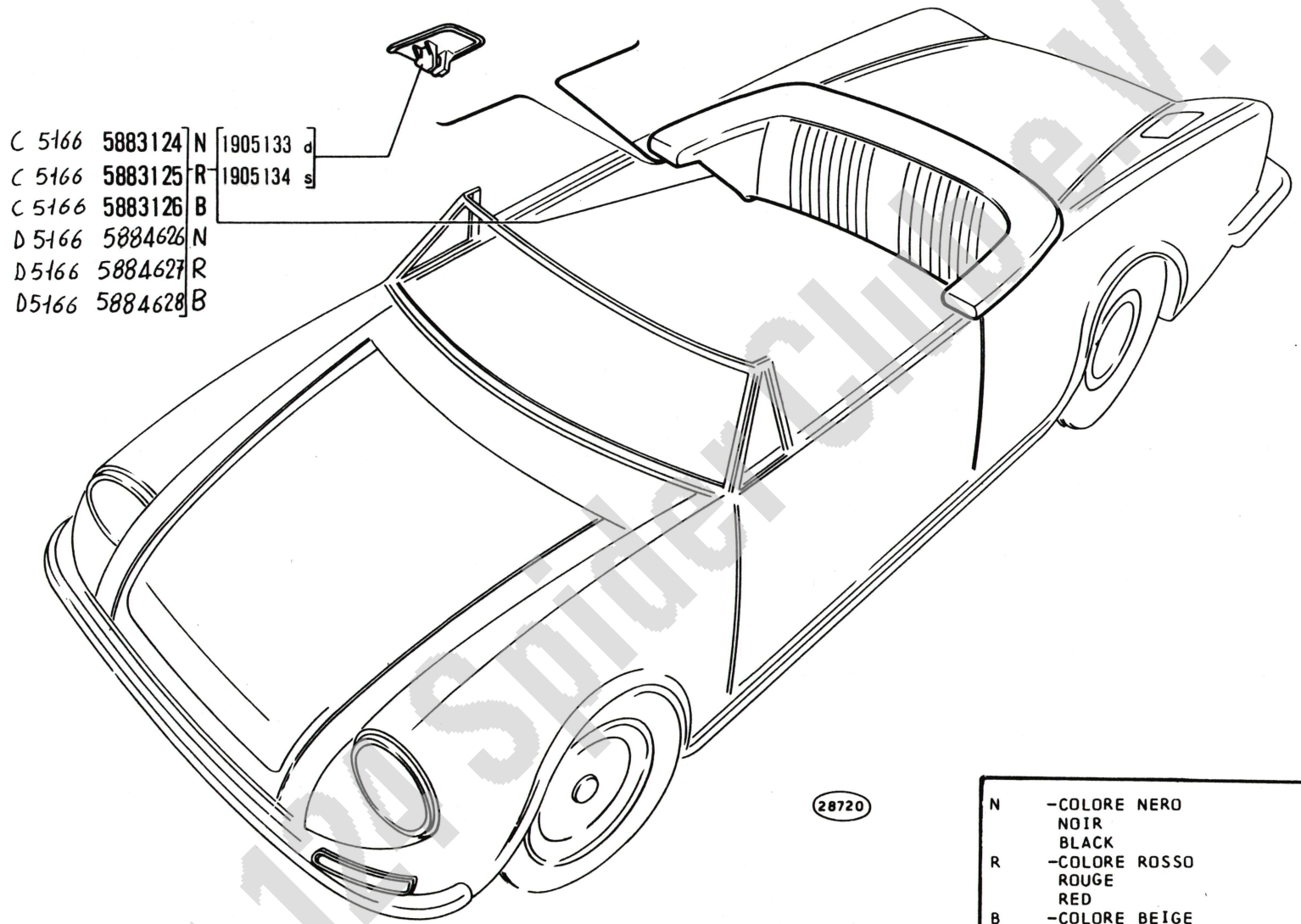

N	-COLORE NERO	
	NOIR	SCHWARZ
	BLACK	NEGRO
R	-COLORE ROSSO	
	ROUGE	ROT
	RED	ROJO
B	-COLORE BEIGE	
	BEIGE	BEIGE
	BEIGE	BEIGE

Fiat 124 Spider Club e.V.

124 Sport
spider
(124 CS)

Capote
Verdeck

CAPOTE

Folding Top
Capota

2

L1.06

3/3

~~X-1972~~
1-04-1974

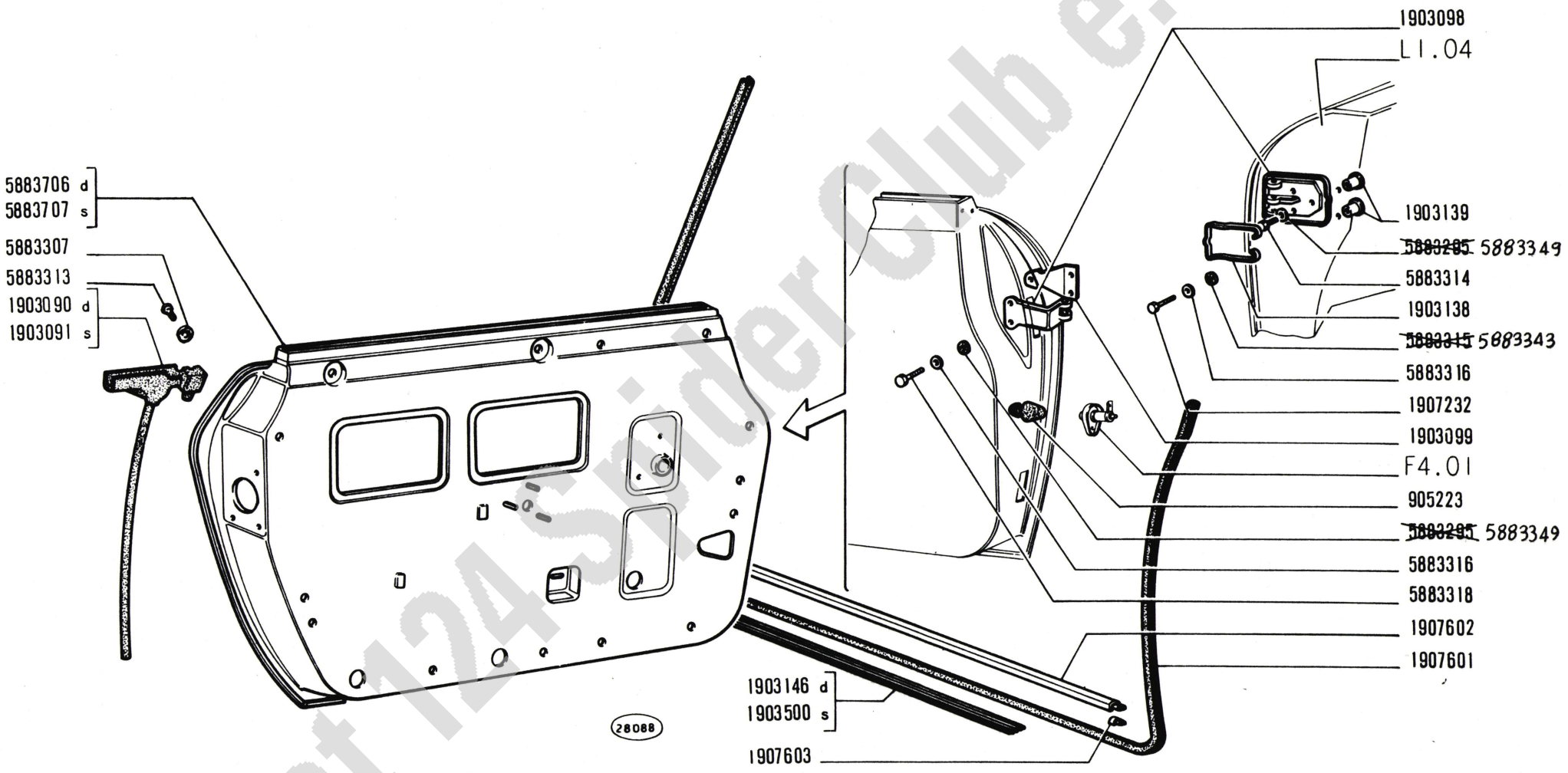

Fiat 124 Spider Club e.V.

124 Sport
spider
(124 CS)

Portes
Türen

PORTE

Doors
Puertas

2

L1.09

1/4

~~X-1972~~
1-04-1974

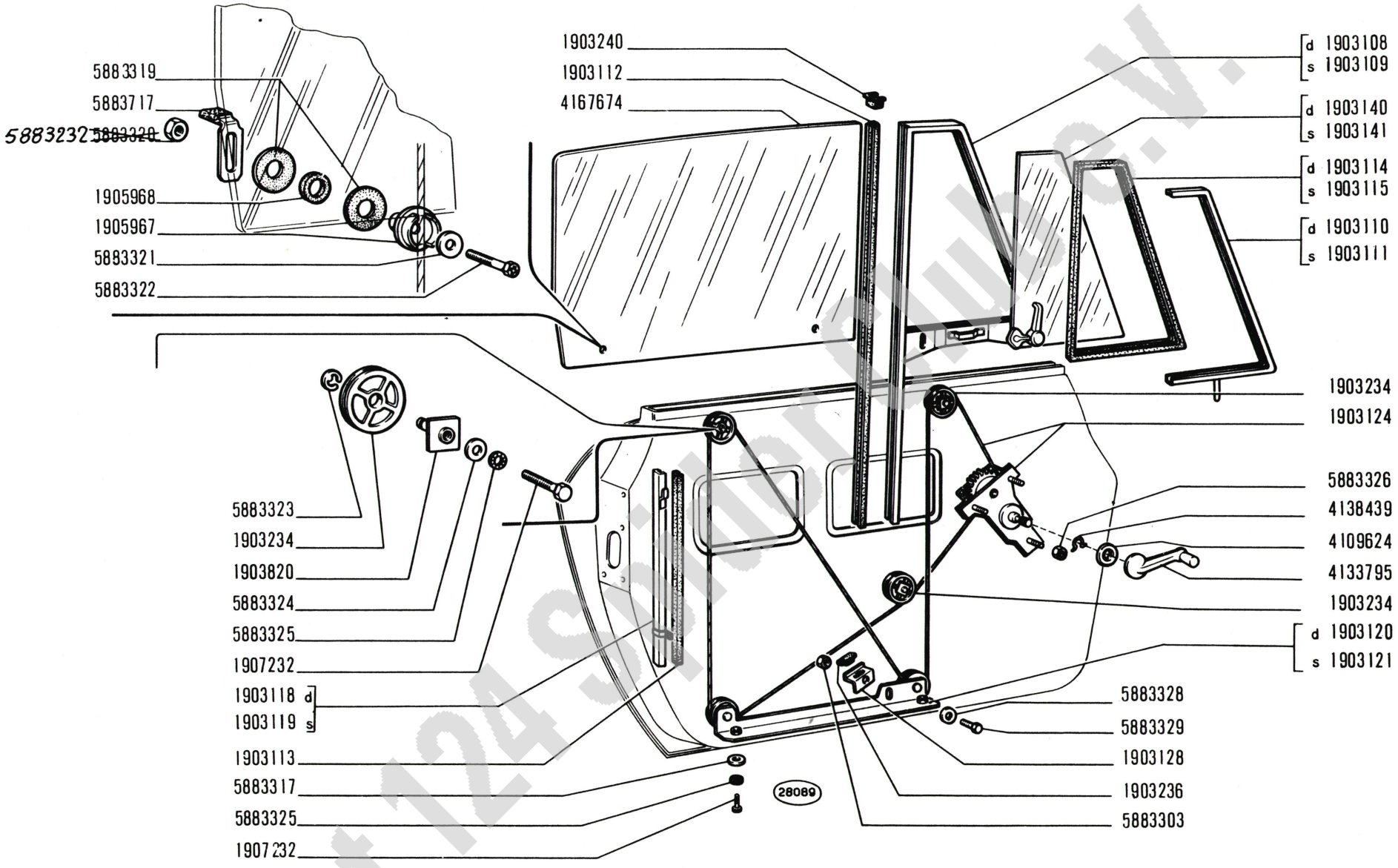

Fiat 124 Sport Spider

124 Sport
spider
(124 CS)

Portes
Türen

PORTE

Doors
Puertas

2

L1.09

2/4 | X-1972

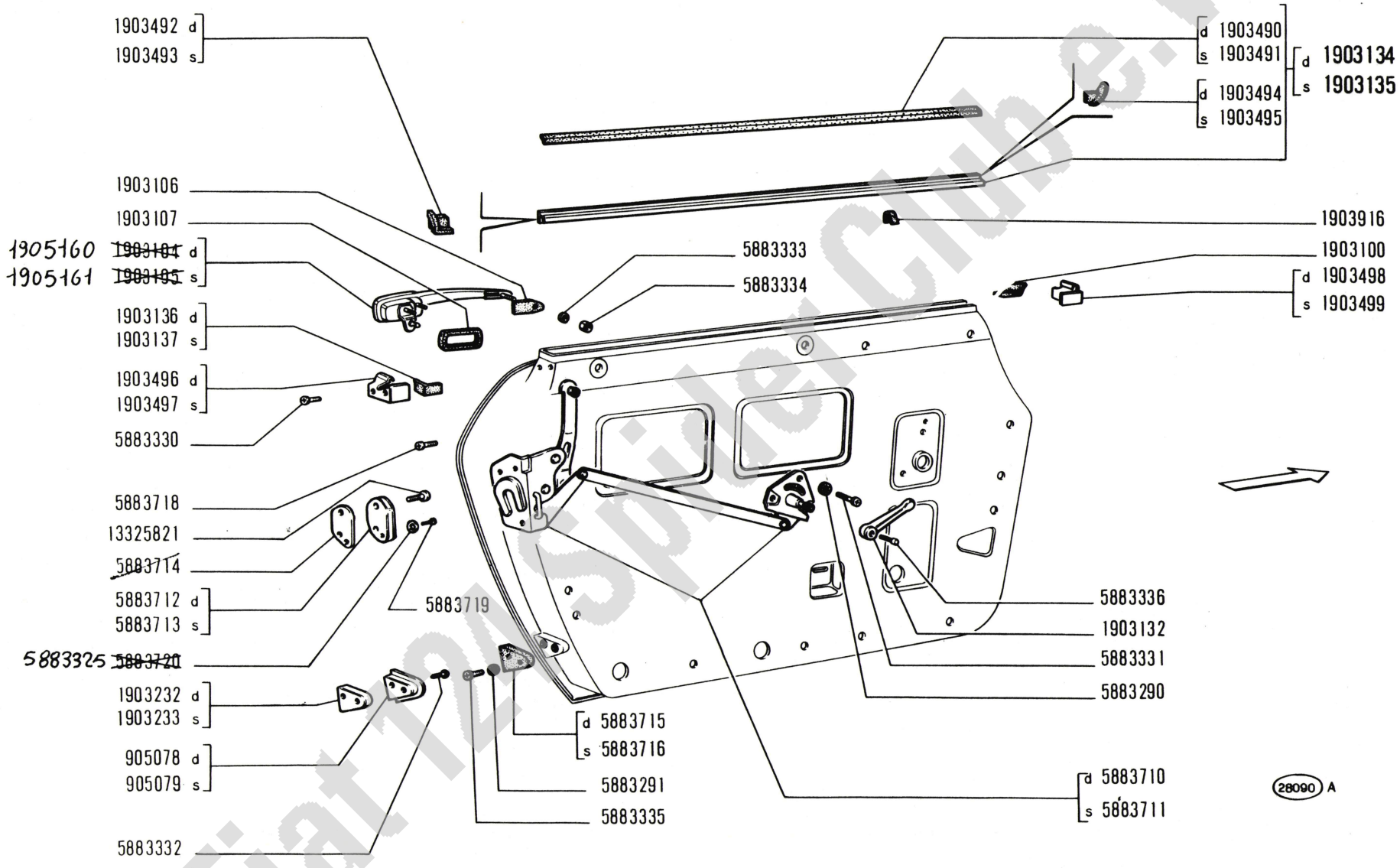

Fiat 124 Sport Club e.V.

124 Sport
spider
(124 CS)

Portes
Türen

PORTE

Doors
Puertas

2

L1.09

3/4

X-1972
1-04-1974

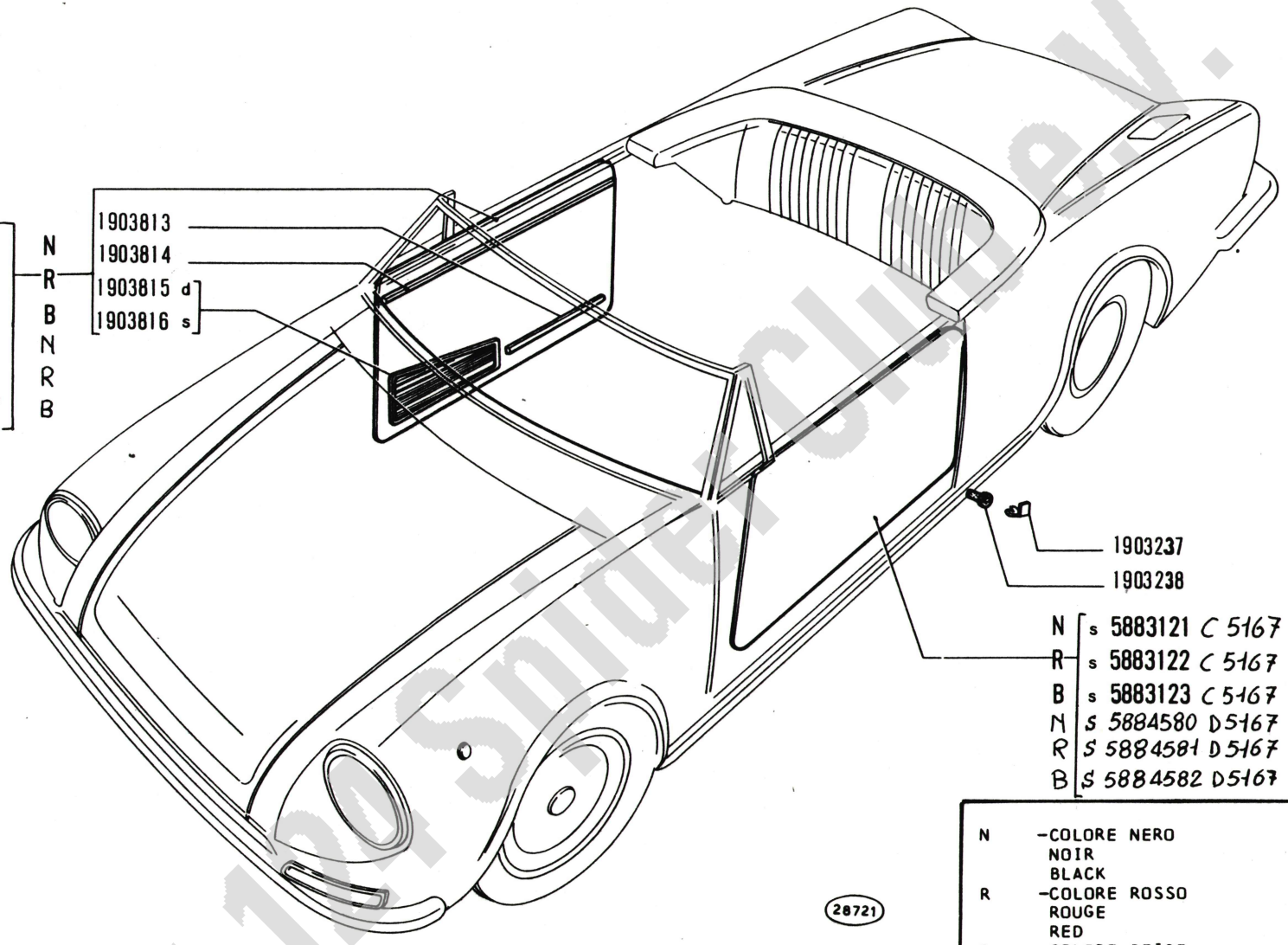

N	-COLORE NERO	
	NOIR	SCHWARZ
	BLACK	NEGRO
R	-COLORE ROSSO	
	ROUGE	ROT
	RED	ROJO
B	-COLORE BEIGE	
	BEIGE	BEIGE
	BEIGE	BEIGE

Fiat 124 Spider Club e.V.

124 Sport
spider
(124 CS)

Portes
Türen

PORTE

Doors
Puertas

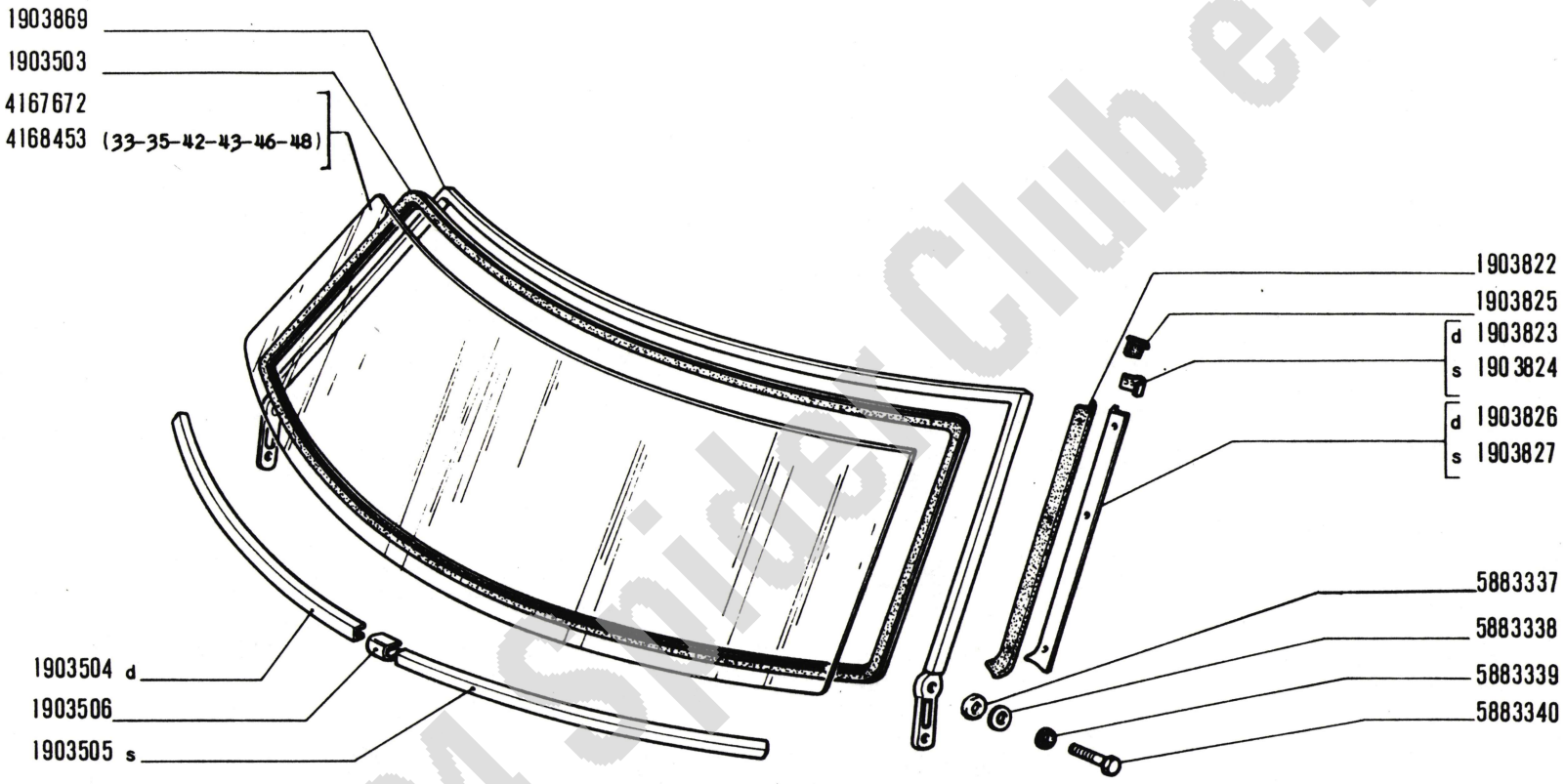

Fiat 124 Sport Club e.V.

124 Sport
spider
(124 CS)

PARABREZZA

Pare-brise
Windschutzscheibe

Windshield
Parabrisas

2

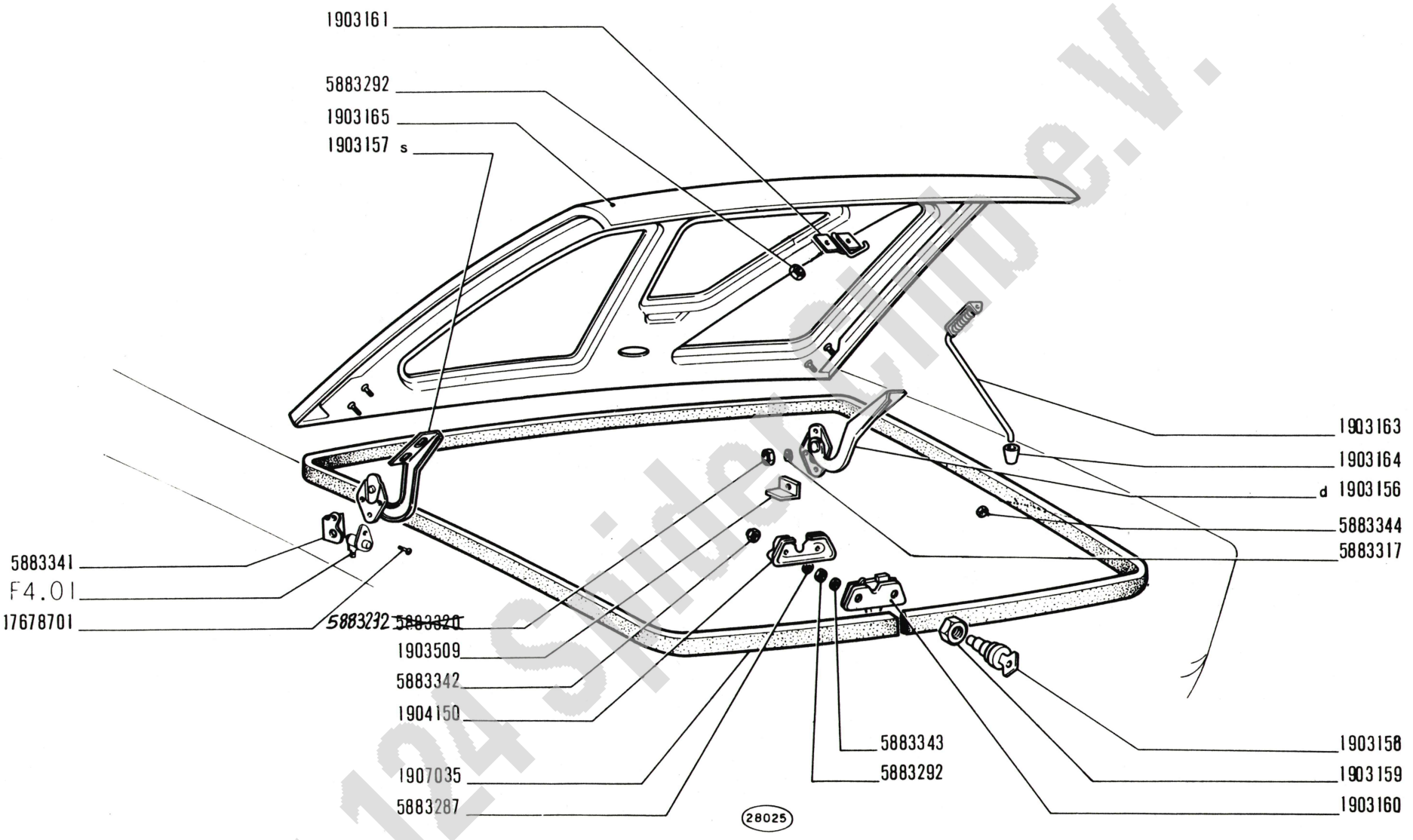

124 Sport
spider
(124 CS)

COPERCHIO VANO BAGAGLI

Couvercle de coffre
Kofferraumdeckel

Luggage Compartment Lid
Tapa del baúl

L1.23

~~X-1972~~
1-04-1974

Fiat 124 Spider Club e.V.

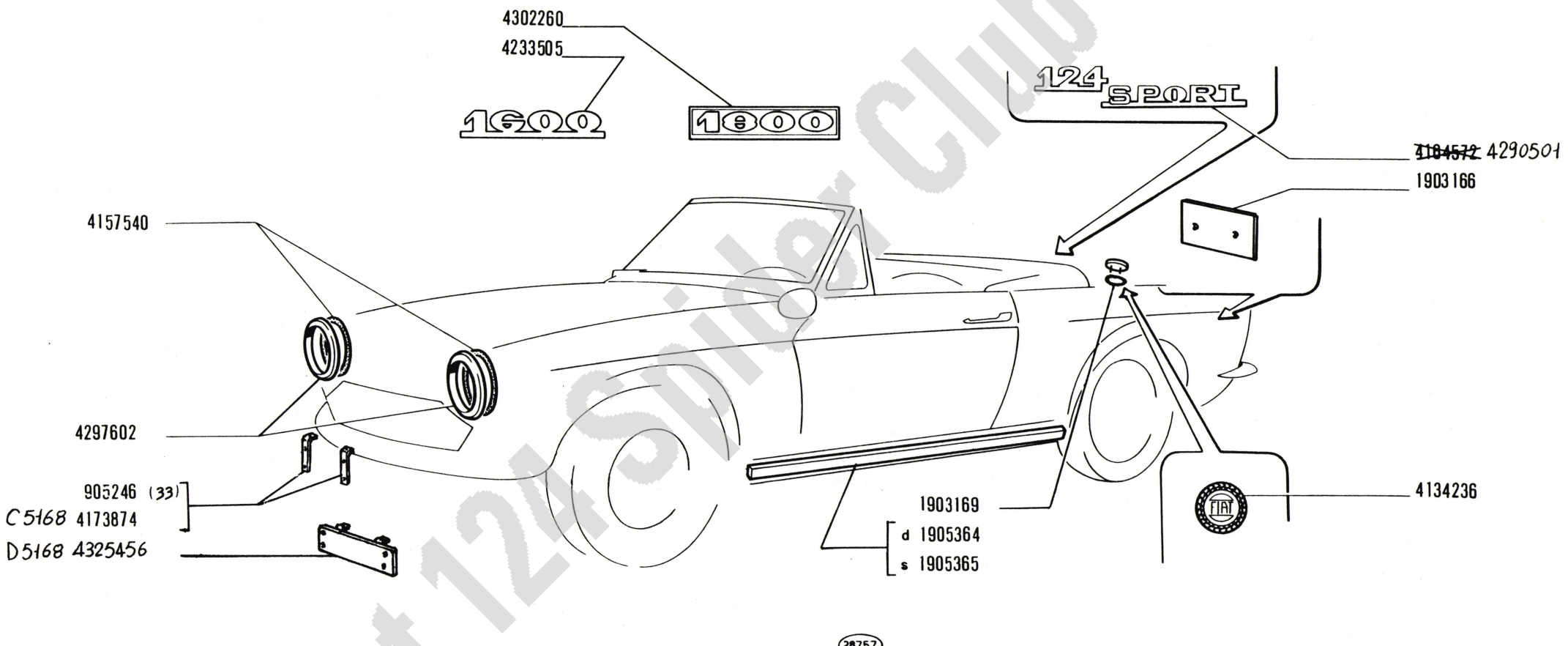

Fiat 124 Spider Club e.V.

124 Sport
spider
(124 CS)

MODANATURE E GUARNIZIONI ESTERNE

Moulures et garnitures extérieures
Äussere Verzierungen
Outer Trim Mouldings
Molduras exteriores

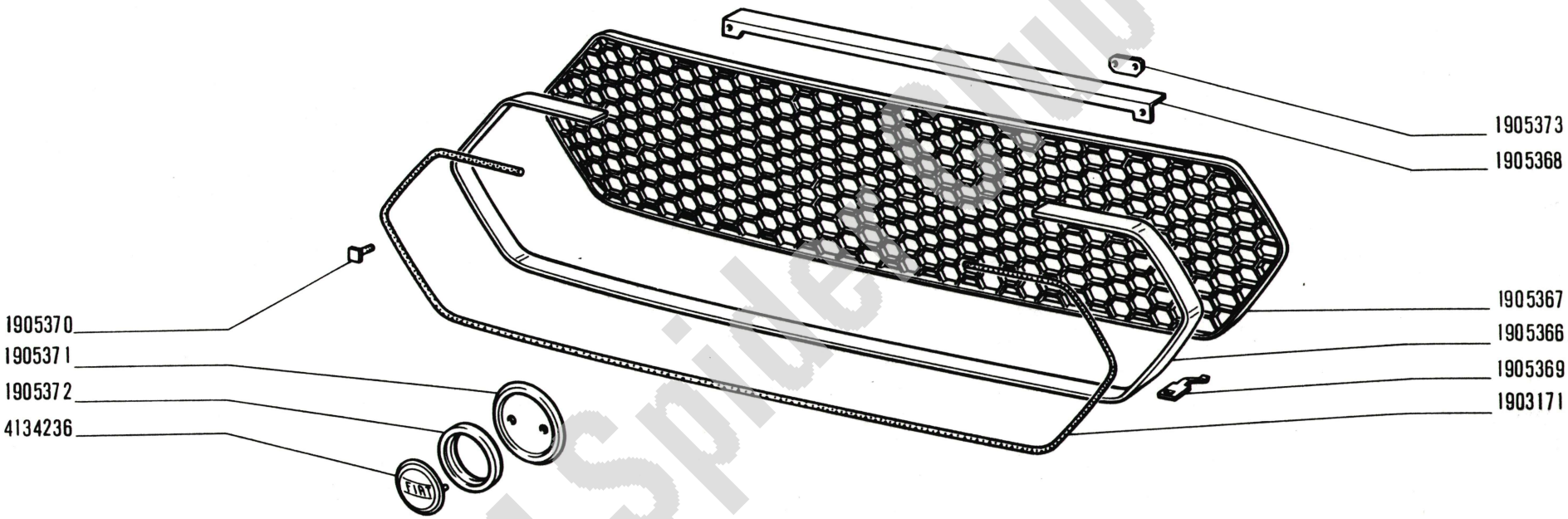

Fiat 124 Spider Club e.V.

124 Sport
spider
(124 CS)

GRIGLIA RADIATORE

Grille de radiateur
Kühlergitter
Radiator Grille
Calandra de radiador

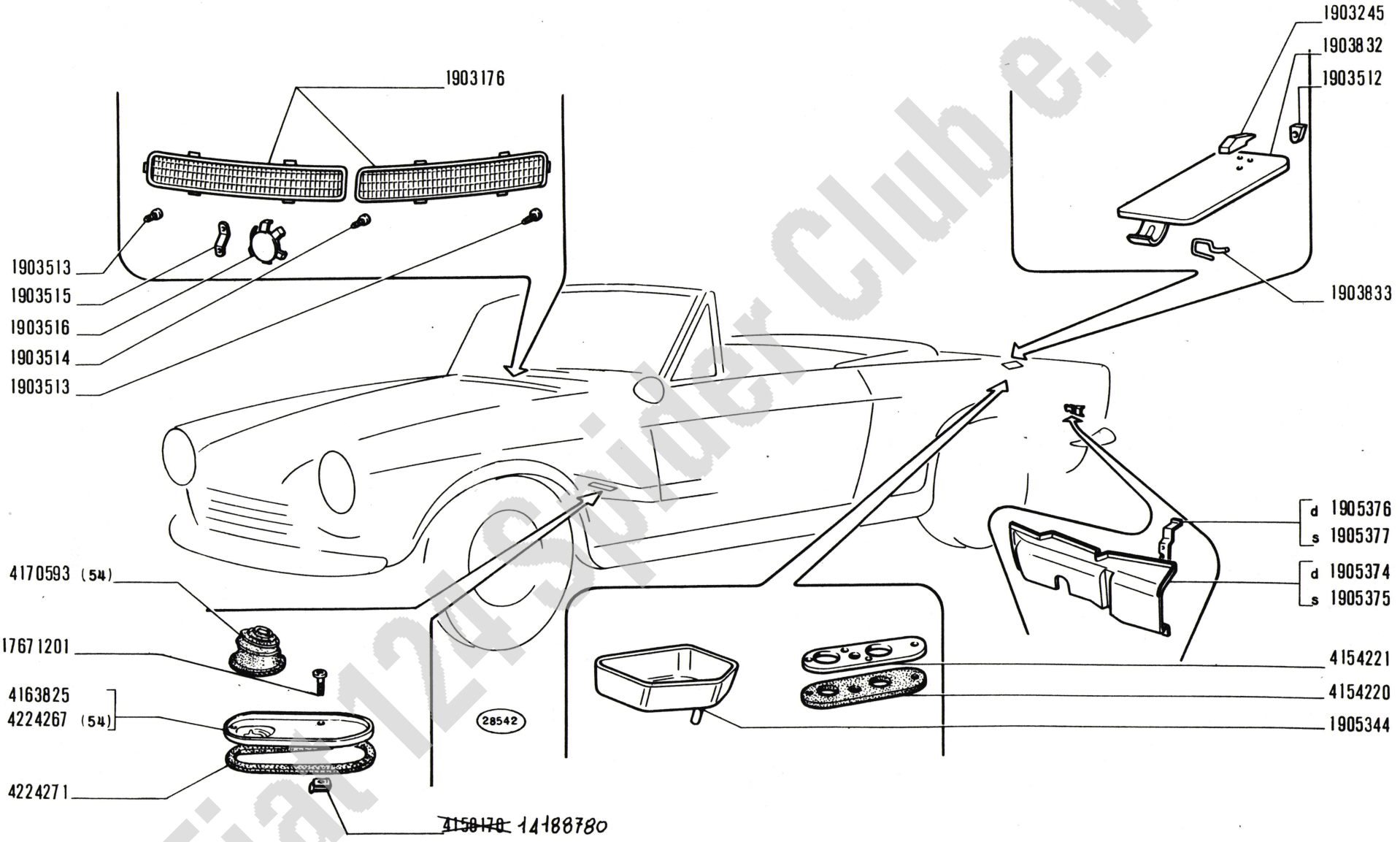

Fiat 124 Spider Club e.V.

124 Sport
spider
(124 CS)

RIPARI

Protections
Abdeckungen und Dichtungen

Protection Items
Elementos de protección

~~X-1972~~
1-04-1974

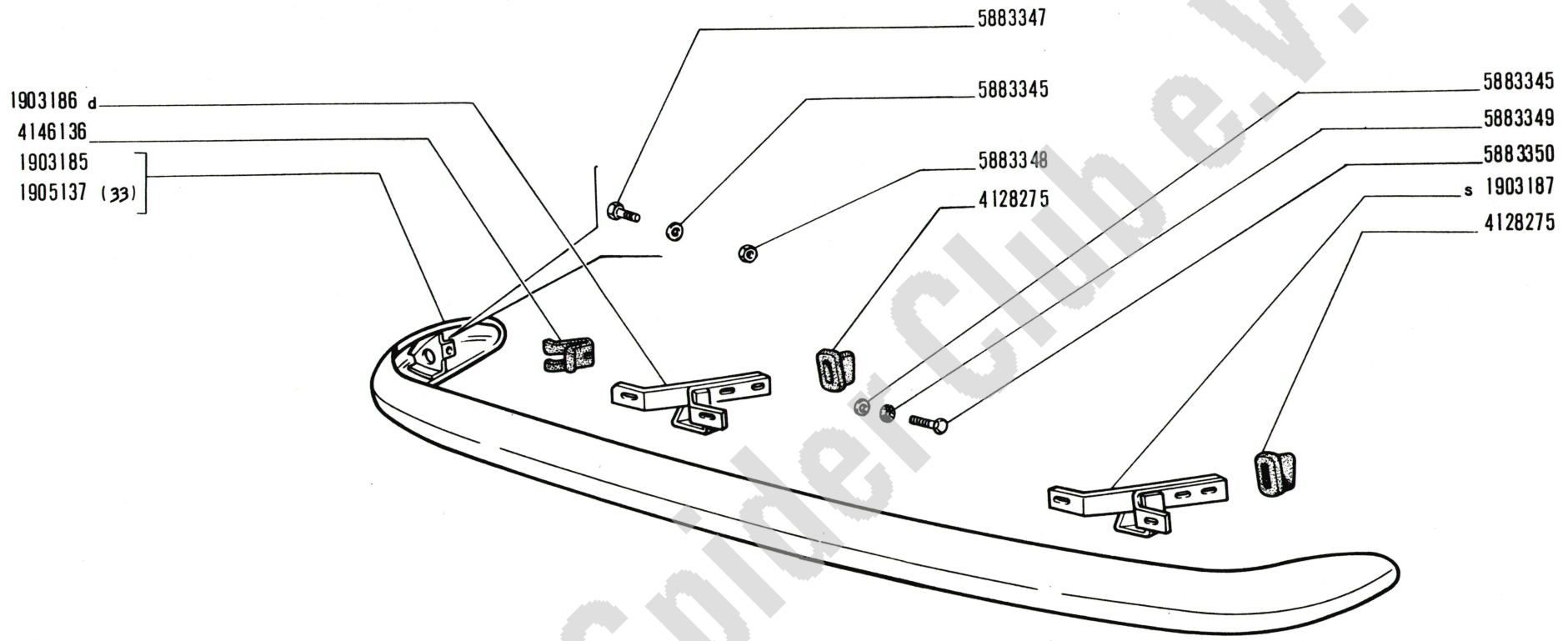

18614 A

PARAURTI ANTERIORE

Pare-chocs AV
Vorderer Stossfänger

Front Bumper
Parachoques anterior

124 Sport
spider
(124 CS)

1

L3.06

X-1972

Fiat 124 Spider Club e.V.

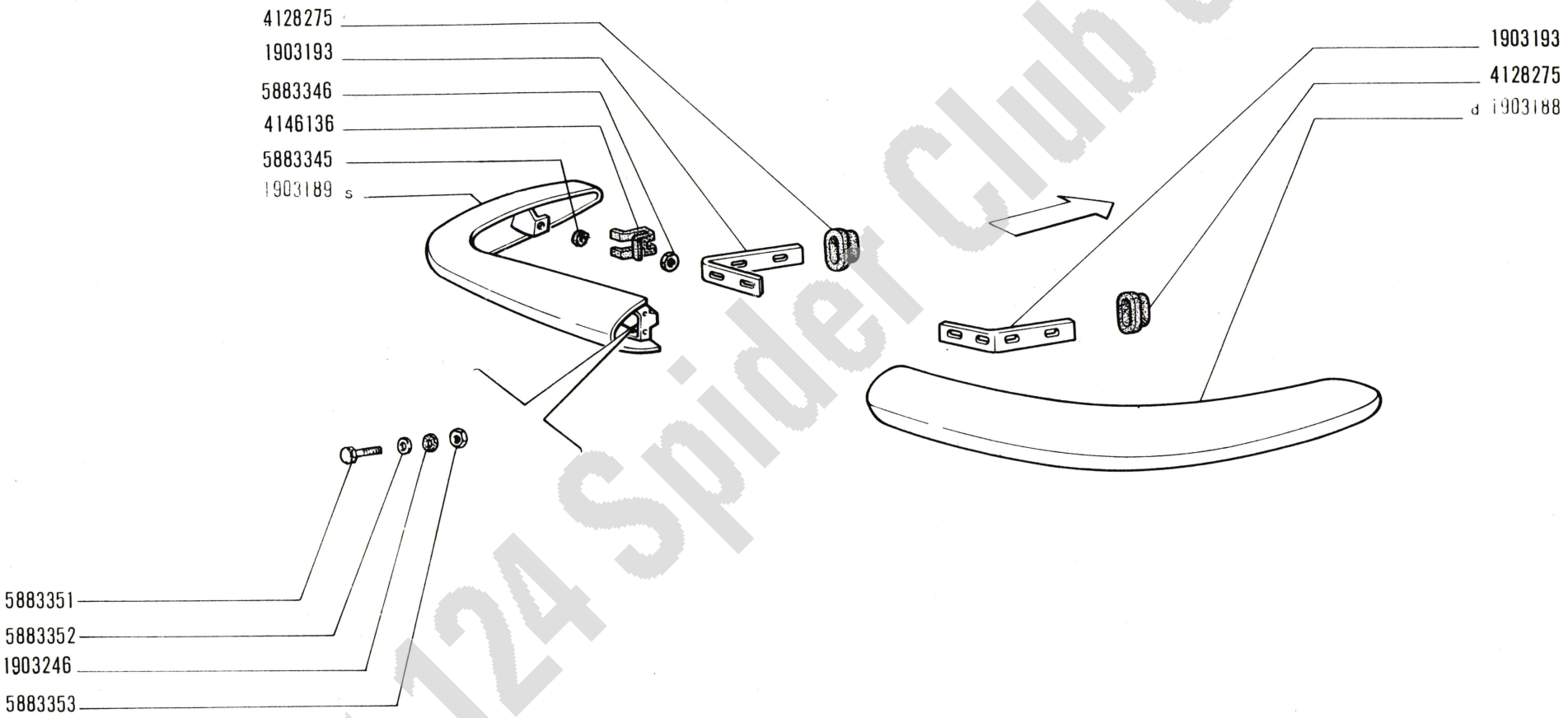

Fiat 124 Spider Club e.V.

124 Sport spider

PARAURTI POSTERIORE

Pare-chocs AR
Hinterer Stossfänger

Rear Bumper
Parachoques posterior

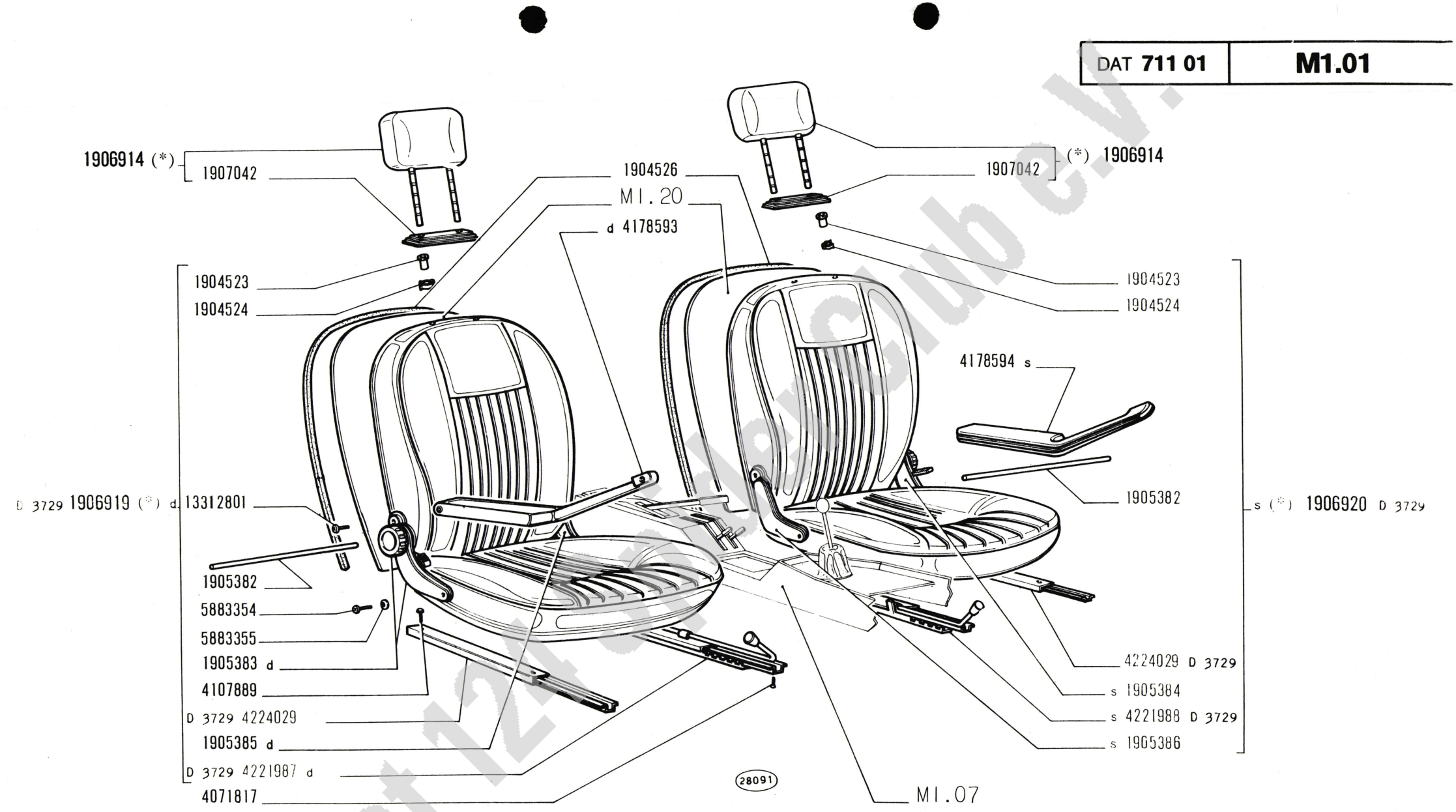

(*) Non rivestito - Vedere Sgr. M1.20 Non revetu -Ohne bezug -W O covering -No jorrado

Fiat 124 Sport Club e.V.

124 Sport spider

SEDILI ANTERIORI

Sièges avant
Vordersitze

Front Seats
Butacas anteriores

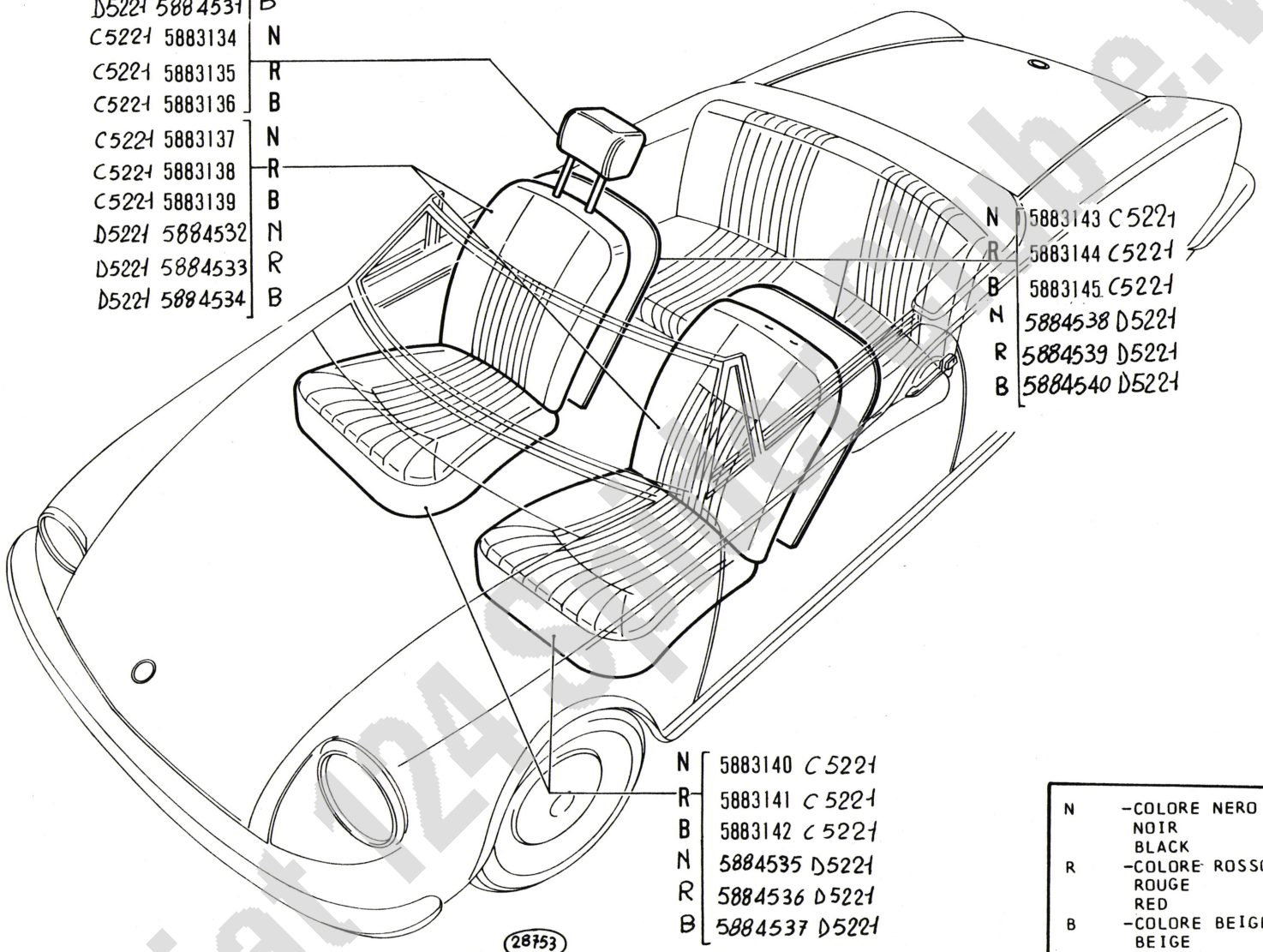

N	-COLORE NERO	
	NOIR	SCHWARZ
	BLACK	NEGRO
R	-COLORE ROSSO	
	ROUGE	ROT
	RED	ROJO
B	-COLORE BEIGE	
	BEIGE	BEIGE
	BEIGE	BEIGE

Fiat 124 Sport Club e.V.

124 Sport
spider
(124 CS)

SEDILI ANTERIORI

Sièges avant
Vordersitze

Front Seats
Butacas anteriores

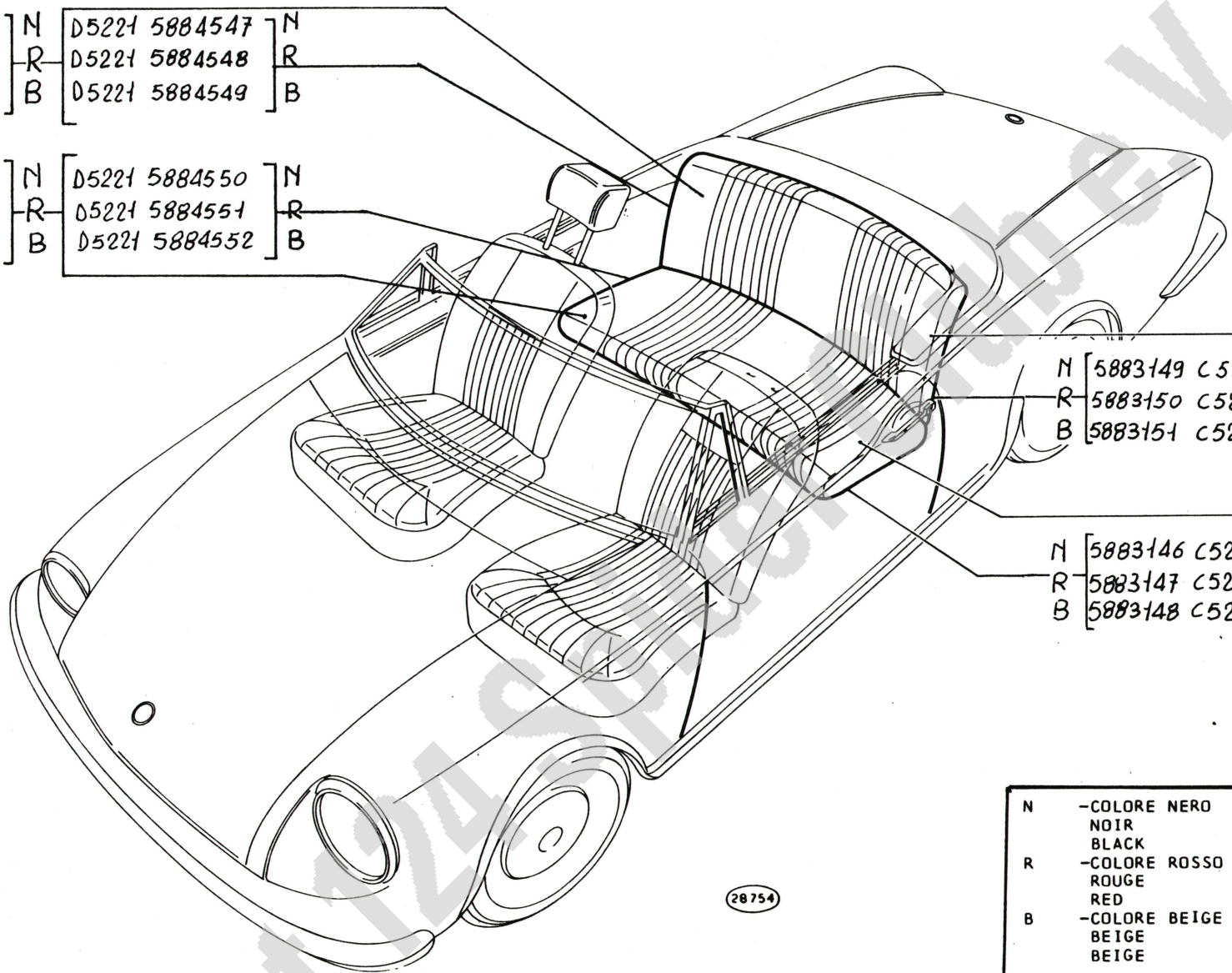

N	-COLORE NERO	
	NOIR	SCHWARZ
	BLACK	NEGRO
R	-COLORE ROSSO	
	ROUGE	ROT
	RED	ROJO
B	-COLORE BEIGE	
	BEIGE	BEIGE
	BEIGE	BEIGE

124 Sport
spider
(124 CS)

SEDILE POSTERIORE

Siège arrière
Hintersitz

Rear Seat
Butaca posterior

M1.02

~~X-1972~~
1-04-1974

Fiat 124 Sport Spider e.V.

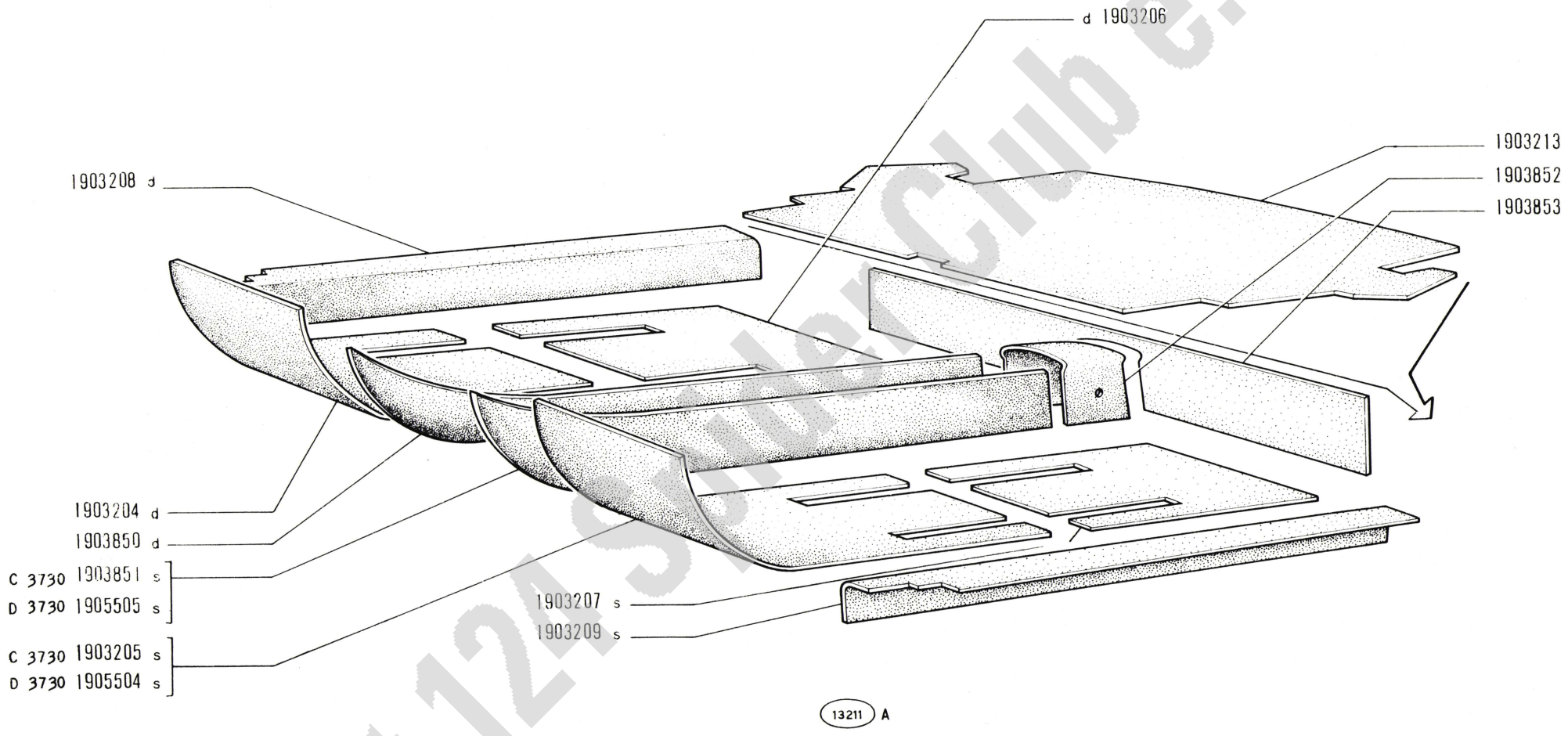

04543 → Scocca

Fiat 124 Spider Club e.V.

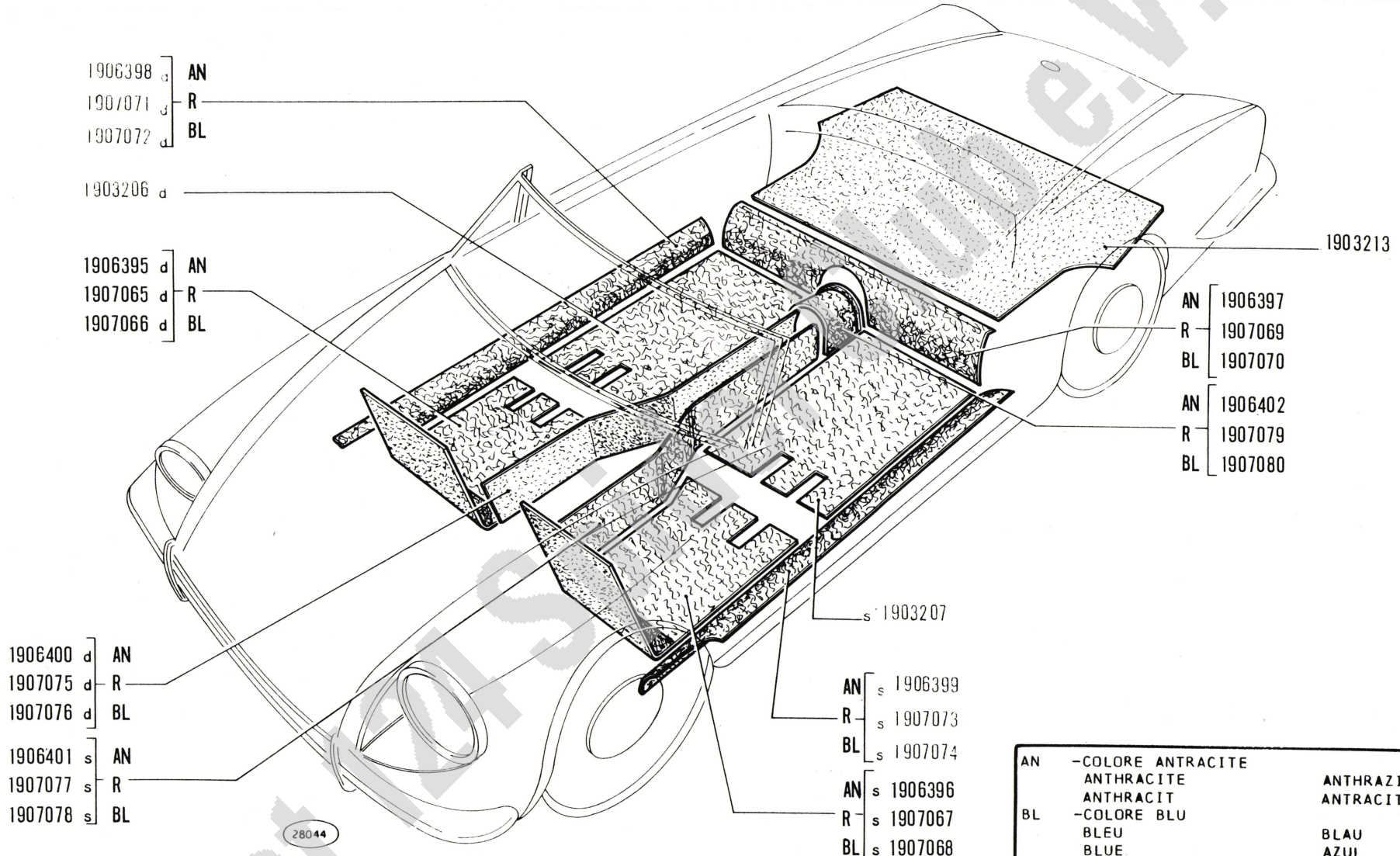

AN	-COLORE ANTRACITE	
	ANTHRACITE	ANTHRAZIT
	ANTHRACIT	ANTRACITA
BL	-COLORE BLU	
	BLEU	BLAU
	BLUE	AZUL
R	-COLORE ROSSO	
	ROUGE	ROT
	RED	ROJO

Fiat 124 Sport Spider e.V.

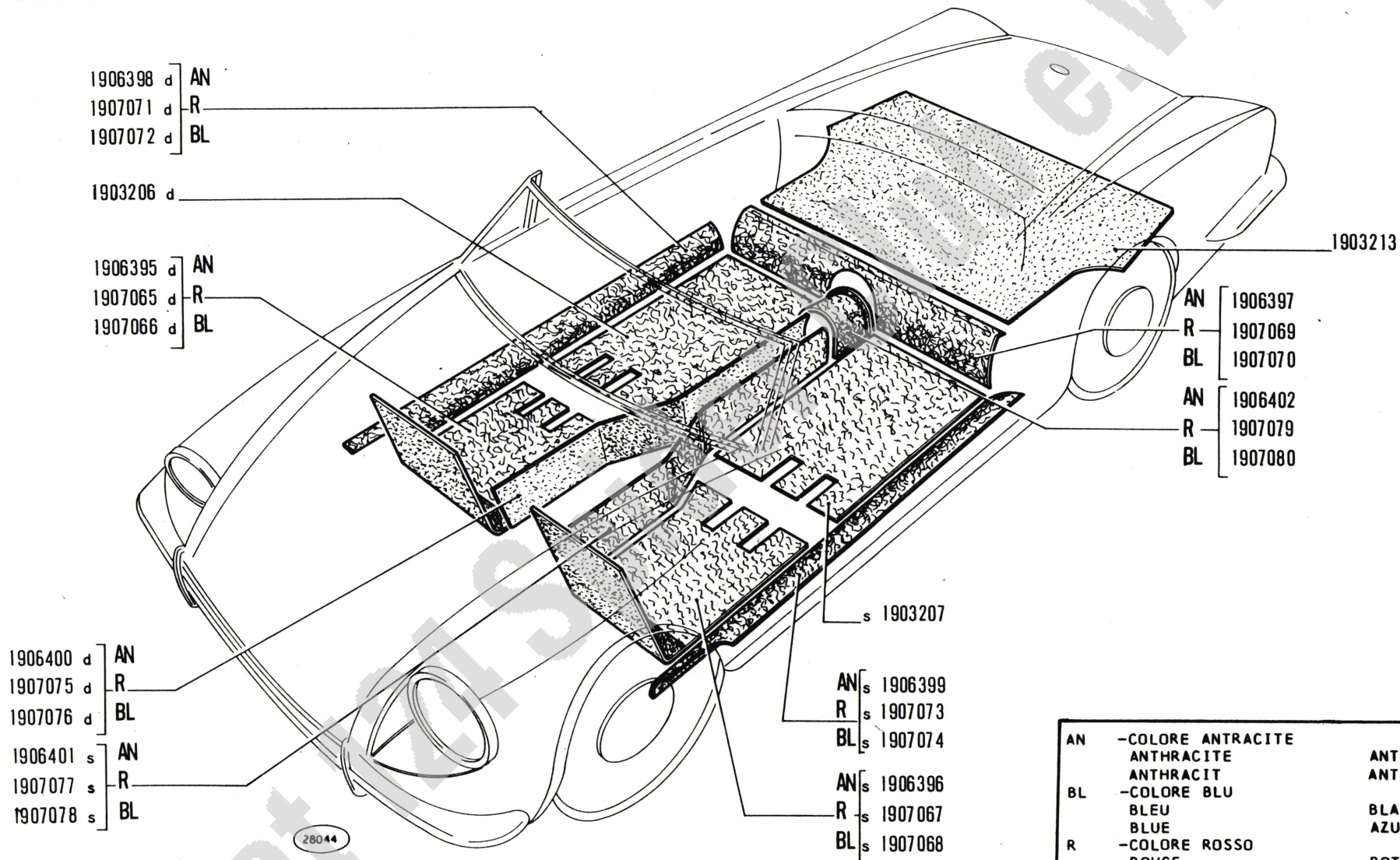

AN	-COLORE ANTRACITE	
	ANTHRACITE	ANTHRAZIT
	ANTHRACIT	ANTRACITA
BL	-COLORE BLU	
	BLEU	BLAU
	BLUE	AZUL
R	-COLORE ROSSO	
	ROUGE	ROT
	RED	ROJO

Fiat Group Automobiles S.p.A.

124 Sport
spider
(124 CS)

TAPPETI

Tapis
Bodenbeläge

Mats
Alfombras

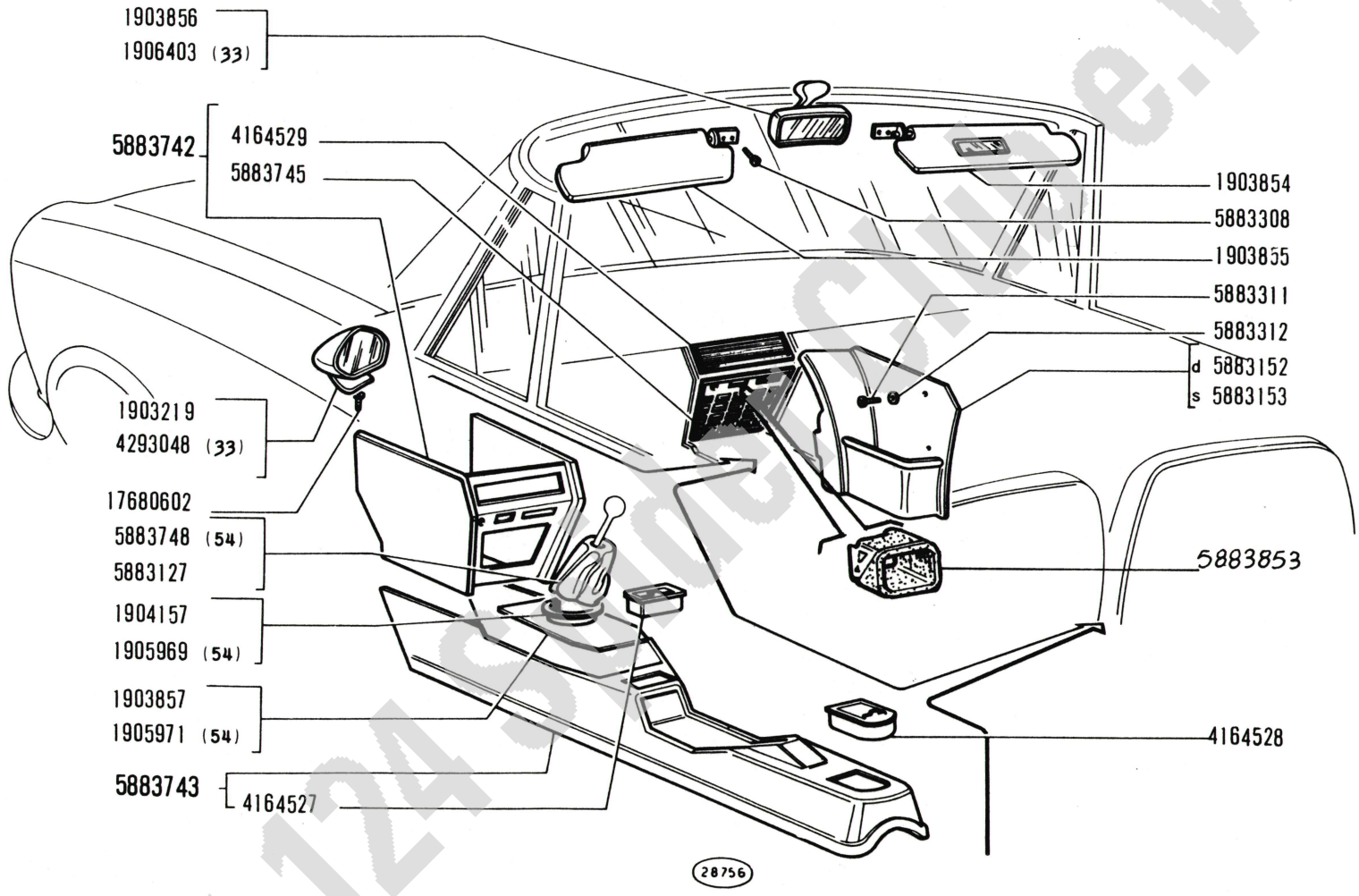

Fiat 124 Sport Club e.V.

124 Sport
spider
(124 CS)

ACCESSORI E RIVESTIMENTI INTERNI

Accessoires et garnissages intérieurs
Inneres Zubehör und Verkleidungen
Interior Trim and Accessories
Accesorios y tapizado interiores

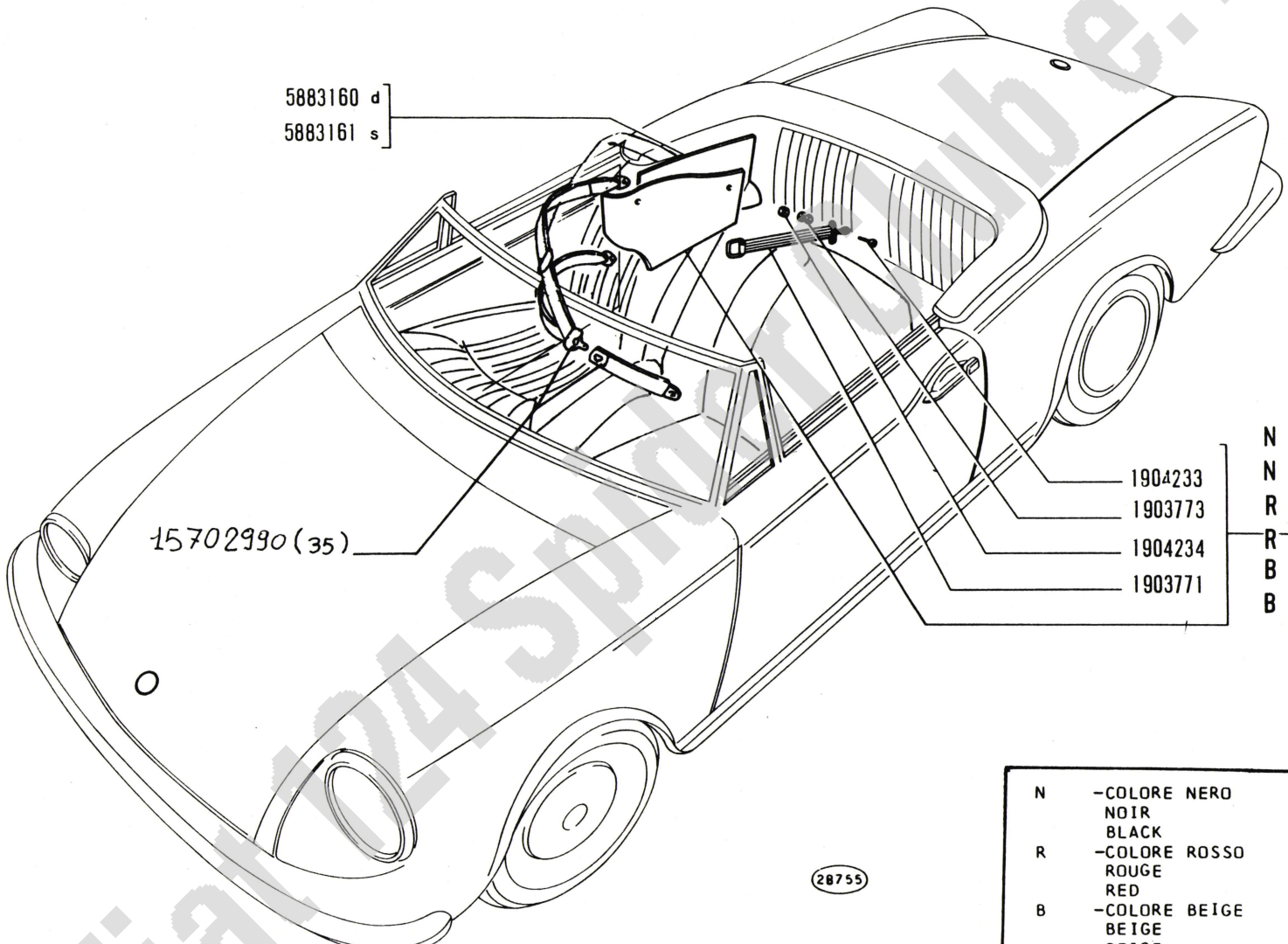

N	-COLORE NERO	
	NOIR	SCHWARZ
	BLACK	NEGRO
R	-COLORE ROSSO	
	ROUGE	ROT
	RED	ROJO
B	-COLORE BEIGE	
	BEIGE	BEIGE
	BEIGE	BEIGE

Fiat 124 Sport Club e.V.

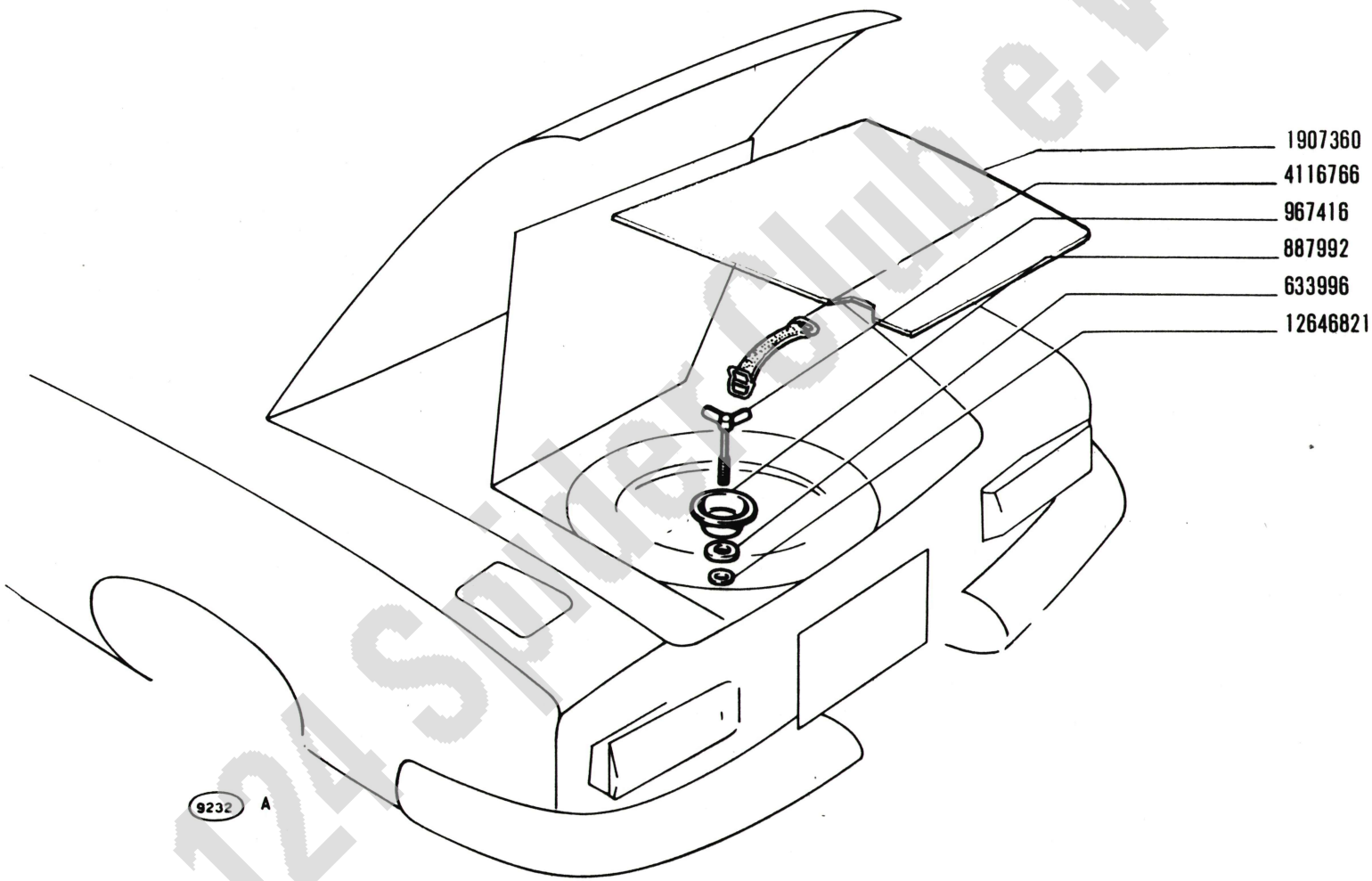

124 Sport
spider
(124 CS)

SISTEMAZIONE RUOTA DI SCORTA

Aménagement roue de secours
Unterbringung des Ersatzrads
Spare Wheel Arrangement
Cavidad para rueda de repuesto

M1.08

X-1972

Fiat 124 Spider Club e.V.

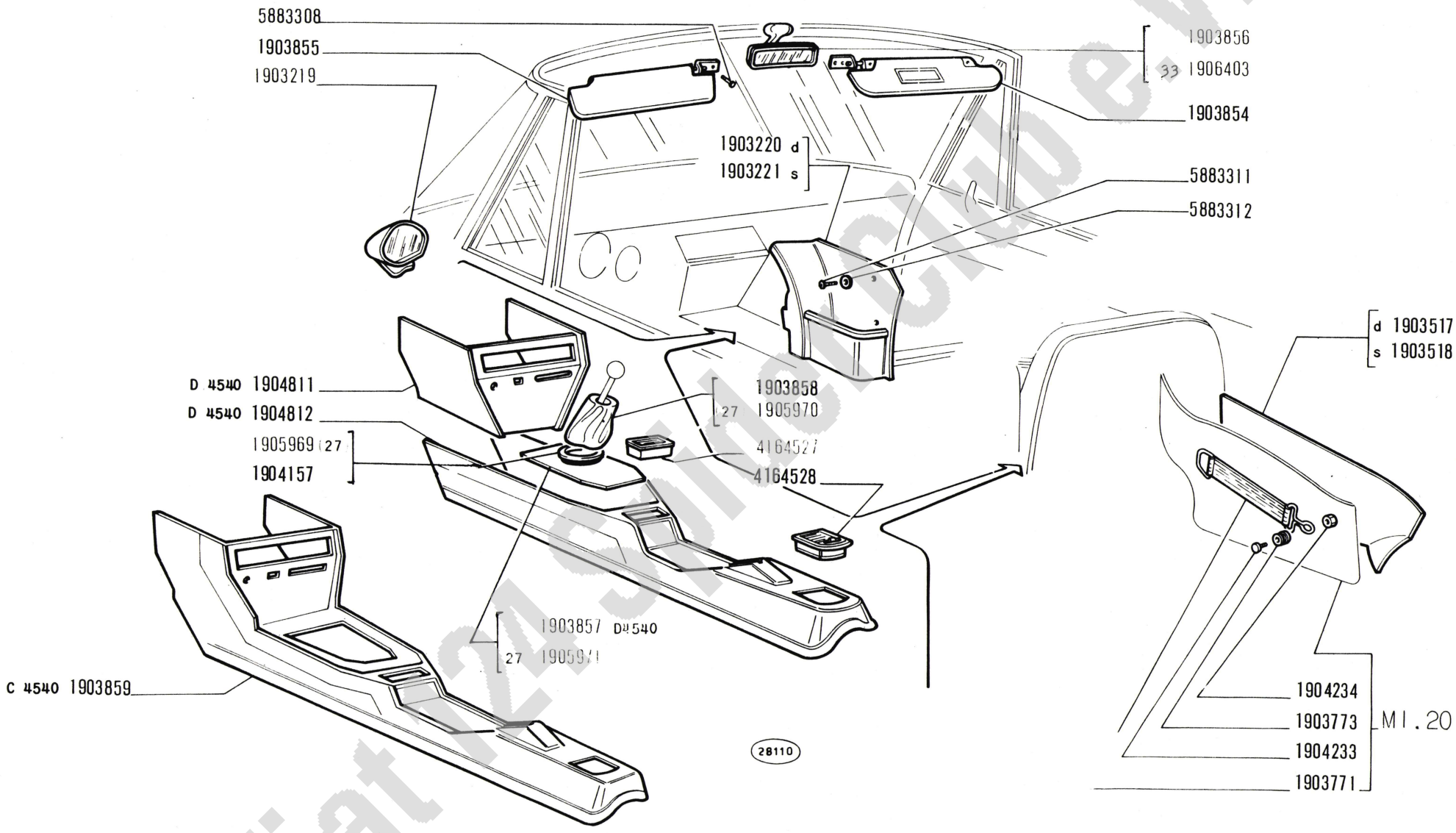

Fiat 124 Sport Club e.v.

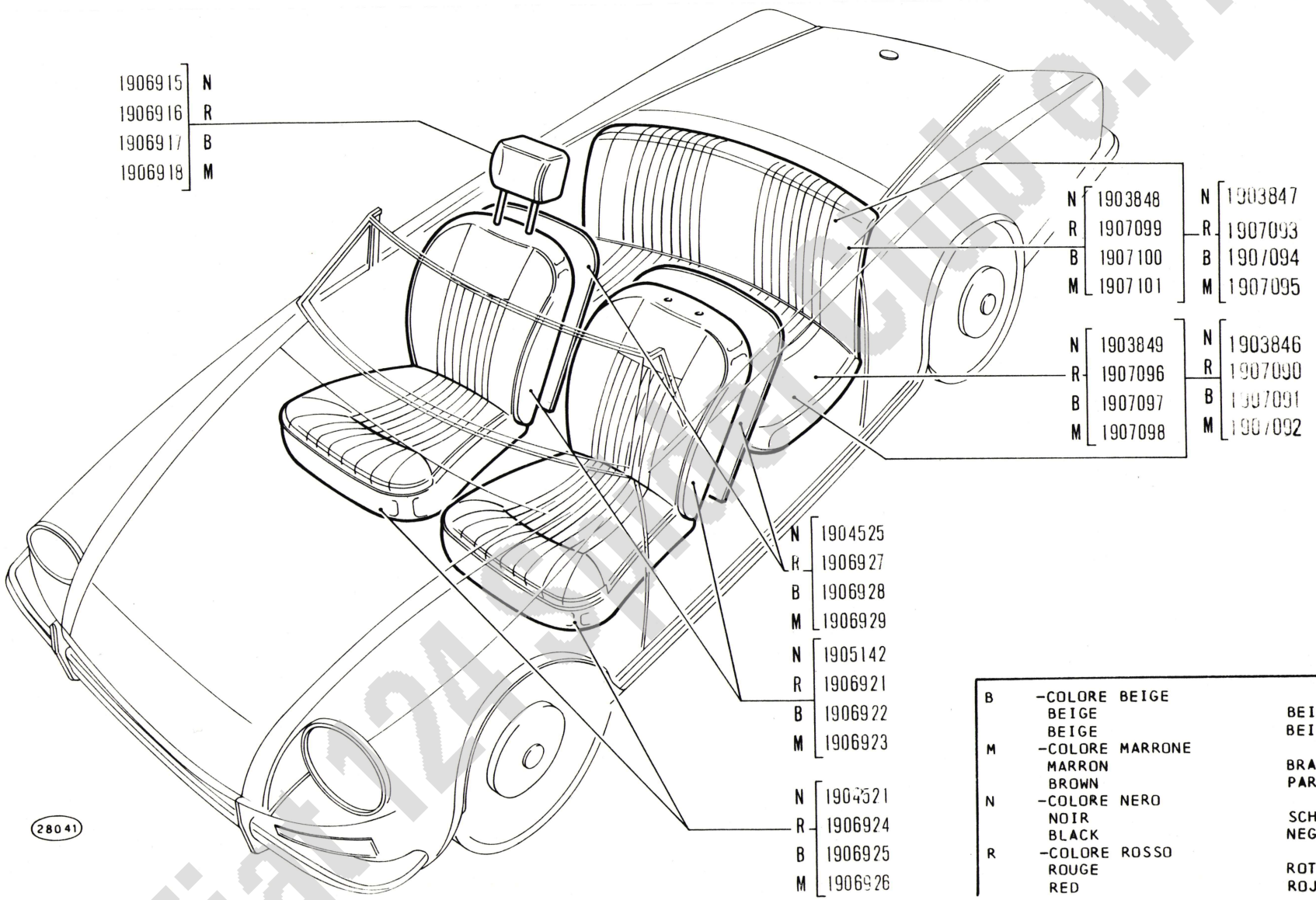

B	-COLORE BEIGE	
	BEIGE	BEIGE
	BEIGE	BEIGE
M	-COLORE MARRONE	
	MARRON	BRAUN
	BROWN	PARDO
N	-COLORE NERO	
	NOIR	SCHWARZ
	BLACK	NEGRO
R	-COLORE ROSSO	
	ROUGE	ROT
	RED	ROJO

Fiat124Sportclub.n.l.

RIVESTIMENTI IN COLORE

124 Sport spider

Revêtements en couleurs
Farben der Verkleidungen

Colored covering
Forros en color

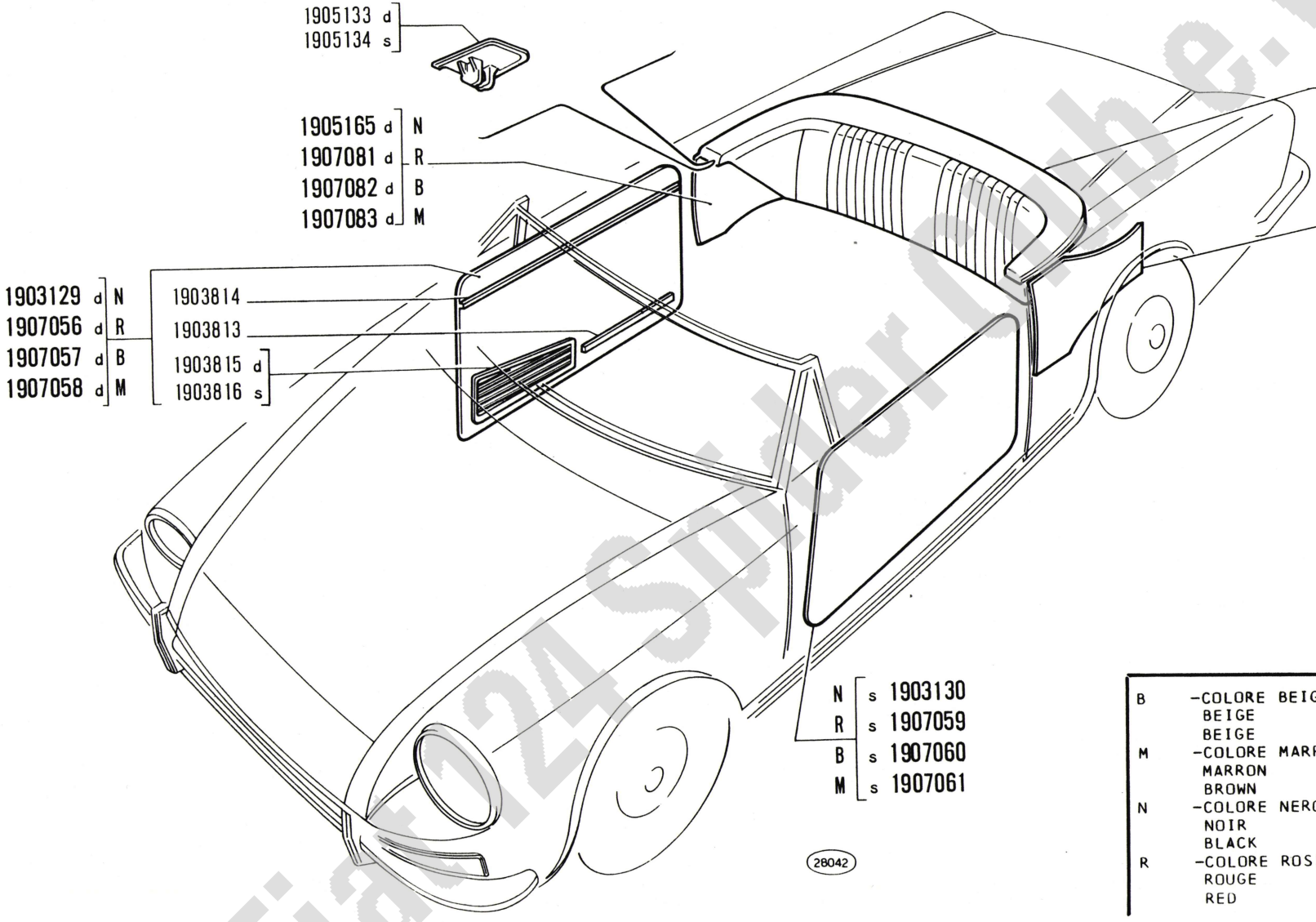

B	-COLORE BEIGE	
	BEIGE	BEIGE
	BEIGE	BEIGE
M	-COLORE MARRONE	
	MARRON	BRAUN
	BROWN	PARDO
N	-COLORE NERO	
	NOIR	SCHWARZ
	BLACK	NEGRO
R	-COLORE ROSSO	
	ROUGE	ROT
	RED	ROJO

Fiat 124 Spider Club e.V.

Modifica		Sgr. interessati e Norme di ricambio
C 3729 ⟶ scocca n. 23937	**D 3729** scocca n. 23938 ⟶	**M1.01**
C 3730 ⟶ scocca n. 24139	**D 3730** scocca n. 24140 ⟶	**M1.06**
✻ **C 3748** ⟶ scocca n. 30347	**D 3748** scocca n. 30348 ⟶	**L1.04** 4227374 = 4235745
C 3941 ⟶ scocca n. 323049	**D 3941** scocca n. 323050 ⟶	**L1.09**
~~✻ **C 4051** ⟶ scocca n. 326161~~	~~**D 4051** scocca n. 326162 ⟶~~	~~**M1.06**~~
✻ **C 4539** **R**		**L1.04** ~~4225786~~ = 4225787 + 4219650 ~~4225788~~ = 4225789 + 4219650
✻ **C 4543** ⟶ scocca n. 326145	**D 4543** scocca n. 326146 ⟶	**M1.06**
✻ **C 4626** **R**		**L1.05** ~~1903054~~ = 5883096 + 5883104 ~~1903057~~ = 5883097 + 5883105 ~~1903058~~ = 5883098 + 5883105

Fiat 124 Spider Club e.V.

Modifica		Sgr. interessati e Norme di ricambio

Fiat 124 Spider Club e.V.

FIAT

ricambi originali

603.10.346 *(X-1972)* - (1ª Ed.)

ELENCO DELLE VERSIONI

Liste des versions — **Version List**
Liste der Ausführungen — **Lista de versiones**

124 Sport spider (124 CS)

Codici numerici No. des codes Code No. Kennummern Códigos	Tipo Type Type Typ Tipo	VERSIONI BASE	Versions-base: Grundausführungen:	Basic Versions: Versiones básicas:
	▲			
07	124 CS	**Spider** guida sinistra con motore 1600	Spider conduite à gauche (Moteur 1600) Spider Linkslenkung (Motor 1600)	Spider - LHD (Motor 1600) Spider conducción izquierda (Motor 1600)
07 a	124 CS 1	**Spider** guida sinistra con motore 1800	Spider conduite à gauche (Moteur 1800) Spider Linkslenkung (Motor 1800)	Spider - LHD (Motor 1800) Spider conducción izquierda (Motor 1800)

▲ Da rilevare dalla **targhetta riassuntiva** del veicolo - *pag. 5* (1).

À lire sur la **plaque de constructeur** du véhicule.
Aus dem **Typ- und Kennummernschild** des Fahrzeugs zu entnehmen.

Quoted on the « **Identification Plate** » of vehicle.
Véase la **chapa de matrículas** del vehículo.

Fiat 124 Spider Club e.V.

FIAT

1ª EDIZIONE

Fiat Abarth 124 rally

CATALOGO PARTI DI RICAMBIO CARROZZERIA
CATALOGUE DE PIÈCES DÉTACHÉES CARROSSERIE
ERSATZTEILKATALOG KAROSSERIE
BODYWORK SPARE PARTS CATALOG
CATÁLOGO DE PIEZAS DE REPUESTO - CARROCERÍA

FIAT - DIREZIONE VENDITE RICAMBI

Fiat 124 Spider Club e.V.

Per una corretta interpretazione di questo catalogo vedere:

AVVERTENZE GENERALI PER LA CONSULTAZIONE DEL CATALOGO *(pag. 6)*

Pour l'interprétation correcte de ce catalogue voyez:

RÈGLES GÉNÉRALES POUR LA CONSULTATION DU CATALOGUE *(page 7)*

For proper interpretation see:

USE OF THE CATALOG *(page 9)*

Um den Katalog genau auslegen zu können, siehe:

HINWEISE ZUM GEBRAUCH DES KATALOGS *(Seite 8)*

Para la correcta lectura del catálogo véase:

CÓMO SE MANEJA EL CATÁLOGO *(pág. 10)*

Tutti i diritti di riproduzione sono riservati alla Soc. p. Az. FIAT - TORINO
Il sistema di numerazione che individua i singoli particolari elencati nel presente catalogo non può essere adottato in alcun caso, senza autorizzazione scritta dalla Soc. p. Az. FIAT - TORINO

Tous droits réservés à la Soc. p. Az. FIAT - TURIN
Le système de numérotation des pièces en liste dans ce catalogue ne peut être adopté en aucun cas, sans une autorisation écrite de la Soc. p. Az. FIAT - TURIN

All rights reserved by Soc. p. Az. FIAT - TURIN
Single item numeration method used in this catalog cannot be used without written consent by Soc. p. Az. FIAT - TURIN

Alle Urheberrechte sind von der FIAT Soc. p. Az. - TURIN - vorbehalten
Die Benutzung des Numerierungssystems zur Kennzeichnung der im vorliegenden Katalog aufgeführten Ersatzteile bedarf in jedem Falle der schriftlichen Genehmigung der FIAT Soc. p. Az., TURIN

Reservados todos los derechos para Soc. p. Az. FIAT - TURÍN
El sistema de numeración de las piezas reseñadas en el catálogo no puede ser objeto de imitación o copia en ningún caso sin autorización por escrito de Soc. p. Az. FIAT - TURÍN

Copyright by Soc. p. Az. FIAT - TORINO

Printed in Italy

Fiat Abarth 124 Rally - carrozzeria (1ª Ed.)

FIAT - RAGGRUPPAMENTO PUBBLICAZIONI TECNICHE

Stampato N. Imprimé N° Druckschrift Nr. Print No. Impreso n°. | 603.10.355 - 1ª Ed. - III-1973 - 4.000

Stabilimento tipolitografico
G. CANALE & C. - Via Tripoli, 97 A - 10137 TORINO

Fiat Spider Club e.V.

DATE DI AGGIORNAMENTO

DATES DE MISE À JOUR
DATEN DER KATALOGBLÄTTER

CATALOG SHEET ISSUE DATES
FECHAS DE EDICIÓN DE LAS HOJAS

Pag.		Sgr.		Sgr.	Sgr.	Sgr.	Sgr.	Sgr.	Sgr.
2	*III-1973*	L1.01	*III-1973*						
		L1.02	»						
3-4	»	L1.03	»						
		L1.04-1/2	»						
5-6	»	L1.04-2/2	»						
		L1.05-1/1	»						
7-8	»	L1.05-2/2	»						
9-10	»	L1.08	»						
		L1.09-1/4	»						
11	»	L1.09-2/4	»						
		L1.09-3/4	»						
15	»	L1.09-4/4	»						
		L1.18	»						
17/1-17/2	»	L1.23	»						
		L1.25	»						
19-30	»								
		L3.01	»						
		L3.02	»						
		L3.06	»						
		L3.07	»						
		M1.01-1/2	*III-1973*						
		M1.01-2/2	»						
		M1.06	»						
		M1.07	»						
		M1.08	»						
		Modifiche:							
		1M	*III-1973*						

Il catalogo verrà aggiornato con invio di fogli da inserire in aggiunta od in sostituzione dei fogli corrispondenti.

Le catalogue sera mis à jour par l'envoi de feuilles à intercaler en adjonction ou en remplacement des feuilles correspondantes.

Der Katalog ist durch die nachträglich gelieferten Blätter, die als Ersatz entsprechender früherer oder zusätzlich einzufügen sind, auf den neuesten Stand zu bringen.

This Catalog will be revised from time to time by sheets to be inserted in addition to or replacement of the corresponding sheets.

El catálogo se pondrá al dia con las nuevas hojas que se remitirán para insertarlas en adición o en sustitución de las antiguas que corresponde.

Fiat 124 Spider Club e.V.

INDICE GENERALE

— Norme per le ordinazioni pag. 5

— Avvertenze generali per la consultazione del catalogo » 6

— Elenco delle versioni *(su carta arancione)* . . . . » 11

— Validità dei sottogruppi . . » 15

— Indice dei sottogruppi . . » 17/1

ELENCO DELLE PARTI DI RICAMBIO . . . . . pag. 19

(Indice descrittivo)

TAVOLE

MODIFICHE

— Tabelle . . . . . pag. 1M

INDEX

— Commande de pièces détachées . . . . . page 5

— Régles générales pour la consultation du catalogue » 7

— Liste des versions *(sur papier orange)* . . . . » 11

— Validité des sousgroupes » 15

— Index des sousgroupes . . » 17/1

LISTE DES PIÈCES DÉTACHÉES . . . . . page 19

(Index avec désignations)

PLANCHES

MODIFICATIONS

— Tableaux . . . . . page 1M

VERZEICHNIS

— Anweisungen zur Bestellung . . . . . Seite 5

— Hinweise zum Gebrauch des Katalogs . . . . . » 8

— Liste der Ausführungen *(auf orangefarbigem Papier)* » 11

— Gültigkeit der Untergruppen » 15

— Untergruppenverzeichnis . » 17/1

ERSATZTEILLISTE . . . . Seite 19

(Verzeichnis mit Benennungen)

BILDTAFELN

ÄNDERUNGEN

— Tabellen . . . . . Seite 1M

CONTENTS

— Ordering parts . . . . . page 5

— Use of the catalog . . . . » 9

— Version list *(on orange paper)* . . . . . » 11

— Subgroup applicability . . » 15

— Subgroup index . . . . . » 17/1

SPARE PARTS LIST . . page 19

(Index with descriptions)

PLATES

MODIFICATIONS

— Tables . . . . . page 1M

ÍNDICE GENERAL

— Pedidos de repuestos . . . pág. 5

— Cómo se maneja el catálogo » 10

— Lista de versiones *(papel naranja)* . . . . . » 11

— Validez de los subgrupos » 15

— Índice de subgrupos . . . » 17/1

LISTA DE PIEZAS DE REPUESTO . . . . . pág. 19

(Índice con denominaciones)

LÁMINAS

MODIFICACIONES

— Tablas . . . . . pág. 1M

Fiat 124 Spider Club e.V.

NORME PER LE ORDINAZIONI

Le **ordinazioni di parti di ricambio** devono essere corredate dalle seguenti indicazioni:

— Modello e versione del veicolo *(indicato nel foglio « Elenco delle versioni », su carta arancione).*

— Tipo dell'autotelaio (1)

— Numero dell'autotelaio (2)

— Tipo del motore (3)

— Numero per ricambi (4)

— Numero colore carrozzeria (5)

— Numero di scocca (6)

— Numero del motore

— Numero di ordinazione della parte che si richiede *(come indicato nelle tavole e negli elenchi parti di ricambio)*, in base al quale vengono evase le ordinazioni.

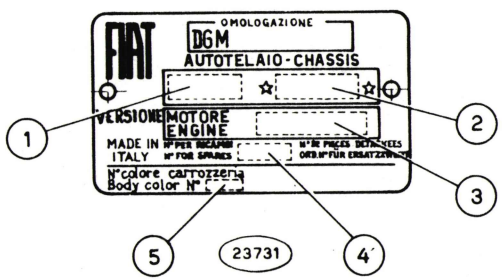

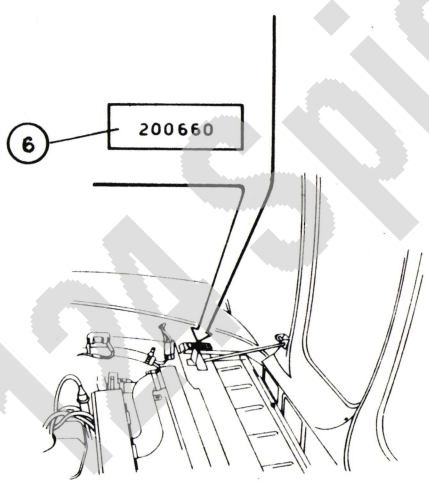

COMMANDE DE PIÈCES DÉTACHÉES

Les **commandes** doivent nous parvenir complètes des indications suivantes:

— Type et version du véhicule *(comme indiqué sur la feuille « Liste des versions » sur papier orange).*

— Type de châssis (1)

— Numéro du châssis (2)

— Type du moteur (3)

— Numéro de pièces détachées (4)

— Numéro-code de coloris de carrosserie (5)

— Numéro de caisse (6)

— Numéro du moteur

— Numéro de commande de la pièce requise *(comme indiqué sur les planches et aux listes des pièces)*, d'après lequel les commandes sont expédiées.

ANWEISUNGEN ZUR BESTELLUNG

Bei Bestellung bitten wir stets folgendes anzugeben:

— Modell u. Ausführung des Fahrzeugs *(siehe « Liste der Ausführungen », auf orangefarbigem Papier).*

— Fahrgestellbaumuster (1)

— Fahrgestellnummer (2)

— Motorbaumuster (3)

— Ordnungsnummer für Ersatzzwecke (4)

— Kennümmer der Karozzeriefarbe (5)

— Karosserie-Nummer (6)

— Motornummer

— Bestellnummer des gewünschten Ersatzteils *(lt. Bildtafeln u. Listen)*, auf Grund derer die Lieferung erfolgt.

ORDERING PARTS

Orders for spare parts must include the following data:

— Vehicle model and version *(as given in the " Version list " on orange paper).*

— Chassis type (1)

— Chassis number (2)

— Engine type (3)

— Number for spares (4)

— Body paint color code number (5)

— Body shell number (6)

— Engine number

— Part number of the ordered spare, as given on plates and lists, that will be used to fill the order.

PEDIDOS DE REPUESTOS

En todos los pedidos de piezas de repuesto tienen que consignarse los datos siguientes:

— modelo y version del vehiculo *(reseñados en la «Lista de versiones», papel naranja).*

— modelo del chasis (1)

— matrícula del chasis (2)

— modelo del motor (3)

— número para recambios (4)

— número de código del color de la carrocería (5)

— número de la carrocería (6)

— matrícula del motor

— Número de pedido de la pieza requerida *(el que coincidirá con el reseñado en las listas de piezas de repuesto y las láminas)*, en base al cual se evacúa el pedido.

Fiat 124 Spider Club e.V.

1 - Ricerca delle parti di ricambio

Per una corretta ricerca delle parti di ricambio illustrate ed elencate nel catalogo, è necessario:

a) consultare l'« **Elenco delle versioni** » *(su cartoncino oppure a pag. 11 su carta arancione)* per individuare i **codici numerici** della **versione base,** e delle eventuali **varianti,** del veicolo che interessa;

b) consultare l'indice « **Validità dei sottogruppi** » *(su cartoncino oppure a pag. 15)* per conoscere le validità dei sottogruppi riferite ai codici numerici;

c) consultare l'**elenco delle parti di ricambio** e le **tavole** del catalogo, come indicato ai successivi punti 2 e 3.

2 - « ELENCO DELLE PARTI DI RICAMBIO »

Elenca tutte le parti di ricambio, illustrate nelle tavole e le parti fornite come « Serie », le parti «SOST ... CON ...», « ELIM ... », « ERA ... VED ... », « ERA ... », ecc., **in ordine progressivo di n. di ordinazione.**

Per una più completa interpretazione delle **denominazioni** delle parti di ricambio è opportuno riferirsi alle illustrazioni delle tavole.

Indicazioni e **abbreviazioni** usate nell'elenco:

SGR.	= sottogruppo		SUP.	= superiore
N.	= numero		INF.	= inferiore
COMPL.	= complessivo		EST.	= esterno
S	= parte sinistra	(°)	INT.	= interno
D	= parte destra	(°)	LAT.	= laterale
ANT.	= anteriore	(°)	CENTR.	= centrale
POST.	= posteriore	(°)	FRONT.	= frontale

SOST ... CON ... = parte ... sostituita con ...
ELIM ... = parte ... eliminata ...
*(per i tipi a catalogo e con segno — sulla tavola *)*

ERA ... VED ... = parte ... soppressa, ved. ...
ERA ... = parte ... soppressa
*(per tutti i tipi e con segno >< sulla tavola *)*

ERR ... CORR ... = parte ... errata, corrige ...
*(con segno ═══ sulla tavola *)*

(C) = accompagnare le ordinazioni con il campione
CM = fornito a centimetri
M = fornito a metri
S = esistenza di « Serie », ecc.
nella colonna « quant. »

(°) *rispetto alla direzione di marcia del veicolo*
* *solo per gli aggiornamenti provvisori del catalogo*

3 - « TAVOLE »

Illustrano le parti di ricambio di ciascun sottogruppo.

Ogni tavola riporta *(a destra)* il **numero del sottogruppo** e l'eventuale numero di foglio, la **denominazione del sottogruppo** *(al centro)* e l'**indicazione del modello** *(a sinistra).*

Le parti di ricambio illustrate sono contraddistinte dal **numero di ordinazione** con a fianco tutte le indicazioni *(modifiche, codici, ecc.)* sufficienti in generale per poter individuare le parti stesse direttamente sulle tavole.

Indicazioni e **abbreviazioni** usate nelle tavole:

4072798 = parte di normale fornitura
873637-805338 = parti fornite in alternativa
4119705 (01) = parte propria della versione base 01
4119706 (01-39) = parte della versione base 01, propria della variante 39
4119707(01-03-39) = parte delle versioni base 01 e 03, propria della variante 39
4119708(01-39-42) = parte della versione base 01, propria delle varianti 39 e 42
980076 2,5 = parte avente spessore 2,5 mm
4101758 = complessivo
C 2180 **4064081** = parte antemodifica 2180
D 2180 **4081948** = parte postmodifica 2180
~~**4076009**~~ = parte sostituita *(per i tipi a catalogo)* *
~~**4256233**~~ = parte soppressa *(per tutti i tipi)* *
~~**4218868**~~ = errata-corrige *
M1.01 = parte illustrata nel Sgr. M1.01
1, 2, ecc. = vedere apposita tabella oppure elenco
A, B, ecc. delle parti di ricambio

s = parte sinistra (°)
d = parte destra (°)
ø... = diametro ... mm

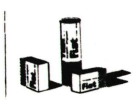

= esistenza di «Serie», «Dotazioni», «Corredi», ecc.

Validità della tavola

consultare l'indice « **Validità dei sottogruppi** » come al punto 1 b

C 2210 → **vett. n. 071115**
significa che la tavola vale « fino » al veicolo con n. per ricambi 071115, in conseguenza della modifica 2210

D 2210 **vett. n. 071116** →
significa che la tavola vale « dal » veicolo con n. per ricambi 071116, in conseguenza della modifica 2210

4 - Tabelle « MODIFICHE »

Elencano tutte le **modifiche** apportate ai veicoli durante il corso della produzione, le loro **applicazioni** (*con una eventuale illustrazione complessiva della modifica, quando si ritiene necessario*) e le **norme di ricambio.**

Indicazioni e **abbreviazioni** usate nelle tabelle modifiche:

colonna « **Modifica** »:

C ... = modifica n. ... *(per le parti antemodifica)*
D ... = modifica n. ... *(per le parti postmodifica)*

attuazioni:

→ **vett. n. ...** = « fino » al veicolo con n. per ricambi...
vett. n. ... → = « dal » veicolo con n. per ricambi...
IX 1970 = nel mese di settembre 1970

colonna « **Sgr. interessati e Norme di ricambio** »:

L1.05 - L1.09 = sottogruppi interessati alla modifica

indicazioni usate per le norme di ricambio:

~~**4055118**~~ = D 2072 *(per i tipi a catalogo)*
~~**4055118**~~ = D 2072 *(per tutti i tipi)*
= applicare tutte le parti postmodifica D 2072

~~**4076308**~~ = 4086486 + 4092472 *(per i tipi a catalogo)*
~~**4076308**~~ = 4086486 + 4092472 *(per tutti i tipi)*
= applicare 4086486 più 4092472

~~**4066292**~~ = 4082585 — 4074547 *(per tutti i tipi a catalogo)*
~~**4066292**~~ = 4082585 — 4074547 *(per tutti i tipi)*
= applicare 4082585 eliminando 4074547

nessun numero = le parti antemodifica vengono ancora fornite di ricambio

LE PARTI DI CARROZZERIA SONO FORNITE DURANTE LA PRODUZIONE IN SERIE DEL VEICOLO E FINO AD ESAURIMENTO DELLE DISPONIBILITÀ

Fiat 124 Sport.it

1 - Recherche des pièces détachées

Pour la recherche correcte des pièces de rechange illustrées et en liste dans le catalogue, il faut:

a) consulter la «**Liste des versions**» *(sur carton ou bien à la page 11 sur papier orange)* pour repérer les **codes numériques** de la **version base** et des **variantes** éventuelles du véhicule qui intéresse;

b) consulter l'index «**Validité des sousgroupes**» *(sur carton ou bien à page 15)* pour connaître les validités des sousgroupes rapportées aux codes numériques;

c) consulter la **liste des pièces détachées** et les **planches** correspondantes du catalogue, comme indiqué aux points 2 et 3 suivants.

2 - «LISTE DES PIÈCES DÉTACHÉES»

Elle comprennent les pièces de rechange figurant sur les planches et les pièces livrées comme «Jeux», les pièces «SOST ... CON ...», «ELIM ...», «ERA ... VED ...», «ERA ...», etc., **en ordre progressif de n. de commande.**
Pour une interprétation plus correcte des **désignations** des pièces détachées, il est opportun de se rapporter aux illustrations des planches.

Symboles et **abréviations** utilisés dans la liste *(dans la partie en italien seulement)*:

SGR.	= sousgroupe	SUP.	= supérieur
N.	= numéro	INF.	= inférieur
COMPL.	= ensemble	EST.	= extérieur
S	= pièce gauche (°)	INT.	= intérieur
D	= pièce droite (°)	LAT.	= latéral
ANT.	= avant (°)	CENTR.	= central
POST.	= arrière (°)	FRONT.	= frontal

SOST ... CON ... = pièce ... remplaceé par ...
ELIM ... = pièce ... éliminée
*(pour les types dans le catalogue et rappelée par le symbole —— sur la planche *)*

ERA ... VED ... = pièce ... supprimée, voir ...
ERA ... = pièce ... supprimée
*(pour tous les types et rappelée par le symbole >< sur la planche *)*

ERR ... CORR ... = piéce ... erratum, lire ...
*(rappelée par le symbole ═══ sur la planche *)*

(C) = joindre un échantillon à la commande
CM = livrée par centimètres
M = livrée par mètres
S = existence de «Jeux», etc.
dans la colonne «quant.»

(°) *par rapport au sens de roulement du véhicule*
* *seulement pour les feuilles de mise à jour provisoire du catalogue*

3 - «PLANCHES»

Elles représentent les pièces détachées de chaque sousgroupe.

Chaque planche reporte *(à droite)* le **numéro du sousgroupe** et le numéro de feuille éventuel, la **désignation du sousgroupe** *(au centre)* et l'**indication du modèle** *(à gauche)*.

Les pièces représentées sont repérées par le **numéro de commande** accompagné de toutes les indications *(modifications, codes, etc.)* suffisant en général à repérer les pièces elles-mêmes directement sur les planches.

Symboles et **abréviations** utilisés sur les planches:

4072798 = pièce de fourniture standard
873637-805338 = pièces livrées en alternative
4119705 (01) = pièce propre à la version base 01
4119706 (01-39) = pièce de la version base 01 propre à la variante 39
4119707(01-03-39) = pièce des versions base 01 et 03 propre à la variante 39
4119708(01-39-42) = pièce de la version base 01 propre aux variantes 39 et 42.
980076 2,5 = pièce ayant 2,5 mm d'épaisseur
4101758 = ensemble
C 2180 **4064081** = pièce antérieure à la modification 2180
D 2180 **4081948** = pièce postérieure à la modification 2180
~~4076069~~ = pièce remplacée *(pour les types dans le catalogue)* *
~~4256283~~ = pièce supprimée *(pour tous les types)* *
~~4248082~~ = erratum *
M1.01 = pièce illustrée au Sgr. M1.01
1, 2, etc., **A, B,** etc. = voir le tableau exprès ou bien la liste des pièces détachées

s = pièce gauche (°)
d = pièce droite (°)
Ø... = diamètre ... mm

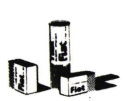

= existence de «Jeux», «Dotations», etc.

Validité de la planche
consulter l'index «**Validité des Sousgroupes**» dont au point 1 b

C 2210 → **vett. n. 071115**
veut dire que cette planche est valable «jusqu'au» véhicule n. de pièces détachées 071115, par suite de la modification 2210

D 2210 **vett. n. 071116** →
veut dire que cette planche est valable «à partir» du véhicule n. de pièces détachées 071116, par suite de la modification 2210

4 - Tableaux «MODIFICATIONS»

Dans ces tableaux sont reportées toutes les **modifications** apportées aux véhicules au cours de leur production, leurs **applications** *(avec une illustration générale de la modification, quand cela est nécessaire)* ainsi que les **règles pour les remplacements.**

Symboles et **abréviations** utilisés dans les tableaux des modifications:

colonne «**Modifica**» *(modification)*:
C ... = modification n. ... *(pour les pièces anciennes)*
D ... = modification n. ... *(pour les pièces actuelles)*

effectuations:
→ **vett. n. ...** = «jusqu'au» véhicule n. de pièces détachées ...
vett. n. ... → = «à partir» du véhicule n. de pièces détachées ...
IX 1970 = au mois de septembre 1970

colonne «**Sgr. interessati e Norme di ricambio**» *(Sgr. concernés et règles pour les remplacements)*:
L1.05 - L1.09 = sousgroupes concernés par la modification

symboles utilisés dans les règles pour les remplacements:
~~4055118~~ = D 2072 *(pour les types dans le catalogue)*
~~4055418~~ = D 2072 *(pour tous les types)*
= appliquer toutes les pièces actuelles D 2072
~~4076308~~ = 4086486 + 4092472 *(pour les types dans le catalogue)*
~~4076308~~ = 4086486 + 4092472 *(pour tous les types)*
= appliquer 4086486 et 4092472
~~4066292~~ = 4082585 — 4074547 *(pour les types dans le catalogue)*
~~4066292~~ = 4082585 — 4074547 *(pour tous lds types)*
= appliquer 4082585 en eliminant 4074547
aucun chiffre = les pièces pré-modification sont encore livrées détachées

LES PIÈCES DE CARROSSERIE SONT LIVRÉES PENDANT LA CONSTRUCTION DU VÉHICULE EN SÉRIE, ET JUSQU'À ÉPUISEMENT DES STOCKS

Fiat 124 Sport Spider!!

HINWEISE ZUM GEBRAUCH DES KATALOGS

1 - Auffinden der Ersatzteile

Zum Auffinden der in vorliegendem Katalog aufgeführten und abgebildeten Ersatzteile ist notwendig:

a) die « **Liste der Ausführungen** » *(auf Kartonblatt oder orangefarbigem Papier S. 11)* nachzuschlagen, um die **Kennummer der Grundausführung** bzw. des **abgeleiteten Typs** des in Frage kommenden Fahrzeugs festzustellen;

b) das Verzeichnis « **Gültigkeit der Untergruppen** » *(auf Kartonblatt oder S. 15)* nachzuschlagen, um die Zugehörigkeit der Untergruppen zu den einzelnen Kennummern festzustellen;

c) die **Ersatzteillisten** und **Bildtafeln** nachzuschlagen, wie in den folgenden Punkten 2 u. 3 angegeben.

2 - « ERSATZTEILLISTE »

Die Listen führen die in den Bildtafeln abgebildeten, Ersatzteile, die als «Satz», «SOST ... CON ...», «ELIM...», «ERA ... VED ...», «ERA ...», usw., geliefert werden, **in laufender Bestellnummernfolge** an.

Zur besseren Verständigung der **Benennung** der einzelnen Ersatzteile, siehe Bildtafeln.

Erläuterungen und **Abkürzungen** auf der Ersatzteilliste:

SGR.	= Untergruppe	SUP.	= oben
N.	= Nummer	INF.	= unten
COMPL.	= Zusammenbau	EST.	= aussen
S	= links (°)	INT.	= innen
D	= rechts (°)	LAT.	= seitlich
ANT.	= vorn (°)	CENTR.	= Mitte
POST.	= hinten (°)	FRONT.	= von vorn

SOST ... CON ... = Teil ... ersetzt durch ...
ELIM ... = Teil ... entfernt ...
*(für die im Katalog aufgeführten Typen und mit — auf der Bildtafel *)*

ERA ... VED ... = Teil ... weggefallen, siehe ...
ERA ... = Teil ... weggefallen
*(für alle Typen und mit >< auf der Bildtafel *)*

ERR ... CORR ... = Teil ... Fehlerberichtigung ...
*(mit ═══ auf der Bildtafel *)*

(C) = der Bestellung ist ein Muster beizufügen
CM = vom laufenden Zentimeter erhältlich | *in der Spalte*
M = vom laufenden Meter erhältlich | « quant. »
S = Vorhandensein von «Sätzen» usw | *(Anzahl)*

(°) *in Bezug auf die Fahrtrichtung des Fahrzeugs*
* *nur für die Blätter der provisorischen Ergänzungen des Katalogs*

3 - « BILDTAFELN »

Die Tafeln veranschaulichen die Ersatzteile jeder einzelnen Untergruppe.

Auf jeder Bildtafel ist folgendes angegeben: die **Untergruppennummer** *(rechts)* mit der eventuellen Seitennummer des Katalogblatts, die **Untergruppenbenennung** *(in der Mitte)*, sowie das **Modell** *(links)*.

Die abgebildeten Ersatzteile sind mit den **Bestellnummern** und sämtlichen Angaben versehen *(Änderungen, Kennummern, usw.)*, die im allgemeinen ausreichen, um die gewünschten Teile direkt auf den Bildtafeln zu ermitteln.

Erläuterungen und **Abkürzungen** auf den Bildtafeln:

4072798 = normalerweise gelieferter Teil
876337-805338 = abwechselnd gelieferter Teil
4119705 (01) = Eigenteil der Grundausführung 01
4119706 (01-39) = Teil der Grundausführung 01, Eigenteil des Typs 39.
4119707(06-03-39) = Teil der Grundausführungen 01 u. 03 Eigenteil des Typs 39.
4119708(01-39-42) = Teil der Grundausführung 01, Eigenteil der Typen 39 u. 42.
980076 2,5 = Teil von 2,5 mm stark
4101758 = Zusammenbau
C 2180 **4064081** = früherer Teil 2180
D 2180 **4081948** = gegenwärtiger Teil 2180
~~**4076009**~~ = Ersetzter Teil *(für die im Katalog aufgeführten Typen)* *
~~**4286223**~~ = Weggefallener Teil *(für alle Typen)* *
~~**4248032**~~ = Fehlerberichtigung *
M1.01 = in Utgr. M1.01 abgebildeter Teil
1, 2, usw. = siehe spezielle Tabelle oder Ersatzteilliste
A, B, usw.

s = links (°)
d = rechts (°)
Ø ... = ... mm Durchmesser



= Lieferbarkeit von Teilen als «Satz», «Serie», «Ausrüstung», usw.

Gültigkeit der Bildtafeln:

Verzeichnis « **Gültigkeit der Untergruppen** », wie in Punkt 1 b angegeben, nachschlagen

C 2210 → **vett. n. 071115**

bedeutet: die Tafel gilt « bis » Fahrzeug mit Ordnungsnr. f. Ersatzzwecke 071115 infolge der Änderung 2210

D 2210 **vett. n. 071116** →

bedeutet: die Tafel gilt « ab » Fahrzeug mit Ordnungsnr. f. Ersatzzwecke 071116 infolge der Änderung 2210

4 - Tabellen « ÄNDERUNGEN »

In diesem Abschnitt sind sämtliche im Laufe der Produktion an den Fahrzeugen vorgenommene **Änderungen** sowie ihre **Einführung** (*mit einer eventuellen, falls für notwendig gefundenen Gesamtabbildung der Änderung*) und die **Ersatzanweisungen** aufgeführt.

Hinweise und **Abkürzungen** in der Tabelle Änderungen:

Spalte « **Modifica** » *(Änderung)*:

C ... = Änderungsnummer ... *(frühere Teile)*
D ... = Änderungsnummer ... *(gegenwärtige Teile)*

Einführung:

→ **vett. n. ...** = « bis » Fahrzeug mit Ordnungsnr. f. Ersatzzwecke ...
vett. n. ... → = « ab » Fahrzeug mit Ordnungsnr. f. Ersatzzwecke ...
IX 1970 = September 1970

Spalte « **Sgr. interessati e Norme di ricambio** » *(betreffende Untergruppen und Ersatzanweisung)*:

L1.05 - L1.09 = die Änderung betreffende Untergruppen

Erläuterungen auf den Ersatzanweisungen:

~~**4055118**~~ = D 2072 *(für die im Katalog aufgeführten Typen)*
~~**4055418**~~ = D 2072 *(für alle Typen)*
= sämtliche neuen Teile D 2072 einbauen
~~**4076368**~~ = 4086486 + 4092472 *(für die im Katalog aufgeführten Typen)*
~~**4076368**~~ = 4086486 + 4092472 *(für alle Typen)*
= 4086486 und 4092472 einbauen
~~**4066292**~~ = 4082585 — 4074547 *(für die im Katalog aufgeführten Typen)*
~~**4066292**~~ = 4082585 — 4074547 *(für alle Typen)*
= 4082585 einbauen und 4074547 zu entfernen ist

Keine Nummer = die früheren Teile sind weiterhin als Ersatzteile lieferbar

DIE ERSATZLIEFERUNG VON KAROSSERIETEILEN ERFOLGT NUR WÄHREND DER SERIENFABRIKATION UND BIS AUFBRAUCH DER LAGERBESTÄNDE

Fiat 124 Sport Club e.V.

1 - How to locate spares

To find the spares shown and listed in the catalog proceed as follows:

a) consult the « **Version list** » *(on cardboard or on page 11 on orange paper)* to find the **code number** of the **basic version** and of **variants**, if any, of the vehicle involved;

b) consult the « **Subgroup applicability** » index *(on cardboard or on page 15)* to identify the applicability of subgroups with reference to the code numbers;

c) consult the **spare parts list** and the **plates** of the catalog, as directed below in 2 and 3.

2 - « SPARE PARTS LIST »

Lists the spare parts, illustrated in the plates and the parts supplied as « Set », « Kit », the parts « SOST... CON... », « ELIM ... », « ERA ... VED ... », « ERA ... », etc., according to the **progressive part number.**

Refer to plate illustrations for a complete interpretation of spare **description.**

Indications and **abbreviations** used in the list *(only in the Italian section)*:

SGR.	= subgroup	SUP.	= upper
N.	= number	INF.	= lower
COMPL.	= assembly	EST.	= outer
S	= left (°)	INT.	= inner
D	= right (°)	LAT.	= side
ANT.	= front (°)	CENTR.	= center
POST.	= rear (°)	FRONT.	= front

SOST ... CON ... = part ... replaced by ...
ELIM ... = part ... discarded
*(for types listed on the catalog and identified by —— on the plate *)*

ERA VED ... ... = part ... suppressed, see ...
ERA ... = part ... suppressed
*(for all types and identified >< by on the plate *)*

ERR ... CORR ... = part ... errata, corrige ...
*(identified by ═══ on the plate *)*

(C) = enclose a sample with the order
CM = supplied to the centimeter
M = supplied to the meter
S = some parts are supplied as « Set », « Kit », etc.

column « quant. »

(°) *determined by facing in the same direction as the driver*
* *only for catalog provisional updating sheets*

3 - « PLATES »

Illustrations show the spare parts of each subgroup.

Below each plate there is the **Sgr. No.** *(right)* and sheet number, if any, the **Sgr. title** *(center)*, and the **model indication** *(left)*.

The spare parts illustrated are identified by respective **part numbers** together with other indications *(modifications, codes, etc.)* generally sufficient for direct location of parts on plate.

Indications and **abbreviations** used in the plates:

4072798 = standard supply part
873637-805338 = parts supplied as an alternative
4119705 (01) = part specific for basic version 01
4119706 (01-39) = part of basic version 01 specific for variant 39
4119707(01-03-39) = part of basic versions 01 and 03, specific for variant 39
4119708(01-39-42) = part of basic version 01, specific for variants 39 and 42.
980076 2,5 = 2,5 mm thick part
4101758 = assembly
C 2180 **4064081** = ante-modification 2180 part
D 2180 **4081948** = post-modification 2180 part
~~**4076609**~~ = part replaced *(for types listed on the catalog)* *
~~**4256823**~~ = part suppressed *(for all types)* *
~~**4249082**~~ = errata corrige *
M1.01 = part shown in Sgr. M1.01
1, 2, etc., **A, B,** etc. = see the proper table or spare parts list

s = left (°)
d = right (°)
Ø... = ... mm dia.



= some parts are supplied as «Set», «Kit», etc.

Plate applicability

consult the « **Subgroup applicability** » index as referred in para 1 b

C 2210 → **vett. n. 071115**
means: consequently to modification 2210 the plate is valid up to vehicle with number for spares 071115

D 2210 **vett. n. 071116** →
means: consequently to modification 2210 the plate is valid from vehicle with number for spares 071116

4 - « MODIFICATIONS » tables

List all the **modifications** introduced on vehicles during the production, their **applicability** *(when necessary, shows also a complete illustration of the modification as a whole)* and the **directions for replacement.**

Indications and **abbreviations** used in modification tables:

column « **Modifica** » (*modification*):

C ... = modification No. ... *(for the A.M. parts)*
D ... = modification No. ... *(for the P.M. parts)*

effectiveness:

→ **vett. n. ...** = up to vehicle with number for spares ...
vett. n. ... → = from vehicle with number for spares ..
IX 1970 = introduced in september 1970

column « **Sgr. interessati e Norme di ricambio** » *(Sgr. involved and directions for replacement)*:

L1.05 - L1.09 = Subgroups involved in the modification

Indications used in the directions for replacement:

~~**4055118**~~ = D 2072 *(for types listed on the catalog)*
~~**4065118**~~ = D 2072 *(for all types)*
= mount all post-modification D 2072 parts

~~**4076308**~~ = 4086486 + 4092472 *(for types listed on the catalog)*
~~**4076808**~~ = 4086486 + 4092472 *(for all types)*
= mount 4086486 and 4092472

~~**4066292**~~ = 4082585 — 4074547 *(for types listed on the catalog)*
~~**4066292**~~ = 4082585 — 4074547 *(for all types)*
= mount 4082585 discarding 4074547

no number reported = supply of ante-modification parts is continued

BODY PARTS ARE USUALLY SUPPLIED AS SPARES THROUGHOUT THE PERIOD OF MANUFACTURE AND UP TO THE EXHAUSTION OF AVAILABLE STOCKS WHEN PRODUCTION IS DISCONTINUED

Fiat 124 Spider Club e.V.

CÓMO SE MANEJA EL CATÁLOGO

1 - Cómo se buscan las piezas de repuesto

Para buscar las piezas de repuesto reseñadas en el catálogo, hay que:

a) conocer los **códigos** de las **versiones básicas** y de las **derivadas** *(si las hay)* del vehículo en cuestión, los que figuran en la « **Lista de versiones** » *(papel cartulina, o bien papel naranja, pág. 11)*;

b) conocer la validez de los subgrupos respecto a los mismos códigos, consultando la tabla « **Validez de los subgrupos** » *(papel cartulina, o bien pág. 15)*;

c) consultar la **lista de piezas de repuesto** y las **láminas,** atendiendo a cuanto se explica en los puntos 2 y 3.

2 - « LISTA DE PIEZAS DE REPUESTO »

Comprende las piezas de repuesto ilustradas en las láminas y las piezas incluidas en « Juegos », las piezas « SOST ... CON ... », « ELIM ... », « ERA ... VED ... », « ERA ... », etc., y reseñadas según el **orden progresivo del núm. de pedido.**

Para comprender mejor las **denominaciones** de las piezas de repuesto es oportuno mirar las ilustraciones de las láminas.

Notaciones y **abreviaturas** usadas en la lista en lengua italiana:

SGR.	= subgrupo		SUP.	= superior
N.	= número		INF.	= inferior
COMPL.	= conjunto		EST.	= exterior
S	= parte izquierda	(º)	INT.	= interior
D	= parte derecha	(º)	LAT.	= lateral
ANT.	= anterior	(º)	CENTR.	= central
POST.	= posterior	(º)	FRONT.	= frontal

SOST ... CON ... = pieza ... reemplazada por ...

ELIM ... = pieza ... anulada

*(para los tipos que abarca el catálogo y con —— en la lámina *)*

ERA ... VED ... = pieza ... anulada véase ...

ERA ... = pieza ... anulada

*(para todos los tipos y con >< en la lámina *)*

ERR ... CORR ...: = pieza ... errónea, nueva ...

*(con ═══ en la lámina *)*

(C) = acompáñese al pedido la muestra

CM = se suministra por centímetros | *en la columna*

M = se suministra por metros | « quant. »

S = existencia de « Juegos », etc. | *(= cantidad)*

(º) *respecto de la dirección de la marcha del vehículo*

* *solamente para las hojas de puesta al día provisional del catalogo*

3 - « LÁMINAS »

Representan las piezas de recambio de cada subgrupo.

Al pie de cada hoja tenemos: *en la parte derecha*, el **número del subgrupo** y el número de la hoja *(eventual)*; *en el centro*, la **denominación del subgrupo**, y *en la parte izquierda* el **modelo.**

Cada pieza de recambio representada lleva el **número de pedido** acompañado de todas las indicaciones *(modificaciones, códigos, etc.)*, que generalmente son suficientes para reconocer las mismas piezas en la lámina.

Notaciones y **abreviaturas** usadas en las láminas:

4072798 = pieza de suministro normal

873637-805338 = piezas de suministro alternativo

4119705 (01) = pieza propia de la versión básica 01

4119706 (01-39) = pieza de la versión básica 01, propia de su derivada 39

4119707(01-03-39) = pieza de las versiones básicas 01 y 03, propia de su derivada 39

4119708(01-39-42) = pieza de la versión básica 01, propia de sus derivadas 39 y 42

980076 2,5 = pieza de 2,5 mm de grueso

4101758 = conjunto

C 2180 **4064081** = pieza anterior a la modificación 2180

D 2180 **4081948** = pieza posterior a la modificación 2180

4076009 = pieza reemplazada *(para los tipos del catálogo)* *

~~**4256233**~~ = pieza anulada *(para todos los tipos)* *

~~**4248082**~~ = errónea *

M1.01 = pieza ilustrada en el Sgr. M1.01

1, 2, etc., = véase la tabla especial, o bien la lista

A, B, ecc. de piezas de repuesto

s = parte izquierda (º)

d = parte derecha (º)

ø ... = diámetro en mm



= de algunas piezas se suministran « Juegos » «Equipos, etc.»

Validez de la lámina

se deduce de la tabla « **Validez de los subgrupos** » citada en el punto 1 b

C 2210 ⟶ **vett. n. 071115**

significa que la lámina es válida « hasta » el vehículo con número para recambios 071115, por efecto de la modificación 2210

D 2210 **vett. n. 071116** ⟶

significa que la lámina es válida « a partir del » vehículo con número para recambios 071116, por efecto de la modificación 2210

4 - Tablas « MODIFICACIONES »

Comprenden todas las **modificaciones** habidas en los vehículos durante su fabricación, **cómo se incorporaron** *(y cuando se estime bien, la ilustración general de la modificación)*, y las **normas para los recambios.**

Notaciones y abreviaturas usadas en las tablas de modificaciones:

columna « **Modifica** » (= *modificaciones*):

C ... = modificación núm .... *(para las piezas antiguas)*

D ... = modificación núm. ... *(para las piezas nuevas)*

incorporación:

⟶ **vett. n. ...** = « hasta » el vehículo con núm. para recambios ...

vett. n. ... ⟶ = « a partir » del vehículo con núm. para recambios ...

IX 1970 = en el mes de septiembre de 1970

columna « **Sgr. interessati e Norme di ricambio** » (= *subgrupos afectados por la modificación y normas para los recambios*):

L1.05 - L1.09 = subgrupos afectados por la modificación

Notaciones usadas en las normas para los recambios:

~~**4055118**~~ = D 2072 *(para los tipos del catálogo)*

~~**4055118**~~ = D 2072 *(para todos los tipos)*

= colóquense todas las piezas D 2072

~~**4076308**~~ = 4086486 + 4092472 *(para los tipos del catálogo)*

~~**4076308**~~ = 4086486 + 4092472 *(para todos los tipos)*

= colóquense 4086486 y 4092472

~~**4066292**~~ = 4082585 — 4074547 *(para los tipos del catálogo)*

~~**4066292**~~ = 4082585 — 4074547 *(para todos los tipos)*

= coloquese 4082585 anulando 4074547

nigún número = siguen suministrándose recambios de las piezas antiguas

LOS RECAMBIOS DE CARROCERÍA SE SUMINISTRAN DURANTE LA FABRICACIÓN EN SERIE DEL VEHÍCULO Y HASTA AGOTARSE LAS EXISTENCIAS EN ALMACÉN

Fiat 124 Sport Club e.V.

Tutti i sottogruppi valgono per le versioni indicate a pag. 11.

Tous les sousgroupes sont valables pour les versions indiquées à page 11.

Alle Untergruppen gelten für die Ausführungen, die auf S. 11 angegeben sind.

All subgroups cover the versions listed on page 11.

Todos los subgrupos son applicables a las versiones citadas en la pág. 11.

Fiat 124 Spider Club e.V.

INDICE DEI SOTTOGRUPPI		INDEX DES SOUSGROUPES	UNTERGRUPPEN-VERZEICHNIS	SUBGROUP INDEX	INDICE DE SUBGRUPOS
L	ESTERNO CARROZZERIA	EXTERIEUR DE LA CARROSSERIE	AUSSERE KAROSSERIE-TEILE	BODY EXTERIOR	EXTERIOR DE CARROCERIA
L1	SCOCCA	COQUE	KAROSSERIEKASTEN	BODY SHELL	CAJA
L101	COPERCHIO VANO MOTORE	CAPOT	MOTORRAUMDECKEL	ENGINE COMPARTMENT LID	TAPA DEL MOTOR
L102	PLANCIA PORTASTRUMENTI E PARTI ANNESSE	PLANCHE DE BORD ET ANNEXES	INSTRUMENTENBRETT UND ZUBEHOER	INSTRUMENT PANEL AND RELEVANT PARTS	TABLERO DE INSTRUMENTOS Y ANEXOS
L103	PAVIMENTO	PLANCHER	FUSSBODEN	FLOOR	PISO
L104	SCOCCA, ELEMENTI INTERNI	COQUE, ELEMENTS INTERIEURS	WAGENKASTEN-INNENTEILE	BODY SHELL INNER ELEMENTS	CAJA, ELEMENTOS INTERIORES
L105	SCOCCA, ELEMENTI ESTERNI	COQUE, ELEMENTS EXTERIEURS	WAGENKASTEN-AUSSENTEILE	BODY SHELL OUTER ELEMENTS	CAJA, ELEMENTOS EXTERIORES
L108	TETTO RIGIDO	HARD-TOP	HARD TOP	HARD TOP	TECHO DURO
L109	PORTE	PORTES	TUEREN	DOORS	PUERTAS
L118	PARABREZZA	PARE-BRISE	WINDSCHUTZSCHEIBE	WINDSHIELD	PARABRISAS
L123	COPERCHIO VANO BAGAGLI	COUVERCLE DE COFFRE	KOFFERRAUMDECKEL	LUGGAGE COMPARTMENT LID	TAPA DEL BAUL
L125	MODANATURE E GUARNIZIONI ESTERNE	MOULURES ET GARNITURES EXTERIEURES	AUSSERE VERZIERUNGEN	OUTER TRIM MOULDINGS	MOLDURAS EXTERIORES
L3	PROTEZIONE	PROTECTION	SCHUTZ- UND ABDECKBLECHE	PROTECTIVE AND TRIM SHEETING	DEFENSAS
L301	GRIGLIA RADIATORE	GRILLE DE RADIATEUR	KUEHLERGITTER	RADIATOR GRILLE	CORAZA DE RADIADOR
L302	RIPARI	PROTECTIONS	ABDECKUNGEN UND DICHTUNGEN	PROTECTION ITEMS	ELEMENTOS DE PROTECCION
L306	PARAURTI ANTERIORE	PARE-CHOCS AV	VORDERER STOSSFAENGER	FRONT BUMPER	PARACHOQUES ANTERIOR
L307	PARAURTI POSTERIORE	PARE-CHOCS AR	HINTERER STOSSFAENGER	REAR BUMPER	PARACHOQUES POSTERIOR
M	INTERNO CARROZZERIA	INTERIEUR DE LA CAROSSERIE	WAGENINNERES	BODY INTERIOR	INTERIOR DE CARROCERIA
M1	ARREDAMENTI INTERNI	GARNITURES INTERIEURES	INNENAUSSTATTUNG	INTERIOR TRIMMING	DECORADO INTERIOR

Fiat 124 Spider Club e.V.

M101	SEDILI ANTERIORI	SIEGES AVANT	VORDERSITZE	FRONT SEATS	BUTACAS ANTERIORES
M102	SEDILE POSTERIORE	SIEGE ARRIERE	HINTERSITZ	REAR SEAT	BUTACA POSTERIOR
M106	TAPPETI	TAPIS	BODENBELAEGE	MATS	ALFOMBRAS
M107	ACCESSORI E RIVESTI-MENTI INTERNI	ACCESSOIRES ET GARNIS-SAGES INTERIEURS	INNERES ZUBEHOER UND VERKLEIDUNGEN	INTERIOR TRIM AND ACCESSORIES	ACCESORIOS Y TAPIZADO INTERIORES
M108	SISTEMAZIONE RUOTA DI SCORTA	AMENAGEMENT DE ROUE DE SECOURS	UNTERBRINGUNG DES ERSATZRADS	SPARE WHEEL ARRANGE-MENT	CAVIDAD PARA RUEDA DE REPUESTO

Fiat 124 Spider Club e.V.

MODIF.	N.ORDINAZ.	SGR.	Q.	DENOMINAZIONE	DESIGNATION	BENENNUNG	DESCRIPTION	DENOMINACIONES
	633996	M108	1	ANELLO DI GOMMA	BAGUE CAOUTCHOUC	GUMMIRING	RUBBER RING	GUARNICION DE CAUCHO
	887992	M108	1	DISCO	DISQUE	SCHEIBE	PLATE	DISCO
	905078	L109	1	DENTE D	DENT	KLAUE	LUG	DIENTE
	905079	L109	1	DENTE S	DENT	KLAUE	LUG	DIENTE
	905223	L109	2	TASSELLO ELASTICO	TAMPON	GUMMISTUECK	PAD	ALMOHADILLA
	967416	M108	1	VITE	VIS	SCHRAUBE	SCREW	TORNILLO
	1903001	L101	1	CERNIERA D	CHARNIERE	SCHARNIER	HINGE	BISAGRA
	1903002	L101	1	CERNIERA S	CHARNIERE	SCHARNIER	HINGE	BISAGRA
	1903003	L101	1	DISPOSITIVO CHIUSURA	VERROU	RIEGEL	LOCK	PESTILLO
	1903004	L101	2	TASSELLO ELASTICO LAT.	TAMPON	GUMMISTUECK	PAD	ALMOHADILLA
	1903006	L101	1	PROFILATO DI GOMMA ANT.	PROFILE CAOUTCHOUC	PROFILGUMMI	RUBBER WEATHER-STRIP	PERFIL DE GOMA
				-PER VANO MOTORE	-DE EMPLACEMENT DE MOTEUR	-FUER MOTORRAUM	-FOR ENGINE COMPARTMENT	-DE CAPOT
	1903007	L101	1	SCONTRINO	GACHE	GESPERRE	STRIKER PLATE	CERRADERO
	1903011	L101	1	MOLLA	RESSORT	FEDER	SPRING	RESORTE
	1903016	L102	4	FERMAGLIO	AGRAFE	KLEMMSTUECK	CLIP	SUJETADOR
	1903017	L102	7	PROFILATO	PROFILE	PROFIL	CHANNEL	PERFIL
	1903019	L102	4	VITE	VIS	SCHRAUBE	SCREW	TORNILLO
	1903020	L102	1	CORNICE	MONTURE	RAHMEN	FRAME	MARCO
	1903025	L102	1	RIPOSTIGLIO	BOITE A GANTS	ABLEGEFACH	RECESS	GUANTERA
				-PER PLANCIA PORTASTRUMENTI	-POUR PLANCHE DE BORD	-FUER INSTRUMENTENBRETT	-FOR INSTRUMENT PANEL	-PARA TABLERO DE INSTRUMENTOS
	1903026	L102	2	STAFFA	ETRIER	HALTER	BRACKET	SOPORTE
	1903028	L102	1	PROFILATO DI GOMMA	PROFILE CAOUTCHOUC	PROFILGUMMI	RUBBER WEATHER-STRIP	PERFIL DE GOMA
	1903033	L104	1	RIPARO LAT.ANT.D	PROTECTION	ABDECKUNG	PROTECTION	DEFENSA
	1903034	L104	1	RIPARO LAT.ANT.S	PROTECTION	ABDECKUNG	PROTECTION	DEFENSA
	1903035	L104	1	PASSARUOTA POST.EST.D	PASSE-ROUE	RADKASTENBLECH	WHEELBOX	CAVIDAD DE RUEDA
	1903036	L104	1	PASSARUOTA POST.EST.S	PASSE-ROUE	RADKASTENBLECH	WHEELBOX	CAVIDAD DE RUEDA
	1903048	L105	2	SEDE DEL FARO	SIEGE DE PHARE	SCHEINWERFERSITZ	HEADLAMP SEAT	CORAZA DE FARO
	1903072	L108	1	PROFILATO DI GOMMA ANT.	PROFILE CAOUTCHOUC	PROFILGUMMI	RUBBER WEATHER-STRIP	PERFIL DE GOMA
	1903099	L109	4	PIASTRA	PLAQUE	PLATTE	PLATE	PLACA
	1903100	L109	2	GUARNIZIONE ANT.	JOINT	DICHTUNG	GASKET	JUNTA
	1903106	L109	2	GUARNIZIONE ANT.	JOINT	DICHTUNG	GASKET	JUNTA
	1903107	L109	2	GUARNIZIONE POST.	JOINT	DICHTUNG	GASKET	JUNTA
	1903112	L109	2	PROFILATO DI GOMMA ANT.	PROFILE CAOUTCHOUC	PROFILGUMMI	RUBBER WEATHER-STRIP	PERFIL DE GOMA
				-PER CRISTALLO	-POUR GLACE	-FUER GLASSCHEIBE	-FOR GLASS PANE	-PARA CRISTAL
	1903113	L109	2	PROFILATO DI GOMMA POST.	PROFILE CAOUTCHOUC	PROFILGUMMI	RUBBER WEATHER-STRIP	PERFIL DE GOMA
				-PER CRISTALLO	-POUR GLACE	-FUER GLASSCHEIBE	-FOR GLASS PANE	-PARA CRISTAL
	1903134	L109	1	PROFILATO SUP.D COMPL.	PROFILE	PROFIL	CHANNEL	PERFIL
	1903135	L109	1	PROFILATO SUP.S COMPL.	PROFILE	PROFIL	CHANNEL	PERFIL

Fiat 124 Sport Club e.V.

MODIF.	N.ORDINAZ.	SGR.	Q.	DENOMINAZIONE	DESIGNATION	BENENNUNG	DESCRIPTION	DENOMINACIONES
	1903136	L109	1	GUARNIZIONE POST.D	JOINT	DICHTUNG	GASKET	JUNTA
	1903137	L109	1	GUARNIZIONE POST.S	JOINT	DICHTUNG	GASKET	JUNTA
	1903138	L109	2	TIRANTE DI ARRESTO PORTA	TIRANT D'ARRET	TUERSPANNER	DOOR CHECK	TIRANTE DE RETENCION
	1903139	L109	4	BOCCOLA	DOUILLE	BUECHSE	BUSH	CASQUILLO
	1903158	L123	1	BLOCCHETTO SERRATURA	BARILLET DE SERRURE	SCHLOSSZYLINDER	LOCK CYLINDER	CILINDRO DE CERRADURA
	1903159	L123	1	GHIERA	ECROU	GEWINDERING	THREADED RING	TUERCA
	1903160	L123	1	SERRATURA	SERRURE	SCHLOSS	LOCK	CERRADURA
	1903161	L123	1	SCONTRINO	GACHE	GESPERRE	STRIKER PLATE	CERRADERO
	1903164	L123	1	POMELLO	BOUTON	KNEBELGRIFF	KNOB	BOTON
	1903166	L125	1	PORTATARGA POST.	PORTE-PLAQUE	KENNZEICHENHALTER	PLATE SUPPORT	SOPORTE DE PLACA
	1903171	L301	1	PROFILATO DI GOMMA INF.	PROFILE CAOUTCHOUC	PROFILGUMMI	RUBBER WEATHER-STRIP	PERFIL DE GOMA
	1903176	L302	2	GRIGLIA	GRILLE	GITTER	GRILLE	REJILLA
	1903177	L104	1	CONDOTTO ARIA	CONDUIT D'AIR	LUFTLEITUNG	AIR DUCTING	CONDUCTO DE AIRE
	1903178	L104	1	RIPARO	PROTECTION	ABDECKUNG	PROTECTION	DEFENSA
	1903179	L104	1	TUBO	TUYAU	ROHR	PIPE	TUBO
	1903181	L104	1	PROFILATO DI GOMMA ANT.	PROFILE CAOUTCHOUC	PROFILGUMMI	RUBBER WEATHER-STRIP	PERFIL DE GOMA
	1903182	L104	2	PROFILATO DI GOMMA LAT.	PROFILE CAOUTCHOUC	PROFILGUMMI	RUBBER WEATHER-STRIP	PERFIL DE GOMA
	1903206	M106	1	TAPPETO CENTR.D	TAPIS	BELAG	MAT	ALFOMBRA
	1903207	M106	1	TAPPETO CENTR.S	TAPIS	BELAG	MAT	ALFOMBRA
	1903232	L109	1	GUARNIZIONE D	JOINT	DICHTUNG	GASKET	JUNTA
	1903233	L109	1	GUARNIZIONE S	JOINT	DICHTUNG	GASKET	JUNTA
	1903237	L109	20	FERMAGLIO	AGRAFE	KLEMMSTUECK	CLIP	SUJETADOR
	1903238	L109	20	FERMAGLIO	AGRAFE	KLEMMSTUECK	CLIP	SUJETADOR
	1903240	L109	2	CAPPUCCIO SUP.	CAPUCHON	SCHUTZKAPPE	BOOT	CAPUCHON
	1903250	L101	1	STAFFA	ETRIER	HALTER	BRACKET	SOPORTE
	1903251	L101	1	MANIGLIA	POIGNEE	GRIFF	HANDLE	MANECILLA
	1903490	L109	1	PROFILATO DI GOMMA SUP.D	PROFILE CAOUTCHOUC	PROFILGUMMI	RUBBER WEATHER-STRIP	PERFIL DE GOMA
	1903491	L109	1	PROFILATO DI GOMMA SUP.S	PROFILE CAOUTCHOUC	PROFILGUMMI	RUBBER WEATHER-STRIP	PERFIL DE GOMA
	1903492	L109	1	TASSELLO POST.D	TAMPON	BEILAGE	PAD	TACO
	1903493	L109	1	TASSELLO POST.S	TAMPON	BEILAGE	PAD	TACO
	1903494	L109	1	TASSELLO ANT.D	TAMPON	BEILAGE	PAD	TACO
	1903495	L109	1	TASSELLO ANT.S	TAMPON	BEILAGE	PAD	TACO
	1903496	L109	1	GUARNIZIONE POST.D	REVETEMENT	VERKLEIDUNG	COVERING	FORRO
	1903497	L109	1	GUARNIZIONE POST.S	REVETEMENT	VERKLEIDUNG	COVERING	FORRO
	1903498	L109	1	GUARNIZIONE ANT.D	REVETEMENT	VERKLEIDUNG	COVERING	FORRO
	1903499	L109	1	GUARNIZIONE ANT.S	REVETEMENT	VERKLEIDUNG	COVERING	FORRO
	1903503	L118	1	CORNICE DI GOMMA	CONTOUR CAOUTCHOUC	DICHTUNGSPROFIL	WEATHERSEAL STRIP	BURLETE DE GOMA
	1903504	L118	1	PROFILATO INF.D	PROFILE	PROFIL	CHANNEL	PERFIL
	1903505	L118	1	PROFILATO INF.S	PROFILE	PROFIL	CHANNEL	PERFIL

Fiat 124 Spider Club e.V.

MODIF.	N.ORDINAZ.	SGR.	Q.	DENOMINAZIONE	DESIGNATION	BENENNUNG	DESCRIPTION	DENOMINACIONES
	1903506	L118	1	COPRIGIUNTO	COUVRE-JOINT	LASCHE	FISHPLATE	CUBREJUNTAS
	1903509	L123	2	SQUADRETTA	EQUERRE	HALTER	BRACKET	APOYO
	1903513	L302	2	TASSELLO ELASTICO LAT.	TAMPON	GUMMISTUECK	PAD	ALMOHADILLA
	1903514	L302	1	TASSELLO ELASTICO CENTR.	TAMPON	GUMMISTUECK	PAD	ALMOHADILLA
	1903515	L302	2	PIASTRINA LAT.	PLAQUETTE	PLAETTCHEN	PLATE	PLACA
	1903516	L302	1	FERMAGLIO CENTR.	AGRAFE	KLEMMSTUECK	CLIP	SUJETADOR
	1903663	L108	1	MODANATURA SUP. -PER FINESTRA	MOULURE -POUR FENETRE	ZIERLEISTE -FUER FENSTER	MOULDING -FOR WINDOW	MOLDURA -PARA VENTANA
	1903664	L108	2	COPRIGIUNTO LAT.	COUVRE-JOINT	LASCHE	FISHPLATE	CUBREJUNTAS
	1903783	L105	1	PROFILATO DI GOMMA	PROFILE CAOUTCHOUC	PROFILGUMMI	RUBBER WEATHER-STRIP	PERFIL DE GOMA
	1903785	L104	1	TRAVERSA INF.	TRAVERSE	TRAVERSE	CROSSRAIL	TRAVESANO
	1903822	L118	2	PROFILATO DI GOMMA	PROFILE CAOUTCHOUC	PROFILGUMMI	RUBBER WEATHER-STRIP	PERFIL DE GOMA
	1903823	L118	1	STAFFETTA SUP.D	COLLIER	HALTER	RETAINER	ABRAZADERA
	1903824	L118	1	STAFFETTA SUP.S	COLLIER	HALTER	RETAINER	ABRAZADERA
	1903825	L108	2	CAPPUCCIO	CAPUCHON	SCHUTZKAPPE	BOOT	CAPUCHON
	1903825	L118	2	CAPPUCCIO SUP.	CAPUCHON	SCHUTZKAPPE	BOOT	CAPUCHON
	1903826	L118	1	PROFILATO LAT.D	PROFILE	PROFIL	CHANNEL	PERFIL
	1903827	L118	1	PROFILATO LAT.S	PROFILE	PROFIL	CHANNEL	PERFIL
	1903869	L118	1	INTELAIATURA	CHASSIS	RAHMEN	FRAMING	BASTIDOR
	1903915	L102	2	STAFFA	ETRIER	HALTER	BRACKET	SOPORTE
	1903916	L109	10	FERMAGLIO	AGRAFE	KLEMMSTUECK	CLIP	SUJETADOR
	1903917	L101	1	FILO DI ACCIAIO	FIL D'ACIER	STAHLDRAHT	STEEL WIRE	ALAMBRE DE ACERO
	1903965	L104	2	TUBO FLESSIBILE	TUYAU FLEXIBLE	SCHLAUCH	HOSE	MANGA FLEXIBLE
	1904150	L123	1	COPERCHIO	COUVERCLE	DECKEL	COVER	TAPA
	1904523	M101	2	BOCCOLA	DOUILLE	BUECHSE	BUSH	CASQUILLO
	1904524	M101	2	FERMAGLIO	AGRAFE	KLEMMSTUECK	CLIP	SUJETADOR
	1904526	M101	1	GUARNIZIONE	JOINT	DICHTUNG	GASKET	JUNTA
	1905136	L103	1	ELEMENTO COLLEGAMENTO ANT.	ELEMENT DE LIAISON	VERBINDUNGSTEIL	JOINING ELEMENT	ELEMENTO DE UNION
	1905160	L109	1	MANIGLIA D	POIGNEE	GRIFF	HANDLE	MANECILLA
	1905161	L109	1	MANIGLIA S	POIGNEE	GRIFF	HANDLE	MANECILLA
	1905222	L104	1	RINFORZO LAT.POST.D	RENFORT	VERSTAERKUNG	REINFORCEMENT	REFUERZO
	1905223	L104	1	RINFORZO LAT.POST.S	RENFORT	VERSTAERKUNG	REINFORCEMENT	REFUERZO
	1905224	L104	1	ELEMENTO COLLEGAMENTO ANT.D	ELEMENT DE LIAISON	VERBINDUNGSTEIL	JOINING ELEMENT	ELEMENTO DE UNION
	1905225	L104	1	ELEMENTO COLLEGAMENTO ANT.S	ELEMENT DE LIAISON	VERBINDUNGSTEIL	JOINING ELEMENT	ELEMENTO DE UNION
	1905347	L101	1	SUPPORTO D	SUPPORT	LAGER	SUPPORT	SOPORTE
	1905348	L101	1	SUPPORTO S	SUPPORT	LAGER	SUPPORT	SOPORTE
	1905368	L301	1	STAFFA SUP.	ETRIER	HALTER	BRACKET	SOPORTE
	1905370	L301	4	PIASTRINA	PLAQUETTE	PLAETTCHEN	PLATE	PLACA
	1905373	L301	1	PIASTRINA	PLAQUETTE	PLAETTCHEN	PLATE	PLACA
	1905374	L302	1	RIPARO POST.D	PROTECTION	ABDECKUNG	PROTECTION	DEFENSA

Fiat 124 Spider Club e.V.

MODIF.	N.ORDINAZ.	SGR.	Q.	DENOMINAZIONE	DESIGNATION	BENENNUNG	DESCRIPTION	DENOMINACIONES
	1905375	L302	1	RIPARO POST.S	PROTECTION	ABDECKUNG	PROTECTION	DEFENSA
	1905376	L302	1	STAFFA POST.D	ETRIER	HALTER	BRACKET	SOPORTE
	1905377	L302	1	STAFFA POST.S	ETRIER	HALTER	BRACKET	SOPORTE
	1905382	M101	1	ASTA	TIGE	STANGE	ROD	VARILLA
	1905383	M101	1	DISPOSITIVO DI REGOLAZIONE SCHIENALE LAT.D	DISPOSITIF DE REGLAGE DU DOSSIER	RUECKENLEHNEVERSTELLVORRICHTUNG	SEAT BACK ADJUSTIN DEVICE	DISPOSITIVO DE REGULACION DE RESPALDO
	1905384	M101	1	DISPOSITIVO DI REGOLAZIONE SCHIENALE LAT.S	DISPOSITIF DE REGLAGE DU DOSSIER	RUECKENLEHNEVERSTELLVORRICHTUNG	SEAT BACK ADJUSTIN DEVICE	DISPOSITIVO DE REGULACION DE RESPALDO
	1905385	M101	1	DISPOSITIVO DI REGOLAZIONE SCHIENALE CENTR.D	DISPOSITIF DE REGLAGE DU DOSSIER	RUECKENLEHNEVERSTELLVORRICHTUNG	SEAT BACK ADJUSTIN DEVICE	DISPOSITIVO DE REGULACION DE RESPALDO
	1905386	M101	1	DISPOSITIVO DI REGOLAZIONE SCHIENALE CENTR.S	DISPOSITIF DE REGLAGE DU DOSSIER	RUECKENLEHNEVERSTELLVORRICHTUNG	SEAT BACK ADJUSTIN DEVICE	DISPOSITIVO DE REGULACION DE RESPALDO
	1905503	L101	1	FILO DI ACCIAIO	FIL D'ACIER	STAHLDRAHT	STEEL WIRE	ALAMBRE DE ACERO
	1905964	L101	1	ASTA	TIGE	STANGE	ROD	VARILLA
	1906914	M101	2	APPOGGIATESTA COMPL.	APPUIE-TETE	KOPFSTUETZE	HEADREST	APOYACABEZA
				-NON RIVESTITO	-NON REVETU	-OHNE BEZUG	-W/O COVERING	-NO FORRADO
	1906919	M101	1	SEDILE D COMPL.	SIEGE	SITZ	SEAT	BUTACA
				-NON RIVESTITO	-NON REVETU	-OHNE BEZUG	-W/O COVERING	-NO FORRADO
	1906920	M101	1	SEDILE S COMPL.	SIEGE	SITZ	SEAT	BUTACA
				-NON RIVESTITO	-NON REVETU	-OHNE BEZUG	-W/O COVERING	-NO FORRADO
	1907032	L105	3	TAPPO	BOUCHON	STOPFEN	PLUG	TAPON
	1907035	L123	1	PROFILATO DI GOMMA	PROFILE CAOUTCHOUC	PROFILGUMMI	RUBBER WEATHERSTRIP	PERFIL DE GOMA
	1907042	M101	2	PIASTRINA	PLAQUETTE	PLAETTCHEN	PLATE	PLACA
	1907232	L109	12	VITE	VIS	SCHRAUBE	SCREW	TORNILLO
	1907360	M108	1	COPERCHIO	COUVERCLE	DECKEL	COVER	TAPA
	1907601	L108	1	PROFILATO DI GOMMA	PROFILE CAOUTCHOUC	PROFILGUMMI	RUBBER WEATHERSTRIP	PERFIL DE GOMA
				-PER TRAVERSA	-POUR TRAVERSE	-FUER TRAVERSE	-FOR CROSSRAIL	-PARA TRAVESANO
	1907601	L109	2	PROFILATO DI GOMMA	PROFILE CAOUTCHOUC	PROFILGUMMI	RUBBER WEATHERSTRIP	PERFIL DE GOMA
				-PER VANO PORTA	-DE BAIE DE PORTE	-FUER TUEROEFFNUNG	-FOR DOOR OPENING	-DE PUERTA
	1907602	L109	2	BATTICALCAGNO INT.	BAVOLET	FUSSLEISTE	DOORSILL MOULDING	MOLDURA
	1907603	L109	4	STAFFETTA	COLLIER	HALTER	RETAINER	ABRAZADERA
	4071817	M101	8	VITE	VIS	SCHRAUBE	SCREW	TORNILLO
	4107889	M101	4	VITE POST.	VIS	SCHRAUBE	SCREW	TORNILLO
	4109624	L109	2	ROSONE	ROSACE	ROSETTE	ORNAMENT	VIROLA
	4116766	M108	1	CINGHIA	SANGLE	HALTERIEMEN	STRAP	CORREA
	4137045	L104	2	DIFFUSORE	DIFFUSEUR	DUESE	DIFFUSER	DIFUSOR
	4138439	L109	2	FERMAGLIO	AGRAFE	KLEMMSTUECK	CLIP	SUJETADOR
	4151751	L104	1	PARETE DIVISORIA POST.LAT.D	CLOISON	TRENNWAND	PARTITION PANEL	TABIQUE

Fiat 124 Spider Club e.V.

MODIF.	N.ORDINAZ.	SGR.	Q.	DENOMINAZIONE	DESIGNATION	BENENNUNG	DESCRIPTION	DENOMINACIONES
	4151752	L104	1	PARETE DIVISORIA POST.LAT.S	CLOISON	TRENNWAND	PARTITION PANEL	TABIQUE
	4151761	L103	1	SCATOLAMENTO ANT.	FERRURE	KASTENELEMENT	BOXED PANEL	REFUERZO
	4157540	L125	2	GUARNIZIONE -PER PROIETTORE	JOINT -POUR PROJECTEUR	DICHTUNG -FUER SCHEINWERFER	GASKET -FOR HEADLAMP	JUNTA -PARA PROYECTOR
	4158170	L302	5	BLOCCHETTO DI FISSAG-GIO	TAQUET DE FIXATION	SPANNSTUECK	PAD	MULETILLA DE FIJACION
	4163010	L104	1	PARETE DIVISORIA POST.CENTR.	CLOISON	TRENNWAND	PARTITION PANEL	TABIQUE
	4163020	L103	1	LONGHERONE LAT.CENTR.D	LONGERON	LAENGSTRAEGER	SIDE MEMBER	LARGUERO
	4163021	L103	1	LONGHERONE LAT.CENTR.S	LONGERON	LAENGSTRAEGER	SIDE MEMBER	LARGUERO
	4164527	M107	1	PORTACENERE	CENDRIER	ASCHENBECHER	ASH RECEIVER	CENICERO
	4164572	L125	1	SIGLA DEL MODELLO POST.	MOTIF	MODELLZEICHEN	TYPE PLATE	EMBLEMA
	4168631	L118	1	CRISTALLO	GLACE	GLASSCHEIBE	GLASS	CRISTAL
	4170593	L302	1	GUARNIZIONE	JOINT	DICHTUNG	GASKET	JUNTA
	4186751	L104	1	PASSARUOTA POST.INT.D	PASSE-ROUE	RADKASTENBLECH	WHEELBOX	CAVIDAD DE RUEDA
	4186752	L104	1	PASSARUOTA POST.INT.S	PASSE-ROUE	RADKASTENBLECH	WHEELBOX	CAVIDAD DE RUEDA
	4195593	L102	2	DIFFUSORE ARIA ORIEN-TABILE	AERATEUR ORIENTA-BLE	VERSTELLBARE LUFTDUESE	ADJUSTABLE AIR OUTLET	BOQUILLA ORIENTA-BLE
	4219650	L104	2	PROFILATO DI GOMMA ANT.	PROFILE CAOUTCHOUC	PROFILGUMMI	RUBBER WEATHER-STRIP	PERFIL DE GOMA
	4221987	M101	1	GUIDA INT.D	GLISSIERE	SCHIENE	GUIDE	GUIA
	4221988	M101	1	GUIDA INT.S	GLISSIERE	SCHIENE	GUIDE	GUIA
	4224029	M101	2	GUIDA EST.	GLISSIERE	SCHIENE	GUIDE	GUIA
	4224267	L302	1	COPERCHIO	COUVERCLE	DECKEL	COVER	TAPA
	4224271	L302	1	GUARNIZIONE	JOINT	DICHTUNG	GASKET	JUNTA
	4225787	L104	1	RIPARO ANT.D	PROTECTION	ABDECKUNG	PROTECTION	DEFENSA
	4225789	L104	1	RIPARO ANT.S	PROTECTION	ABDECKUNG	PROTECTION	DEFENSA
	4225790	L105	1	CONVOGLIATORE SUP.	CONVOYEUR	LEITBLECH	CONVEYOR	CANALIZADOR
	4234282	L301	1	SIGLA	MOTIF	FIRMENKENNZEICHEN	MAKE MEDALLION	EMBLEMA
	4234287	L125	1	SIGLA DEL MODELLO POST.(RALLY)	MOTIF	MODELLZEICHEN	TYPE PLATE	EMBLEMA
	4294835	L102	1	RIPARO SUP. -PER TUBO DELLO STERZO	PROTECTION -POUR TUBE DE L'AR-BRE DE DIRECTION	ABDECKUNG -FUER LENKROHR	PROTECTION -FOR STEERING COLUMN JACKET	DEFENSA -PARA TUBO DE ARBOL DE DIRECCION
	4294836	L102	1	RIPARO INF. -PER TUBO DELLO STERZO	PROTECTION -POUR TUBE DE L'AR-BRE DE DIRECTION	ABDECKUNG -FUER LENKROHR	PROTECTION -FOR STEERING COLUMN JACKET	DEFENSA -PARA TUBO DE ARBOL DE DIRECCION
	4295900	L104	1	SEDE DELLA BATTERIA	SIEGE DE BATTERIE	BATTERIESITZ	BATTERY SEAT	SOPORTE DE BATERIA
	4296252	L103	1	TRAVERSA ANT.	TRAVERSE	TRAVERSE	CROSSRAIL	TRAVESANO
	4296590	L104	1	TRAVERSA ANT.SUP.	TRAVERSE	TRAVERSE	CROSSRAIL	TRAVESANO
	4296823	L104	1	CRUSCOTTO	TABLIER	STIRNWAND	DASH/PANEL	TABLERO
	4296941	L104	1	TRAVERSA SUP.	TRAVERSE	TRAVERSE	CROSSRAIL	TRAVESANO
	4297149	L104	1	OSSATURA INT.ANT.D COMPL.	OSSATURE	RAHMENWERK	FRAMING	ARMAZON

Fiat 124 Spider Club e.V.

MODIF.	N.ORDINAZ.	SGR.	Q.	DENOMINAZIONE	DESIGNATION	BENENNUNG	DESCRIPTION	DENOMINACIONES
	4297150	L104	1	OSSATURA INT.ANT.S	OSSATURE	RAHMENWERK	FRAMING	ARMAZON
	4297602	L125	2	CORNICE	MONTURE	RAHMEN	FRAME	MARCO
				-PER PROIETTORE	-POUR PROJECTEUR	-FUER SCHEINWERFER	-FOR HEADLAMP	-PARA PROYECTOR
	4298811	L103	1	RINFORZO SUP.POST.	RENFORT	VERSTAERKUNG	REINFORCEMENT	REFUERZO
	4300780	L102	2	CANOTTO	TUYAU	ROHR	PIPE	TUBO
	4301953	L103	1	LONGHERONE POST.D	LONGERON	LAENGSTRAEGER	SIDE MEMBER	LARGUERO
	4301954	L103	1	LONGHERONE POST.S	LONGERON	LAENGSTRAEGER	SIDE MEMBER	LARGUERO
	4301958	L103	1	TRAVERSA POST.COMPL	TRAVERSE	TRAVERSE	CROSSRAIL	TRAVESANO
	4306011	L103	1	RINFORZO INF.	RENFORT	VERSTAERKUNG	REINFORCEMENT	REFUERZO
	4307245	L103	1	PAVIMENTO POST.	PLANCHER	BODENBLECH	FLOOR PAN	PISO
	5883018	L104	1	MENSOLA ANT.D	CONSOLE	STUETZE	REINFORCEMENT	REFUERZO
	5883019	L104	1	MENSOLA ANT.S	CONSOLE	STUETZE	REINFORCEMENT	REFUERZO
	5883020	L103	1	LONGHERONE EST.D	LONGERON	LAENGSTRAEGER	SIDE MEMBER	LARGUERO
	5883021	L103	1	LONGHERONE EST.S	LONGERON	LAENGSTRAEGER	SIDE MEMBER	LARGUERO
	5883022	L103	1	LONGHERONE INT.D	LONGERON	LAENGSTRAEGER	SIDE MEMBER	LARGUERO
	5883023	L103	1	LONGHERONE INT.S	LONGERON	LAENGSTRAEGER	SIDE MEMBER	LARGUERO
	5883024	L104	1	TRAVERSA POST.	TRAVERSE	TRAVERSE	CROSSRAIL	TRAVESANO
	5883025	L105	1	RIVESTIMENTO INF.ANT.	REVETEMENT	VERKLEIDUNG	PANEL	PANEL
	5883026	L105	1	RIVESTIMENTO LAT.ANT.D	REVETEMENT	VERKLEIDUNG	PANEL	PANEL
	5883027	L105	1	RIVESTIMENTO LAT.ANT.S	REVETEMENT	VERKLEIDUNG	PANEL	PANEL
	5883028	L105	1	RIVESTIMENTO ANT.INF.	REVETEMENT	VERKLEIDUNG	PANEL	PANEL
	5883029	L105	1	RIVESTIMENTO D	REVETEMENT	VERKLEIDUNG	PANEL	PANEL
				-PER SOTTOPORTA	-POUR BAS DE PORTE	-FUER UNTERTUER-KANTE	-FOR UNDERDOOR STRUCTURE	-PARA UMBRAL
	5883030	L105	1	RIVESTIMENTO S	REVETEMENT	VERKLEIDUNG	PANEL	PANEL
				-PER SOTTOPORTA	-POUR BAS DE PORTE	-FUER UNTERTUER-KANTE	-FOR UNDERDOOR STRUCTURE	-PARA UMBRAL
	5883031	L105	1	PARASASSI D	CHASSE-PIERRES	STEINSCHLAG-SCHUETZER	STONEGUARD	GUARDAPIEDRAS
	5883032	L105	1	PARASASSI S	CHASSE-PIERRES	STEINSCHLAG-SCHUETZER	STONEGUARD	GUARDAPIEDRAS
	5883033	L105	1	RIVESTIMENTO POST.D	REVETEMENT	VERKLEIDUNG	PANEL	PANEL
	5883034	L105	1	RIVESTIMENTO POST.S	REVETEMENT	VERKLEIDUNG	PANEL	PANEL
	5883035	L105	1	RIVESTIMENTO SUP.POST.	REVETEMENT	VERKLEIDUNG	PANEL	PANEL
	5883036	L105	1	RIVESTIMENTO INF.POST.	REVETEMENT	VERKLEIDUNG	PANEL	PANEL
	5883037	L105	1	RIVESTIMENTO INF.POST.D	REVETEMENT	VERKLEIDUNG	PANEL	PANEL
	5883038	L105	1	RIVESTIMENTO INF.POST.S	REVETEMENT	VERKLEIDUNG	PANEL	PANEL
	5883039	L105	1	RIVESTIMENTO INF.POST.	REVETEMENT	VERKLEIDUNG	PANEL	PANEL
	5883041	L109	1	PORTA D	PORTE	TUER	DOOR	PUERTA
	5883042	L109	1	PORTA S	PORTE	TUER	DOOR	PUERTA
	5883043	L109	4	CERNIERA	CHARNIERE	SCHARNIER	HINGE	BISAGRA
				-PER PORTA	-POUR PORTE	-FUER TUER	-FOR DOOR	-PARA PUERTA
	5883044	L109	1	INTELAIATURA D COMPL.	CHASSIS	RAHMEN	FRAMING	BASTIDOR
				-PER CRISTALLO	-POUR GLACE	-FUER GLASSCHEIBE	-FOR GLASS PANE	-PARA CRISTAL

Fiat 124 Spider Club V.

MODIF.	N.ORDINAZ.	SGR.	Q.	DENOMINAZIONE	DESIGNATION	BENENNUNG	DESCRIPTION	DENOMINACIONES
	5883045	L109	1	INTELAIATURA S COMPL.	CHASSIS	RAHMEN	FRAMING	BASTIDOR
				-PER CRISTALLO	-POUR GLACE	-FUER GLASSCHEIBE	-FOR GLASS PANE	-PARA CRISTAL
	5883046	L109	2	MANIGLIA	POIGNEE	KURBEL	HANDLE	MANIVELA
	5883047	L109	2	MANIGLIA INT.D	POIGNEE	GRIFF	HANDLE	MANECILLA
	5883048	L109	1	MANIGLIA INT.S	POIGNEE	GRIFF	HANDLE	MANECILLA
	5883049	L109	1	MANIGLIA DI APPIGLIO INT.S	POIGNEE	HALTEGRIFF	GRAB HANDLE	ASA
	5883050	L109	1	MODANATURA INT.D	MOULURE	ZIERLEISTE	MOULDING	MOLDURA
	5883051	L109	1	BATTICALCAGNO EST.D	BAVOLET	FUSSLEISTE	DOORSILL MOULDING	MOLDURA
	5883052	L109	1	BATTICALCAGNO EST.S	BAVOLET	FUSSLEISTE	DOORSILL MOULDING	MOLDURA
	5883053	L109	1	MONTANTE D	MONTANT	SAULE	PILLAR	MONTANTE
				-PER CRISTALLO	-POUR GLACE	-FUER GLASSCHEIBE	-FOR GLASS PANE	-PARA CRISTAL
	5883054	L109	1	MONTANTE S	MONTANT	SAULE	PILLAR	MONTANTE
				-PER CRISTALLO	-POUR GLACE	-FUER GLASSCHEIBE	-FOR GLASS PANE	-PARA CRISTAL
	5883055	L109	1	PANNELLO D COMPL.	PANNEAU	VERKLEIDUNG	PANEL	CONTRAPANEL
				-COLORE NERO	-NOIR	-SCHWARZ	-BLACK	-NEGRO
				-PER PORTA	-POUR PORTE	-FUER TUER	-FOR DOOR	-PARA PUERTA
	5883056	L109	1	PANNELLO S COMPL.	PANNEAU	VERKLEIDUNG	PANEL	CONTRAPANEL
				-COLORE NERO	-NOIR	-SCHWARZ	-BLACK	-NEGRO
				-PER PORTA	-POUR PORTE	-FUER TUER	-FOR DOOR	-PARA PUERTA
	5883057	L302	1	RIPARO INF.S	PROTECTION	ABDECKUNG	PROTECTION	DEFENSA
	5883058	M106	1	TAPPETO	TAPIS	BELAG	MAT	ALFOMBRA
				-PER VANO BAGAGLI	-POUR COFFRE	-FUER KOFFERRAUM	-FOR LUGGAGE COMPARTMENT	-PARA BAUL
	5883059	L306	1	ROSTRO DEL PARAURTI D	SABOT DE PARE-CHOCS	STOSSFAENGERHORN	BUMPER GUARD	ESCUDETE DEL PARACHOQUES
	5883060	L306	1	ROSTRO DEL PARAURTI S	SABOT DE PARE-CHOCS	STOSSFAENGERHORN	BUMPER GUARD	ESCUDETE DEL PARACHOQUES
	5883061	L301	1	GRIGLIA DEL RADIATORE	GRILLE DE RADIATEUR	KUEHLERGITTER	RADIATOR GRILLE	CORAZA DEL RADIADOR
	5883062	L301	1	CORNICE INF.	MONTURE	RAHMEN	FRAME	MARCO
	5883063	M107	1	SPECCHIO RETROVISORE EST.	RETROVISEUR	RUECKBLICKSPIEGEL	REAR VIEW MIRROR	ESPEJO RETROVISOR
	5883064	L108	1	TETTO RIGIDO COMPL.	HARD-TOP	HARD TOP	HARD TOP	TECHO DURO
	5883065	L108	1	STAFFA INF.POST.	ETRIER	HALTER	BRACKET	SOPORTE
				-PER FINESTRA	-POUR FENETRE	-FUER FENSTER	-FOR WINDOW	-PARA VENTANA
	5883066	L108	1	STAFFA SUP.POST.	ETRIER	HALTER	BRACKET	SOPORTE
				-PER FINESTRA	-POUR FENETRE	-FUER FENSTER	-FOR WINDOW	-PARA VENTANA
	5883068	L108	1	FINESTRA POST.	BAIE	FENSTER	WINDOW	VENTANA
	5883069	L109	1	VASCHETTA D	CUVE	GEFASS	PAN	CUBA
	5883070	L109	1	VASCHETTA S	CUVE	GEFASS	PAN	CUBA
	5883071	L108	1	GANCIO ANT.D	CROCHET	HAKEN	HOOK	GANCHO
				-PER PARABREZZA	-POUR PARE-BRISE	-FUER WINDSCHUTZSCHEIBE	-FOR WINDSHIELD	-PARA PARABRISAS
	5883072	L108	1	GANCIO ANT.S	CROCHET	HAKEN	HOOK	GANCHO
				-PER PARABREZZA	-POUR PARE-BRISE	-FUER WINDSCHUTZSCHEIBE	-FOR WINDSHIELD	-PARA PARABRISAS

Fiat 124 Spider Club e.V.

MODIF.	N.ORDINAZ.	SGR.	Q.	DENOMINAZIONE	DESIGNATION	BENENNUNG	DESCRIPTION	DENOMINACIONES
	5883076	M106	1	RIVESTIMENTO ANT.CENTR.	REVETEMENT	VERKLEIDUNG	COVERING	FORRO
	5883077	M106	1	TAPPETO LAT.D	TAPIS	BELAG	MAT	ALFOMBRA
	5883078	M106	1	TAPPETO LAT.S	TAPIS	BELAG	MAT	ALFOMBRA
	5883080	M106	1	TAPPETO CENTR.POST.SUP.	TAPIS	BELAG	MAT	ALFOMBRA
	5883081	M106	1	TAPPETO CENTR.	TAPIS	BELAG	MAT	ALFOMBRA
	5883083	M106	1	TAPPETO ANT.D	TAPIS	BELAG	MAT	ALFOMBRA
	5883084	M106	1	TAPPETO ANT.S	TAPIS	BELAG	MAT	ALFOMBRA
	5883085	M107	1	RIVESTIMENTO POST.	REVETEMENT	VERKLEIDUNG	COVERING	FORRO
	5883086	M107	1	CONSOLLE CENTR.INF.	CONSOLE	KONSOLE	CONSOLE	CONSOLA
	5883087	L125	1	PORTATARGA ANT.	PORTE-PLAQUE	KENNZEICHENHALTER	PLATE SUPPORT	SOPORTE DE PLACA
	5883089	L102	1	MOSTRINA CENTR.SUP.D	MOTIF	ZIERSTUECK	ORNAMENT	EMBELLECEDOR
	5883090	L102	1	MOSTRINA CENTR.INF.D	MOTIF	ZIERSTUECK	ORNAMENT	EMBELLECEDOR
	5883091	L102	1	CORNICE	MONTURE	RAHMEN	FRAME	MARCO
				-PER PLANCIA PORTASTRUMENTI	-POUR PLANCHE DE BORD	-FUER INSTRUMENTENBRETT	-FOR INSTRUMENT PANEL	-PARA TABLERO DE INSTRUMENTOS
	5883092	L102	1	MODANATURA LAT.SUP.D	MOULURE	ZIERLEISTE	MOULDING	MOLDURA
	5883116	M107	1	SPECCHIO RETROVISORE INT.	RETROVISEUR	RUECKBLICKSPIEGEL	REAR VIEW MIRROR	ESPEJO RETROVISOR
	5883134	M101	2	FODERA	HOUSSE	UEBERZUG	COVERING	FORRO
				-COLORE NERO	-NOIR	-SCHWARZ	-BLACK	-NEGRO
				-PER APPOGGIATESTA	-POUR APPUIE-TETE	-FUER KOPFSTUETZE	-FOR HEADREST	-PARA APOYACABEZA
	5883137	M101	2	FODERA ANT.	HOUSSE	UEBERZUG	COVERING	FORRO
				-COLORE NERO	-NOIR	-SCHWARZ	-BLACK	-NEGRO
				-PER SCHIENALE	-POUR DOSSIER	-FUER RUECKLEHNE	-FOR SEAT BACK	-PARA RESPALDO
	5883140	M101	2	FODERA ANT.	HOUSSE	UEBERZUG	COVERING	FORRO
				-COLORE NERO	-NOIR	-SCHWARZ	-BLACK	-NEGRO
				-PER CUSCINO	-POUR COUSSIN	-FUER SITZPOLSTER	-FOR CUSHION	-PARA ASIENTO
	5883143	M101	2	PANNELLO ANT.	PANNEAU	VERKLEIDUNG	PANEL	CONTRAPANEL
				-COLORE NERO	-NOIR	-SCHWARZ	-BLACK	-NEGRO
				-PER SCHIENALE	-POUR DOSSIER	-FUER RUECKLEHNE	-FOR SEAT BACK	-PARA RESPALDO
	5883152	M107	1	RIVESTIMENTO LAT.ANT.D	REVETEMENT	VERKLEIDUNG	COVERING	FORRO
	5883153	M107	1	RIVESTIMENTO LAT.ANT.S	REVETEMENT	VERKLEIDUNG	COVERING	FORRO
	5883162	L102	1	RIVESTIMENTO LAT.D	REVETEMENT	VERKLEIDUNG	COVERING	FORRO
	5883163	L102	1	RIVESTIMENTO LAT.S	REVETEMENT	VERKLEIDUNG	COVERING	FORRO
	5883287	L101	4	ROSETTA	RONDELLE	SCHEIBE	WASHER	ARANDELA
	5883287	L123	2	ROSETTA	RONDELLE	SCHEIBE	WASHER	ARANDELA
	5883288	L101	1	COPIGLIA	GOUPILLE FENDUE	SPLINT	SPLIT PIN	PASADOR ABIERTO
	5883289	L101	3	VITE	VIS	SCHRAUBE	SCREW	TORNILLO
	5883290	L101	3	ROSETTA DI SICUREZZA	RONDELLE FREIN	SICHERUNGSRING	LOCKWASHER	ARANDELA DE FRENO
	5883290	L109	6	ROSETTA DI SICUREZZA	RONDELLE FREIN	SICHERUNGSRING	LOCKWASHER	ARANDELA DE FRENO
	5883291	L101	3	ROSETTA DI SICUREZZA	RONDELLE FREIN	SICHERUNGSRING	LOCKWASHER	ARANDELA DE FRENO
	5883291	L109	4	ROSETTA DI SICUREZZA	RONDELLE FREIN	SICHERUNGSRING	LOCKWASHER	ARANDELA DE FRENO
	5883292	L101	5	DADO	ECROU	MUTTER	NUT	TUERCA
	5883292	L123	4	DADO	ECROU	MUTTER	NUT	TUERCA

Fiat 124 Spider Sub e.V.

MODIF.	N.ORDINAZ.	SGR.	Q.	DENOMINAZIONE	DESIGNATION	BENENNUNG	DESCRIPTION	DENOMINACIONES
	5883293	L101	2	ROSETTA	RONDELLE	SCHEIBE	WASHER	ARANDELA
	5883294	L101	4	VITE	VIS	SCHRAUBE	SCREW	TORNILLO
	5883295	L101	4	ROSETTA DI SICUREZZA	RONDELLE FREIN	SICHERUNGSRING	LOCKWASHER	ARANDELA DE FRENO
	5883295	L109	24	ROSETTA DI SICUREZZA	RONDELLE FREIN	SICHERUNGSRING	LOCKWASHER	ARANDELA DE FRENO
	5883296	L101	4	ROSETTA	RONDELLE	SCHEIBE	WASHER	ARANDELA
	5883297	L104	1	RINFORZO D	RENFORT	VERSTAERKUNG	REINFORCEMENT	REFUERZO
				-PER FIANCATA	-POUR COTE DE COQUE	-FUER SEITENWAND	-FOR SIDE PANEL	-PARA COSTADO
	5883298	L104	1	RINFORZO S	RENFORT	VERSTAERKUNG	REINFORCEMENT	REFUERZO
				-PER FIANCATA	-POUR COTE DE COQUE	-FUER SEITENWAND	-FOR SIDE PANEL	-PARA COSTADO
	5883299	L104	1	MONTANTINO D	MONTANT	SAULE	PILLAR	MONTANTE
				-PER FIANCATA	-POUR COTE DE COQUE	-FUER SEITENWAND	-FOR SIDE PANEL	-PARA COSTADO
	5883300	L104	1	MONTANTINO S	MONTANT	SAULE	PILLAR	MONTANTE
				-PER FIANCATA	-POUR COTE DE COQUE	-FUER SEITENWAND	-FOR SIDE PANEL	-PARA COSTADO
	5883301	L105	2	VITE	VIS	SCHRAUBE	SCREW	TORNILLO
	5883302	L105	2	ROSETTA	RONDELLE	SCHEIBE	WASHER	ARANDELA
	5883303	L105	2	ROSETTA	RONDELLE	SCHEIBE	WASHER	ARANDELA
	5883304	L105	6	VITE	VIS	SCHRAUBE	SCREW	TORNILLO
	5883305	L105	6	ROSETTA	RONDELLE	SCHEIBE	WASHER	ARANDELA
	5883306	L105	4	VITE	VIS	SCHRAUBE	SCREW	TORNILLO
	5883307	L105	4	ROSETTA	RONDELLE	SCHEIBE	WASHER	ARANDELA
	5883307	L109	4	ROSETTA	RONDELLE	SCHEIBE	WASHER	ARANDELA
	5883311	M107	4	VITE	VIS	SCHRAUBE	SCREW	TORNILLO
	5883312	M107	4	ROSETTA	RONDELLE	SCHEIBE	WASHER	ARANDELA
	5883313	L109	4	RIBATTINO	RIVET	NIET	RIVET	REMACHE
	5883314	L109	12	VITE	VIS	SCHRAUBE	SCREW	TORNILLO
	5883315	L109	4	ROSETTA DI SICUREZZA	RONDELLE FREIN	SICHERUNGSRING	LOCKWASHER	ARANDELA DE FRENO
	5883316	L109	10	ROSETTA	RONDELLE	SCHEIBE	WASHER	ARANDELA
	5883317	L123	6	ROSETTA	RONDELLE	SCHEIBE	WASHER	ARANDELA
	5883318	L109	6	VITE	VIS	SCHRAUBE	SCREW	TORNILLO
	5883320	L123	6	DADO	ECROU	MUTTER	NUT	TUERCA
	5883330	L109	4	VITE	VIS	SCHRAUBE	SCREW	TORNILLO
	5883331	L109	6	VITE	VIS	SCHRAUBE	SCREW	TORNILLO
	5883332	L109	4	VITE	VIS	SCHRAUBE	SCREW	TORNILLO
	5883333	L109	6	ROSETTA	RONDELLE	SCHEIBE	WASHER	ARANDELA
	5883334	L109	6	DADO	ECROU	MUTTER	NUT	TUERCA
	5883335	L109	4	VITE	VIS	SCHRAUBE	SCREW	TORNILLO
	5883336	L109	2	VITE	VIS	SCHRAUBE	SCREW	TORNILLO
	5883337	L118	4	ROSETTA	RONDELLE	SCHEIBE	WASHER	ARANDELA
	5883338	L118	4	ROSETTA	RONDELLE	SCHEIBE	WASHER	ARANDELA
	5883339	L118	4	ROSETTA DI SICUREZZA	RONDELLE FREIN	SICHERUNGSRING	LOCKWASHER	ARANDELA DE FRENO
	5883340	L118	4	VITE	VIS	SCHRAUBE	SCREW	TORNILLO
	5883341	L123	1	STAFFA	ETRIER	HALTER	BRACKET	SOPORTE
	5883342	L123	2	DADO	ECROU	MUTTER	NUT	TUERCA
	5883343	L123	2	ROSETTA	RONDELLE	SCHEIBE	WASHER	ARANDELA
	5883344	L123	4	DADO	ECROU	MUTTER	NUT	TUERCA
	5883345	L306	4	ROSETTA	RONDELLE	SCHEIBE	WASHER	ARANDELA

Fiat 124 Spider Club.it

MODIF.	N.ORDINAZ.	SGR.	Q.	DENOMINAZIONE	DESIGNATION	BENENNUNG	DESCRIPTION	DENOMINACIONES
	5883345	L307	4	ROSETTA	RONDELLE	SCHEIBE	WASHER	ARANDELA
	5883349	L306	4	ROSETTA DI SICUREZZA	RONDELLE FREIN	SICHERUNGSRING	LOCKWASHER	ARANDELA DE FRENO
	5883349	L307	4	ROSETTA DI SICUREZZA	RONDELLE FREIN	SICHERUNGSRING	LOCKWASHER	ARANDELA DE FRENO
	5883350	L306	4	VITE	VIS	SCHRAUBE	SCREW	TORNILLO
	5883350	L307	4	VITE	VIS	SCHRAUBE	SCREW	TORNILLO
	5883354	M101	4	VITE	VIS	SCHRAUBE	SCREW	TORNILLO
	5883355	M101	4	ROSETTA DI SICUREZZA	RONDELLE FREIN	SICHERUNGSRING	LOCKWASHER	ARANDELA DE FRENO
	5883627	L104	1	FIANCHETTO ANT.D	TABLIER	SEITENBLECH	SIDE PANEL	COSTADO
	5883628	L104	1	FIANCHETTO ANT.S	TABLIER	SEITENBLECH	SIDE PANEL	COSTADO
	5883629	L104	1	FIANCHETTO LAT.POST.D	TABLIER	SEITENBLECH	SIDE PANEL	COSTADO
	5883630	L104	1	FIANCHETTO LAT.POST.S	TABLIER	SEITENBLECH	SIDE PANEL	COSTADO
	5883631	L104	1	CONVOGLIATORE	CONVOYEUR	LEITBLECH	CONVEYOR	CANALIZADOR
	5883632	L105	1	RIVESTIMENTO ANT.D	REVETEMENT	VERKLEIDUNG	PANEL	PANEL
	5883633	L105	1	RIVESTIMENTO ANT.S	REVETEMENT	VERKLEIDUNG	PANEL	PANEL
	5883634	L109	1	MODANATURA INT.S	MOULURE	ZIERLEISTE	MOULDING	MOLDURA
	5883635	L109		ALZACRISTALLO D	LEVE-GLACE	KURBELAPPARAT	WINDOW REGULATOR	ELEVADOR DE CRISTAL
!	5883636	L109	SO - 1	ALZACRISTALLO S	LEVE-GLACE	KURBELAPPARAT	WINDOW REGULATOR	ELEVADOR DE CRISTAL
	5883637	L109	1	MANIGLIA DI APPIGLIO INT.D	POIGNEE	HALTEGRIFF	GRAB HANDLE	ASA
	5883638	L123	1	CERNIERA D	CHARNIERE	SCHARNIER	HINGE	BISAGRA
	5883639	L123	1	CERNIERA S	CHARNIERE	SCHARNIER	HINGE	BISAGRA
	5883640	L123	1	ASTA	TIGE	STANGE	ROD	VARILLA
	5883641	L302	1	RIPARO SUP.S	PROTECTION	ABDECKUNG	PROTECTION	DEFENSA
	5883642	L307	1	ROSTRO DEL PARAURTI D	SABOT DE PARE-CHOCS	STOSSFAENGERHORN	BUMPER GUARD	ESCUDETE DEL PARA-CHOQUES
	5883643	L307	1	ROSTRO DEL PARAURTI S	SABOT DE PARE-CHOCS	STOSSFAENGERHORN	BUMPER GUARD	ESCUDETE DEL PARA-CHOQUES
	5883644	L125	1	PROFILATO DI GOMMA	PROFILE CAOUTCHOUC	PROFILGUMMI	RUBBER WEATHER-STRIP	PERFIL DE GOMA
				-PER PASSARUOTA	-POUR PASSE-ROUE	-FUER RADKASTEN-BLECH	-FOR WHEELBOX	-PARA CAVIDAD DE RUEDA
	5883645	L108	1	GANCIO D	CROCHET	HAKEN	HOOK	GANCHO
				-PER TRAVERSA	-POUR TRAVERSE	-FUER TRAVERSE	-FOR CROSSRAIL	-PARA TRAVESANO
	5883646	L108	1	GANCIO S	CROCHET	HAKEN	HOOK	GANCHO
				-PER TRAVERSA	-POUR TRAVERSE	-FUER TRAVERSE	-FOR CROSSRAIL	-PARA TRAVESANO
	5883647	L108	2	STAFFA LAT.	ETRIER	HALTER	BRACKET	SOPORTE
	5883648	L108	1	DISPOSITIVO CHIUSURA POST.D	VERROU	RIEGEL	LOCK	PESTILLO
	5883649	L108	1	DISPOSITIVO CHIUSURA POST.S	VERROU	RIEGEL	LOCK	PESTILLO
	5883650	L108	2	PROFILATO DI GOMMA POST.	PROFILE CAOUTCHOUC	PROFILGUMMI	RUBBER WEATHER-STRIP	PERFIL DE GOMA
	5883651	L108	1	GUARNIZIONE D	GARNITURE	UNTERLAGE	LINING	FORRO
	5883652	L108	1	GUARNIZIONE S	GARNITURE	UNTERLAGE	LINING	FORRO

Fiat 124 Spider Guide.it

MODIF.	N.ORDINAZ.	SGR.	Q.	DENOMINAZIONE	DESIGNATION	BENENNUNG	DESCRIPTION	DENOMINACIONES
	5883653	L108	2	PROFILATO DI GOMMA	PROFILE CAOUTCHOUC	PROFILGUMMI	RUBBER WEATHER-STRIP	PERFIL DE GOMA
	5883654	L108	1	PROFILATO DI GOMMA D	PROFILE CAOUTCHOUC	PROFILGUMMI	RUBBER WEATHER-STRIP	PERFIL DE GOMA
				-PER VANO PORTA	-DE BAIE DE PORTE	-FUER TUERDEFFNUNG	-FOR DOOR OPENING	-DE PUERTA
	5883655	L108	1	PROFILATO DI GOMMA S	PROFILE CAOUTCHOUC	PROFILGUMMI	RUBBER WEATHER-STRIP	PERFIL DE GOMA
				-PER VANO PORTA	-DE BAIE DE PORTE	-FUER TUERDEFFNUNG	-FOR DOOR OPENING	-DE PUERTA
	5883656	L108	2	PROFILATO SUP.	PROFILE	PROFIL	CHANNEL	PERFIL
	5883657	L108	2	PROFILATO POST.	PROFILE	PROFIL	CHANNEL	PERFIL
	5883658	L108	1	PROFILATO DI GOMMA POST.	PROFILE CAOUTCHOUC	PROFILGUMMI	RUBBER WEATHER-STRIP	PERFIL DE GOMA
	5883659	L108	2	GUARNIZIONE CENTR.	GARNITURE	UNTERLAGE	LINING	FORRO
				-PER MONTANTE	-POUR MONTANT	-FUER SAULE	-FOR PILLAR	-PARA MONTANTE
	5883660	L108	1	RIVESTIMENTO INT.POST.	REVETEMENT	VERKLEIDUNG	COVERING	FORRO
	5883661	L108	1	CORNICE DI GOMMA	CONTOUR CAOUTCHOUC	DICHTUNGSPROFIL	WEATHERSEAL STRIP	BURLETE DE GOMA
				-PER FINESTRA	-POUR FENETRE	-FUER FENSTER	-FOR WINDOW	-PARA VENTANA
	5883662	L108	1	MODANATURA INF.	MOULURE	ZIERLEISTE	MOULDING	MOLDURA
				-PER FINESTRA	-POUR FENETRE	-FUER FENSTER	-FOR WINDOW	-PARA VENTANA
	5883665	M106	1	APPOGGIAPIEDE D	REPOSE-PIEDS	FUSSRASTE	FOOTREST	DESCANSAPIE
	5883666	M106	1	TAPPETO POST.	TAPIS	BELAG	MAT	ALFOMBRA
				-PER PIANALE	-POUR PLATEAU	-FUER PLATTE	-FOR PANEL	-PARA PLATAFORMA
	5883667	L102	1	MODANATURA LAT.INF.D	MOULURE	ZIERLEISTE	MOULDING	MOLDURA
	5883703	L105	1	RIVESTIMENTO D	REVETEMENT	VERKLEIDUNG	PANEL	PANEL
				-PER MONTANTE	-POUR MONTANT	-FUER SAULE	-FOR PILLAR	-PARA MONTANTE
				-PER VANO PORTA	-DE BAIE DE PORTE	-FUER TUERDEFFNUNG	-FOR DOOR OPENING	-DE PUERTA
	5883704	L105	1	RIVESTIMENTO S	REVETEMENT	VERKLEIDUNG	PANEL	PANEL
				-PER MONTANTE	-POUR MONTANT	-FUER SAULE	-FOR PILLAR	-PARA MONTANTE
				-PER VANO PORTA	-DE BAIE DE PORTE	-FUER TUERDEFFNUNG	-FOR DOOR OPENING	-DE PUERTA
	5883710	L109	1	SERRATURA D	SERRURE	SCHLOSS	LOCK	CERRADURA
	5883711	L109	1	SERRATURA S	SERRURE	SCHLOSS	LOCK	CERRADURA
	5883712	L109	1	SCONTRINO D	GACHE	GESPERRE	STRIKER PLATE	CERRADERO
	5883713	L109	1	SCONTRINO S	GACHE	GESPERRE	STRIKER PLATE	CERRADERO
	5883714	L109	2	GUARNIZIONE	JOINT	DICHTUNG	GASKET	JUNTA
	5883715	L109	1	DENTE D	DENT	KLAUE	LUG	DIENTE
	5883716	L109	1	DENTE S	DENT	KLAUE	LUG	DIENTE
	5883717	L109	4	STAFFA SUP.	ETRIER	HALTER	BRACKET	SOPORTE
	5883718	L109	6	VITE	VIS	SCHRAUBE	SCREW	TORNILLO
	5883719	L109	2	VITE	VIS	SCHRAUBE	SCREW	TORNILLO
	5883720	L109	2	ROSETTA DI SICUREZZA	RONDELLE FREIN	SICHERUNGSRING	LOCKWASHER	ARANDELA DE FRENO
	5883749	L102	1	PLANCIA PORTASTRUMENTI	PLANCHE DE BORD	INSTRUMENTENBRETT	INSTRUMENT PANEL	TABLERO DE INSTRUMENTOS
	5883750	L301	1	STAFFA INF.	ETRIER	HALTER	BRACKET	SOPORTE
	5883907	L108	1	RIVESTIMENTO SUP.EST.	REVETEMENT	VERKLEIDUNG	PANEL	PANEL
	5883908	L108	1	RIVESTIMENTO EST.POST.INF.	REVETEMENT	VERKLEIDUNG	PANEL	PANEL

Fiat 124 Sniersclub e.V.

MODIF.	N.ORDINAZ.	SGR.	Q.	DENOMINAZIONE	DESIGNATION	BENENNUNG	DESCRIPTION	DENOMINACIONES
	5883909	L108	1	PROFILATO DI GOMMA SUP.	PROFILE CAOUTCHOUC	PROFILGUMMI	RUBBER WEATHER-STRIP	PERFIL DE GOMA
	5883910	L109	8	BOCCOLA	DOUILLE	BUECHSE	BUSH	CASQUILLO
	5883911	L109	8	ANELLO DI GOMMA	BAGUE CAOUTCHOUC	GUMMIRING	RUBBER RING	GUARNICION DE CAUCHO
	5883912	L109	4	VITE	VIS	SCHRAUBE	SCREW	TORNILLO
	7020189	L101	2	GANCIO	CROCHET	HAKEN	HOOK	GANCHO
	7020190	L101	2	PERNO	AXE	BOLZEN	PIN	EJE
	7020191	L101	2	STAFFA	ETRIER	HALTER	BRACKET	SOPORTE
	7020192	L101	2	SCONTRINO	GACHE	GESPERRE	STRIKER PLATE	CERRADERO
	7020198	L302	1	ROLL-BAR	ROLL-BAR	ROLL-BAR	ROLL-BAR	ROLL-BAR
	7020238	L125	1	SIGLA DEL MODELLO SUP.LAT.(ABARTH)	MOTIF	MODELLZEICHEN	TYPE PLATE	EMBLEMA
	7020268	L125	1	SIGLA DEL MODELLO INF.LAT.(ABARTH)	MOTIF	MODELLZEICHEN	TYPE PLATE	EMBLEMA
	12646801	M108	1	ROSETTA	RONDELLE	SCHEIBE	WASHER	ARANDELA
	13312801	M101	4	VITE	VIS	SCHRAUBE	SCREW	TORNILLO
	13325821	L109	4	VITE	VIS	SCHRAUBE	SCREW	TORNILLO
	17671201	L302	5	VITE	VIS	SCHRAUBE	SCREW	TORNILLO
	17678701	L123	1	VITE	VIS	SCHRAUBE	SCREW	TORNILLO
	17680901	L102	4	VITE	VIS	SCHRAUBE	SCREW	TORNILLO
	92034067	L109	2	CRISTALLO	GLACE	GLASSCHEIBE	GLASS	CRISTAL
	92034068	L109	2	CRISTALLO	GLACE	GLASSCHEIBE	GLASS	CRISTAL
	92034074	L101	1	COPERCHIO	COUVERCLE	DECKEL	COVER	TAPA
	92034075	L123	1	COPERCHIO	COUVERCLE	DECKEL	COVER	TAPA
	92034076	L125	1	MODANATURA ANT.D -PER PASSARUOTA	MOULURE -POUR PASSE-ROUE	ZIERLEISTE -FUER RADKASTEN-BLECH	MOULDING -FOR WHEELBOX	MOLDURA -PARA CAVIDAD DE RUEDA
	92034077	L125	1	MODANATURA ANT.S -PER PASSARUOTA	MOULURE -POUR PASSE-ROUE	ZIERLEISTE -FUER RADKASTEN-BLECH	MOULDING -FOR WHEELBOX	MOLDURA -PARA CAVIDAD DE RUEDA
	92034078	L125	1	MODANATURA POST.D -PER PASSARUOTA	MOULURE -POUR PASSE-ROUE	ZIERLEISTE -FUER RADKASTEN-BLECH	MOULDING -FOR WHEELBOX	MOLDURA -PARA CAVIDAD DE RUEDA
	92034079	L125	1	MODANATURA POST.S -PER PASSARUOTA	MOULURE -POUR PASSE-ROUE	ZIERLEISTE -FUER RADKASTEN-BLECH	MOULDING -FOR WHEELBOX	MOLDURA -PARA CAVIDAD DE RUEDA

Fiat 124 Spider Club e.V.

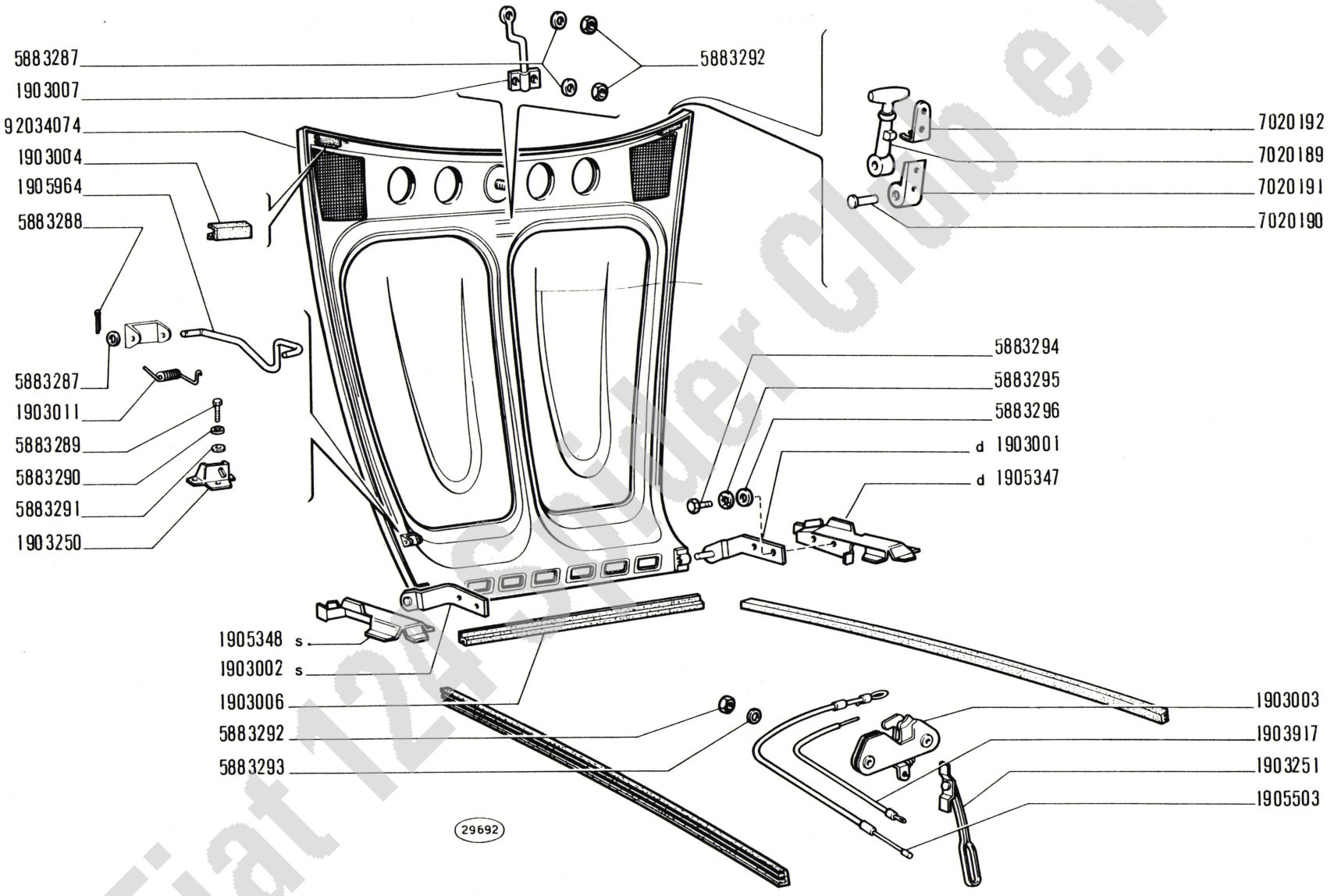

Fiat 124 Sport Club e.V.

COPERCHIO VANO MOTORE

Capot
Motorraumdeckel

Engine Compartment Lid
Tapa del motor

124 rally

L1.01

III-1973

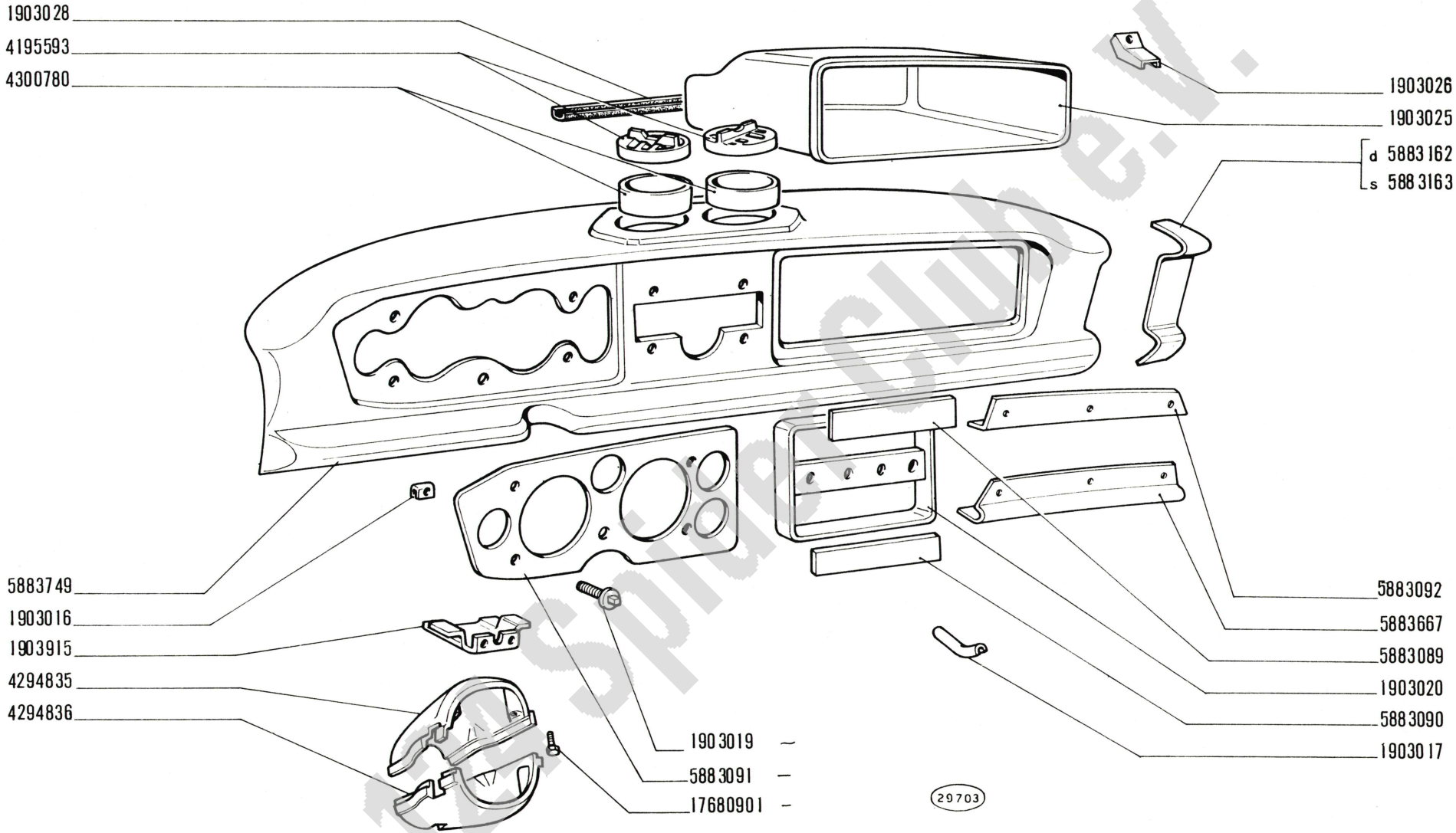

Fiat 124 Sport Club e.V.

124 rally

PLANCIA PORTASTRUMENTI E PARTI ANNESSE

Planche de bord et annexes
Instrumentenbrett und Zubehör
Instrument Panel and Relevant Parts
Tablero de instrumentos y anexos

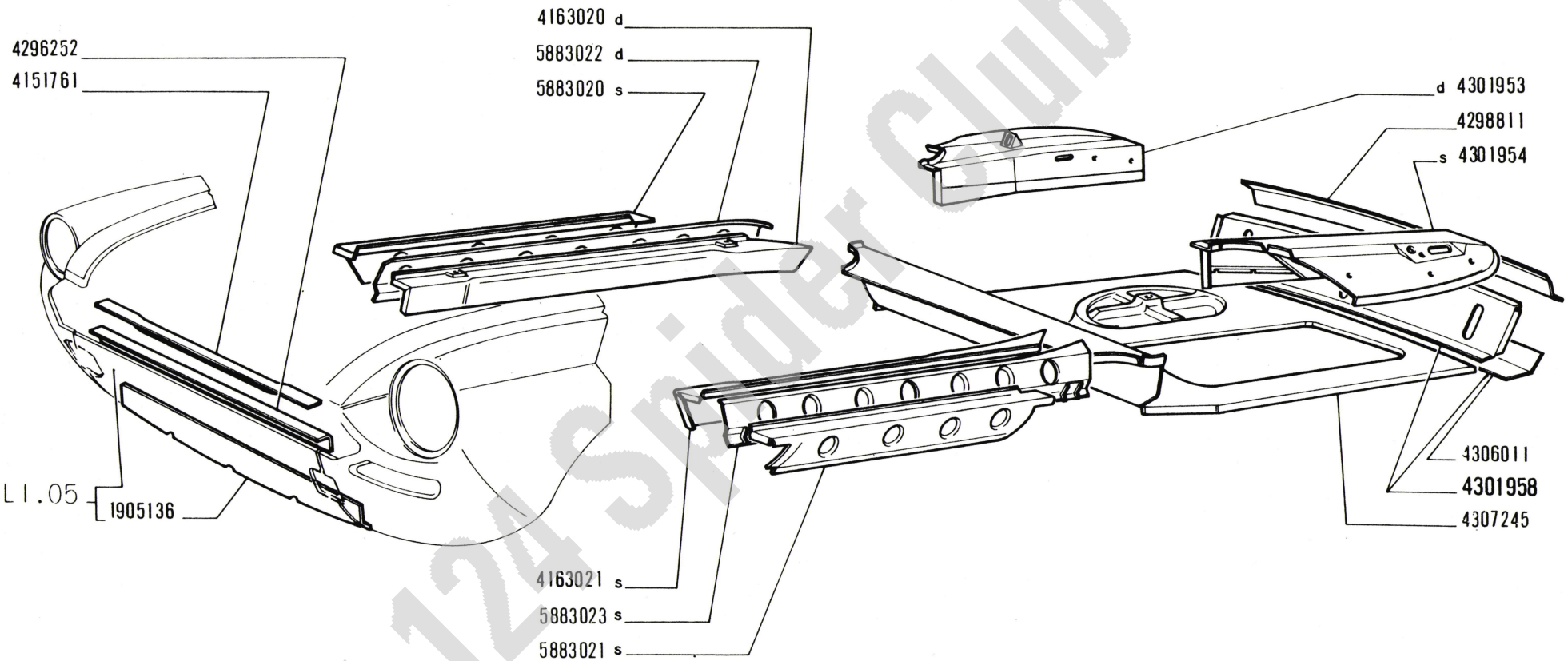

Fiat 124 Spider Club e.V.

124 rally

Plancher
Fussboden

PAVIMENTO

Floor
Fiso

L1.03

III-1973

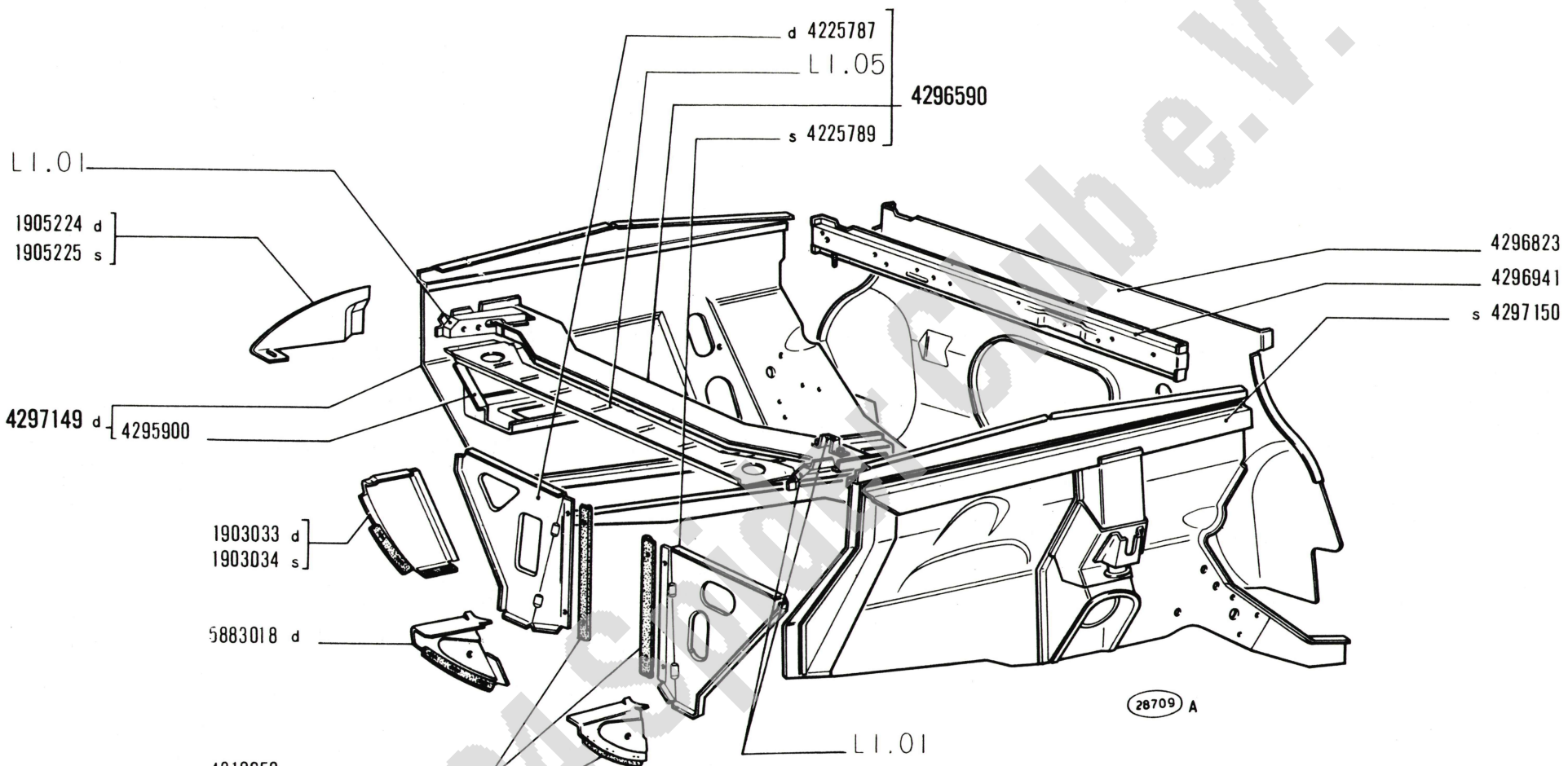

Fiat 124 Sport Club e.V.

SCOCCA, ELEMENTI INTERNI

124 rally

Coque, éléments intérieurs
Wagenkasten-Innenteile

Body Shell Inner Elements
Caja, elementos interiores

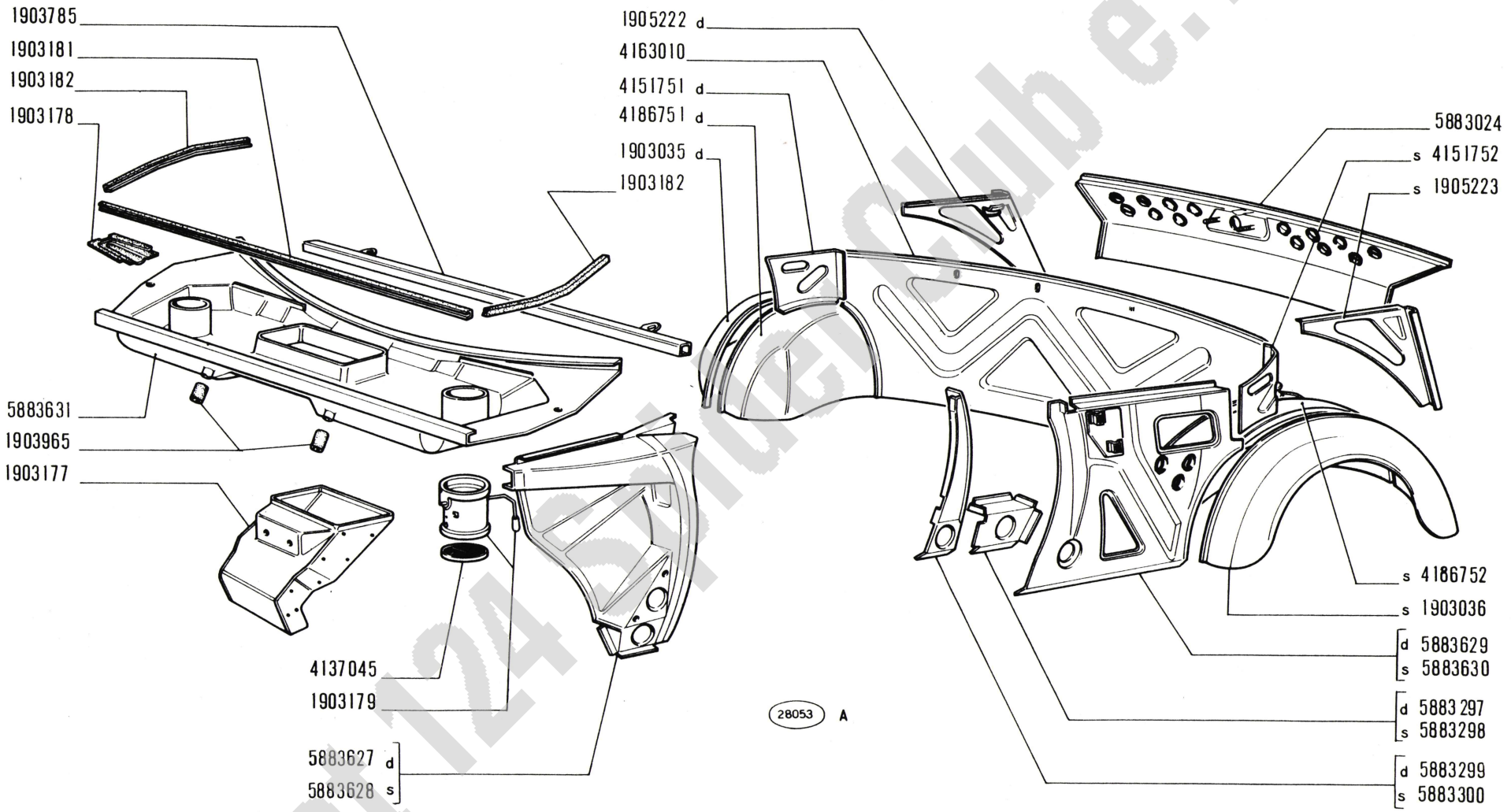

Fiat 124 Spider Club e.V.

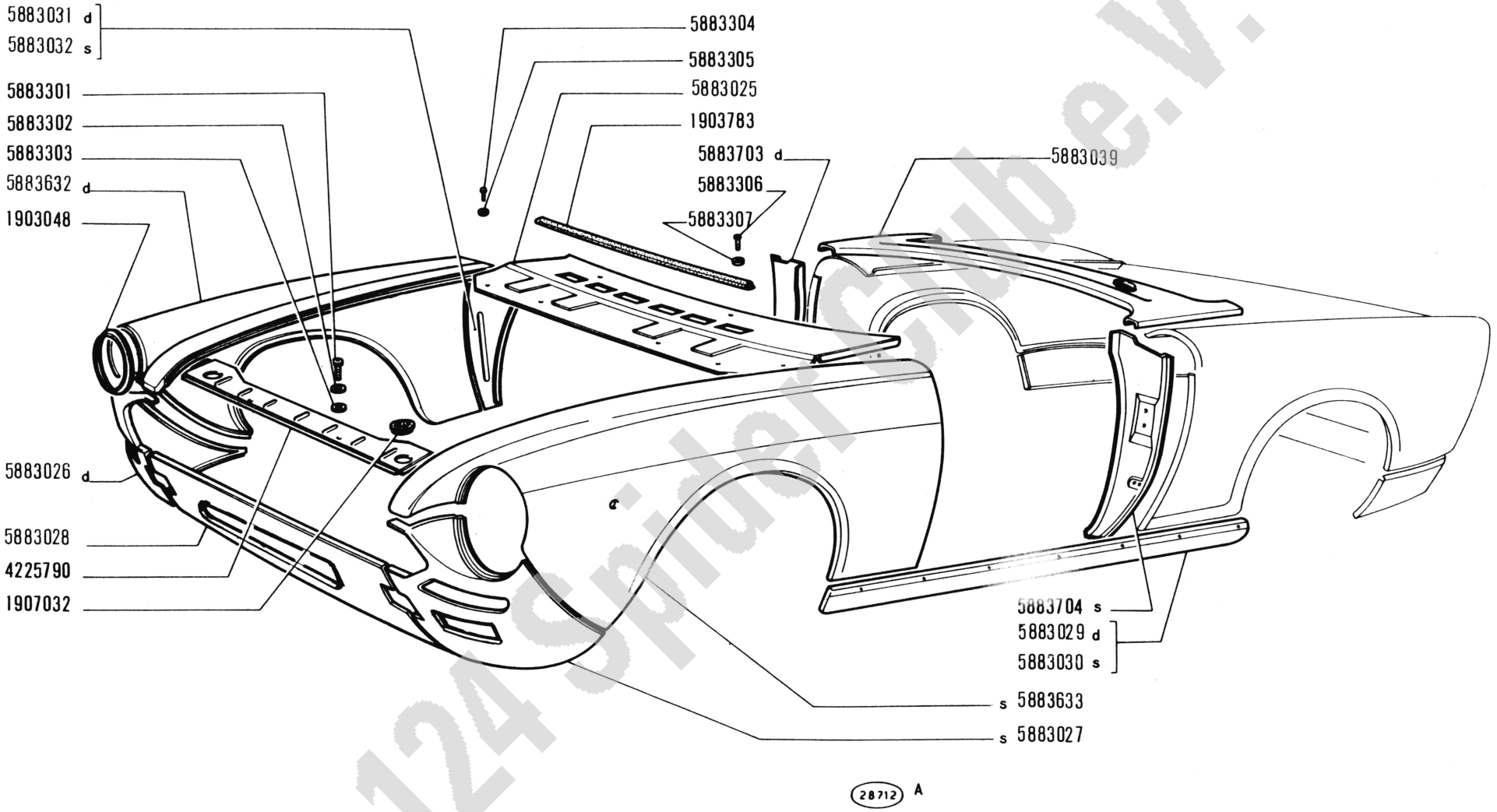

Fiat 124 Spider Club e.V.

SCOCCA, ELEMENTI ESTERNI

124 rally

Coque, éléments extérieurs
Wagenkasten-Aussenteile
Body Shell Outer Elements
Caja, elementos exteriores

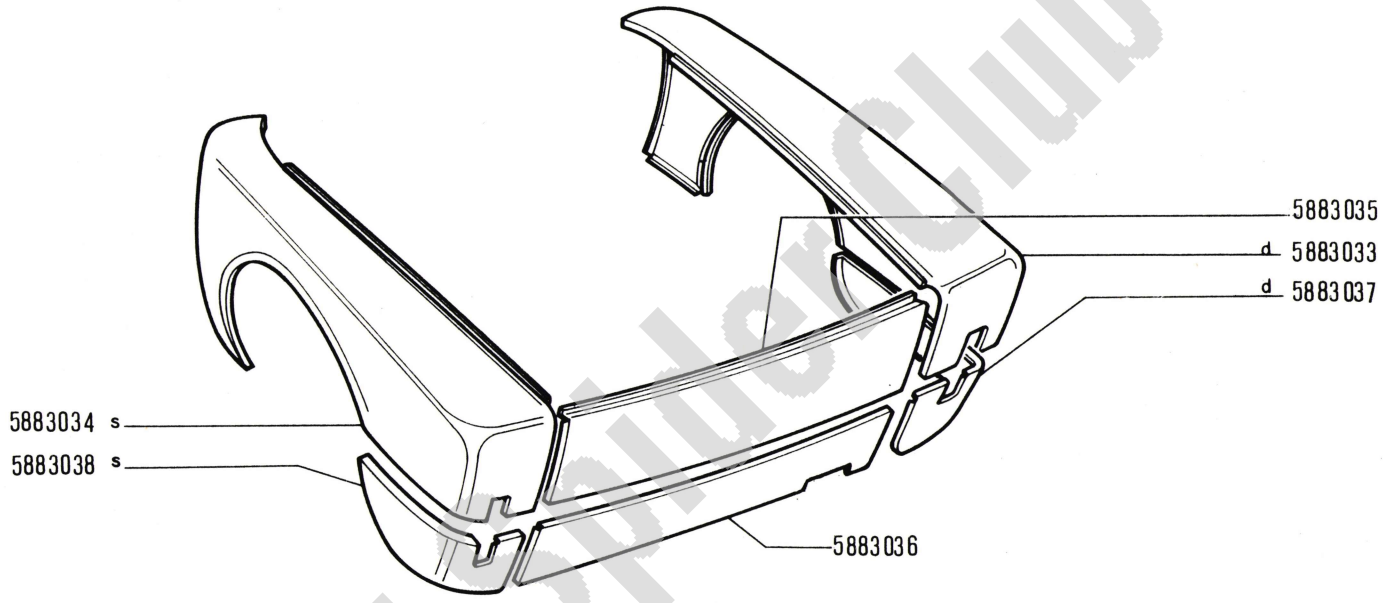

28714 A

Fiat 124 Spider Club e.V.

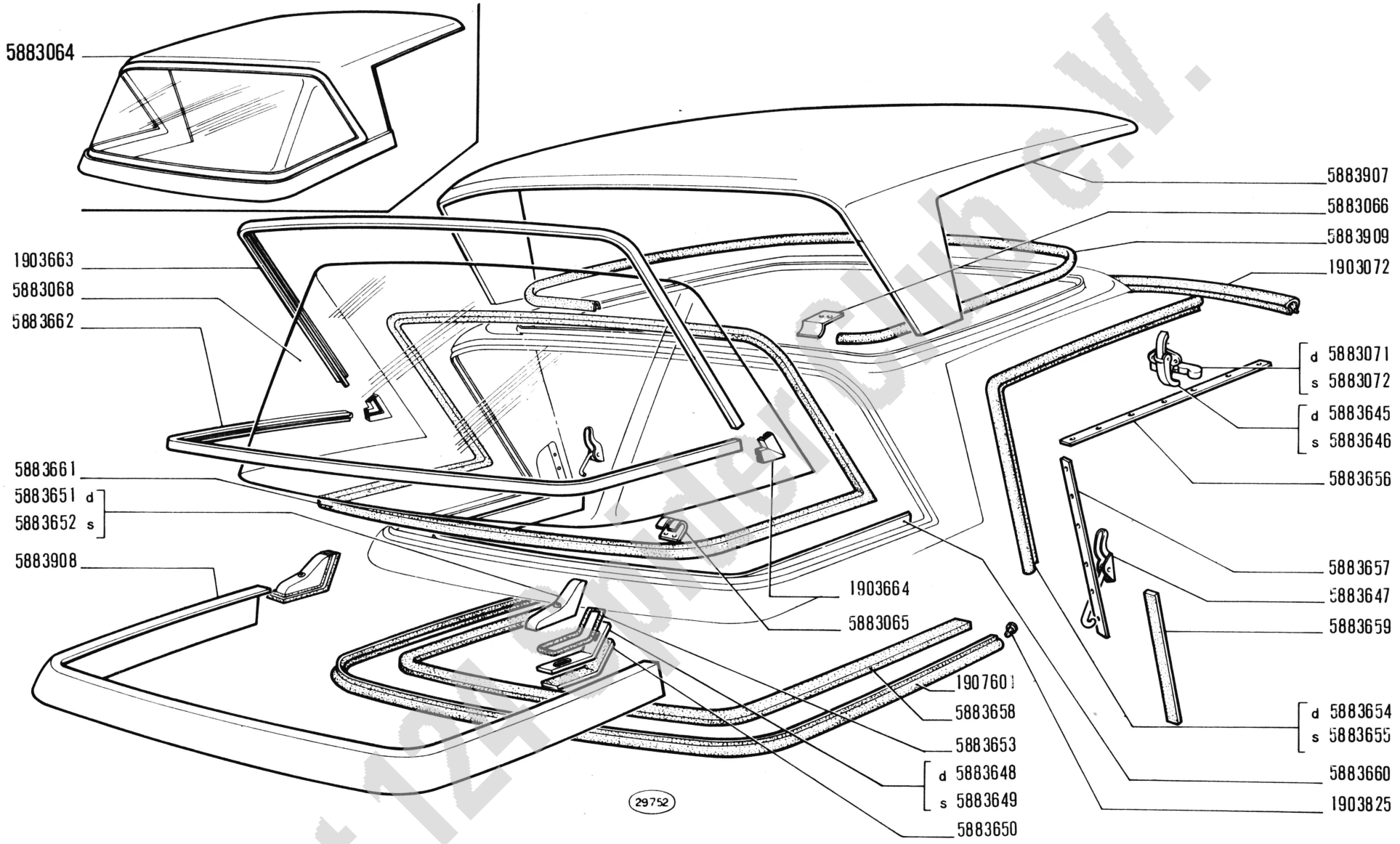

Fiat 124 Sport Spider e.V.

TETTO RIGIDO

124 rally

Hard-top
Hard top

Hard Top
Techo duro

L1.08

III - 1973

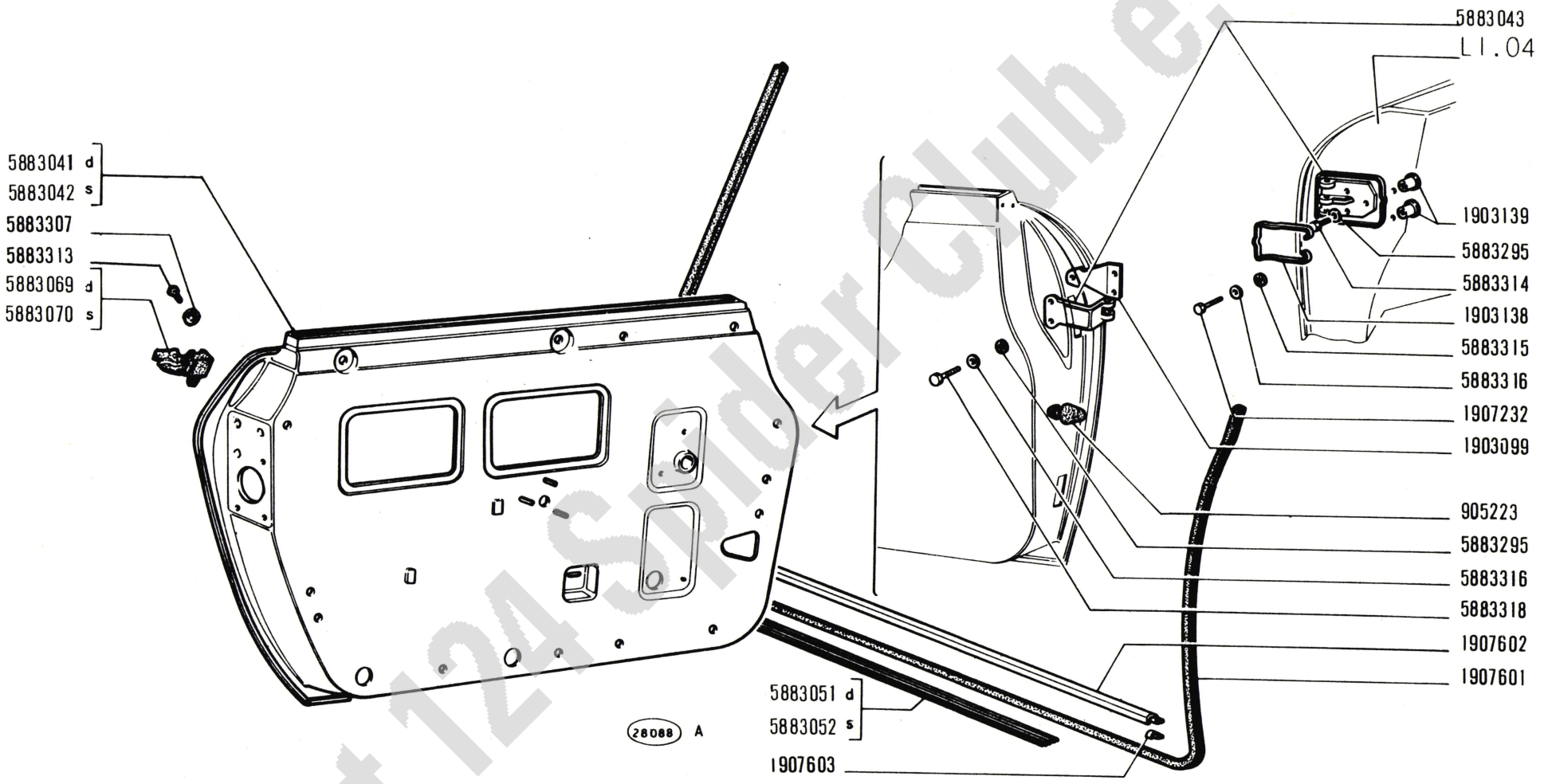

Fiat 124 Spider Club e.V.

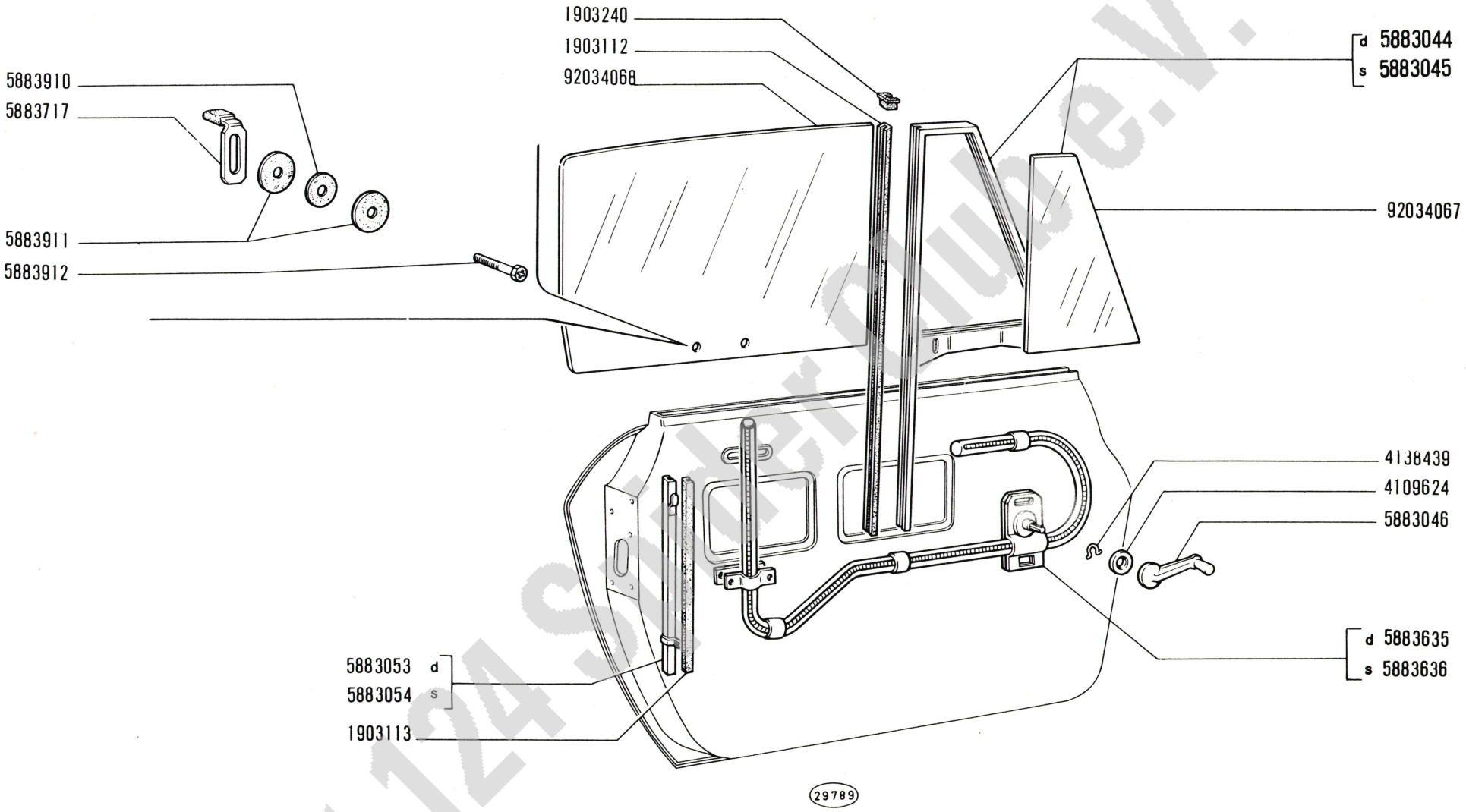

Fiat 124 Sport Club e.V.

124 rally

Portes
Türen

PORTE

Doors
Puertas

2

L1.09

2/4 | *III-1973*

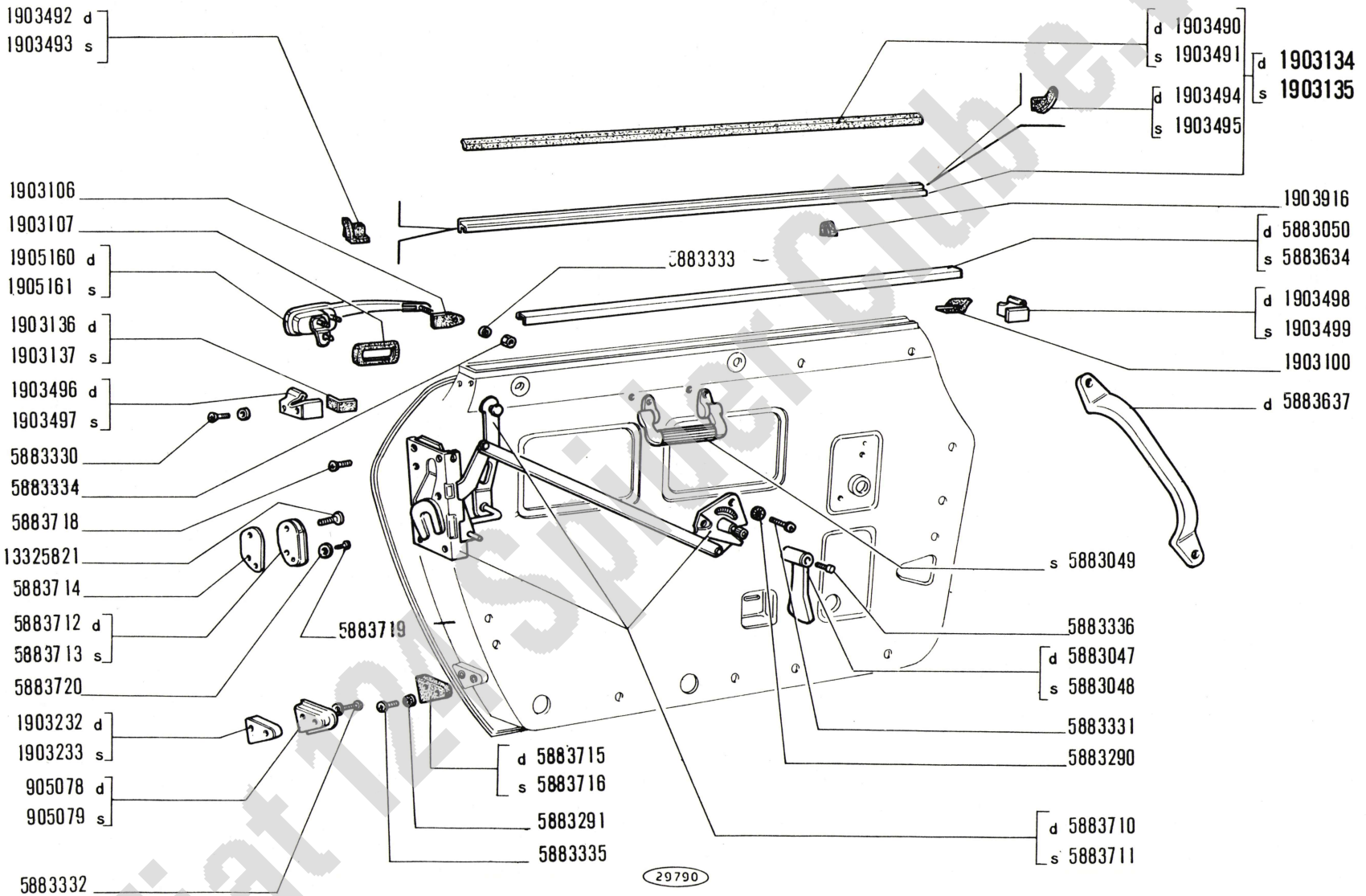

Fiat 124 Spider Club e.V.

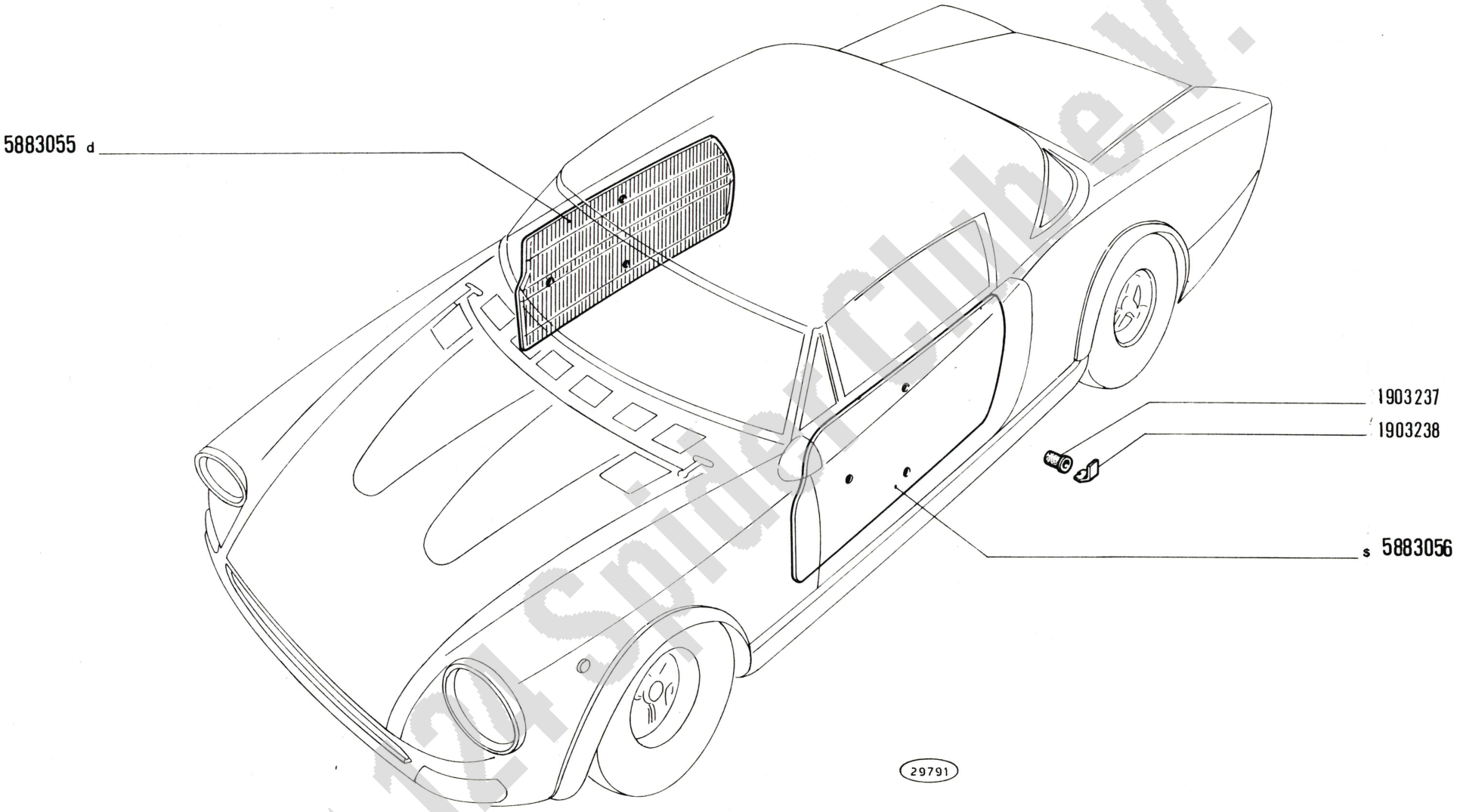

Fiat 124 Spider Club e.V.

124 rally

Portes
Türen

PORTE

Doors
Puertas

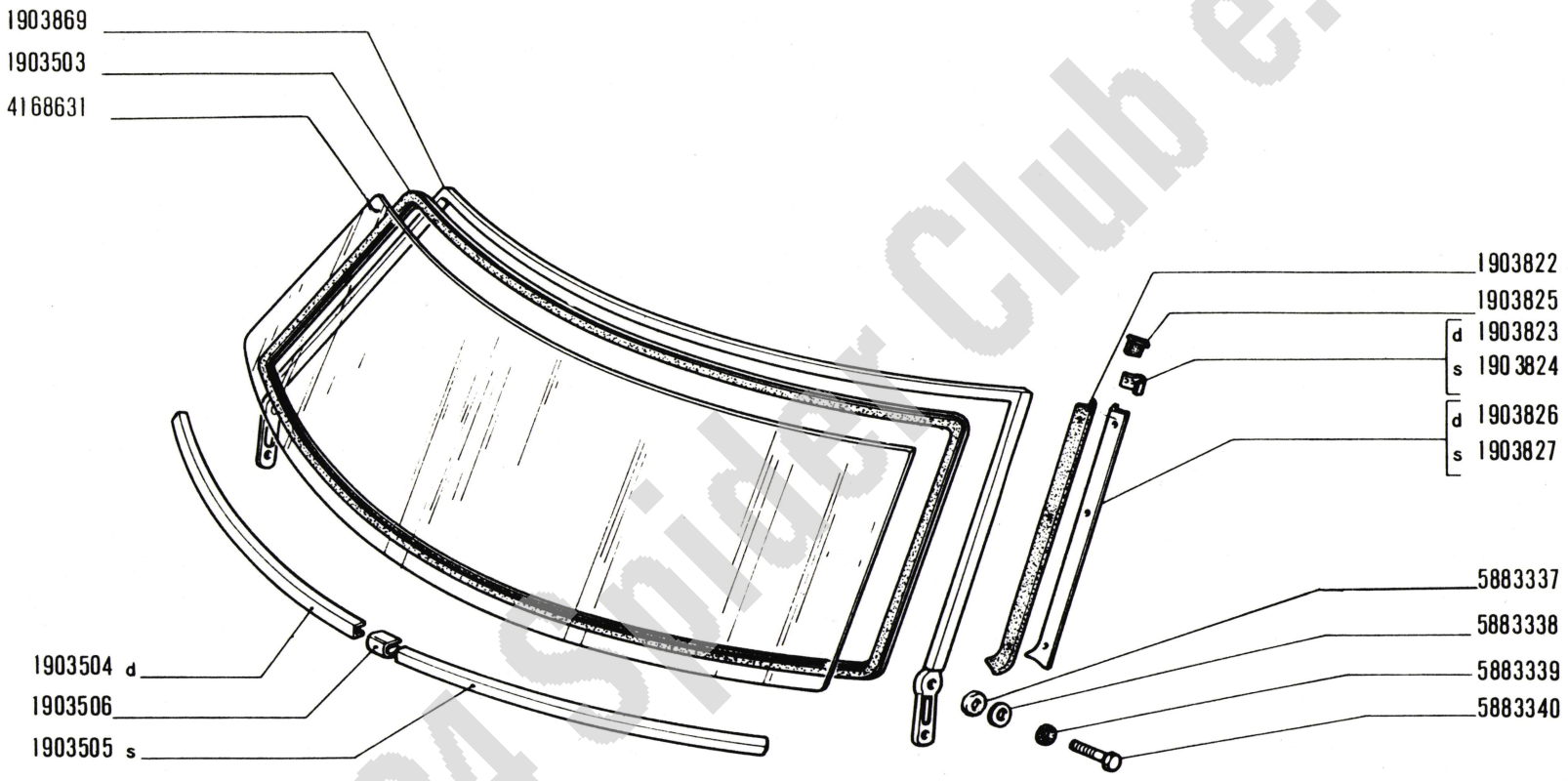

Fiat 124 Sport Club e.V.

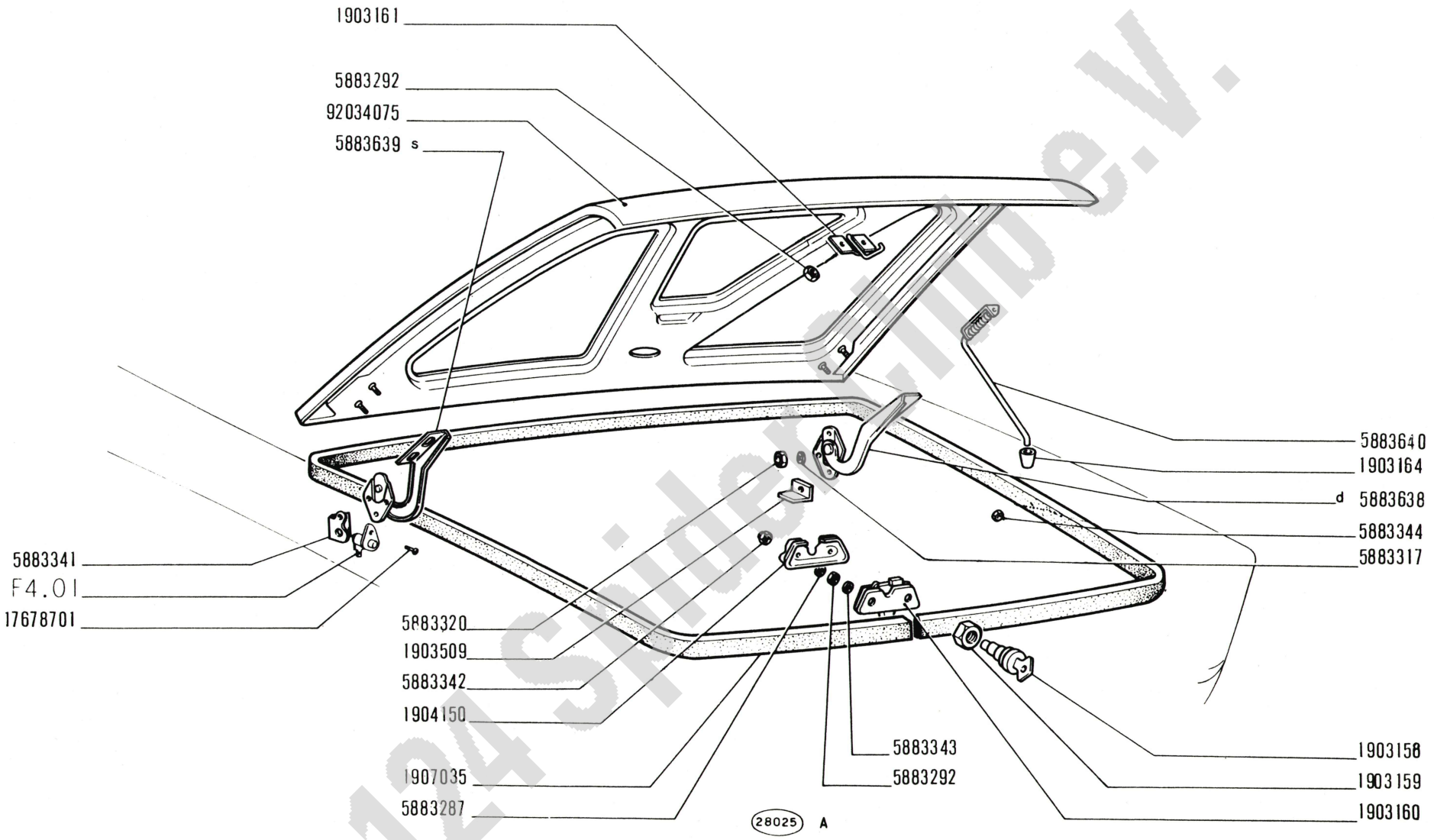

Fiat 124 Spider e.V.

COPERCHIO VANO BAGAGLI

Couvercle de coffre
Kofferraumdeckel

Luggage Compartment Lid
Tapa del baúl

124 rally

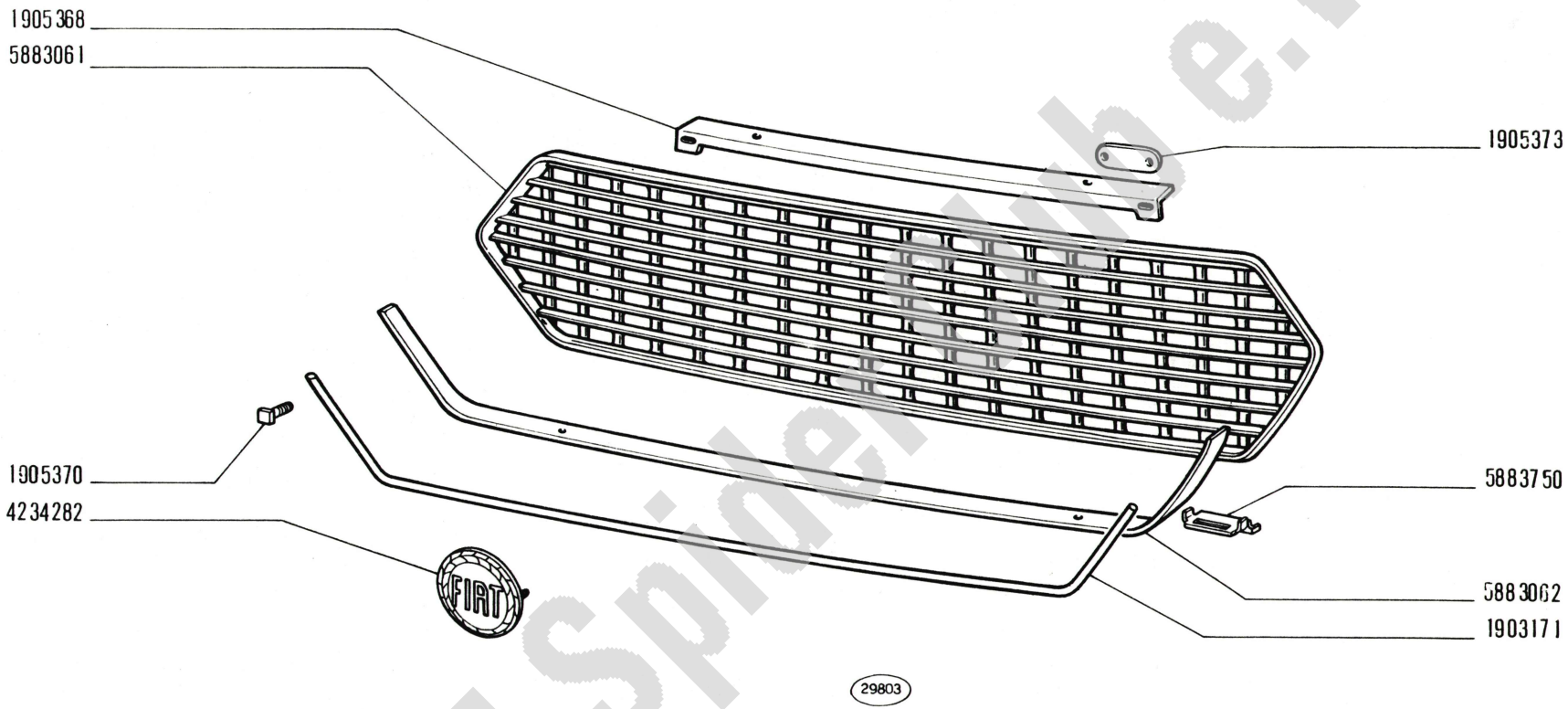

Fiat 124 Spider Club e.V.

124 rally

GRIGLIA RADIATORE

Grille de radiateur
Kühlergitter

Radiator Grille
Coraza de radiador

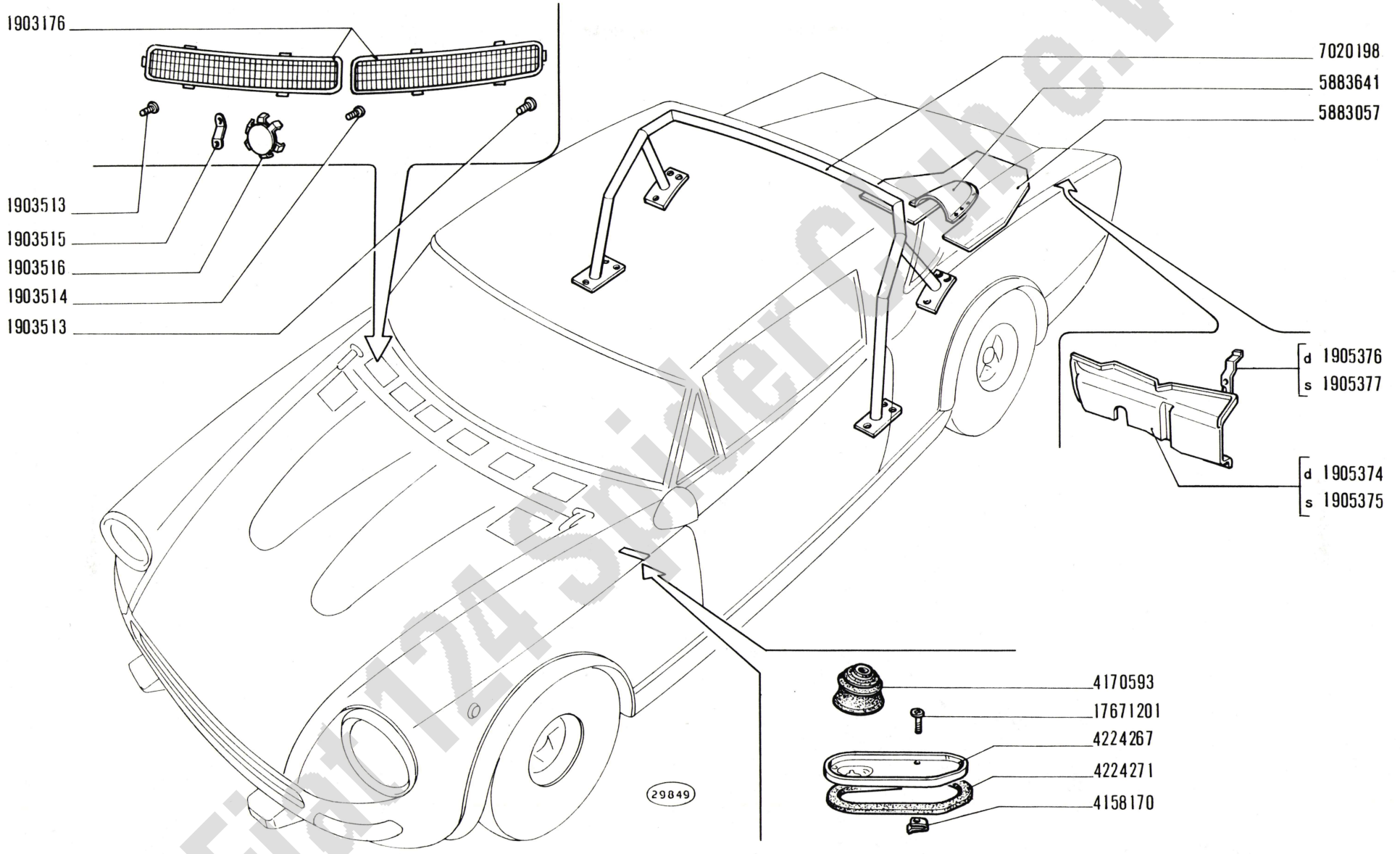

Fiat 124 Spider Club e.V.

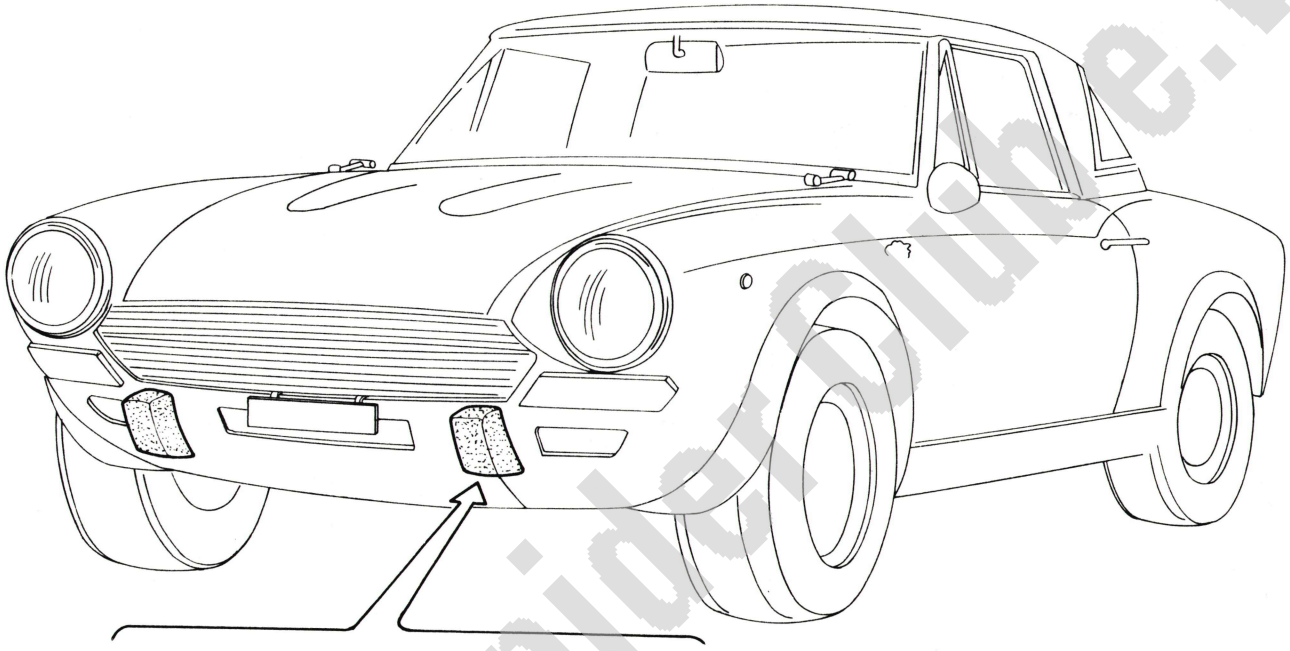

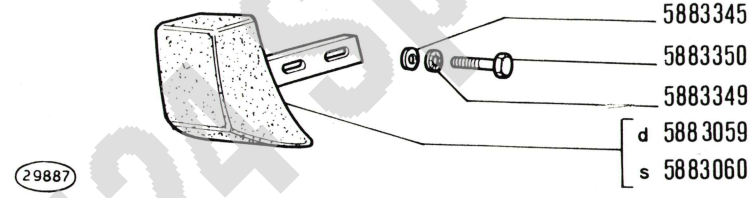

Fiat 124 Spider Club e.V.

124 rally

PARAURTI ANTERIORE

Pare-chocs AV
Vorderer Stossfänger

Front Bumper
Parachoques anterior

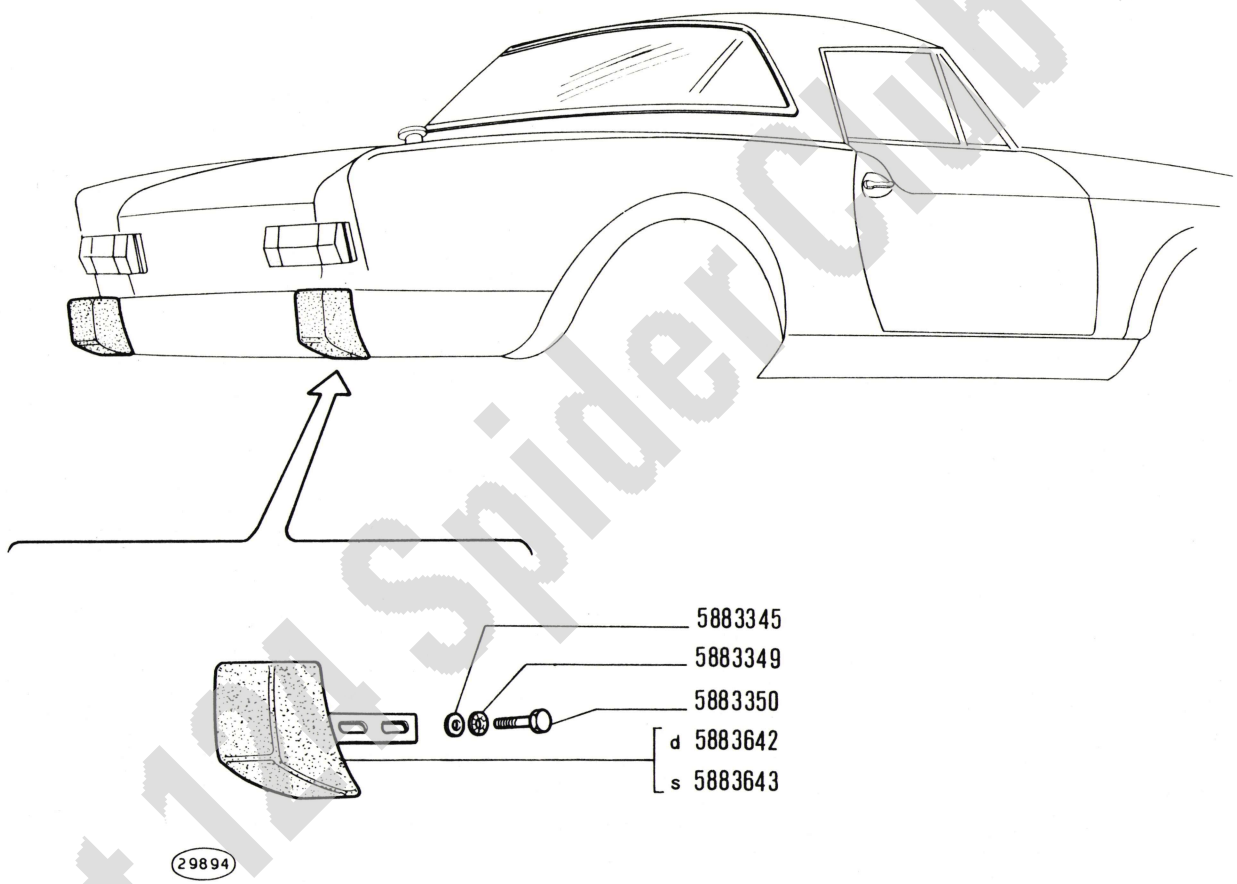

Fiat 124 Spider Club e.V.

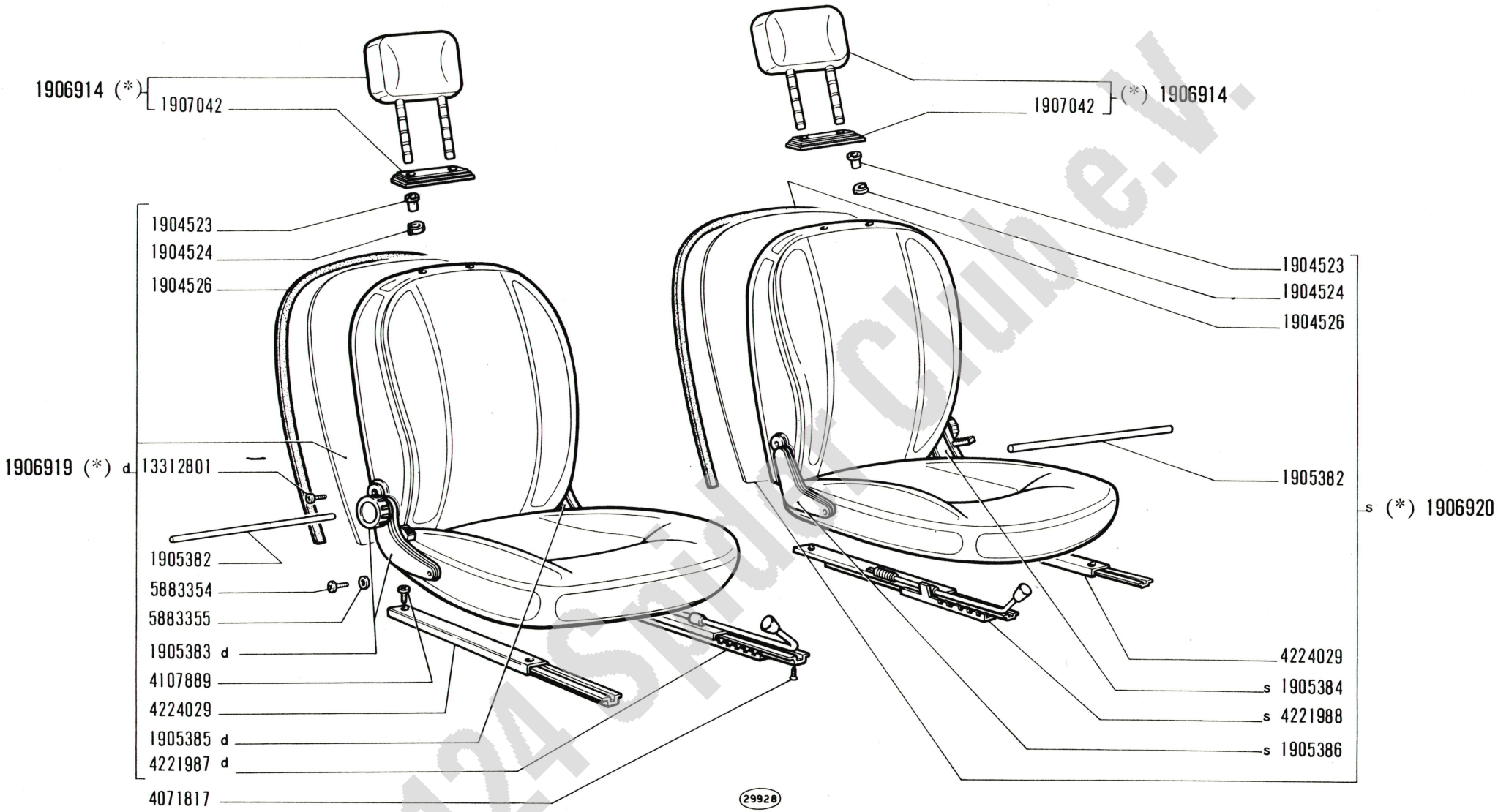

(*) Non rivestito - Non revetu - Ohne bezug - W/O covering - No jorrado

Fiat 124 Sport Club e.V.

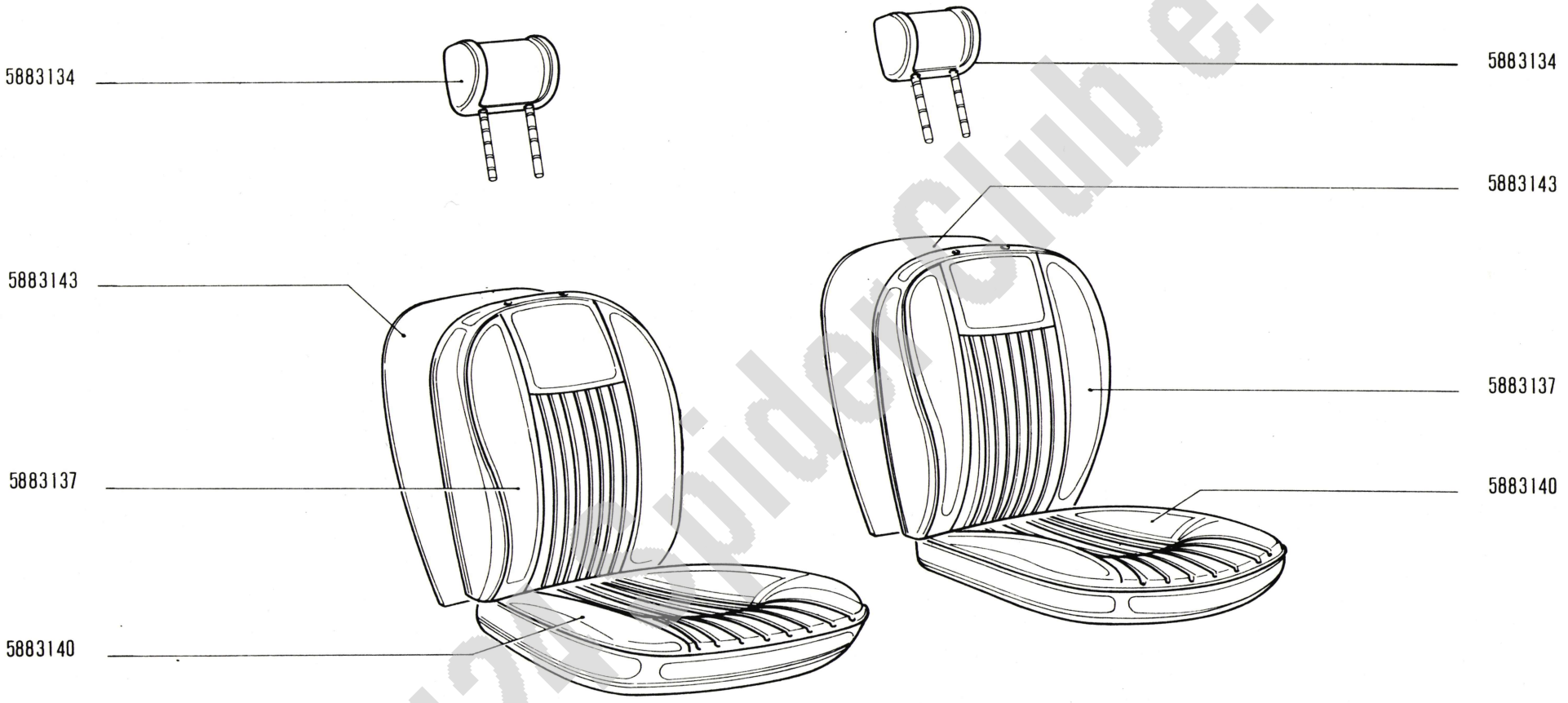

Fiat 124 Spider Club e.V.

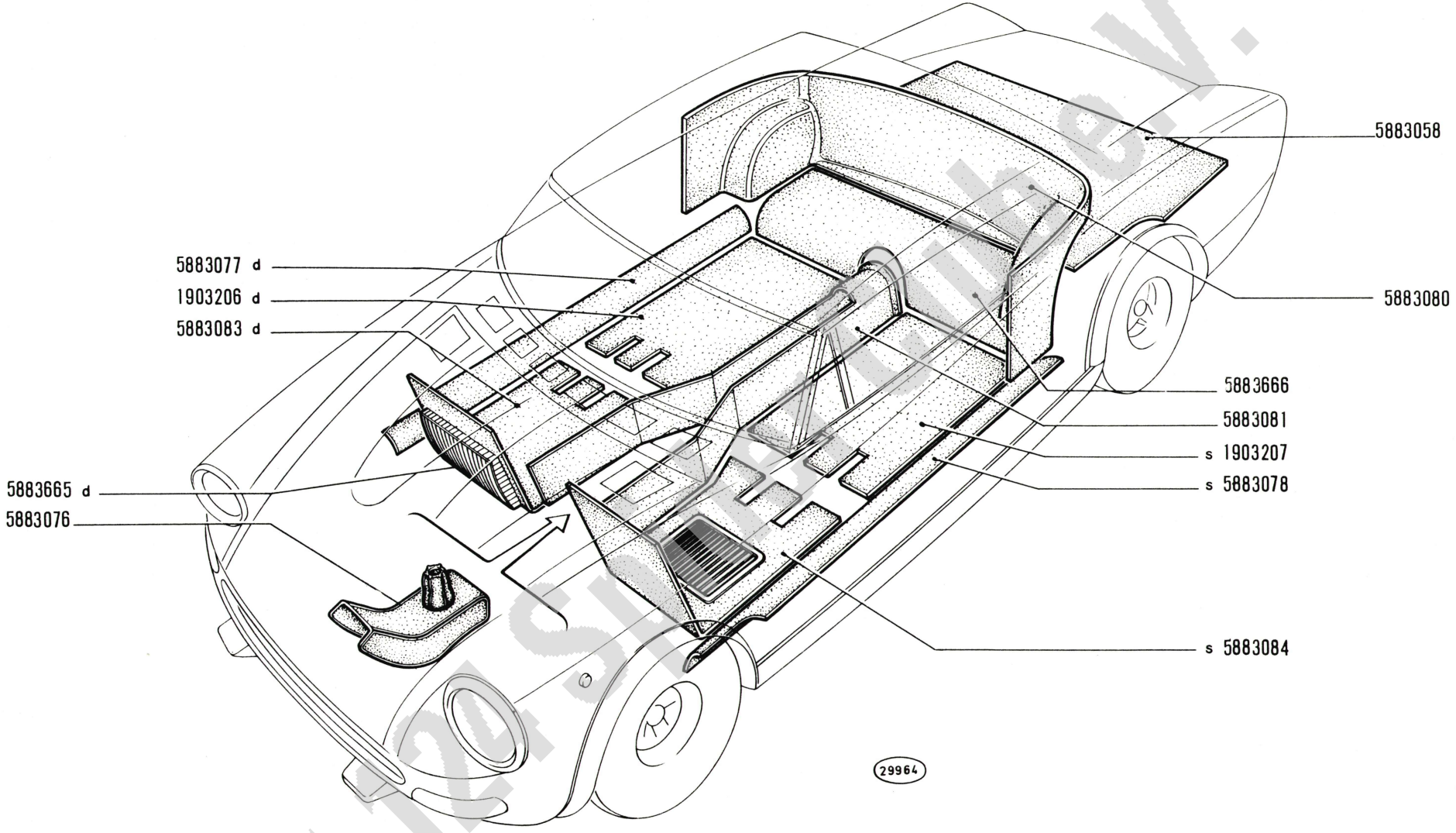

Fiat 124 Sport Club e.v.

124 rally

Tapis
Bodenbeläge

TAPPETI

Mats
Alfombras

M1.06

III-1973

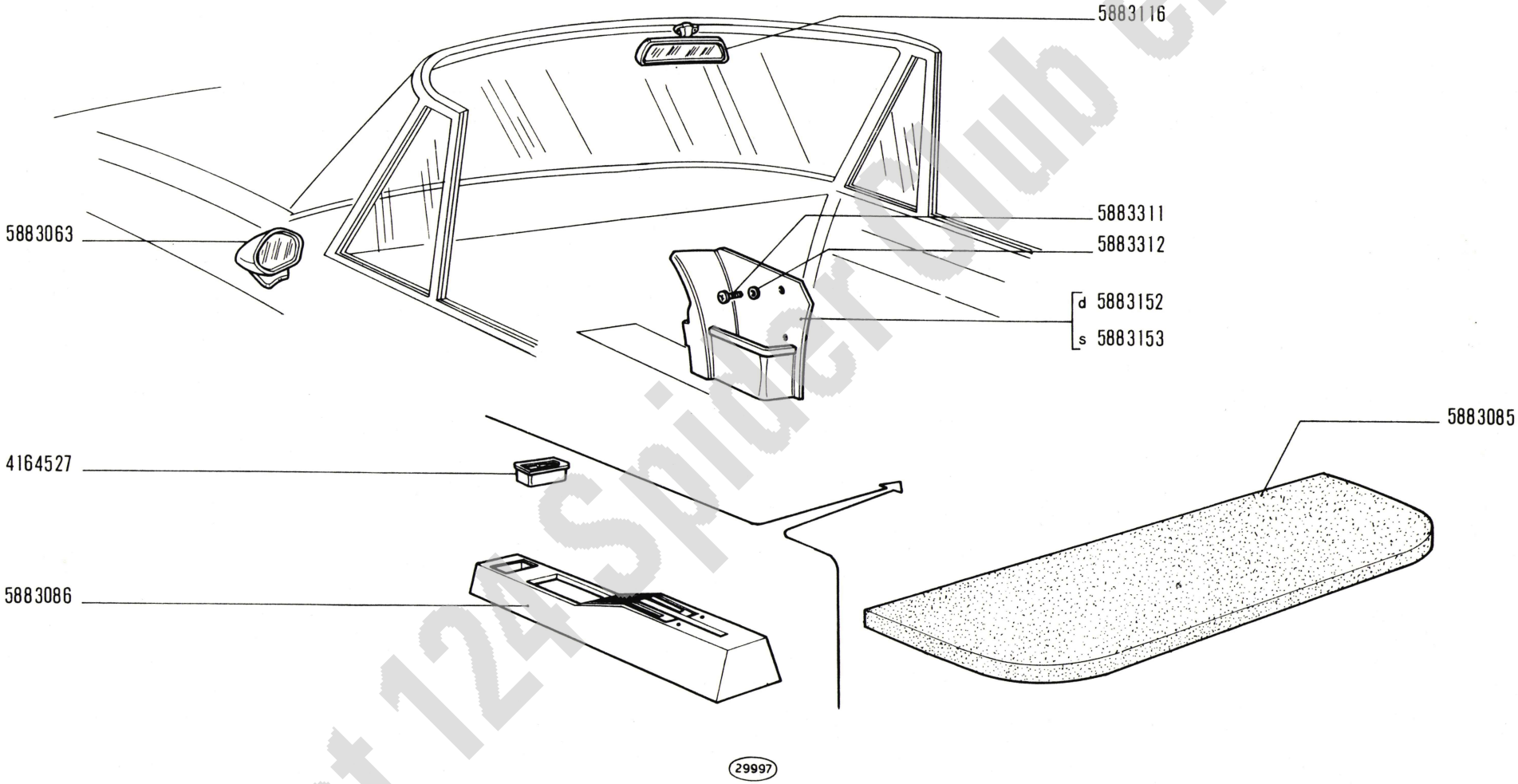

Fiat 124 Spider Club e.V.

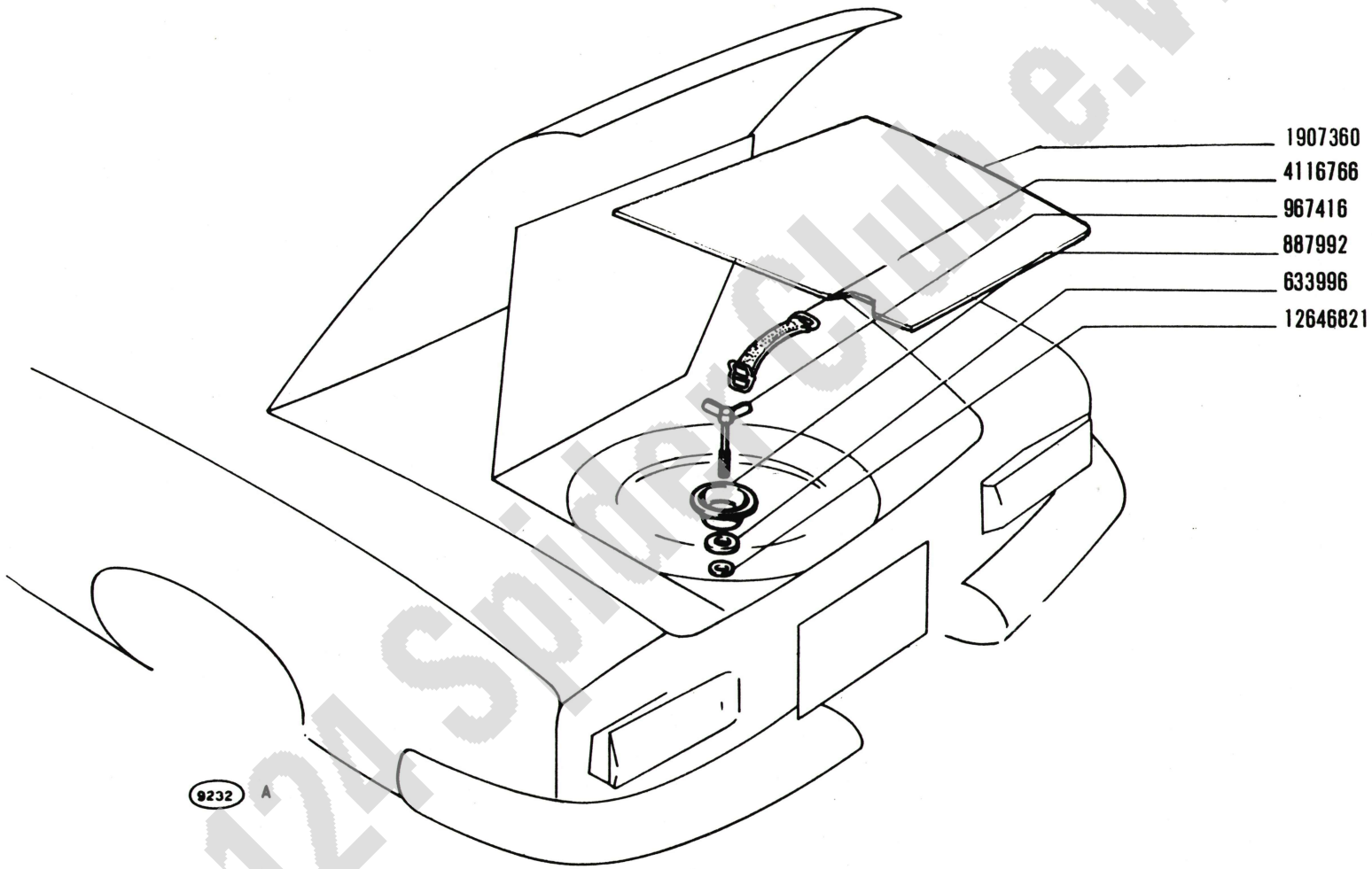

Fiat 124 Spider Club e.V.

124 rally

SISTEMAZIONE RUOTA DI SCORTA

Aménagement de roue de secours
Unterbringung des Ersatzrads

Spare Wheel Arrangement
Cavidad para rueda de repuesto

Fiat 124 Spider Club e.V.

MODIFICHE

MODIFICATIONS

ÄNDERUNGEN

MODIFICATIONS

MODIFICACIONES

Fiat 124 Spider Club e.V.

M o d i f i c a		Sgr. interessati e Norme di ricambio

Fiat 124 Spider Club e.V.

Fiat

1ª EDIZIONE

124 SPORT
spider

CATALOGO PARTI DI RICAMBIO CARROZZERIA
CATALOGUE DE PIÈCES DÉTACHÉES CARROSSERIE
ERSATZTEILKATALOG KAROSSERIE
BODYWORK SPARE PARTS CATALOG
CATÁLOGO DE PIEZAS DE REPUESTO - CARROCERÍA

FIAT - DIREZIONE RICAMBI

Fiat 124 SpiderClub e.V.

Per una corretta interpretazione di questo Catalogo vedere:

AVVERTENZE PER LA CONSULTAZIONE DEL CATALOGO (pag. 6)

Pour l'interprétation correcte de ce catalogue voyez:

REMARQUES POUR LA CONSULTATION DU CATALOGUE (page 7)

For proper interpretation see:

USE OF THE CATALOG (page 9)

Um den Katalog genau lesen zu können, siehe:

HINWEISE ZUM GEBRAUCH DES KATALOGS (Seite 8)

Para la correcta lectura del catálogo véase:

CÓMO SE MANEJA EL CATÁLOGO (pág. 10)

Tutti i diritti di riproduzione sono riservati alla Soc. p. Az. FIAT - TORINO

Il sistema di numerazione che individua i singoli particolari elencati nel presente catalogo non può essere adottato in alcun caso, senza autorizzazione scritta dalla Soc. p. Az. FIAT - TORINO

Tous droits réservés à la Soc. p. Az. FIAT - TURIN

Le système de numérotation des pièces en liste dans ce Catalogue ne peut être adopté en aucun cas, sans une autorisation écrite de la Soc. p. Az. FIAT - TURIN

All rights reserved by Soc. p. Az. FIAT - TURIN

Single item numeration method used in this catalog cannot be used without written consent by Soc. p. Az. FIAT - TURIN

Alle Urheberrechte sind von der FIAT Soc. p. Az. - TURIN - vorbehalten

Die Benutzung des Numerierungssystems zur Kennzeichnung der im vorliegenden Katalog aufgeführten Ersatzteile bedarf in jedem Falle der schriftlichen Genehmigung der FIAT Soc. p. Az., TURIN

Reservados todos los derechos para FIAT Soc. p. Az. - TURÍN

El sistema de numeración de las piezas reseñadas en el catálogo no puede ser objeto de imitación o copia en ningún caso sin autorización por escrito de Soc. p. Az. FIAT - TURÍN

Copyright by Soc. p. az. FIAT - TORINO

Printed in Italy

Stabilimento tipolitografico
G. CANALE & C. - TORINO

FIAT - DIPARTIMENTO NORME E PUBBLICAZIONI

Stampato N. Imprimé Nº Druckschrift Nr. Print No. Impreso nº. | **603.10.110 - 1ª Ed. - X-1966 - 6000**

Fiat 124 Spider Club e.V.

Nota per gli Enti FIAT

Il presente Catalogo deve essere successivamente aggiornato, riportando a fianco di ciascuna parte interessata, sulle tavole e sugli elenchi, nella colonna « modif. » il n. delle eventuali modifiche che verranno segnalate nei B.I.T.

Remarque pour le Réseau FIAT

Ce Catalogue doit être mis à jour selon ce qui sera communiqué par le « B.I.T. », en reportant dans la colonne « modif. » *(modifications)*, à côté de chaque pièce concernée, le numéro des modifications figurant dans le Bulletin.

Notice to FIAT Agents

This Catalog must be brought up-to-date with all future Technical Information Bulletins by writing in line with the part involved — in the plates and in the column « modif. » *(modifications)* of part list — the Number identifying each Modification quoted in the Bulletins.

Anmerkung für die FIAT-Dienststellen

Zur Berichtigung bzw. Vervollständigung vorliegenden Katalogs, sind auf den Bildtafeln und in der Ersatzteilliste und zwar in der Spalte « modif. » *(Änderungen)* neben dem betreffenden Ersatzteil die Kennummern der eventuellen Änderungen, die in den Mitteilungsblättern bekanntgegeben werden, aufzuführen.

Nota para los Organismos FIAT

El catálogo se pondrá al día apuntando en las láminas junto a los detalles afectados, y en la lista en el asiento que corresponde de la columna « modif. » *(= modificaciones)*, el número de las modificaciones de las que se irá dando parte en el « Bollettino Informazioni Tecniche » (B.I.T.).

Fiat 124 Spider Club e.V.

INDICE GENERALE

— Norme per le ordinazioni . Pag. 5

— Avvertenze per la consultazione del Catalogo . . . . » 6

— Elenco delle versioni *(su carta arancione)* . . . . . » 11

— Validità dei Sottogruppi . . » 15

— Indice dei Sottogruppi . . . » 16

— Indice dei numeri d'ordinazione . . . . . » 19

PARTI DI RICAMBIO

— **Tavole**
da Sgr. **L1.01** *a Sgr.* **M1.08**

— **Elenchi** delle parti di Ricambio
(sul retro della tavola)

MODIFICHE

— Tabelle . . . . . Pag. 1M

INDEX

— Commande de pièces détachées . . . . . Page 5

— Remarques pour la consultation du Catalogue . . . . » 7

— Liste des versions *(sur papier orange)* . . . . . » 12

— Validité des Sousgroupes . » 15

— Index des Sousgroupes . . . » 16

— Liste numérique . . . . . » 19

PIÈCES DÉTACHÉES

— **Planches**
de Sgr. **L1.01** *à Sgr.* **M1.08**

— **Liste** des pièces détachées
(au verso des planches)

MODIFICATIONS

— Tableaux . . . . . Page 1M

VERZEICHNIS

— Anweisungen zur Bestellung Seite 5

— Hinweise zum Gebrauch des Katalogs . . . . . » 8

— Liste der Ausführungen *(auf orangefarbigem Papier)* . » 12

— Gültigkeit der Untergruppen » 15

— Untergruppenverzeichnis . . » 16

— Nummernverzeichnis . . . » 19

ERSATZTEILE

— **Bildtafeln**
von Utgr. **L1.01** *bis* **M1.08**

— **Ersatzteilliste** *(auf der Rückseite der jeweiligen Bildtafel)*

ÄNDERUNGEN

— Tabelle . . . . . Seite 1M

CONTENTS

— Ordering Parts . . . . . Page 5

— Use of the Catalog . . . » 9

— Version List *(on orange paper)* . . . . . » 13

— Subgroup Applicability . . » 15

— Subgroup Index . . . . . » 16

— Numerical Index . . . . . » 19

SPARE PARTS

— **Plates**
Sgr. **L1.01** *to Sgr.* **M1.08**

— **Spare Parts List**
(on the plate sheet verso)

MODIFICATIONS

— Tables . . . . . Page 1M

ÍNDICE GENERAL

— Pedidos de repuestos . . . Pág. 5

— Cómo se maneja el catálogo » 10

— Lista de versiones *(papel naranja)* . . . . . » 13

— Validez de los subgrupos . . » 15

— Índice de subgrupos . . . . » 16

— Índice numérico . . . . . » 19

PIEZAS DE REPUESTO

— **Láminas**
Sgrs. **L1.01** *a* **M1.08**

— **Listas** de piezas de repuesto
(en el dorso de las láminas)

MODIFICACIONES

— Tablas . . . . . Pág. 1M

Fiat 124 Spider Club e.V.

NORME PER LE ORDINAZIONI

Le ordinazioni di parti di ricambio devono essere corredate dalle seguenti indicazioni:

— Modello e versione della vettura *(indicata nel foglio « Elenco delle Versioni », su carta arancione).*

— Tipo dell'autotelaio (1).

— Numero dell'autotelaio (2).

— Numero per ricambi (4) *(vettura n. ...).*

— Numero di ordinazione della parte che si richiede *(come indicato nelle tavole e negli elenchi parti di ricambio),* in base al quale vengono evase le ordinazioni.

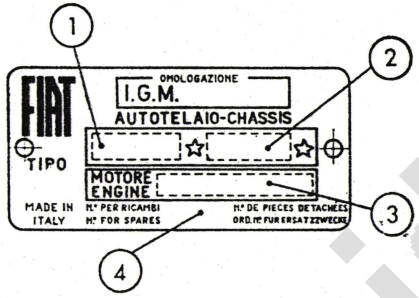

COMMANDE DE PIÈCES DÉTACHÉES

Les **commandes** doivent nous parvenir complètes des indications suivantes:

— Type et version de la voiture *(comme indiqué sur la « Liste des Versions » sur papier orange).*

— Type du châssis (1).

— Numéro du châssis (2).

— Numéro de pièces détachées (4) *(voiture n° ...).*

— Numéro de commande de la pièce requise *(comme indiqué sur les planches et aux listes des pièces),* d'après lequel les commandes sont expédiées.

ANWEISUNGEN ZUR BESTELLUNG

Bei Bestellung bitten wir stets folgendes anzugeben:

— Modell u. Ausführung des Wagens *(siehe « Liste der Ausführungen », auf orangefarbigem Papier).*

— Fahrgestell-Baumuster (1).

— Fahrgestell-Nummer (2).

— Ordnungsnummer für Ersatzzwecke (4) *(Wagen-Nr. ...).*

— Bestellnummer des gewünschten Ersatzteils *(lt. Bildtafeln u. Listen),* auf Grund derer die Lieferung erfolgt.

ORDERING PARTS

Orders for Spare Parts must include the following data:

— Car Model and Version *(as given on the " Version List " on orange paper).*

— Chassis Type (1).

— Chassis Number (2).

— Number for Spares (4) *(car No. ...).*

— Part Number of the ordered spare, as given on plates and lists, that will be used to fulfill the order.

PEDIDOS DE REPUESTOS

En todos los pedidos de piezas de repuesto tienen que consignarse los datos siguientes:

— modelo y versión del coche *(reseñados en la « Lista de Versiones », papel naranja);*

— modelo del chasis (1);

— matrícula del chasis (2);

— número para recambios (4) *(coche n°. ...);*

— número de pedido de la pieza requerida *(el que coincidirá con aquel reseñado en las listas de piezas de repuestos y en las láminas),* en base al cual se evacúa el pedido.

Fiat 124 Spider Club e.V.

AVVERTENZE PER LA CONSULTAZIONE DEL CATALOGO

1 - Avvertenze generali per la consultazione.

Per la ricerca delle parti di ricambio illustrate ed elencate nel presente catalogo è necessario:

a) consultare l'**elenco delle versioni** *(su carta arancione)* per individuare il **codice numerico** della versione base del veicolo in produzione che interessa;

b) consultare l'indice « **Validità dei sottogruppi** » *(su cartoncino, ripetuto anche a pag. 15)* per conoscere le validità dei sottogruppi per le versioni base del veicolo.

2 - Tavole *(da Sgr.* **L1.01** *a Sgr.* **M1.08**).

Illustrano le parti di ricambio di ciascun sottogruppo. Ogni tavola riporta, in basso, il **numero del sottogruppo** *(a destra)* e l'eventuale numero di foglio, la **denominazione del sottogruppo** *(al centro)* e l'**indicazione del modello** *(a sinistra)*.

Le parti di ricambio illustrate sono contraddistinte dal **numero di ordinazione** con a fianco tutte le indicazioni *(modifiche, codici, ecc.)* sufficienti in generale per poter individuare le parti stesse direttamente sulle tavole.

Indicazioni e abbreviazioni usate nelle tavole:

4072798 = parte di normale fornitura

876337-805338 = parti fornite in alternativa

4119705 (01) = parte propria della versione 01

4101758 = complessivo

C 2180 **4064081** = parte antemodifica 2180 *(viene ancora fornita di ricambio)*

C 2184 ~~**4076009**~~ = parte antemodifica 2184 *(non viene più fornita di ricambio)*

D 2180 **4081948** = parte postmodifica 2180

M1.01 = parte illustrata nel Sgr. M1.01

s = parte sinistra (°)

d = parte destra (°)

Validità della tavola

consultare l'indice « **Validità dei Sottogruppi** » di cui al punto 1 b;

C 2210 → **vett. n. 071115**

la tavola vale « fino » alla vettura con n. per ricambi 071115, in conseguenza della modifica 2210;

D 2210 **vett. n. 071116** →

la tavola vale « dalla » vettura con n. per ricambi 071116, in conseguenza della modifica 2210.

3 - Elenchi delle parti di ricambio *(sul retro delle tavole)*.

Elencano le parti di ricambio di ciascun sottogruppo, illustrate nelle tavole, **in ordine progressivo di n. di ordinazione.**

Per una più completa interpretazione delle **denominazioni** delle parti di ricambio è opportuno riferirsi alle illustrazioni delle tavole.

Indicazioni e abbreviazioni usate negli elenchi:

Sgr.	= Sottogruppo	**compl.**	= complessivo
N., n.	= numero	**sup.**	= superiore
s	= parte sinistra (°)	**inf.**	= inferiore
d	= parte destra (°)	**est.**	= esterno
ant.	= anteriore (°)	**int.**	= interno
post.	= posteriore (°)	**lat.**	= laterale

-c- = accompagnare le ordinazioni con il campione

4 - Tabelle « Modifiche e le loro applicazioni ».

Elencano tutte le **modifiche** apportate ai veicoli durante il corso della produzione, le loro **applicazioni** *(con una eventuale illustrazione complessiva della modifica, quando si ritiene necessario)* e le **norme di ricambio.**

(°) *Rispetto alla direzione di marcia del veicolo.*

Indicazioni e abbreviazioni usate nelle tabelle modifiche:

colonna « **Modifica** »:

C ... = modifica n. ... *(per le parti antemodifica)*

D ... = modifica n. ... *(per le parti postmodifica)*

attuazioni

→ **vett. n. ...** = « fino » alla vettura con n. per ricambi...

vett. n. ... → = « dalla » vettura con n. per ricambi...

IX 1964 = nel mese di settembre 1964

colonna « **Sgr. interessati e Norme di ricambio** »:

L1.05-L1.09 = sottogruppi interessati alla modifica

(B.I.T. ...) = n. del Bollettino Informazioni Tecniche con il quale viene segnalata la modifica.

norme di ricambio:

~~**4055118**~~ = D 2072

ad esaurimento scorte 4055118 applicare tutte le parti postmodifica D 2072

~~**4055102**~~ = **4089698**

ad esaurimento scorte 4055102 sostituire con 4089698

~~**4076308**~~ = **4086486+4092472**

ad esaurimento scorte 4076308, sostituire con 4086486 e 4092472

~~**4066205**~~ = **4082585 — (4074547+4074548)**

ad esaurimento scorte 4066205 sostituire con 4082585 eliminando 4074547 e 4074548.

LE PARTI DI CARROZZERIA SONO FORNITE DURANTE LA PRODUZIONE IN SERIE DEL VEICOLO E FINO AD ESAURIMENTO DELLE DISPONIBILITÀ

Fiat 124 Spider Club e.V.

REMARQUES POUR LA CONSULTATION DU CATALOGUE

1 - Avis généraux pour la consultation.

Pour la recherche des pièces de rechange illustrées et en liste dans ce catalogue, il faut:

a) consulter la **liste des versions** *(sur papier orange)* afin d'individuer **le code numérique** de la version-base du véhicule en production qui intéresse.

b) consulter l'index **« Validité des Sousgroupes »** *(sur carton, répété même à page 15)* afin de connaître les validités des sousgroupes pour les versions du véhicule.

2 - Planches *(du Sgr.* L1.01 *au Sgr.* M1.08*)*.

Elles représentent les pièces détachées de chaque sousgroupe. Chaque planche reporte, en bas, le **numéro du sousgroupe** *(à droite)* et le numéro de feuille éventuel, la **désignation du sousgroupe** *(au centre)* et l'**indication du modèle** *(à gauche)*.

Les pièces représentées sont distinguées par le **n. de commande** accompagné de toutes les indications *(modifications, codes, etc.)* suffisant en général à repérer les pièces elles-mêmes directement sur les planches.

Symboles et abréviations utilisés sur les planches:

4072798 = pièces de fourniture standard

876337-805338 = pièces livrées en alternative

4119705 (01) = pièce propre à la version 01

4101758 = ensemble

C 2180 **4064081** = pièce antérieure à la modification 2180 *(encore livrée de rechange)*.

C 2184 ~~**4076009**~~ = pièce antérieure à la modification 2184 *(plus livrée de rechange)*.

D 2180 **4081948** = pièce postérieure à la modification 2180

M1.01 = pièce illustrée au Sgr. M1.01

s = pièce gauche (°)

d = pièce droite (°)

Validité de la planche

consulter l'index **« Validité des Sousgroupes »** dont au point 1 b;

C 2210 → **vett. n. 071115**

cette planche est valable « jusqu'à » la voiture n. de pièces détachées 071115, par suite de la modification 2210;

D 2210 **vett. n. 071116** →

cette planche est valable « à partir de » la voiture n. de pièces détachées 07116, per suite de la modification 2210.

3 - Listes des pièces détachées *(au verso des planches correspondantes)*.

Elles comprennent les pièces de rechange de chaque sousgroupe, figurant sur les planches, **en ordre progressif de n. de commande.**

Pour une interprétation plus correcte des **désignations** des pièces détachées, il est opportun de se rapporter aux illustrations des planches.

Symboles et abréviations utilisés dans les listes *(dans la partie en italien seulement)*:

Sgr.	= Sousgroupe	**compl.**	= ensemble
N., n.	= numéro	**sup.**	= supérieur
s	= pièce gauche (°)	**inf.**	= inférieur
d	= pièce droite (°)	**est.**	= extérieur
ant.	= avant (°)	**int.**	= intérieur
post.	= arrière (°)	**lat.**	= latéral

-c- = joindre un échantillon à la commande.

4 - Tableaux « Modifications et leurs effectuations ».

Dans ces tableaux sont reportées toutes les **modifications** apportées aux véhicules au cours de leur production, leurs **applications** *(avec une illustration générale de la modification, quand cela est nécessaire)* ainsi que les **règles pour les remplacements.**

(°) *Par rapport au sens de roulement du véhicule.*

Symboles et abréviations utilisés dans les tableaux des modifications:

colonne « **Modifica** » *(modification)*:

C ... = modification n. ... *(pour les pièces anciennes)*;

D ... = modification n. ... *(pour les pièces actuelles)*.

→ **vett. n. ...** = « jusqu'à » la voiture n. de pièces détachées ...

vett. n. ... → = « à partir » de la voiture n. de pièces détachées ...

IX 1964 = au mois de septembre 1964

colonne « **Sgr. interessati e Norme di ricambio** » *(Sgr. concernés et Règles pour remplacements)*:

L1.05-L1.09 = sousgroupes concernés par la modification

(B. I. T. ...) = numéro du Bulletin d'Informations Techniques reportant la modification.

règles pour les remplacements:

~~**4055118**~~ = D 2072

à l'épuisement des stocks de 4055118, appliquer toutes les pièces actuelles D 2072.

~~**4055102**~~ = **4089698**

à l'épuisement des stocks de 4055102, remplacer par 4089698.

~~**4076308**~~ = **4086486 + 4092472**

à l'épuisement des stocks de 4076308, remplacer par 4086486 et 4092472.

~~**4066205**~~ = **4082585 — (4074547 + 4074548)**

à l'épuisement des stocks de 4066205, remplacer par 4082585, en éliminant 4074547 et 4074548.

LES PIÈCES DE CARROSSERIE SONT LIVRÉES PENDANT LA CONSTRUCTION DU VÉHICULE EN SÉRIE, ET JUSQU'À ÉPUISEMENT DES STOCKS

Fiat 124 Sport Club e.V.

HINWEISE ZUM GEBRAUCH DES KATALOGS

1 - Allgemeine Hinweise für den Gebrauch.

Zum Auffinden der in vorliegendem Katalog aufgeführten und abgebildeten Ersatzteile ist notwendig:

a) die **Liste der Ausführungen** *(auf orangefarbigem Papier)* nachzuschlagen, um die **Kennummer** der Grundausführung des in Frage kommenden Fahrzeugs festzustellen.

b) das Verzeichnis **« Gültigkeit der Untergruppen »** *(auf Karton, auf S. 15 wiederholt)* nachzuschlagen, um die Zugehörigkeit der Untergruppen zu den einzelnen Grundausführungen festzustellen.

2 - Bildtafeln *(von Utgr.* L1.01 *bis* M1.08*)*.

Die Tafeln veranschaulichen die Ersatzteile jeder einzelnen Untergruppe.
Auf jeder Bildtafel ist folgendes angegeben: die **Untergruppennummer** *(rechts)* mit der eventuellen Seitennummer des Katalogblatts, die **Untergruppenbenennung** *(in der Mitte)*, sowie **Wagenmodell** *(links)*.

Die abgebildeten Ersatzteile sind mit den **Bestellnummern** und sämtlichen Angaben versehen *(Änderungen, Kennummern usw.)*, die im Allgemeinen ausreichen, die gewünschten Teile direkt auf den Bildtafeln zu ermitteln.

Erläuterungen und **Abkürzungen** auf den Bildtafeln:

4072798	= normalerweise gelieferter Teil
876337-805338	= abwechselnd gelieferter Teil
4119705 (01)	= Eigenteil der Ausführung 01
4101758	= Zusammenbau
C 2180 **4064081**	= früherer Teil 2180 *(wird weiterhin geliefert)*
C 2184 ~~**4076009**~~	= früherer Teil 2184 *(nicht mehr erhältlich)*
D 2180 **4081948**	= gegenwärtiger Teil 2180
M1.01	= in Utgr. M1.01 abgebildeter Teil

s = links (°)
d = rechts (°)

Gültigkeit der Bildtafeln:

Verzeichnis **« Gültigkeit der Untergruppen »**, wie in Punkt 1 b angegeben, nachschlagen.

C 2210 → **vett. n. 071115**

die Tafel gilt « bis » Wagen mit Ordnungsnr. f. Ersatzzwecke 071115 infolge der Änderung 2210

D 2210 **vett. n. 071116** →

die Tafel gilt « ab » Wagen mit Ordnungsnr. f. Ersatzzwecke 071116 infolge der Änderung 2210

3 - Ersatzteilliste *(auf der Rückseite der jeweiligen Bildtafel)*.

Die Listen führen die in den Bildtafeln abgebildeten Ersatzteile **in laufender Bestellnummernfolge** an.

Zur besseren Verständigung der **Benennung** der einzelnen Ersatzteile, siehe Bildtafeln.

Erläuterungen und **Abkürzungen** auf den Ersatzteillisten *(im italienischen Teil)*.

Sgr.	= Untergruppe	**compl.**	= Zusammenbau
N., n.	= Nummer	**sup.**	= oben
s	= links (°)	**inf.**	= unten
d	= rechts (°)	**est.**	= aussen
ant.	= vorn (°)	**int.**	= innen
post.	= hinten (°)	**lat.**	= seitlich

-c- = der Bestellung ist ein Muster beizufügen.

4 - Abschnitt « Änderungen und ihre Einführung ».

In diesem Abschnitt sind sämtliche im Laufe der Produktion an den Fahrzeugen vorgenommene **Änderungen** sowie ihre **Einführung** *(mit einer eventuellen, falls für notwendig gefundenen Gesamtabbildung der Änderung)* und die **Ersatzanweisungen** aufgeführt.

(°) *in Bezug auf die Fahrtrichtung des Wagens.*

Hinweise und **Abkürzungen** in der Tabelle Änderungen:

Spalte **« Modifica »** *(Änderung)*:

C ... = Änderungsnummer ... *(frühere Teile)*
D ... = Änderungsnummer ... *(gegenwärtige Teile)*

Einführung:

→ vett. n. ... = « bis » Wagen mit Ordnungsnr. f. Ersatzzwecke ...

vett. n. ... → = « ab » Wagen mit Ordnungsnr. f. Ersatzzwecke ...

IX 1964 = September 1964

Spalte **« Sgr. interessati e Norme di ricambio »** *(betreffende Untergruppen und Ersatzanweisung)*:

L1.05-L1.09 = die Änderung betreffende Untergruppen
(B.I.T. ...) = Technisches Mitteilungsblatt in welchem die Änderung beschrieben ist.

Ersatzanweisung:

~~**4055118**~~ = D 2072
nach Aufbrauch der Nr. 4055118, sämtliche neuen Teile D 2072 einbauen

~~**4055102**~~ = **4089698**
nach Aufbrauch der Nr. 4055102 durch 4089698 ersetzen

~~**4076308**~~ = **4086486 + 4092472**
nach Aufbrauch der Nr. 4076308 durch 4086486 und 4092472 ersetzen

~~**4066205**~~ = **4082585 — (4074547 + 4074548)**
nach Aufbrauch der Nr. 4066205 durch 4082585 ersetzen, wobei 4074547 und 4074548 zu entfernen sind.

Fiat 124 Spider Club e.V.

DIE ERSATZLIEFERUNG VON KAROSSERIETEILEN ERFOLGT NUR WÄHREND DER SERIENFABRIKATION UND BIS AUFBRAUCH DER LAGERBESTÄNDE

USE OF THE CATALOG

1 - Use of the Catalog.

To find the spares shown and listed in the catalog proceed as follows:

a) Consult the **" Version List "** on orange paper, to find the **code number** of the current production vehicle basic version concerned;

b) Consult the **" Subgroup Applicability "**, index *(on card, reported also on page 15)* to identify the applicability of subgroups for the vehicle basic versions.

2 - Plates *(Sgr.* L1.01 *to Sgr.* M1.08*)*.

Illustrations show the spare parts of each subgroup. Below each Plate there is the **Sgr. No.** *(right)* and sheet number, if any, the **Sgr. title** *(center)*, and the **Model indication** *(left)*.

The spare parts illustrated are identified by respective **Part Numbers** together with other indications *(modifications, codes, etc.)* generally sufficient for direct location of parts on Plate.

Indications and **abbreviations** used in the Plates:

4072798	= Standard supply part
876337-805338	= Parts supplied as an alternative
4119705 (01)	= Part specific for version 01
4101758	= Assembly
C 2180 **4064081**	= Ante-modification 2180 part *(supply is continued)*
C 2184 ~~**4076009**~~	= Ante-modification 2184 part *(supply has been discontinued)*
D 2180 **4081948**	= Post-modification 2180 part
M1.01	= Part shown in Sgr. M1.01

s = Left (°)
d = Right (°)

Plate applicability

Consult the index **" Subgroup Applicability "** as referred in para 1_b;

C 2210 → **vett. n. 071115** *means:*

consequently to modification 2210 the plate is valid up to car with Number for Spares 071115;

D 2210 **vett. n. 071116** → *means:*

consequently to modification 2210 the plate is valid from car with Number for Spares 071116.

3 - Spare Parts List *(on page verso)*.

Lists the spare parts, of each subgroup, illustrated in the plate according to the **progressive Part Number.**

Refer to plate illustrations for a complete interpretation of spare **description.**

Indications and **abbreviations** used in the lists *(only in the Italian section)*:

Sgr.	= Subgroup	**compl.**	= assembly
N., n.	= number	**sup.**	= upper
s	= left (°)	**inf.**	= lower
d	= right (°)	**est.**	= outer
ant.	= front (°)	**int.**	= inner
post.	= rear (°)	**lat.**	= side

-c- = Enclose a sample with the order.

4 - " Modifications and their Applicability " Tables.

List all the **modifications** introduced on vehicles during production, their **applicability** *(when necessary, shows also a complete illustration of the modification as a whole)* and the **directions for replacement.**

(°) *Determined by facing in the same direction as the driver.*

Indications and **abbreviations** used in " Modification Tables ":

Column **" Modifica "** *(Modification)*:

C ... = modification No. *(for the A.M. parts)*
D ... = modification No. *(for the P.M. parts)*

effectiveness:

→ **vett. n. ...** = up to car with Number for Spares ...
vett. n. ... → = from car with Number for Spares ...
IX 1964 = introduced in September 1964

Column **" Sgr. interessati e Norme di ricambio "** *(Sgr. involved and directions for replacement)*:

L1.05-L1.09 = Subgroups involved in the modification
(B.I.T. ...) = Technical Information Bulletin in which the modification is described.

Directions for replacement:

~~**4055118**~~ = D 2072

On exhaustion of stocks of 4055118 mount all P. M. D 2072 parts

~~**4055102**~~ = **4089698**

On exhaustion of stocks of 4055102 replace with 4089698

~~**4076308**~~ = **4086486 + 4092472**

On exhaustion of stocks of 4076308 replace with 4086486 and 4092472

~~**4066205**~~ = **4082585 — (4074547 + 4074548)**

On exhaustion of stocks of 4066205 replace with 4082585, discarding 4074547 and 4074548.

BODY PARTS ARE USUALLY SUPPLIED AS SPARES THROUGHOUT THE PERIOD OF MANUFACTURE AND UP TO THE EXHAUSTION OF AVAILABLE STOCKS WHEN PRODUCTION IS DISCONTINUED

Fiat 124 Spider Club e.V.

CÓMO SE MANEJA EL CATÁLOGO

1 - Normas generales.

Para buscar las piezas de repuesto ilustradas y reseñadas en el catálogo, hay que:

a) conocer el **código** de las versiones del vehículo que interesa, el que figura en la **lista de versiones** *(papel naranja)*;

b) conocer la validez de los subgrupos en relación a las versiones del vehículo, deduciéndola de la tabla « **Validez de los subgrupos** » *(papel cartulina y pág. 15)*.

2 - Láminas *(subgrupos* **L1.01** *a* **M1.08***).*

Representan las piezas de recambio de cada subgrupo. Al pie de cada hoja, tenemos: *en la parte derecha*, el **número del Subgrupo** y el número de la hoja *(eventual)*; *en el centro*, la **denominación del subgrupo,** *y en la parte izquierda* el **modelo.**

Cada pieza de recambio representada lleva el **número de pedido** acompañado de todas las indicaciones *(modificaciones, códigos, etc.)*, que generalmente son suficientes para reconocer la misma pieza en la lámina.

Notaciones y abreviaturas usadas en las láminas:

4072798 = pieza de suministro normal

876337-805338 = piezas de suministro alternativo

4119705 (01) = pieza propia de la versión 01

4101758 = conjunto

C 2180 **4064081** = pieza anterior a la modificación 2180 *(de la que se suministran aún recambios)*

C 2184 ~~**4076089**~~ = pieza anterior a la modificación 2184 *(de la que no se dan más recambios)*

D 2180 **4081948** = pieza posterior a la modificación 2180

M1.01 = pieza ilustrada en el Sgr. M1.01

s = parte izquierda (°)

d = parte derecha (°)

Validez de la lámina

se deduce de la tabla « **Validez de los subgrupos** » citada en el punto 1 b;

C 2210 → **vett n. 071115**

la lámina es válida « hasta » el coche con número para recambios 071115, por efecto de la modificación 2210;

D 2210 **vett. n. 071116** →

la lámina es válida « a partir del » coche con número para recambios 071116, por efecto de la modificación 2210.

3 - Listas de piezas de repuesto *(en el dorso de las láminas).*

Comprenden las piezas de repuesto de cada subgrupo ilustradas en las láminas y reseñadas según el **orden progresivo del núm. de pedido.**

Para comprender mejor las **denominaciones** de las piezas de repuesto es oportuno mirar las ilustraciones de las láminas.

Notaciones y abreviaturas usadas en la lista en lengua italiana:

Sgr.	= subgrupo	**compl.**	= conjunto
N., n.	= número	**sup.**	= superior
s	= parte izquierda (°)	**inf.**	= inferior
d	= parte derecha (°)	**est.**	= exterior
ant.	= anterior (°)	**int.**	= interior
post.	= posterior (°)	**lat.**	= lateral

-c- = acompáñese al pedido la muestra.

4 - Tablas « Modificaciones y su incorporación ».

Comprenden todas las **modificaciones** habidas en los vehículos durante su fabricación, **cómo se incorporaron** *(y cuando se estime bien, la ilustración general de la modificación)* y las **normas para los recambios.**

(°) *Respecto de la dirección de la marcha del vehículo.*

Notaciones y abreviaturas usadas en las tablas de modificaciones:

columna « **Modifica** » *(= modificaciones)*:

C ... = modificación núm. ... *(para las piezas antiguas)*

D ... = modificación núm. ... *(para las piezas nuevas)*

incorporación:

→ **vett. n. ...** = « hasta » el coche con núm. para recambios ...

vett. n. ... → = « a partir » del coche con núm. para recambios ...

IX 1964 = en el mes de septiembre de 1964

columna « **Sgr. interessati e Norme di ricambio** » *(= subgrupos afectados por la modificación y normas para los recambios)*:

L1.05-L1.09 = subgrupos afectados por la modificación

(B.I.T. ...) = núm. del « Bollettino Informazioni Tecniche » *(= Boletín técnico)* en el que se da parte de la modificación habida.

normas para los recambios:

~~**4055118**~~ = D 2072

al agotarse las existencias de 4055118, colóquense todas las piezas D 2072

~~**4055102**~~ = **4089698**

al agotarse las existencias de 4055102, colóquese 4089698

~~**4076308**~~ = **4086486+4092472**

al agotarse las existencias de 4076308, colóquense 4086486 y 4092472

~~**4066205**~~ = **4082585 — (4074547+4074548)**

al agotarse las existencias de 4066205, colóquese 4082585 anulando 4074547 y 4074548.

LOS RECAMBIOS DE CARROCERÍA SE SUMINISTRAN DURANTE LA FABRICACIÓN EN SERIE DEL VEHÍCULO Y HASTA AGOTARSE LAS EXISTENCIAS EN ALMACÉN

Fiat 124 Spider Club e.V.

ELENCO DELLE VERSIONI

Liste des versions
Liste der Ausführungen

Version List
Lista de versiones

Questo elenco verrà inserito nei prossimi aggiornamenti a pag. 11.

Cette liste sera contenue dans les prochaines mises à jour, à la page 12.

Diese Liste wird bei der nächsten Änderungseinführung auf Seite 12 veröffentlicht.

This list will be added to the next revisions on page 13.

Esta lista se incluirá en las próximas revisiones, página 13.

Questa pagina verrà completata nel prossimo aggiornamento, in quanto la presente edizione comprende per ora la sola versione Spider con guida sinistra.

Cette page sera complétée dans la prochaine mise à jour, étant donné que l'édition actuelle comprend, pour le moment, seulement la version Spider avec conduite à gauche.

Diese Seite wird bei der nächsten Änderungseinführung vervollständigt, da vorliegende Ausgabe nur die Ausführung Spider mit Linkslenkung enthält.

This page will be completed in the next revision, for this edition at present covers only the L.H.D. Spider version.

Esta página se completará en la próxima revisión, pues ésta edición comprende de momento tan sólo la versión Spider conducción izquierda.

Fiat 124 Spider Club e.V.

	INDICE DEI SOTTOGRUPPI	INDEX DES SOUSGROUPES	UNTERGRUPPEN-VERZEICHNIS	SUBGROUP INDEX	ÍNDICE DE SUBGRUPOS
L	ESTERNO CARROZZERIA	Extérieur de la carrosserie	Äussere Karosserieteile	Body Exterior	Exterior de carrocería
L1	SCOCCA	Coque	Karosseriekasten	Body Shell	Caja
L1.01	Coperchio vano motore	Capot	Motorraumdeckel	Engine Compartment Lid	Tapa del motor
L1.02	Plancia portastrumenti e parti annesse	Planche de bord et annexes	Intrumentenbrett u. Zubehör	Instrument Panel and Relevant Parts	Tablero de instrumentos y anexos
L1.03	Pavimento	Plancher	Fussboden	Floor	Piso
L1.04	Scocca, elementi interni	Coque, éléments intérieurs	Wagenkasten-Innenteile	Body Shell Inner Elements	Caja, elementos interiores
L1.05	Scocca, elementi esterni	Coque, éléments extérieurs	Wagenkasten-Aussenteile	Body Shell Outer Elements	Caja, elementos exteriores
L1.06	Capote	Capote	Verdeck	Folding Top	Capota
L1.09	Porte	Portes	Türen	Doors	Puertas
L1.18	Parabrezza	Pare-brise	Windschutzscheibe	Windshield	Parabrisas
L1.23	Coperchio vano bagagli	Couvercle de coffre	Kofferraumdeckel	Luggage Compartment Lid	Tapa del baúl
L1.25	Modanature e guarnizioni esterne	Moulures et garnitures extérieures	Äussere Verzierungen	Outer Trim Mouldings	Molduras exteriores
L3	PROTEZIONE	Protection	Schutz- und Abdeckbleche	Protective and Trim Sheeting	Defensas
L3.01	Cuffia radiatore	Calandre de radiateur	Kühlerhaube	Radiator Panel	Calandra de radiador
L3.02	Ripari	Protections	Abdeckungen und Dichtungen	Protection Items	Elementos de protección

Fiat 124 Spider Club e.V.

L3.06	Paraurti anteriore	Pare-chocs AV	Vorderer Stossfänger	Front Bumper	Parachoques anterior
L3.07	Paraurti posteriore	Pare-chocs AR	Hinterer Stossfänger	Rear Bumper	Parachoques posterior
M	INTERNO CARROZZERIA	Intérieur de la carosserie	Wageninneres	Body Interior	Interior de carrocería
M1	ARREDAMENTI INTERNI	Garnitures intérieures	Innenausstattung	Interior Trimming	Decorado interior
M1.01	Sedili anteriori	Sièges avant	Vordersitze	Front Seats	Butacas anteriores
M1.02	Sedile posteriore	Siège arrière	Hintersitz	Rear Seat	Butaca posterior
M1.06	Tappeti	Tapis	Bodenbeläge	Mats	Alfombras
M1.07	Accessori e rivestimenti interni	Accessoires et garnissages intérieurs	Inneres Zubehör u. Verkleidungen	Interior Trim and Accessories	Accesorios y tapizado interiores
M1.08	Sistemazione ruota di scorta	Aménagement roue de secours	Unterbringung des Ersatzrads	Spare Wheel Arrangement	Cavidad para rueda de repuesto

Fiat 124 Spider Club e.V.

INDICE DEI NUMERI D'ORDINAZIONE

Liste numérique — Nummernverzeichnis — Numerical Index — Índice numérico

Spider Fiat 124 sport - carrozzeria

n. ordinaz.	Sgr.	n. ordinaz.	Sgr.	n. ordinaz.	Sgr.	n. ordinaz.	Sgr.	n. ordinaz.	Sgr.
633996	M10F	1903041	L104	1903089	L106	1903137	L109	1903187	L306
905078	L109	1903042	L103	1903090	L106	1903138	L109	1903188	L307
905079	L109	1903043	L103	1903091	L106	1903139	L109	1903189	L307
905220	L106	1903044	L103	1903092	L106	1903140	L109	1903192	L307
905246	L125	1903045	L103	1903093	L106	1903141	L109	1903193	L307
905257	L109	1903046	L104	1903094	L106	1903142	L109	1903194	M101
967416	M10F	1903047	L104	1903095	L106	1903143	L109	1903195	M101
1903000	L101	1903048	L105	1903096	L106	1903144	L109	1903196	M101
1903001	L101	1903049	L105	1903097	L106	1903145	L109	1903197	M101
1903002	L101	1903050	L105	1903098	L109	1903146	L109	1903198	M101
1903003	L101	1903051	L105	1903099	L109	1903147	L118	1903199	M101
1903004	L101	1903052	L105	1903100	L109	1903148	L118	1903200	M101
1903005	L101	1903053	L105	1903101	L109	1903149	L118	1903201	M101
1903006	L101	1903054	L105	1903102	L109	1903150	L118	1903202	M102
1903007	L101	1903055	L105	1903103	L109	1903151	L118	1903203	M107
1903008	L101	1903056	L105	1903104	L109	1903152	L118	1903204	M106
1903009	L101	1903057	L105	1903105	L109	1903153	L118	1903205	M106
1903010	L101	1903058	L105	1903106	L109	1903154	L118	1903206	M106
1903011	L101	1903059	L105	1903107	L109	1903155	L118	1903207	M106
1903012	L101	1903060	L105	1903108	L109	1903156	L123	1903208	M106
1903013	L102	1903061	L105	1903109	L109	1903157	L123	1903209	M106
1903014	L102	1903062	L105	1903110	L109	1903158	L123	1903210	M106
1903015	L102	1903063	L105	1903111	L109	1903159	L123	1903211	L302
1903016	L102	1903064	L105	1903112	L109	1903160	L123	1903212	M106
1903017	L102	1903065	L105	1903113	L109	1903161	L123	1903213	M106
1903018	L102	1903066	L101	1903114	L109	1903162	L123	1903214	M107
1903019	L102	1903067	L101	1903115	L109	1903163	L123	1903215	M107
1903020	L102	1903068	L106	1903116	L109	1903164	L123	1903216	M107
1903021	L102	1903069	L106	1903117	L109	1903165	L123	1903217	M107
1903022	L102	1903070	L106	1903118	L109	1903166	L125	1903218	M107
1903023	L102	1903071	L106	1903119	L109	1903169	L125	1903219	M107
1903024	L102	1903072	L106	1903120	L109	1903170	L301	1903220	M107
1903025	L102	1903073	L106	1903121	L109	1903171	L301	1903221	M107
1903026	L102	1903074	L106	1903122	L109	1903172	L301	1903222	M107
1903027	L102	1903075	L106	1903123	L109	1903173	L302	1903223	M107
1903028	L102	1903076	L106	1903124	L109	1903174	L302	1903224	L102
1903029	L102	1903077	L106	1903125	L109	1903175	L302	1903225	L106
1903030	L102	1903078	L106	1903126	L109	1903176	L302	1903226	L106
1903031	L102	1903079	L106	1903127	L109	1903177	L104	1903227	L109
1903032	L102	1903080	L106	1903128	L109	1903178	L104	1903228	L109
1903033	L104	1903081	L106	1903129	L109	1903179	L104	1903229	L109
1903034	L104	1903082	L106	1903130	L109	1903180	L102	1903230	L109
1903035	L104	1903083	L106	1903131	M101	1903181	L104	1903231	L109
1903036	L104	1903084	L106	1903132	L109	1903182	L104	1903232	L109
1903037	L103	1903085	L106	1903133	L109	1903183	L104	1903233	L109
1903038	L103	1903086	L106	1903134	L109	1903184	L104	1903234	L109
1903039	L104	1903087	L106	1903135	L109	1903185	L306	1903235	L109
1903040	L104	1903088	L106	1903136	L109	1903186	L306	1903236	L109

Fiat 124 Spider Club It.

n. ordinaz.	Sgr.	n. ordinaz.	Sgr.	n. ordinaz.	Sgr.	n. ordinaz.	Sgr.	n. ordinaz.	Sgr.
1903237	L109	4151755	L104						
1903238	L109	4151757	L104						
1903239	L109	4151758	L104						
1903240	L109	4151759	L104						
1903241	L109	4151760	L104						
1903242	L109	4151761	L103						
1903243	L301	4151762	L103						
1903244	L301	4151763	L103						
1903245	L302	4151789	L103						
1903246	L307	4151790	L103						
1903247	L123	4151791	L103						
1903248	L123	4151794	L103						
1903249	L123	4151795	L103						
1903250	L101	4151796	L103						
1903251	L101	4151810	L104						
1903252	L102	4151824	L103						
1903253	M107	4151841	L103						
1903254	M106	4151842	L103						
1903255	M106	4151856	L103						
1903256	M102	4151873	L103						
1903257	L106	4151883	L104						
1903258	L106	4151884	L104						
4109624	L109	4151885	L104						
4128275	L306	4151886	L104						
4126275	L307	4151887	L104						
4130897	L302	4154220	L302						
4133477	L103	4154221	L302						
4133479	L103	4157539	L125						
4133480	L103	4157540	L125						
4133496	L103	4158975	M101						
4133497	L103	4158977	M101						
4133498	L103	4158978	M101						
4133499	L103	4163006	L105						
4133530	L103	4163008	L103						
4133535	L103	4163009	L103						
4133795	L109	4163010	L104						
4134236	L125	4163018	L103						
4138213	L103	4163019	L103						
4138215	L103	4163020	L103						
4138439	L109	4163021	L103						
4142614	L103	4163030	L104						
4142615	L103	4163031	L104						
4146136	L306	4163034	L302						
4146136	L307	4163036	L125						
4149924	M109	4163187	L103						
4151751	L104	4163188	L103						
4151752	L104	4163236	L103						
4151753	L104	4163485	L105						
1903259	M107	4163682	L125						
		12646821	M106						

Fiat 124 Spider Club e.V.

PARTI DI RICAMBIO

PIÈCES DÉTACHÉES

SPARE PARTS

ERSATZTEILE

PIEZAS DE REPUESTO

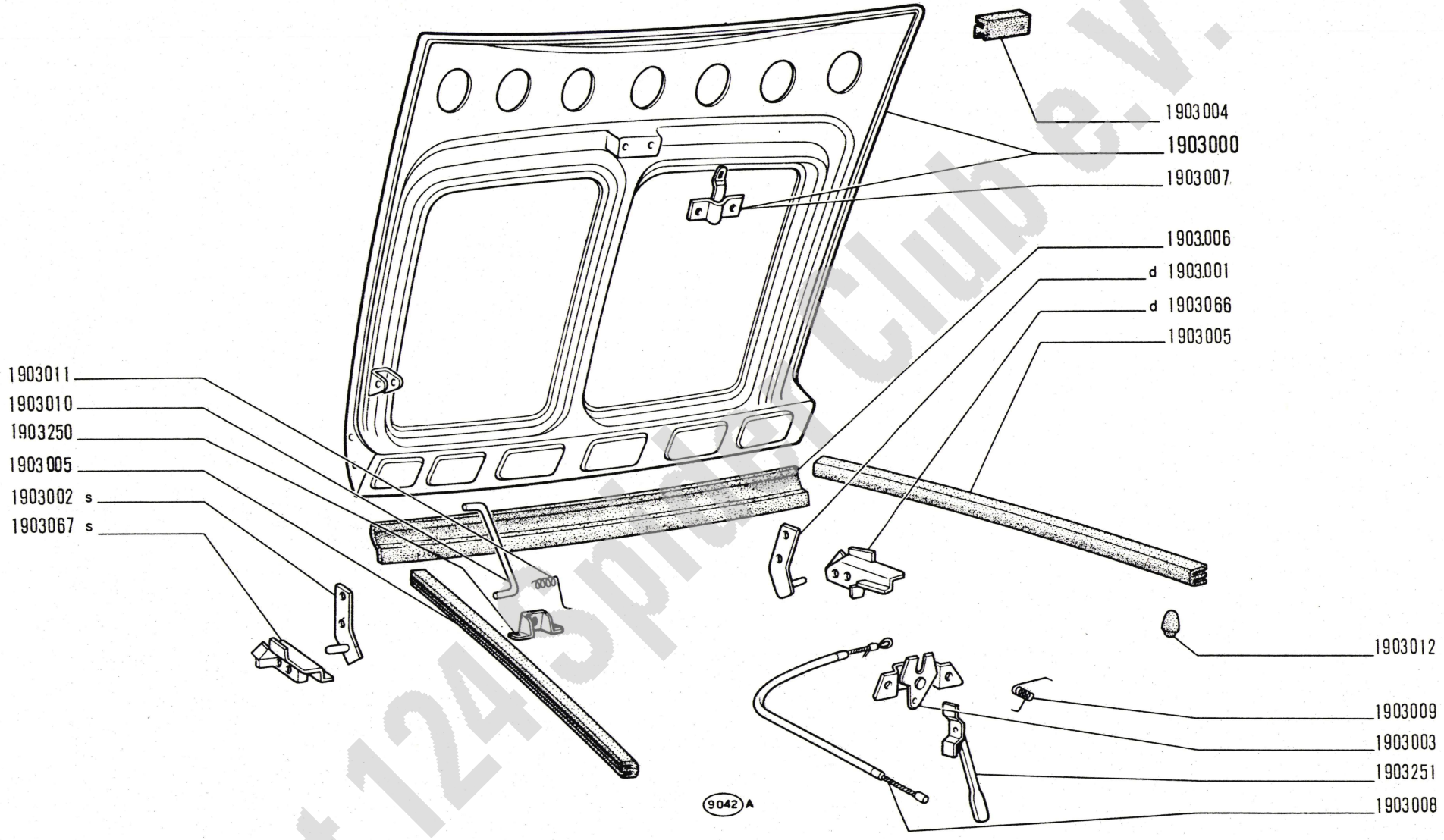

124 Sport
spider

COPERCHIO VANO MOTORE

- *Capot*
- *Motorraumdeckel*
- *Engine Compartment Lid*
- *Tapa del motor*

L1.01

Fiat 124 Sport Club e.V.

modif.	n. ordinaz.	quant.	Denominazione	Désignation	Benennung	Description	Denominaciones
	1903000	1	Coperchio compl.	Couvercle	Deckel	Cover	Tapa
	1903001	1	Cerniera d	Charnière	Scharnier	Hinge	Bisagra
	1903002	1	Cerniera s	Charnière	Scharnier	Hinge	Bisagra
	1903003	1	Serratura p.coperchio	Serrure	Schloss	Lock	Cerradura
	1903004	2	Tassello lat.	Tampon	Gummistück	Pad	Almohadilla
	1903005	2	Profilato gomma lat.	Caoutchouc	Profilgummi	Weatherstrip	Goma
	1903006	1	Profilato gomma ant.	Caoutchouc	Profilgummi	Weatherstrip	Goma
	1903007	1	Scontrino p.serratura	Gâche	Gesperre	Striker plate	Cerradero
	1903008	1	Filo	Fil acier	Stahldraht	Steel wire	Alambre acero
	1903009	1	Molla p.serratura	Ressort	Feder	Spring	Resorte
	1903010	1	Asta sostegno coperchio	Tige	Stange	Rod	Varilla
	1903011	1	Molla per asta	Ressort	Feder	Spring	Resorte
	1903012	2	Tassello battuta	Tampon	Gummistück	Pad	Almohadilla
	1903066	1	Supporto cerniera d	Support	Lager	Support	Soporte
	1903067	1	Supporto cerniera s	Support	Lager	Support	Soporte
	1903250	1	Staffa p.asta	Étrier	Halter	Bracket	Soporte
	1903251	1	Maniglia apertura	Poignée	Griff	Handle	Manecilla

Fiat 124 Spider Club e.V.

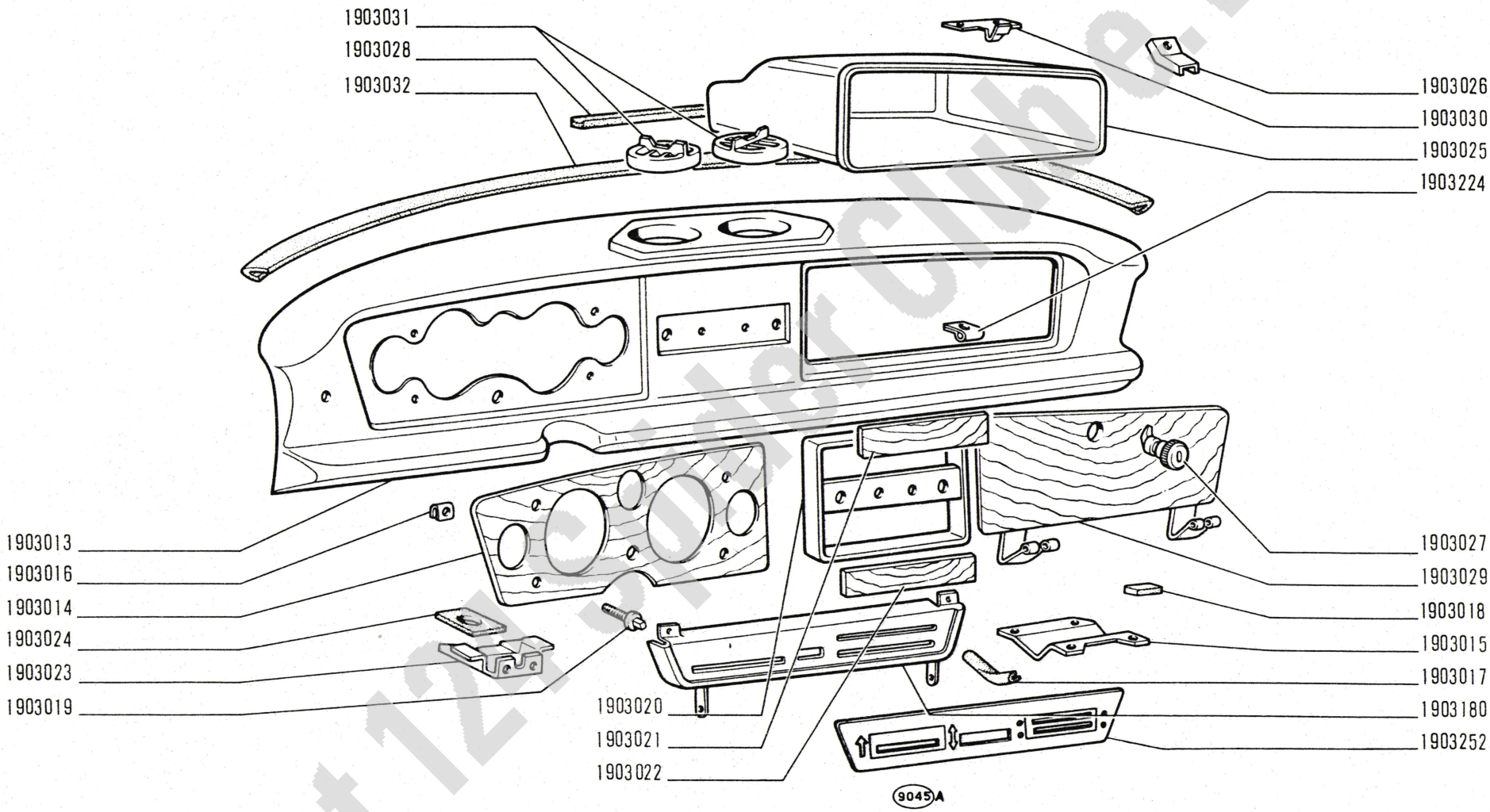

124 Sport
spider

PLANCIA PORTASTRUMENTI E PARTI ANNESSE

- *Planche de bord et annexes*
- *Instrumentenbrett und Zubehör*
- *Instrument Panel and Relevant Parts*
- *Tablero de instrumentos y anexos*

L1.02

Fiat 124 Sport Club e.V.

modif.	n. ordinaz.	quant.	Denominazione	Désignation	Benennung	Description	Denominaciones
	1903013	1	Plancia portastrumenti	Planche de bord	Instrumentenbrett	Inst/panel	Tablero instrumentos
	1903014	1	Cornice strumento	Monture	Rahmen	Frame	Marco
	1903015	1	Riparo inf.	Protection	Abdeckung	Protection	Defensa
	1903016	4	Graffetta	Agrafe	Klemmstück	Clip	Sujetador
	1903017	2	Profilato p.riparo	Profilé	Profil	Channel	Perfil
	1903018	2	Tassello p.sportello	Tampon	Gummistück	Pad	Almohadilla
	1903019	4	Vite	Vis	Schraube	Screw	Tornillo
	1903020	1	Cornice p.interruttori	Monture	Rahmen	Frame	Marco
	1903021	1	Modanatura sup.p.cornice	Moulure	Zierleiste	Moulding	Moldura
	1903022	1	Modanatura inf.p.cornice	Moulure	Zierleiste	Moulding	Moldura
	1903023	2	Staffa fiss.inf. plancia	Étrier	Halter	Bracket	Soporte
	1903024	2	Tassello gomma	Tampon	Gummipuffer	Pad	Tope
	1903025	1	Ripostiglio plancia	Boîte à gants	Ablegefach	Recess	Guantera
	1903026	2	Staffa fiss.ripostiglio	Étrier	Halter	Bracket	Soporte
	1903027	1	Dispositivo chiusura	Verrou	Riegel	Lock	Pestillo
	1903028	1	Profilato gomma p. ripostiglio	Caoutchouc	Profilgummi	Weatherstrip	Goma
	1903029	1	Sportello plancia	Volet	Deckel	Lid	Tapa
	1903030	1	Scontrino sportello	Gâche	Gesperre	Striker plate	Cerradero
	1903031	2	Diffusore aria	Diffuseur	Düse	Diffuser	Difusor
	1903032	1	Profilato gomma sup.	Caoutchouc	Profilgummi	Weatherstrip	Goma
	1903180	1	Supporto p.cornice	Support	Lager	Support	Soporte
	1903224	4	Guarnizione sottoplancia	Joint	Dichtung	Gasket	Junta
	1903252	1	Cornice	Monture	Rahmen	Frame	Marco

Fiat 124 Spider Club e.V.

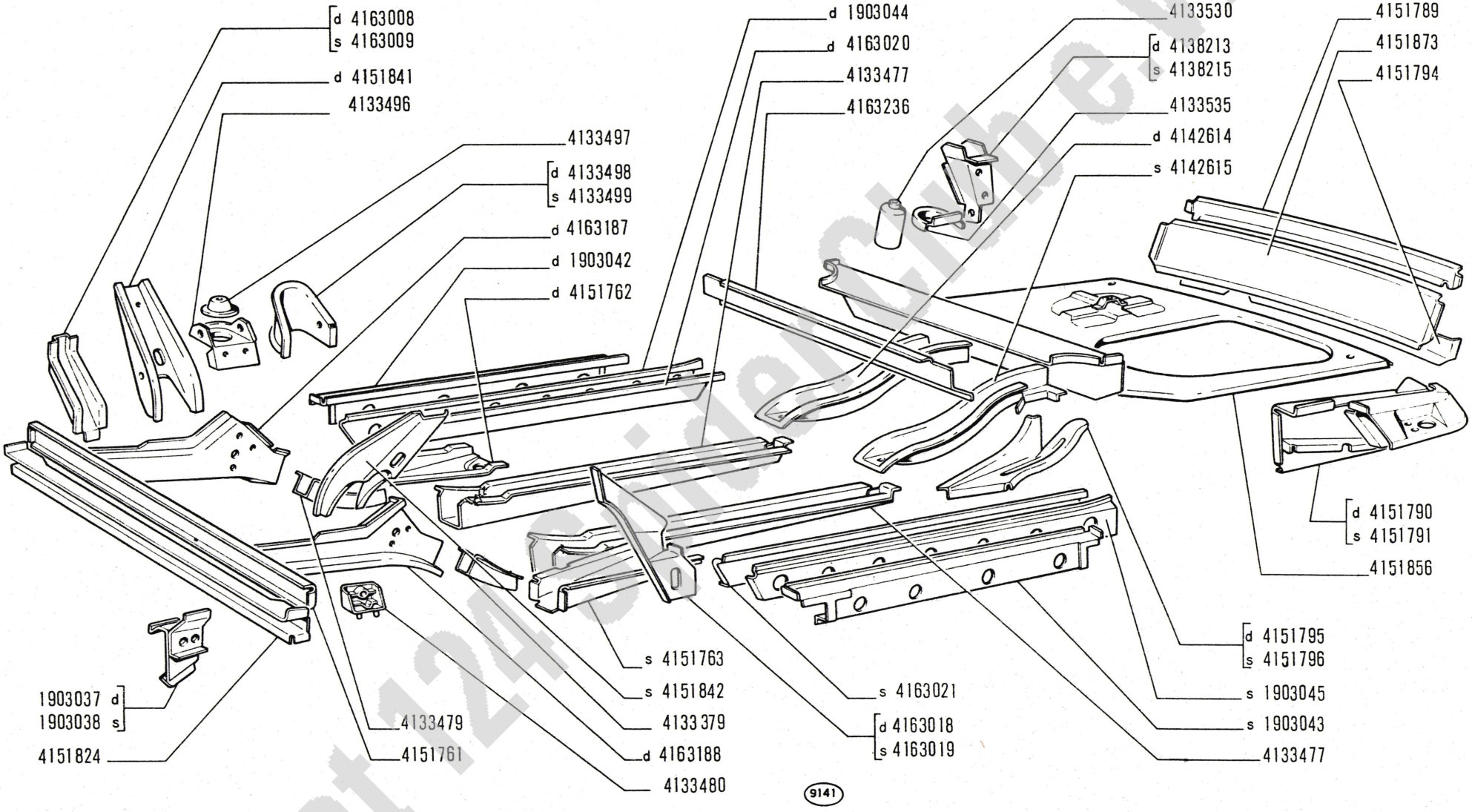

Fiat 124 Spider CLUB e.V.

124 Sport
spider

- *Plancher*
- *Fussboden*

PAVIMENTO

- *Floor*
- *Piso*

L1.03

modif.	n. ordinaz.	quant.	Denominazione	Désignation	Benennung	Description	Denominaciones
	1903037	1	Mensola d supporto paraurto	Console	Stütze	Reinforcement	Refuerzo
	1903038	1	Mensola s supporto paraurto	Console	Stütze	Reinforcement	Refuerzo
	1903042	1	Longherone est.d	Longeron	Längsträger	Side member	Larguero
	1903043	1	Longherone est.s	Longeron	Längsträger	Side member	Larguero
	1903044	1	Longherone int.d	Longeron	Längsträger	Side member	Larguero
	1903045	1	Longherone int.s	Longeron	Längsträger	Side member	Larguero
	4133477	2	Longherone ant.	Longeron	Längsträger	Side member	Larguero
	4133479	2	Collegamento longheroni ant.	Renfort	Verstärkung	Reinforcement	Refuerzo
	4133480	2	Rinforzo traversa ant.	Renfort	Verstärkung	Reinforcement	Refuerzo
	4133496	2	Mensola molla ant.	Console	Stütze	Reinforcement	Refuerzo
	4133497	2	Cappello p.mensola	Support	Lager	Support	Soporte
	4133498	1	Parete mensola d	Protection	Abdeckung	Protection	Defensa
	4133499	1	Parete mensola s	Protection	Abdeckung	Protection	Defensa
	4133530	2	Cappello sup. sospensione post.	Support	Lager	Support	Soporte
	4133535	2	Piattello molla sosp. post.	Plaque	Platte	Plate	Placa
	4138213	1	Supporto puntone post.compl.	Support	Lager	Support	Soporte
	4138215	1	Supporto puntone sosp.post.	Support	Lager	Support	Soporte
	4142614	1	Longherone interm.d	Longeron	Längsträger	Side member	Larguero
	4142615	1	Longherone interm.s	Longeron	Längsträger	Side member	Larguero
	4151761	1	Scatolamento p.traversa ant.	Ferrure	Kastenelement	Boxed panel	Refuerzo
	4151762	1	Collegamento longheroni ant.d	Renfort	Verstärkung	Reinforcement	Refuerzo
	4151763	1	Collegamento longheroni ant.s	Renfort	Verstärkung	Reinforcement	Refuerzo
	4151789	1	Riporto sup.traversa post.pavimento post.	Renfort	Verstärkung	Reinforcement	Refuerzo
	4151790	1	Longherone post.d	Longeron	Längsträger	Side member	Larguero
	4151791	1	Longherone post.s	Longeron	Längsträger	Side member	Larguero
	4151794	1	Riporto inf.traversa post.	Renfort	Verstärkung	Reinforcement	Refuerzo
	4151795	1	Collegamento post. longherone lat.d	Renfort	Verstärkung	Reinforcement	Refuerzo
	4151796	1	Collegamento post. longherone lat.s	Renfort	Verstärkung	Reinforcement	Refuerzo
	4151824	1	Traversa ant.	Traverse	Traverse	Cross rail	Travesaño
	4151841	1	Montante sospens.ant.d	Montant	Säule	Pillar	Montante
	4151842	1	Montante sospens.ant.s	Montant	Säule	Pillar	Montante
	4151856	1	Pavimento post.	Plancher	Bodenblech	Floor pan	Piso
	4151873	1	Traversa post.pavimento post.	Traverse	Traverse	Cross rail	Travesaño
	4163008	1	Montante lat.ant.d	Montant	Säule	Pillar	Montante

Fiat 124 Spider Club e.V.

modif.	n. ordinaz.	quant.	Denominazione	Désignation	Benennung	Description	Denominaciones
	4163009	1	Montante lat.ant.s	Montant	Säule	Pillar	Montante
	4163018	1	Prolunga ant.d lat. pavimento	Renfort	Verstärkung	Reinforcement	Refuerzo
	4163019	1	Prolunga ant.s lat. pavimento	Renfort	Verstärkung	Reinforcement	Refuerzo
	4163020	1	Longherone lat.centr.d	Longeron	Längsträger	Side member	Larguero
	4163021	1	Longherone lat.centr.s	Longeron	Längsträger	Side member	Larguero
	4163187	1	Longherone ant.d	Longeron	Längsträger	Side member	Larguero
	4163188	1	Longherone ant.s	Longeron	Längsträger	Side member	Larguero
	4163236	1	Traversa ant.pavimento post.	Traverse	Traverse	Cross rail	Travesaño

Fiat 124 Spider Club e.v.

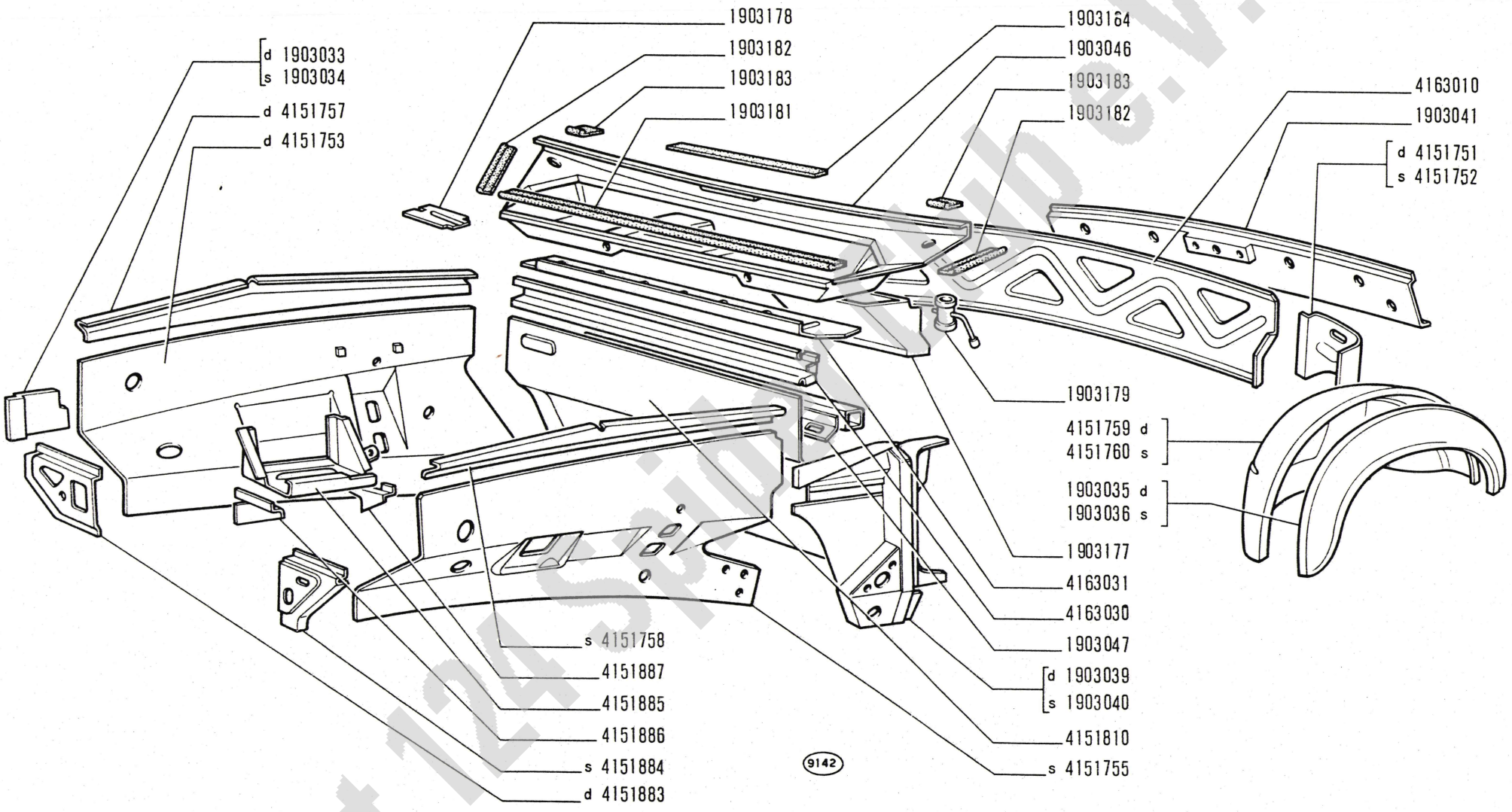

Fiat 124 Sport Spider e.v.

124 Sport
spider

SCOCCA, ELEMENTI INTERNI

- *Coque, éléments intérieurs*
- *Wagenkasten-Innenteile*
- *Body Shell Inner Elements*
- *Caja, elementos interiores*

L1.04

modif.	n. ordinaz.	quant.	Denominazione	Désignation	Benennung	Description	Denominaciones
	1903033	1	Riparo lat.ant.d	Protection	Abdeckung	Protection	Defensa
	1903034	1	Riparo lat.ant.s	Protection	Abdeckung	Protection	Defensa
	1903035	1	Passaruota post.est.d	Passe-roue	Radkastenblech	Wheelbox	Cavidad de rueda
	1903036	1	Passaruota post.est.s	Passe-roue	Radkastenblech	Wheelbox	Cavidad de rueda
	1903039	1	Fianchetto ant.d	Tablier	Seitenblech	Side panel	Costado
	1903040	1	Fianchetto ant.s	Tablier	Seitenblech	Side panel	Costado
	1903041	1	Traversa post.	Traverse	Traverse	Cross rail	Travesaño
	1903046	1	Scatola presa aria	Carter	Gehäuse	Case	Caja
	1903047	1	Traversa inf.presa aria	Traverse	Traverse	Cross rail	Travesaño
	1903177	1	Convogliatore aria	Convoyeur	Leitblech	Conveyor	Canalizador
	1903178	1	Riparo tergicristallo	Protection	Abdeckung	Protection	Defensa
	1903179	1	Tubo p.convogliatore	Tuyau	Rohr	Pipe	Tubo
	1903181	1	Profilato gomma ant. p.scatola	Caoutchouc	Profilgummi	Weatherstrip	Goma
	1903182	2	Profilato gomma lat. p.scatola	Caoutchouc	Profilgummi	Weatherstrip	Goma
	1903183	2	Profilato gomma sup. lat.p.scatola	Caoutchouc	Profilgummi	Weatherstrip	Goma
	1903184	1	Profilato gomma sup. centrale scatola	Caoutchouc	Profilgummi	Weatherstrip	Goma
	4151751	1	Parete divisoria post. lat.d	Cloison	Trennwand	Partition panel	Tabique
	4151752	1	Parete divisoria post. lat.s	Cloison	Trennwand	Partition panel	Tabique
	4151753	1	Ossatura int.ant.d	Ossature	Karosserievorbau	Framing	Armazón
	4151755	1	Ossatura int.ant.s	Ossature	Karosserievorbau	Framing	Armazón
	4151757	1	Riporto sup.int.d	Renfort	Verstärkung	Reinforcement	Refuerzo
	4151758	1	Riporto sup.int.s	Renfort	Verstärkung	Reinforcement	Refuerzo
	4151759	1	Passaruota post.int.d	Passe-roue	Radkastenblech	Wheelbox	Cavidad de rueda
	4151760	1	Passaruota post.int.s	Passe-roue	Radkastenblech	Wheelbox	Cavidad de rueda
	4151810	1	Cruscotto	Tablier	Stirnwand	Dash/panel	Tablero
	4151883	1	Riparo ant.d	Protection	Abdeckung	Protection	Defensa
	4151884	1	Riparo ant.s	Protection	Abdeckung	Protection	Defensa
	4151885	1	Cestello p.batteria	Siège batterie	Batteriesitz	Battery seat	Soporte batería
	4151886	1	Mensola ant.batteria	Console	Stütze	Reinforcement	Refuerzo
	4151887	1	Mensola post.batteria	Console	Stütze	Reinforcement	Refuerzo
	4163010	1	Parete divisoria post. centr.	Cloison	Trennwand	Partition panel	Tabique
	4163030	1	Traversa sup.cruscotto	Traverse	Traverse	Cross rail	Travesaño
	4163031	1	Convogliatore sup.aria	Convoyeur	Leitblech	Conveyor	Canalizador

Fiat 124 Spider Club e.V.

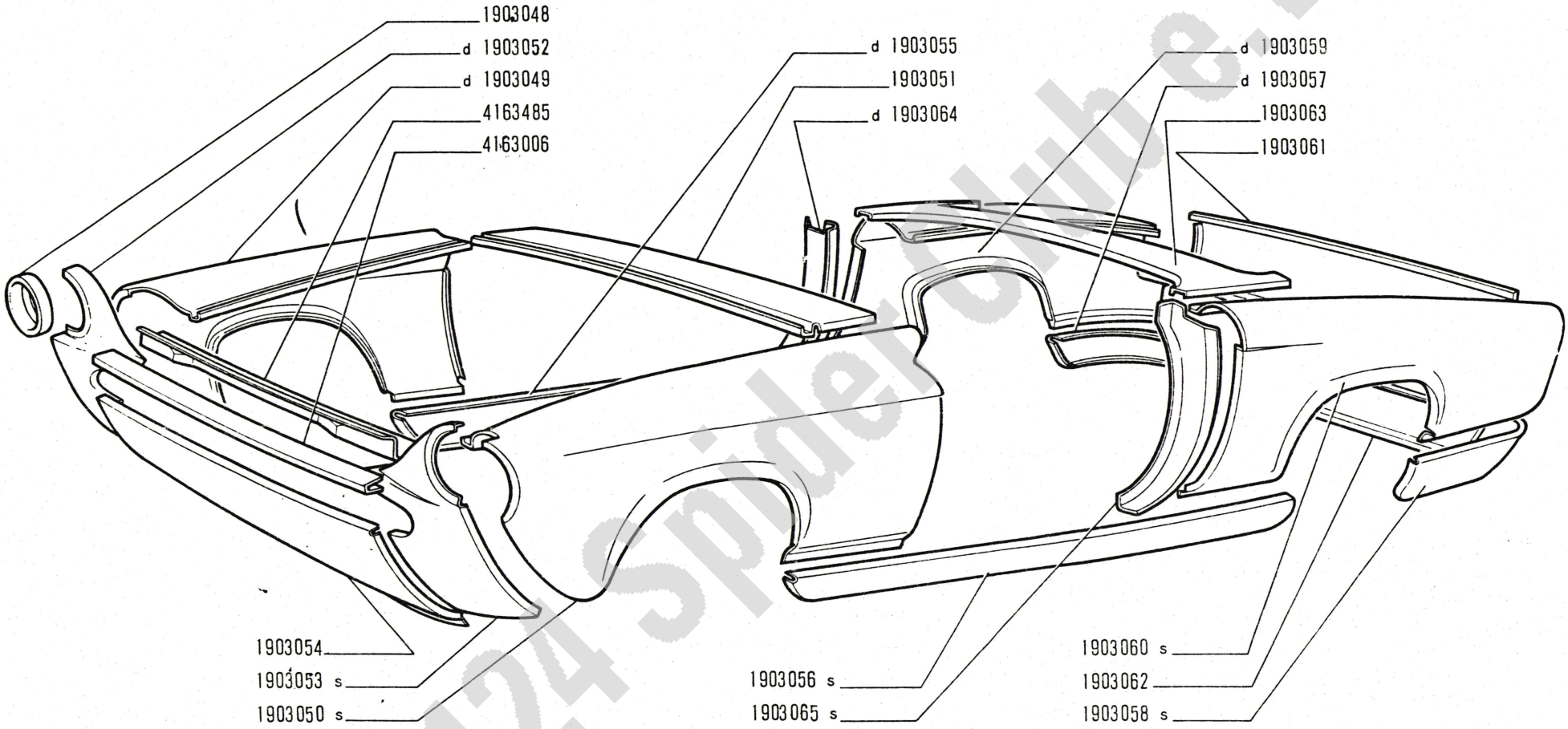

Fiat 124 Spider Club e.V.

124 Sport
spider

SCOCCA, ELEMENTI ESTERNI

- *Coque, éléments extérieurs*
- *Wagenkasten-Aussenteile*
- *Body Shell Outer Elements*
- *Caja, elementos exteriores*

L1.05

modif.	n. ordinaz.	quant.	Denominazione	Désignation	Benennung	Description	Denominaciones
	1903048	2	Contenitore faro	Siège de phare	Scheinwerfersitz	Headlamp seat	Coraza de faro
	1903049	1	Rivestimento parafango ant.d	Revêtement	Verkleidung	Panel	Panel
	1903050	1	Rivestimento parafango ant.s	Revêtement	Verkleidung	Panel	Panel
	1903051	1	Rivestimento inf.luce ant.	Revêtement	Verkleidung	Panel	Panel
	1903052	1	Rivestimento lat.ant.d	Revêtement	Verkleidung	Panel	Panel
	1903053	1	Rivestimento lat.ant.s	Revêtement	Verkleidung	Panel	Panel
	1903054	1	Rivestimento ant.inf.	Revêtement	Verkleidung	Panel	Panel
	1903055	1	Rivestimento sottoporta d	Revêtement	Verkleidung	Panel	Panel
	1903056	1	Rivestimento sottoporta s	Revêtement	Verkleidung	Panel	Panel
	1903057	1	Rivestimento inf.parafango d	Revêtement	Verkleidung	Panel	Panel
	1903058	1	Rivestimento inf.parafango s	Revêtement	Verkleidung	Panel	Panel
	1903059	1	Rivestimento parafango post.d	Revêtement	Verkleidung	Panel	Panel
	1903060	1	Rivestimento parafango post.s	Revêtement	Verkleidung	Panel	Panel
	1903061	1	Rivestimento sup.post.	Revêtement	Verkleidung	Panel	Panel
	1903062	1	Rivestimento inf.post.	Revêtement	Verkleidung	Panel	Panel
	1903063	1	Rivestimento inf. luce post.	Revêtement	Verkleidung	Panel	Panel
	1903064	1	Rivestimento montante d porta	Revêtement	Verkleidung	Panel	Panel
	1903065	1	Rivestimento montante s porta	Revêtement	Verkleidung	Panel	Panel
	4163006	1	Scatolamento ant.sup.	Ferrure	Kastenelement	Boxed panel	Refuerzo
	4163485	1	Traversa ant.sup.	Traverse	Traverse	Cross rail	Travesaño

Fiat 124 Spider Club e.V.

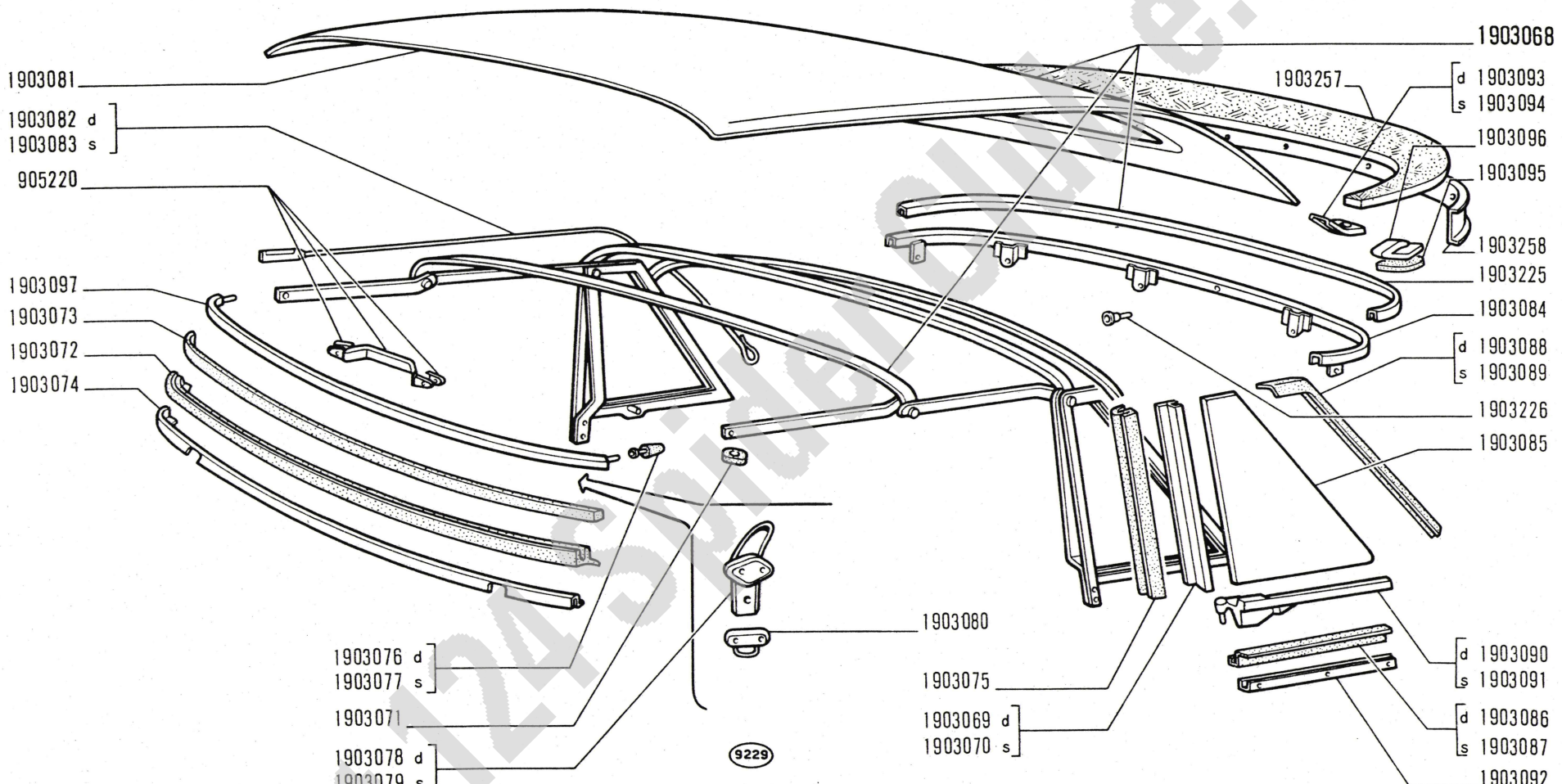

Fiat 124 Spider Club e.V.

124 Sport
spider

- *Capote*
- *Verdeck*

CAPOTE

- *Folding Top*
- *Capota*

L1.06

modif.	n. ordinaz.	quant.	Denominazione	Désignation	Benennung	Description	Denominaciones
	905220	1	Maniglia chiusura	Poignée	Griff	Handle	Manecilla
	1903068	1	Intelaiatura capote	Châssis	Rahmen	Framing	Bastidor
	1903069	1	Montante d cristallo post.	Montant	Säule	Pillar	Montante
	1903070	1	Montante s cristallo post.	Montant	Säule	Pillar	Montante
	1903071	2	Tassello	Tampon	Gummistück	Pad	Almohadilla
	1903072	1	Profilato gomma traversa ant.	Caoutchouc	Profilgummi	Weatherstrip	Goma
	1903073	1	Profilato sup.traversa ant.	Profilé	Profil	Channel	Perfil
	1903074	1	Profilato traversa ant	Profilé	Profil	Channel	Perfil
	1903075	2	Profilato gomma montante post.	Caoutchouc	Profilgummi	Weatherstrip	Goma
	1903076	1	Cappuccio gomma d	Capuchon	Schutzkappe	Boot	Capuchón
	1903077	1	Cappuccio gomma s	Capuchon	Schutzkappe	Boot	Capuchón
	1903078	1	Dispositivo chiusura d	Verrou	Riegel	Lock	Pestillo
	1903079	1	Dispositivo chiusura s	Verrou	Riegel	Lock	Pestillo
	1903080	2	Scontrino	Gâche	Gesperre	Striker plate	Cerradero
	1903081	1	Tela	Tissu	Bezug	Fabric	Lona
	1903082	1	Cavo d	Fil acier	Stahldraht	Steel wire	Alambre acero
	1903083	1	Cavo s	Fil acier	Stahldraht	Steel wire	Alambre acero
	1903084	1	Traversa post.	Traverse	Traverse	Cross rail	Travesaño
	1903085	2	Cristallo fiss.post.	Glace	Glasscheibe	Glass	Cristal
	1903086	1	Profilato gomma d inf. cristallo	Caoutchouc	Profilgummi	Weatherstrip	Goma
	1903087	1	Profilato gomma s inf. cristallo	Caoutchouc	Profilgummi	Weatherstrip	Goma
	1903088	1	Profilato gomma d post.cristallo	Caoutchouc	Profilgummi	Weatherstrip	Goma
	1903089	1	Profilato gomma s post.cristallo	Caoutchouc	Profilgummi	Weatherstrip	Goma
	1903090	1	Guarnizione inf. d cristallo	Glissière	Schiene	Guide	Guía
	1903091	1	Guarnizione inf. s cristallo	Glissière	Schiene	Guide	Guía
	1903092	2	Profilato p.cristallo	Profilé	Profil	Channel	Perfil
	1903093	1	Piastrina d fiss.capote	Plaquette	Plättchen	Plate	Placa
	1903094	1	Piastrina s fiss.capote	Plaquette	Plättchen	Plate	Placa
	1903095	2	Guarnizione	Joint	Dichtung	Gasket	Junta
	1903096	2	Gancio fiss.capote	Crochet	Haken	Hook	Gancho
	1903097	1	Traversa ant.capote	Traverse	Traverse	Cross rail	Travesaño
	1903225	1	Profilato cintura capote	Profilé	Profil	Channel	Perfil
	1903226	5	Perno fiss.traversa post.	Axe	Bolzen	Pin	Eje
	1903257	1	Fodera capote -c-	Housse	Überzug	Liner	Forro
	1903258	1	Rivestimento post.sup.	Revêtement	Verkleidung	Panel	Panel

Fiat 124 Spider Club e.V.

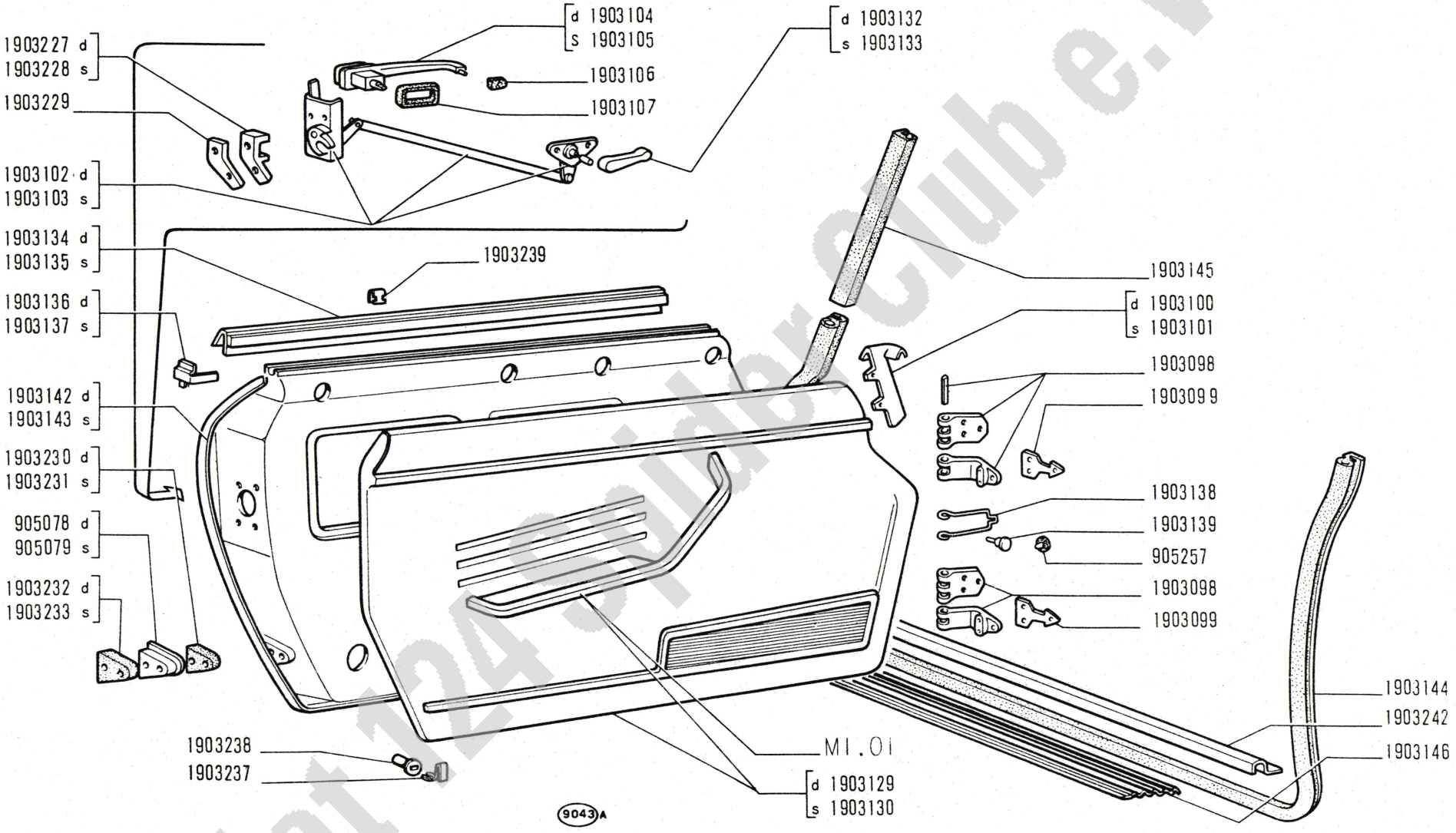

Fiat 124 Sport Club e.V.

124 Sport
spider

- *Portes*
- *Türen*

PORTE

- *Doors*
- *Puertas*

L1.09

modif.	n. ordinaz.	quant.	Denominazione	Désignation	Benennung	Description	Denominaciones
	905078	1	Dente entrata femmina d	Dent	Klaue	Lug	Diente
	905079	1	Dente entrata femmina s	Dent	Klaue	Lug	Diente
	905257	2	Tassello p.luci	Tampon	Gummistück	Pad	Almohadilla
	1903098	4	Cerniere porte	Charnière	Scharnier	Hinge	Bisagra
	1903099	4	Piastra cerniere	Plaque	Platte	Plate	Placa
	1903100	1	Guarnizione ant.d	Revêtement	Verkleidung	Panel	Panel
	1903101	1	Guarnizione ant.s	Revêtement	Verkleidung	Panel	Panel
	1903102	1	Serratura d	Serrure	Schloss	Lock	Cerradura
	1903103	1	Serratura s	Serrure	Schloss	Lock	Cerradura
	1903104	1	Maniglia d porta	Poignée	Griff	Handle	Manecilla
	1903105	1	Maniglia s porta	Poignée	Griff	Handle	Manecilla
	1903106	2	Guarnizione ant.maniglia	Joint	Dichtung	Gasket	Junta
	1903107	2	Guarnizione post.maniglia	Joint	Dichtung	Gasket	Junta
	1903108	1	Telaino fisso d	Châssis	Rahmen	Framing	Bastidor
	1903109	1	Telaino fisso s	Châssis	Rahmen	Framing	Bastidor
	1903110	1	Telaino ritegno d	Monture	Rahmen	Frame	Marco
	1903111	1	Telaino ritegno s	Monture	Rahmen	Frame	Marco
	1903112	2	Profilato gomma ant. cristallo	Caoutchouc	Profilgummi	Weatherstrip	Goma
	1903113	2	Profilato gomma post. cristallo	Caoutchouc	Profilgummi	Weatherstrip	Goma
	1903114	1	Profilato gomma d cristallo mobile	Caoutchouc	Profilgummi	Weatherstrip	Goma
	1903115	1	Profilato gomma s cristallo mobile	Caoutchouc	Profilgummi	Weatherstrip	Goma
	1903116	1	Profilato d cristallo mobile	Profilé	Profil	Channel	Perfil
	1903117	1	Profilato s cristallo mobile	Profilé	Profil	Channel	Perfil
	1903118	1	Montantino d guida cristallo	Montant	Säule	Pillar	Montante
	1903119	1	Montantino s guida cristallo	Montant	Säule	Pillar	Montante
	1903120	1	Traversa inf.d pulegge	Traverse	Traverse	Cross rail	Travesaño
	1903121	1	Traversa inf.s pulegge	Traverse	Traverse	Cross rail	Travesaño
	1903122	2	Cristallo scendente	Glace	Glasscheibe	Glass	Cristal
	1903123	4	Anello cristallo scendente	Douille	Büchse	Bush	Casquillo
	1903124	2	Alzacristallo	Lève-glace	Kurbelapparat	Window regulator	Elevador
	1903125	4	Anello	Entretoise	Abstandstück	Spacer	Separador
	1903126	4	Boccola fiss.fune	Douille	Büchse	Bush	Casquillo
	1903127	4	Staffa sup.cristallo	Étrier	Halter	Bracket	Soporte
	1903128	2	Staffa inf.	Étrier	Halter	Bracket	Soporte
	1903129	1	Pannello porta d -c-	Panneau	Verkleidung	Panel	Contrapanel
	1903130	1	Pannello porta s -c-	Panneau	Verkleidung	Panel	Contrapanel

Fiat 124 Spider Club e.V.

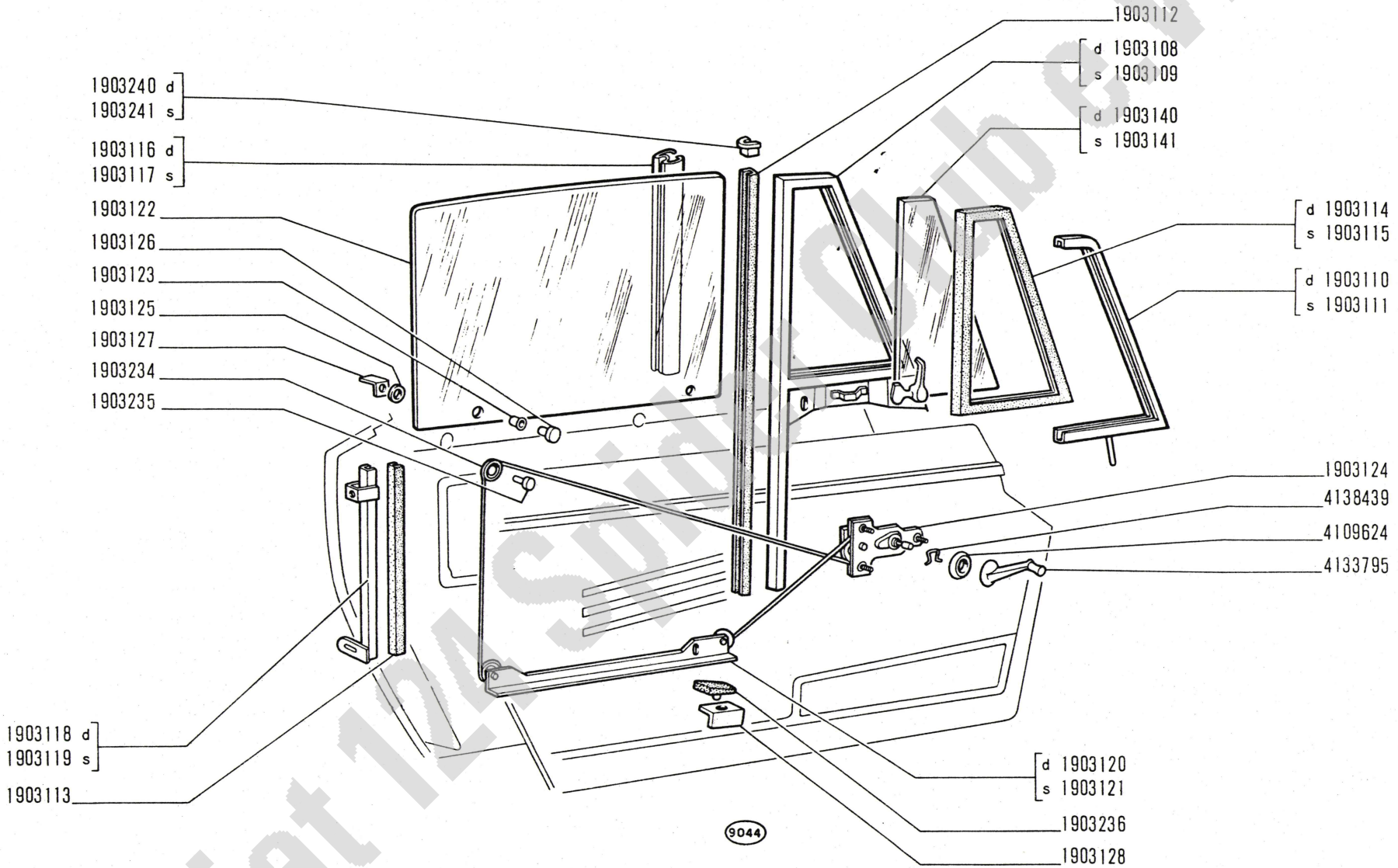

Fiat 124 Sport Club S.r.l.

124 Sport
spider

- *Portes*
- *Türen*

PORTE

- *Doors*
- *Puertas*

L1.09

modif.	n. ordinaz.	quant.	Denominazione	Désignation	Benennung	Description	Denominaciones
	1903132	1	Maniglia rimando d	Poignée	Griff	Handle	Manecilla
	1903133	1	Maniglia rimando s	Poignée	Griff	Handle	Manecilla
	1903134	1	Profilato sup.d	Profilé	Profil	Channel	Perfil
	1903135	1	Profilato sup.s	Profilé	Profil	Channel	Perfil
	1903136	1	Piastrina d	Plaquette	Plättchen	Plate	Placa
	1903137	1	Piastrina s	Plaquette	Plättchen	Plate	Placa
	1903138	2	Tirante arresto porta	Tirant arrêt	Türspanner	Door check	Tirante
	1903139	4	Boccola	Douille	Büchse	Bush	Casquillo
	1903140	1	Cristallo mobile d	Glace	Glasscheibe	Glass	Cristal
	1903141	1	Cristallo mobile s	Glace	Glasscheibe	Glass	Cristal
	1903142	1	Porta d	Porte	Tür	Door	Puerta
	1903143	1	Porta s	Porte	Tür	Door	Puerta
	1903144	2	Profilato gomma contorno vano porta	Caoutchouc	Profilgummi	Weatherstrip	Goma
	1903145	2	Profilato gomma cristallo sup.	Caoutchouc	Profilgummi	Weatherstrip	Goma
	1903146	2	Batticalcagno est.	Bavolet	Fussleiste	Doorsill moulding	Moldura
	1903227	1	Scontrino serratura d	Gâche	Gesperre	Striker plate	Cerradero
	1903228	1	Scontrino serratura s	Gâche	Gesperre	Striker plate	Cerradero
	1903229	2	Guarnizione scontrino	Joint	Dichtung	Gasket	Junta
	1903230	1	Dente entrata maschio d	Dent	Klaue	Lug	Diente
	1903231	1	Dente entrata maschio s	Dent	Klaue	Lug	Diente
	1903232	1	Guarnizione p.dente d	Joint	Dichtung	Gasket	Junta
	1903233	1	Guarnizione p.dente s	Joint	Dichtung	Gasket	Junta
	1903234	6	Carrucola	Poulie	Seilrolle	Sheave	Roldana
	1903235	6	Perno p.carrucola	Axe	Bolzen	Pin	Eje
	1903236	2	Piastrina inf.cristallo	Plaquette	Plättchen	Plate	Placa
	1903237		Molletta	Agrafe	Klemmstück	Clip	Sujetador
	1903238		Boccola	Agrafe	Klemmstück	Clip	Sujetador
	1903239		Molletta	Agrafe	Klemmstück	Clip	Sujetador
	1903240	1	Cappuccio sup.d	Capuchon	Schutzkappe	Boot	Capuchón
	1903241	1	Cappuccio sup.s	Capuchon	Schutzkappe	Boot	Capuchón
	1903242	2	Batticalcagno int.	Bavolet	Fussleiste	Doorsill moulding	Moldura
	4109624	2	Rosone	Rosace	Rosette	Ornament	Virola
	4133795	2	Maniglia alzacristallo	Poignée	Kurbel	Handle	Manivela
	4138439	2	Molletta	Agrafe	Klemmstück	Clip	Sujetador

Fiat 124 Spider Club e.V.

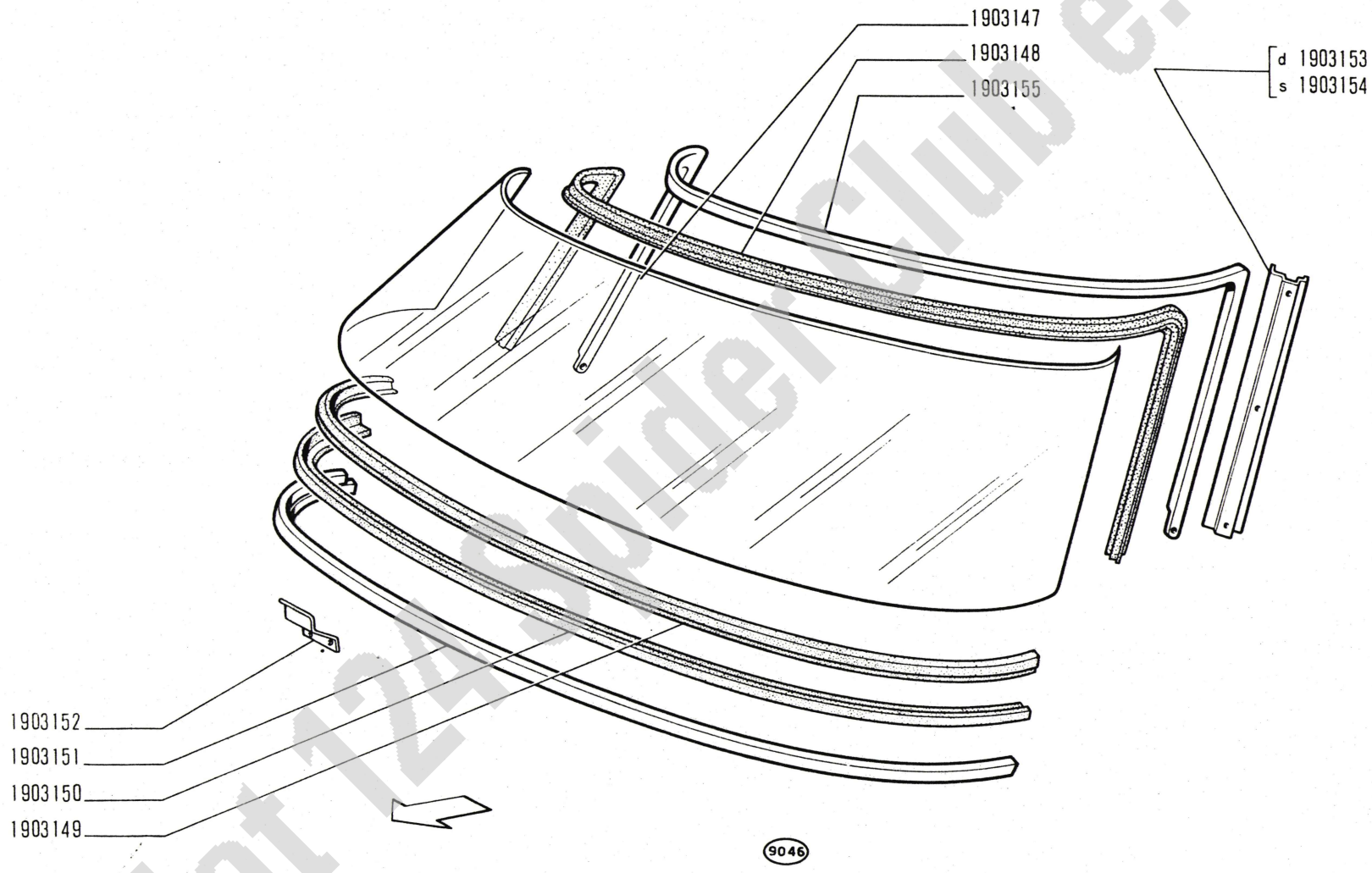

Fiat 124 Spider Club e.V.

124 Sport
spider

PARABREZZA

- *Pare-brise*
- *Windschutzscheibe*
- *Windshield*
- *Parabrisas*

L1.18

modif.	n. ordinaz.	quant.	Denominazione	Désignation	Benennung	Description	Denominaciones
	1903147	1	Cristallo	Glace	Glasscheibe	Glass	Cristal
	1903148	1	Profilato gomma sup. lat.	Caoutchouc	Profilgummi	Weatherstrip	Goma
	1903149	1	Profilato gomma inf. traversa	Caoutchouc	Profilgummi	Weatherstrip	Goma
	1903150	1	Profilato gomma inf.	Caoutchouc	Profilgummi	Weatherstrip	Goma
	1903151	1	Profilato inf.	Profilé	Profil	Channel	Perfil
	1903152	2	Staffa	Étrier	Halter	Bracket	Soporte
	1903153	1	Profilato montantino lat.d	Profilé	Profil	Channel	Perfil
	1903154	1	Profilato montantino lat.s	Profilé	Profil	Channel	Perfil
	1903155	1	Telaino parabrezza	Monture	Rahmen	Frame	Marco

Fiat 124 Spider Club e.V.

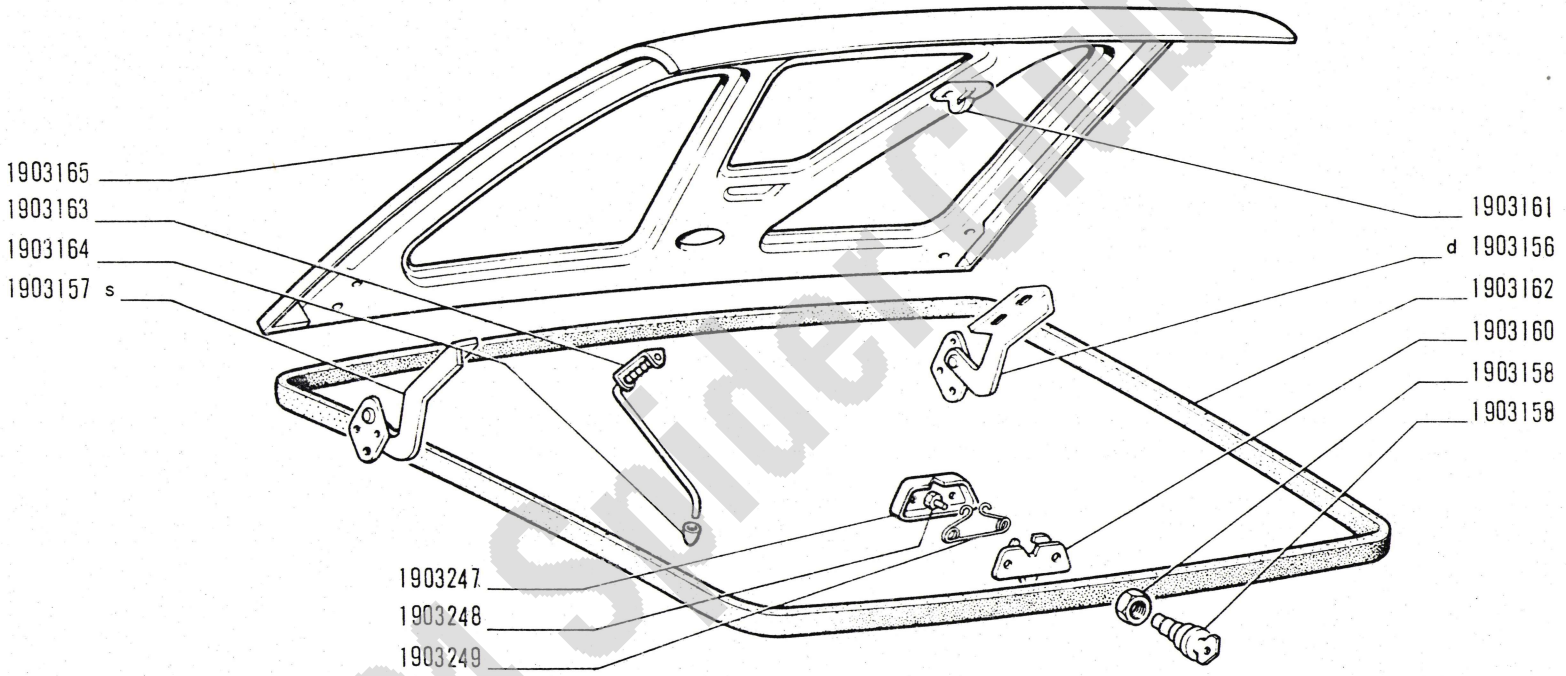

Fiat 124 Spider Club e.V.

124 Sport
spider

COPERCHIO VANO BAGAGLI

- *Couvercle de coffre*
- *Kofferraumdeckel*
- *Luggage Compartment Lid*
- *Tapa del baúl*

modif.	n. ordinaz.	quant.	Denominazione	Désignation	Benennung	Description	Denominaciones
	1903156	1	Cerniera d	Charnière	Scharnier	Hinge	Bisagra
	1903157	1	Cerniera s	Charnière	Scharnier	Hinge	Bisagra
	1903158	1	Dispositivo chiusura	Verrou	Riegel	Lock	Pestillo
	1903159	1	Ghiera	Écrou	Gewindering	Ring	Tuerca
	1903160	1	Serratura	Serrure	Schloss	Lock	Cerradura
	1903161	1	Scontrino	Gâche	Gesperre	Striker plate	Cerradero
	1903162	1	Profilato gomma	Caoutchouc	Profilgummi	Weatherstrip	Goma
	1903163	1	Asta sostegno	Tige	Stange	Rod	Varilla
	1903164	1	Pomello p.asta	Bouton	Knebelgriff	Knob	Botón
	1903165	1	Coperchio	Couvercle	Deckel	Cover	Tapa
	1903247	1	Coperchio p.serratura	Couvercle	Deckel	Cover	Tapa
	1903248	2	Ghiera p.serratura	Écrou	Gewindering	Ring	Tuerca
	1903249	1	Molla p.serratura	Ressort	Feder	Spring	Resorte

Fiat 124 Spider Club e.V.

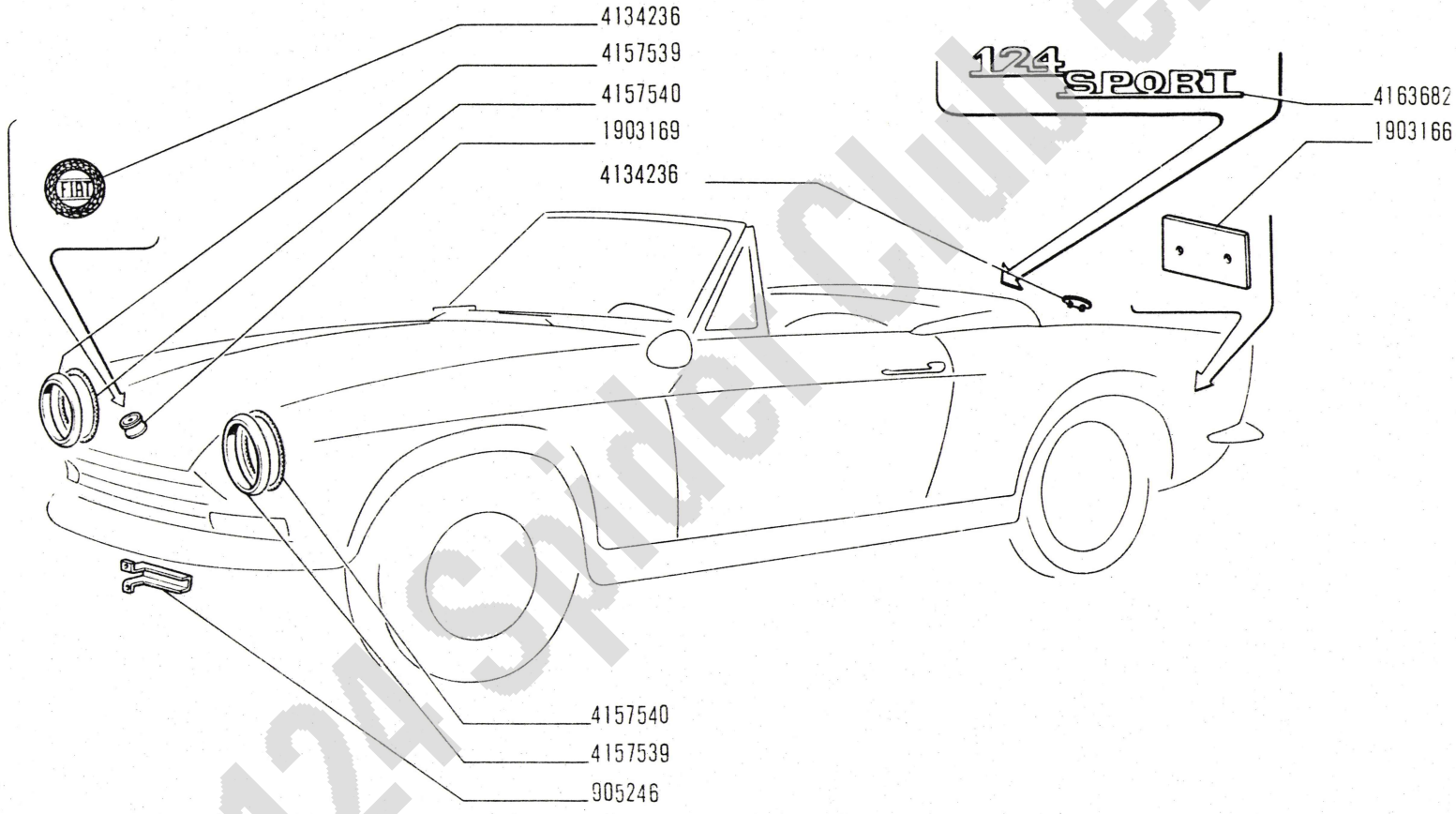

Fiat 124 Spider Club e.V.

124 Sport
spider

MODANATURE E GUARNIZIONI ESTERNE

- *Moulures et garnitures extérieures*
- *Äussere Verzierungen*
- *Outer Trim Mouldings*
- *Molduras exteriores*

L1.25

modif.	n. ordinaz.	quant.	Denominazione	Désignation	Benennung	Description	Denominaciones
	905246	1	Staffa targa ant.	Étrier	Halter	Bracket	Soporte
	1903166	1	Piastra targa post.	Plaque	Platte	Plate	Placa
	1903169	2	Guarnizione	Joint	Dichtung	Gasket	Junta
	4134236	2	Sigla "Fiat"	Motif	Firmenkennzeichen	Make medallion	Emblema
	4157539	2	Cornice p.proiettori	Monture	Rahmen	Frame	Marco
	4157540	2	Guarnizione p.cornice	Joint	Dichtung	Gasket	Junta
	4163682	1	Sigla post.	Motif	Modellzeichen	Type plate	Emblema

Fiat 124 Spider Club e.V.

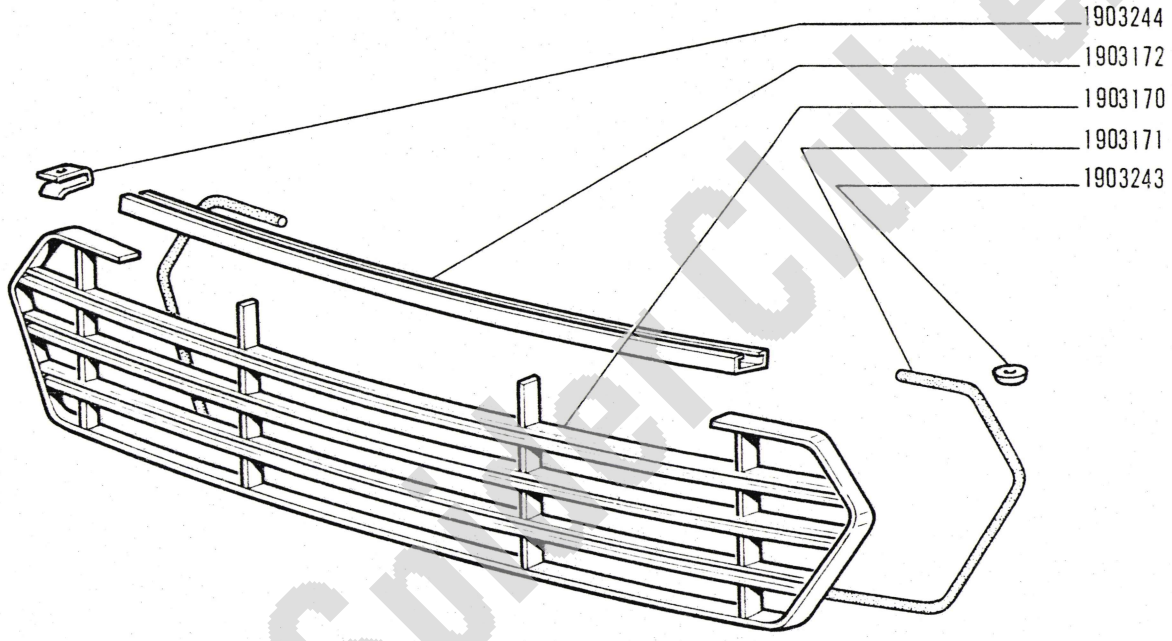

Fiat 124 Sport Club e.V.

124 Sport
spider

CUFFIA RADIATORE

- *Calandre de radiateur*
- *Kühlerhaube*
- *Radiator Panel*
- *Calandra de radiador*

L3.01

modif.	n. ordinaz.	quant.	Denominazione	Désignation	Benennung	Description	Denominaciones
	1903170	1	Griglia radiatore	Grille	Kühlergitter	Grille	Calandra
	1903171	1	Profilato contorno	Profilé	Profil	Channel	Perfil
	1903172	1	Modanatura sup.	Moulure	Zierleiste	Moulding	Moldura
	1903243	4	Distanziale	Entretoise	Abstandstück	Spacer	Separador
	1903244	4	Piastrina	Plaquette	Plättchen	Plate	Placa

Fiat 124 Spider Club e.V.

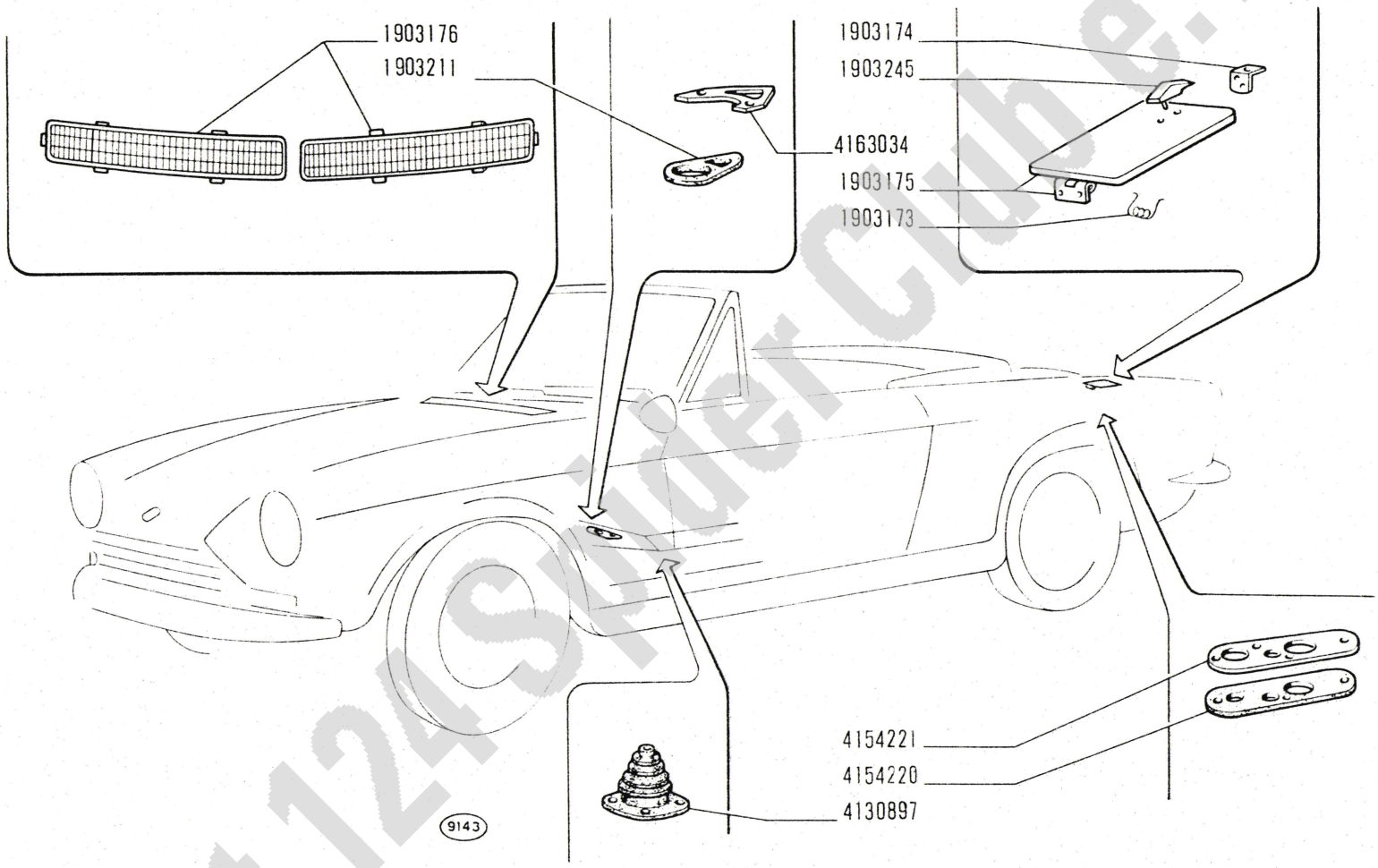

Fiat 124 Spider Club e.V.

modif.	n. ordinaz.	quant.	Denominazione	Désignation	Benennung	Description	Denominaciones
	1903173	1	Molla	Ressort	Feder	Spring	Resorte
	1903174	1	Scontrino	Gâche	Gesperre	Striker plate	Cerradero
	1903175	1	Sportello carburante	Volet	Deckel	Lid	Tapa
	1903176	2	Griglia presa aria	Grille	Gitter	Grille	Rejilla
	1903211	1	Piastra fiss. cuffia	Plaque	Platte	Plate	Placa
	1903245	1	Nasello	Tenon	Anschlag	Dog	Tope
	4130897	1	Guarnizione leva cambio	Joint	Dichtung	Gasket	Junta
	4154220	1	Guarnizione tubo serbatoio	Joint	Dichtung	Gasket	Junta
	4154221	1	Piastra p.guarnizione	Plaque	Platte	Plate	Placa
	4163034	1	Coperchio p.leva cambio	Couvercle	Deckel	Cover	Tapa

Fiat 124 Spider Club e.V.

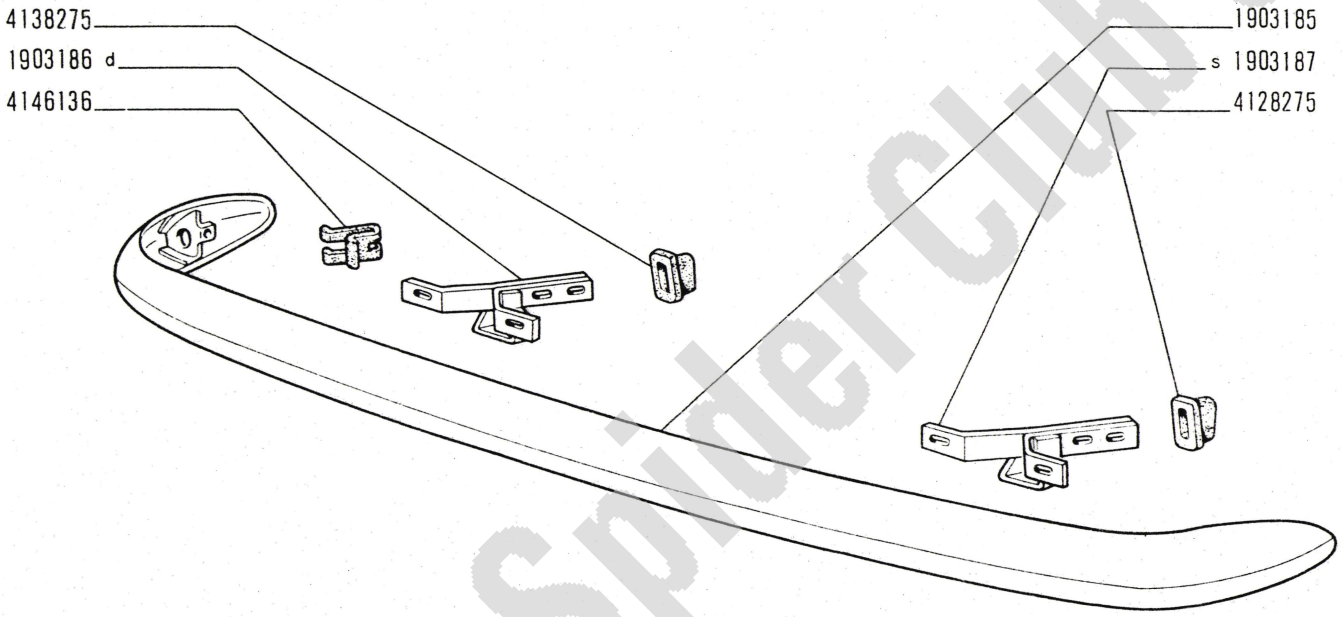

Fiat 124 Spider Club e.V.

124 Sport
spider

PARAURTI ANTERIORE

- *Pare-chocs AV*
- *Vorderer Stossfänger*
- *Front Bumper*
- *Parachoques anterior*

L3.06

modif.	n. ordinaz.	quant.	Denominazione	Désignation	Benennung	Description	Denominaciones
	1903185	1	Lama	Lame	Stossfänger	Bar	Parachoques
	1903186	1	Staffa d	Étrier	Halter	Bracket	Soporte
	1903187	1	Staffa s	Étrier	Halter	Bracket	Soporte
	4128275	2	Tassello centr.	Tampon	Gummistück	Pad	Almohadilla
	4146136	2	Guarnizione lat.	Tampon	Gummistück	Pad	Almohadilla

Fiat 124 Spider Club e.V.

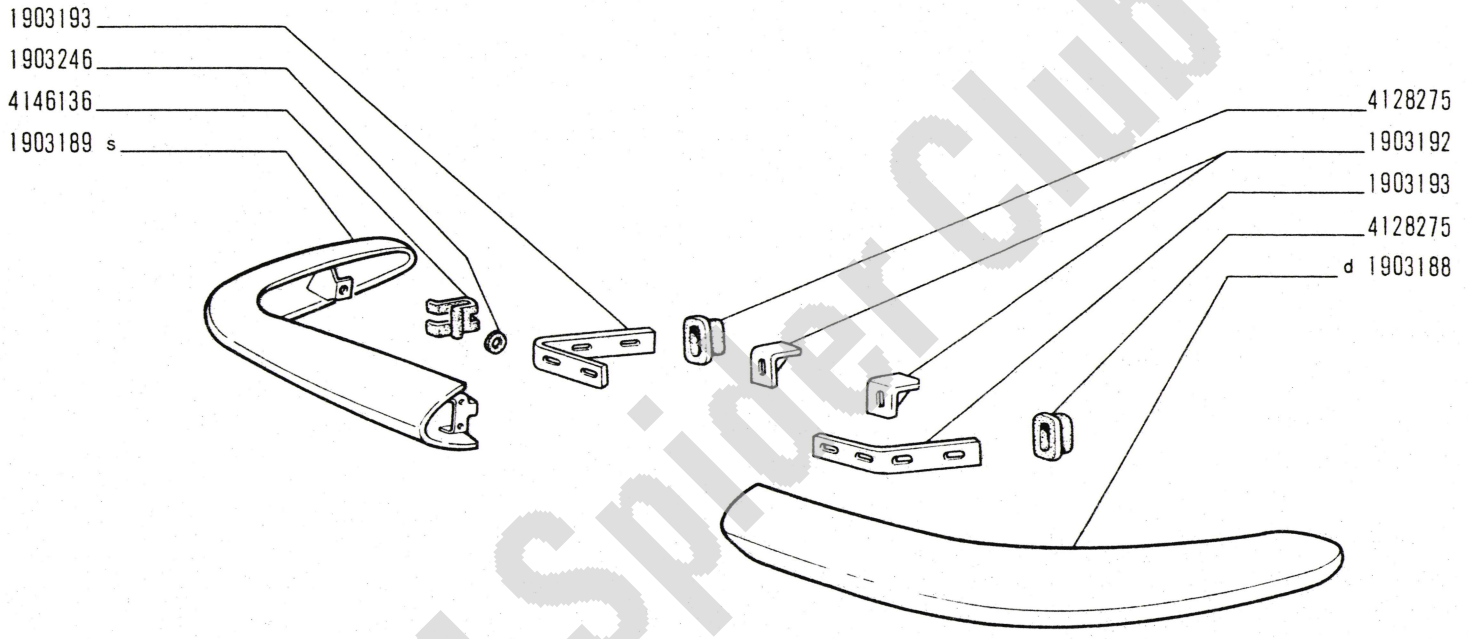

Fiat 124 Spider Club e.V.

124 Sport
spider

PARAURTI POSTERIORE

- *Pare-chocs AR*
- *Hinterer Stossfänger*
- *Rear Bumper*
- *Parachoques posterior*

modif.	n. ordinaz.	quant.	Denominazione	Désignation	Benennung	Description	Denominaciones
	1903188	1	Lama lat.d	Lame	Stossfänger	Bar	Parachoques
	1903189	1	Lama lat.s	Lame	Stossfänger	Bar	Parachoques
	1903192	2	Tassello	Tampon	Gummistück	Pad	Almohadilla
	1903193	2	Staffa	Étrier	Halter	Bracket	Soporte
	1903246	2	Distanziale	Entretoise	Abstandstück	Spacer	Separador
	4128275	2	Tassello	Tampon	Gummistück	Pad	Almohadilla
	4146136	2	Guarnizione lat.	Tampon	Gummistück	Pad	Almohadilla

Fiat 124 Spider Club e.V.

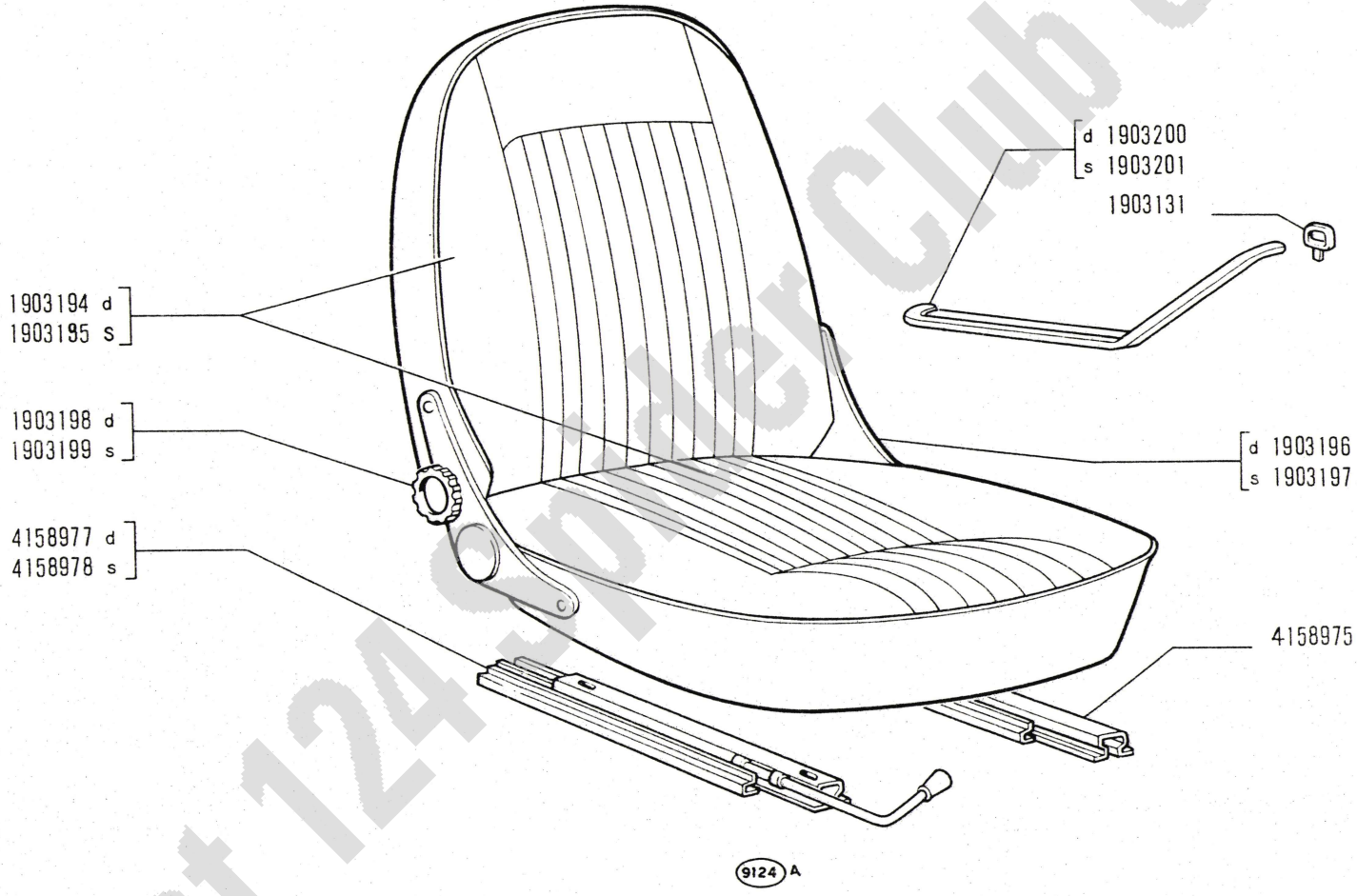

Fiat 124 Spider Club e.V.

124 Sport
spider

SEDILI ANTERIORI

- *Sièges avant*
- *Vordersitze*
- *Front Seats*
- *Butacas anteriores*

M1.01

modif.	n. ordinaz.	quant.	Denominazione	Désignation	Benennung	Description	Denominaciones
	1903131	2	Piastrina	Plaquette	Plättchen	Plate	Placa
	1903194	1	Sedile d -c-	Siège	Sitz	Seat	Butaca
	1903195	1	Sedile s -c-	Siège	Sitz	Seat	Butaca
	1903196	1	Dispositivo lat.d	Dispositif de réglage	Verstellvorrichtung für Rückenlehne	Seat back adjusting device	Dispositivo de regulación de respaldo
	1903197	1	Dispositivo lat.s	Dispositif de réglage	Verstellvorrichtung für Rückenlehne	Seat back adjusting device	Dispositivo de regulación de respaldo
	1903198	1	Dispositivo centr.d	Dispositif de réglage	Verstellvorrichtung für Rückenlehne	Seat back adjusting device	Dispositivo de regulación de respaldo
	1903199	1	Dispositivo centr.s	Dispositif de réglage	Verstellvorrichtung für Rückenlehne	Seat back adjusting device	Dispositivo de regulación de respaldo
	1903200	1	Appoggiabraccia d -c-	Accoudoir	Armlehne	Armrest	Apoyabrazos
	1903201	1	Appoggiabraccia s -c-	Accoudoir	Armlehne	Armrest	Apoyabrazos
	4158975	2	Guida est.	Glissière	Schiene	Guide	Guía
	4158977	1	Guida int.d	Glissière	Schiene	Guide	Guía
	4158978	1	Guida int.s	Glissière	Schiene	Guide	Guía

Fiat 124 Spider Club e.V.

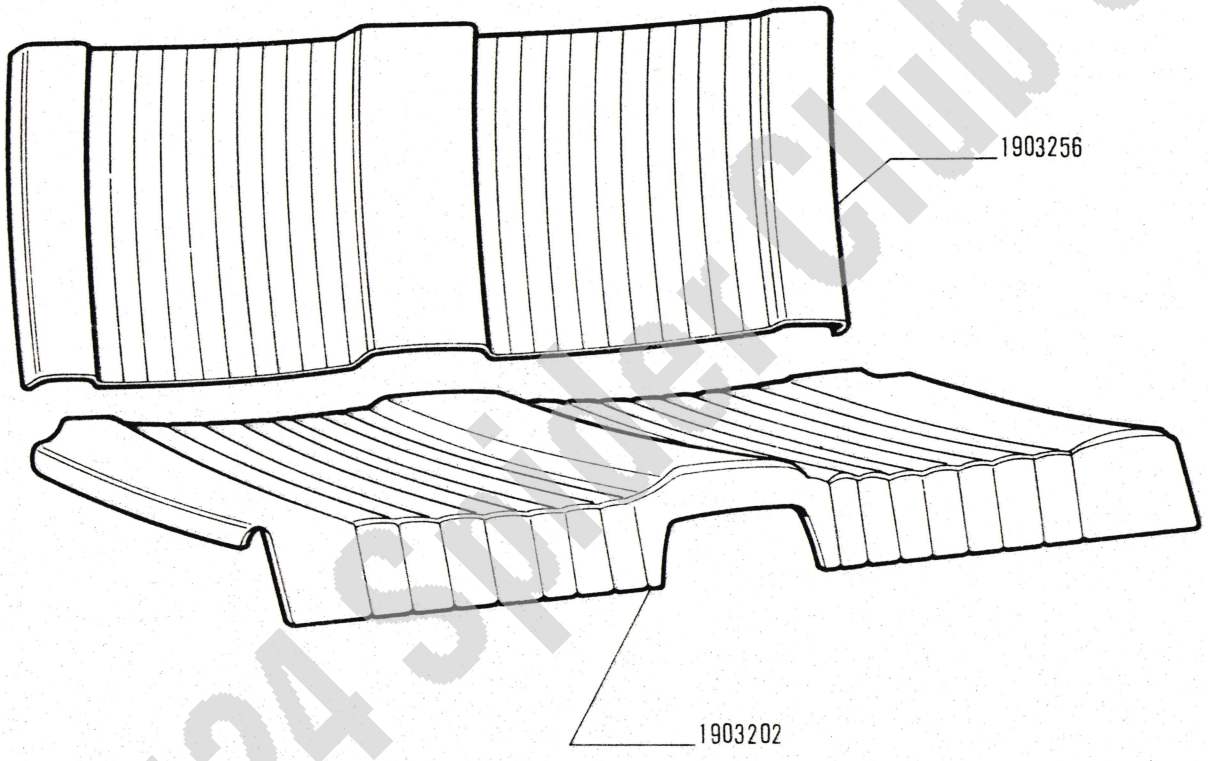

Fiat 124 Spider Club e.V.

124 Sport
spider

SEDILE POSTERIORE

- *Siège arrière*
- *Hintersitz*
- *Rear Seat*
- *Butaca posterior*

M1.02

modif.	n. ordinaz.	quant.	Denominazione	Désignation	Benennung	Description	Denominaciones
	1903202	1	Cuscino -c-	Coussin	Sitzpolster	Cushion	Asiento
	1903256	1	Schienale -c-	Dossier	Rückenlehne	Back	Respaldo

M1.02

Fiat 124 Spider Club e.V.

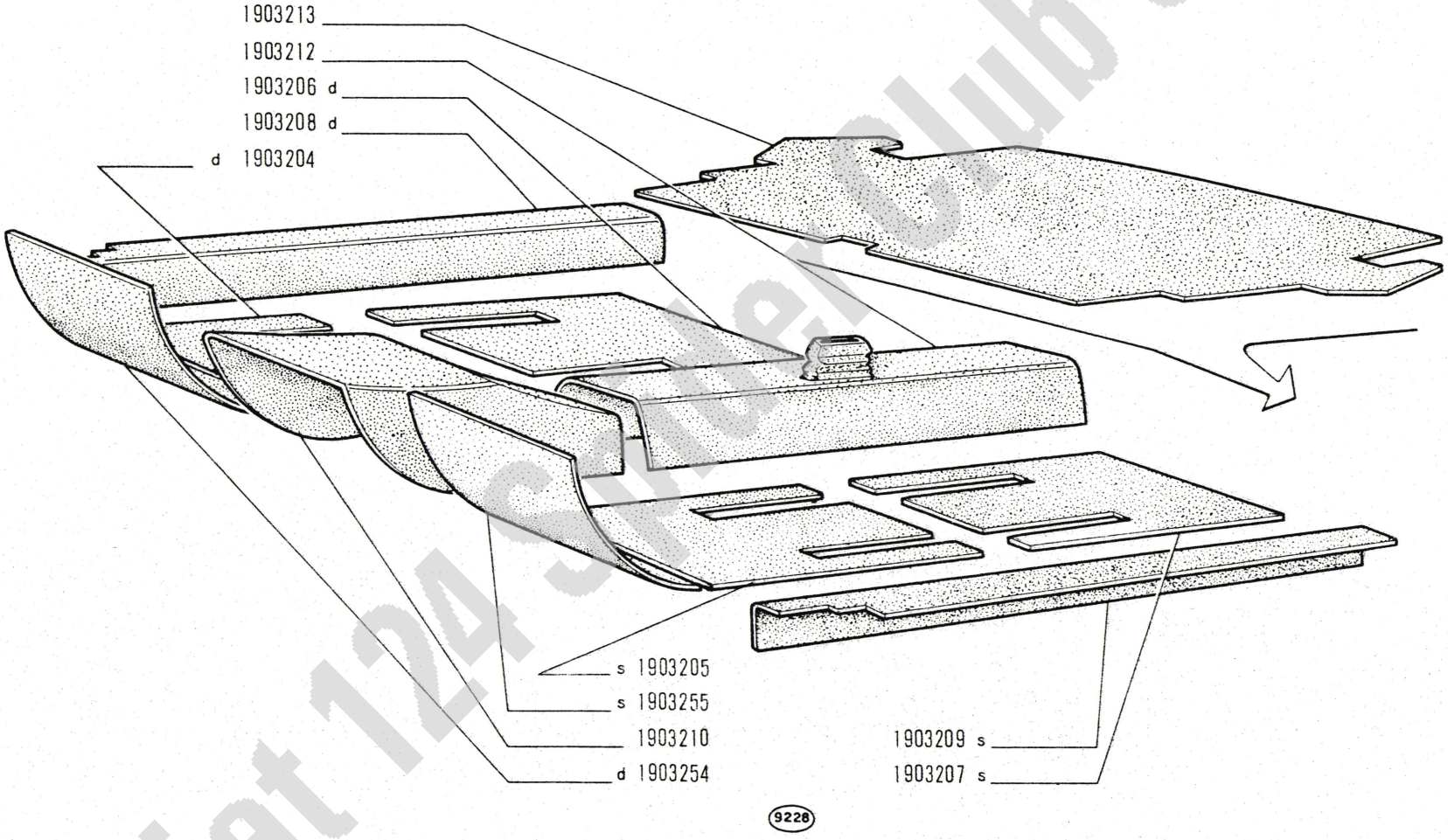

Fiat 124 Sport Club e.V.

modif.	n. ordinaz.	quant.	Denominazione	Désignation	Benennung	Description	Denominaciones
	1903204	1	Tappeto sottosedile ant.d	Tapis	Belag	Mat	Alfombra
	1903205	1	Tappeto sottosedile ant.s	Tapis	Belag	Mat	Alfombra
	1903206	1	Tappeto pavimento post.d	Tapis	Belag	Mat	Alfombra
	1903207	1	Tappeto pavimento post.s	Tapis	Belag	Mat	Alfombra
	1903208	1	Tappeto p.longherone d	Tapis	Belag	Mat	Alfombra
	1903209	1	Tappeto p.longherone s	Tapis	Belag	Mat	Alfombra
	1903210	1	Tappeto cambio	Tapis	Belag	Mat	Alfombra
	1903212	1	Tappeto tunnel post.	Tapis	Belag	Mat	Alfombra
	1903213	1	Tappeto vano bagagli	Tapis	Belag	Mat	Alfombra
	1903254	1	Tappeto ant.d	Tapis	Belag	Mat	Alfombra
	1903255	1	Tappeto ant.s	Tapis	Belag	Mat	Alfombra

Fiat 124 Spider Club e.V.

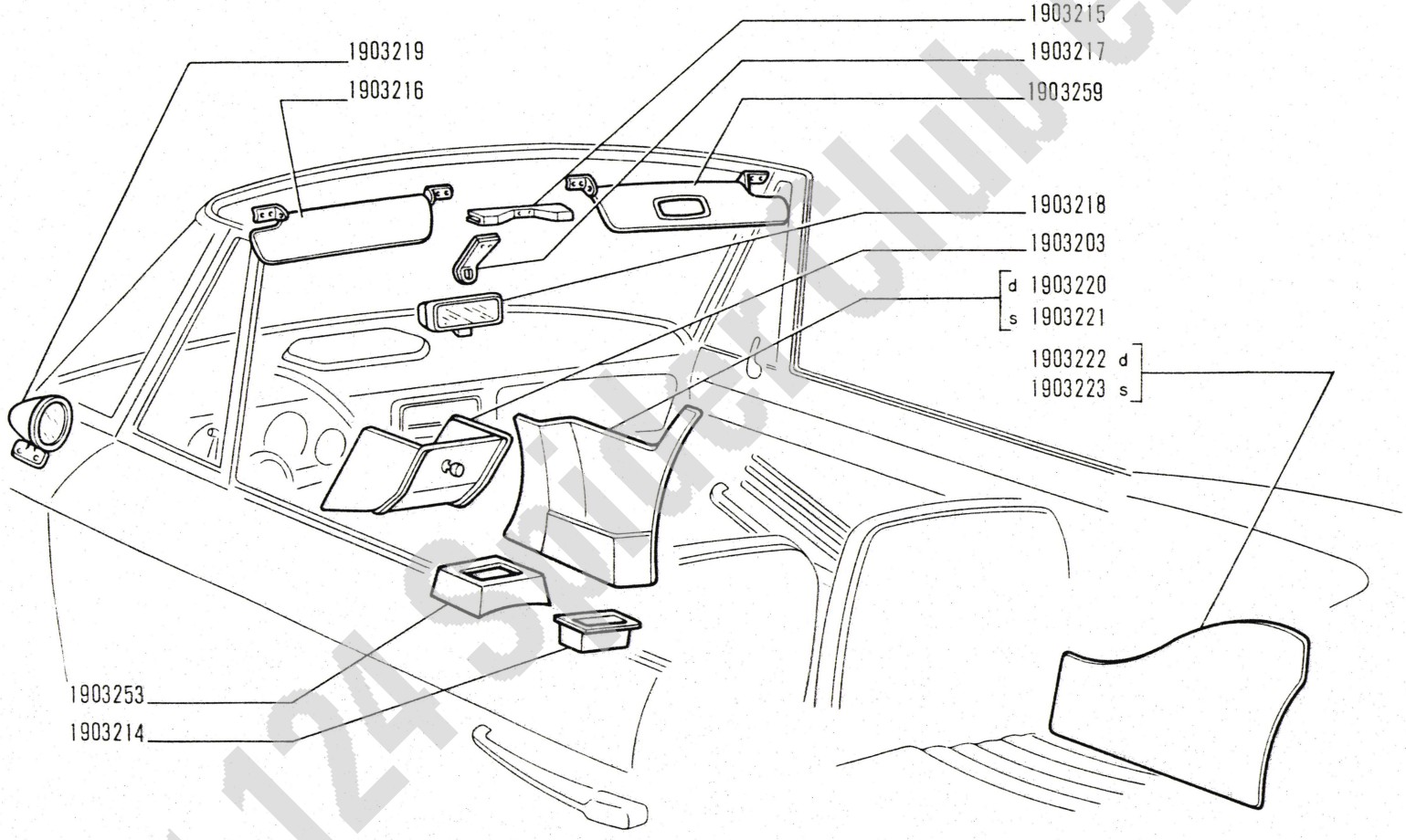

Fiat 124 Sport Club e.V.

modif.	n. ordinaz.	quant.	Denominazione	Désignation	Benennung	Description	Denominaciones
	1903203	1	Ripostiglio sottoplancia	Boîte à gants	Ablegefach	Recess	Guantera
	1903214	1	Portacenere	Cendrier	Aschenbecher	Ash receiver	Cenicero
	1903215	1	Guarnizione	Joint	Dichtung	Gasket	Junta
	1903216	2	Riparo sole	Pare-soleil	Sonnenblende	Sun visor	Parasol
	1903217	1	Supporto specchio retrovisore	Support	Lager	Support	Soporte
	1903218	1	Specchio retrovisore int.	Rétroviseur	Rückblickspiegel	Mirror	Espejo
	1903219	1	Specchio retrovisore est.	Rétroviseur	Rückblickspiegel	Mirror	Espejo
	1903220	1	Rivestimento lat.ant.d	Revêtement	Verkleidung	Covering	Forro
	1903221	1	Rivestimento lat.ant.s	Revêtement	Verkleidung	Covering	Forro
	1903222	1	Rivestimento lat.post. d	Revêtement	Verkleidung	Covering	Forro
	1903223	1	Rivestimento lat.post. s	Revêtement	Verkleidung	Covering	Forro
	1903253	1	Supporto portacenere	Support	Lager	Support	Soporte
	1903259	1	Riparo sole con specchio	Pare-soleil avec miroir	Sonnenblende mit Spiegel	Sun visor w/mirror	Parasol con espejo

Fiat 124 Spider Club e.V.

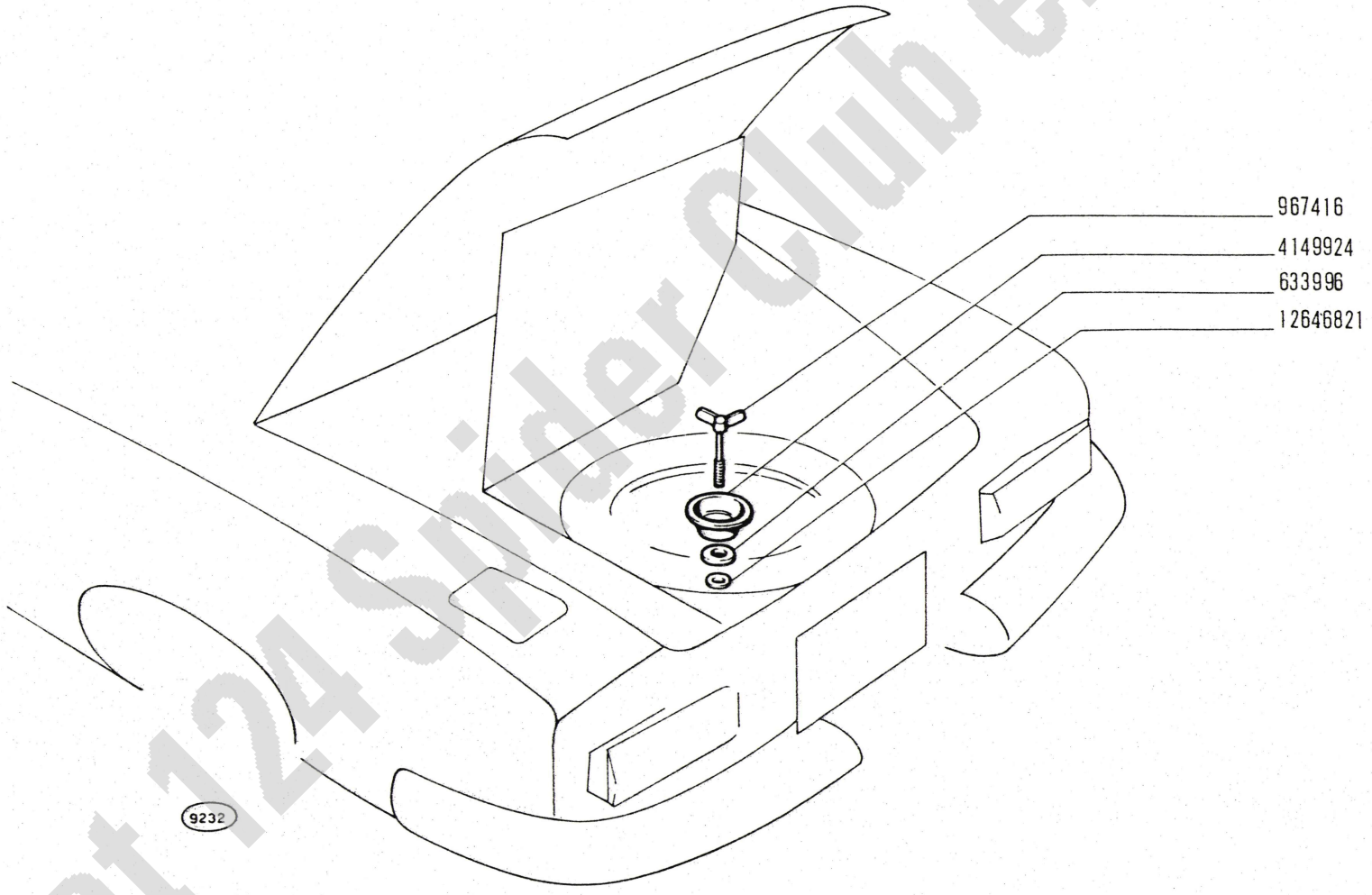

Fiat 124 Spider Club e.V.

124 Sport
spider

SISTEMAZIONE RUOTA DI SCORTA

- *Aménagement roue de secours*
- *Unterbringung des Ersatzrads*
- *Spare Wheel Arrangement*
- *Cavidad para rueda de repuesto*

M1.08

modif.	n. ordinaz.	quant.	Denominazione	Désignation	Benennung	Description	Denominaciones
	633996	1	Gomma ritegno staffa	Bague	Ring	Ring	Guarnición
	967416	1	Vite	Vis	Schraube	Screw	Tornillo
	4149924	1	Disco	Bague	Ring	Ring	Anillo
	12646821	1	Rosetta piana	Rondelle	Scheibe	Washer	Arandela

M1.08

Fiat 124 Spider Club e.V.

Fiat 124 Spider Club e.V.

MODIFICHE

MODIFICATIONS
ÄNDERUNGEN

MODIFICATIONS
MODIFICACIONES

M o d i f i c a		Sgr. interessati e Norme di ricambio

Fiat 124 Spider Club e.V.